Form No. 3357-632 Rev A

Plataforma TX

Vehículos compactos de carga TX

Nº de modelo 22475—Nº Serie 270000001 y superiores
Nº de modelo 22476—Nº Serie 270000001 y superiores

Instrucciones de Instalación

Seguridad

Operación general

- No modifique la plataforma y no la utilice en máquinas no autorizadas.
- Asegúrese de que la plataforma está correctamente montada en la máquina y que está en buenas condiciones de funcionamiento antes de utilizarla.
- Sólo permita que viaje en la plataforma el operador de la máquina.
- No permita que utilicen la plataforma operadores que no hayan recibido una formación adecuada.
- Utilice equipos de protección personal apropiados para los ojos, los pies, las manos y la cabeza.
- Mire hacia atrás y hacia abajo antes de poner marcha atrás para asegurarse de que el camino está despejado. Extreme las precauciones al usar la máquina en marcha atrás.
- Bájese de la plataforma y engánchela en la posición de transporte antes de cargar o descargar la máquina.
- No coloque los pies debajo de la plataforma.
- Aminore la velocidad antes de girar. Un giro brusco en cualquier terreno puede causar pérdida de control.
- No se baje de la plataforma con la carga elevada.
- Mantenga alejados de las piezas en movimiento las manos, los pies, el pelo y las prendas sueltas.
- No intente estabilizar la unidad de tracción poniendo el pie en el suelo.
- No utilice la plataforma en terrenos toscos o irregulares.
- Asegúrese de utilizar la plataforma en zonas en las que no haya obstáculos próximos al operador. El no mantenerse a una distancia apropiada de árboles, paredes, muros y otras barreras puede dar lugar a lesiones durante el uso de la plataforma en marcha atrás o en los giros, si el operador no está atento a lo que le rodea. Sólo utilice la unidad en zonas en las que hay suficiente espacio para que el operador maniobre la plataforma con seguridad.
- Asegúrese de que no hay otras personas en la zona antes de usar la unidad de tracción con la plataforma. Pare la unidad de tracción si alguien entra en la zona.
- No supere la capacidad nominal de trabajo, puesto que la unidad de tracción con plataforma puede desestabilizarse y causar una pérdida de control.

Mantenimiento

- Pare el motor antes de realizar cualquier revisión, reparación, mantenimiento o ajuste.
- Mantenga apretados los pernos y las tuercas. Mantenga el equipo limpio y en buenas condiciones de funcionamiento.
- No manipule nunca los dispositivos de seguridad. Compruebe la correcta operación de los sistemas de seguridad antes de cada uso.
- Pare e inspeccione el equipo si golpea un objeto. Haga cualquier reparación necesaria antes de volver a arrancar.
- Utilice solamente piezas de repuesto genuinas para asegurar que se mantengan los niveles de calidad originales.

© 2006—The Toro® Company
8111 Lyndale Avenue South
Bloomington, MN 55420

Registre su producto en www.Toro.com

CE

Traducción del original (ES)
Impreso en EE.UU.
Reservados todos los derechos

Pegatinas de seguridad e instrucciones

Las pegatinas e instrucciones de seguridad están a la vista del operador y están ubicadas cerca de cualquier zona de peligro potencial. Sustituya cualquier pegatina que esté dañada o que falte.

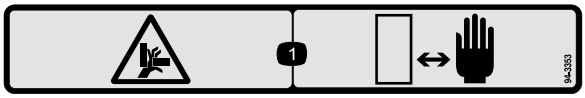

94-3353

1. Peligro de aplastamiento de la mano – mantenga las manos a una distancia prudencial.



58-6520

1. Grasa



112-2744

1. Lea el *Manual del operador.*
2. Plataforma bloqueada en posición de almacenamiento.
3. Eleve la plataforma para desbloquearla.
4. Baje la plataforma desde la posición desbloqueada para utilizarla.
5. Advertencia – lea el *Manual del operador.*
6. Peligro de vuelco – no se baje de la plataforma con la carga elevada.

Montaje

Piezas sueltas

Utilice la tabla siguiente para verificar que no falta ninguna pieza.

Paso	Descripción	Cant.	Uso
1	No se necesitan piezas	–	Prepare la unidad de tracción.
2	Conjunto de la plataforma Perno (1/2 x 1-1/2 pulgadas) Tuerca con arandela prensada (1/2 pulgada)	1 4 4	Instale la plataforma.
3	Contrapeso Perno (1/2 x 1-1/4 pulgadas) Arandela	1 4 4	Instale el contrapeso (unidades de tracción de la Serie TX 500 solamente)
4	Pegatina 112-2744	1	Instale la pegatina.
5	Agarradero Pernos con arandela prensada (5/16 x 3/4 pulgada)	1 2	Instale el agarradero.

1

Preparación de la unidad de tracción

No se necesitan piezas

Procedimiento

1. Pare el motor, baje los brazos de carga, ponga el freno de estacionamiento y retire la llave.
2. Elimine cualquier suciedad o residuo de la unidad de tracción.
3. Para instalar este kit en una unidad de tracción de la serie TX 400, retire los contrapesos y sus fijaciones de la parte trasera de la unidad de tracción y guárdelos en un lugar seguro (Figura 1).

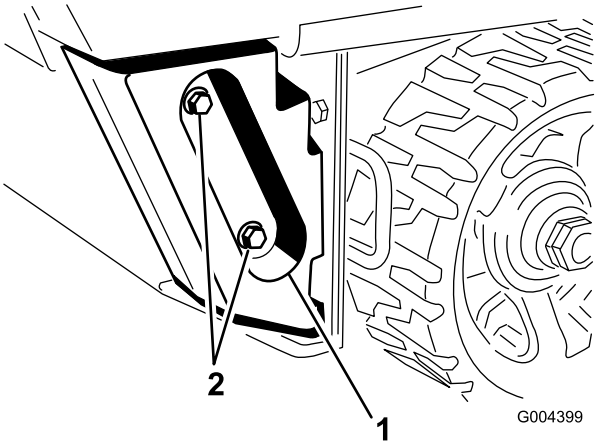

Figura 1

Contrapeso izquierdo no ilustrado

1. Contrapeso
2. Fijaciones

2

Instalación de la plataforma

Piezas necesarias en este paso:

1	Conjunto de la plataforma
4	Perno (1/2 x 1-1/2 pulgadas)
4	Tuerca con arandela prensada (1/2 pulgada)

Procedimiento

1. Compruebe y apriete los 2 pernos inferiores que sujetan el panel trasero inferior al bastidor (Figura 2).

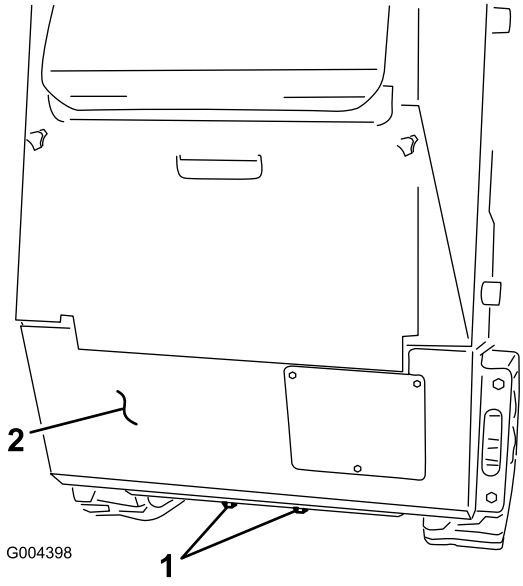

Figura 2

1. Pernos
2. Panel trasero (**no retirar**)

2. Uno por uno, retire y deseche los cuatro pernos y tuercas que sujetan los laterales del panel trasero inferior al bastidor, colocando en cada taladro un perno nuevo (1/2 x 1-1/2 pulgadas), instalándolo desde delante para mantener el encuadre mientras se libera la presión sobre el panel trasero (Figura 3).

Importante: No retire el panel trasero (Figura 2).

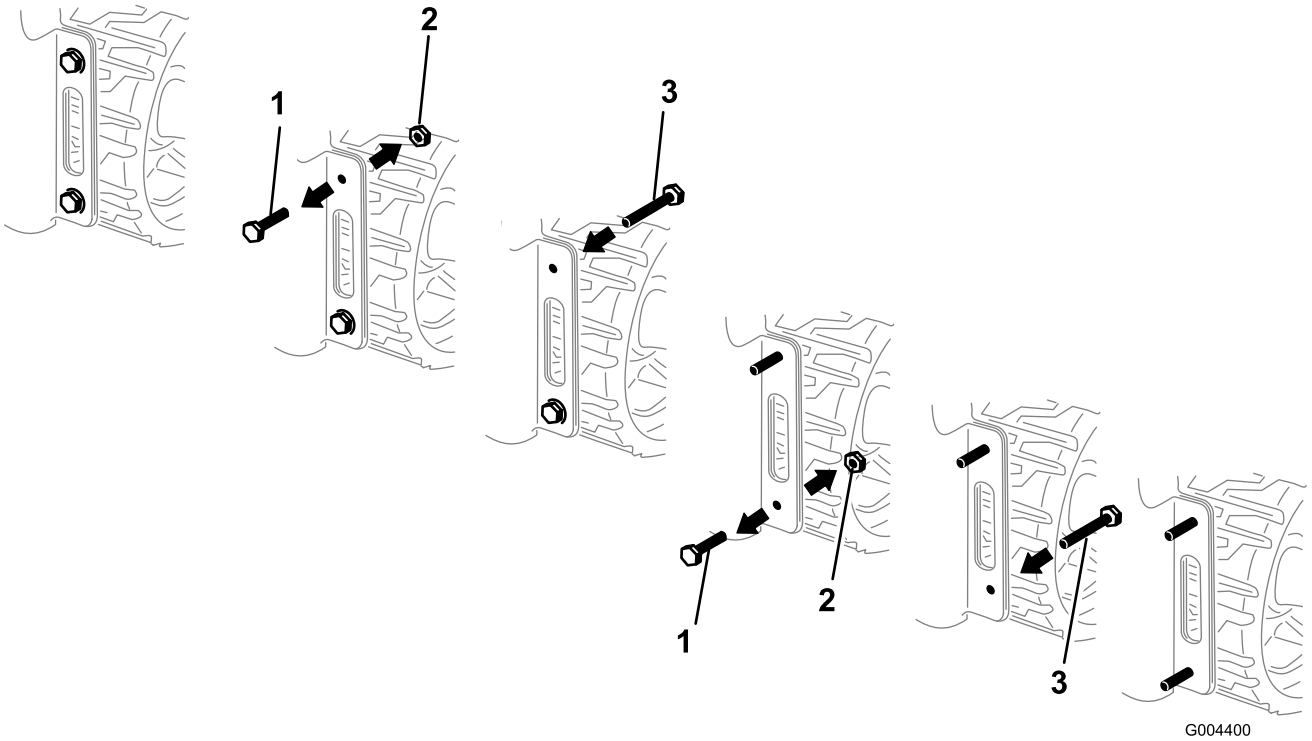

Figura 3

Lado izquierdo no ilustrado

1. Perno (2 en cada lado)
2. Perno con arandela prensada (2 en cada lado)
3. Perno (1/2 x 1-1/2 pulgadas)

Nota: Figura 3 muestra una unidad de tracción de la serie TX 500. Si usted tiene una unidad de tracción de la serie TX 400, el aspecto será algo diferente pero la configuración es similar.

3. Sujete el asa de la plataforma y tire de ella hacia arriba para extender la plataforma (Figura 4).

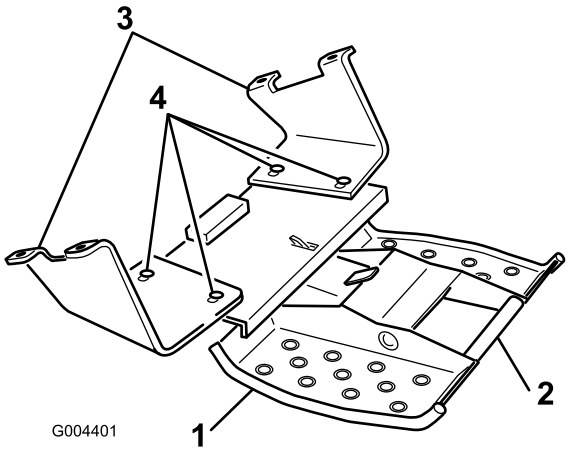

Figura 4

1. Conjunto de la plataforma
2. Asa
3. Soporte
4. Afloje estos pernos

4. Afloje a mano, sin retirarlos, los cuatro pernos y tuercas que sujetan el conjunto de la plataforma a los soportes (Figura 4).
5. Instale los soportes sobre los 4 pernos (1/2 x 1-1/2 pulgadas) que insertó anteriormente y sujételos con cuatro tuercas con arandela prensada (1/2 pulgada) (Figura 5).

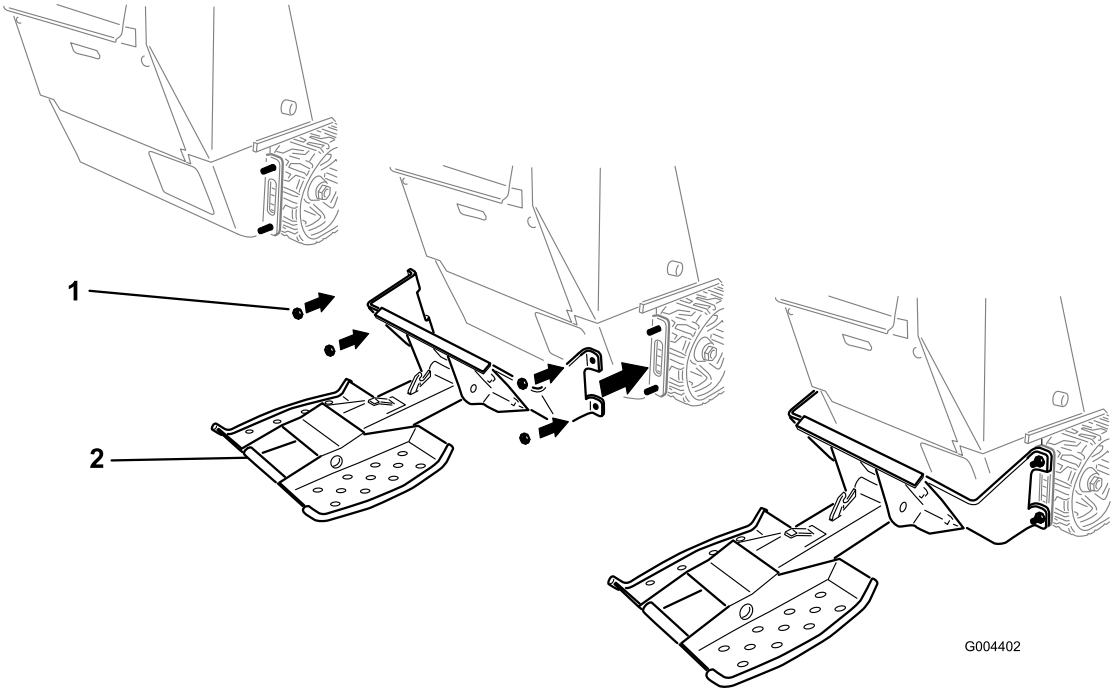

Figura 5

1. Tuerca con arandela prensada (1/2 pulgada)
2. Plataforma

6. Apriete las tuercas con arandela prensada a 91 a 113 Nm.
7. Alinee la plataforma de manera que quede centrada en la máquina, luego apriete a 91 a 113 Nm los cuatro pernos y tuercas que sujetan el conjunto de la plataforma a los soportes (Figura 4).

3

Instalación del contrapeso (unidades de tracción de la Serie TX 500 solamente)

Piezas necesarias en este paso:

1	Contrapeso
4	Perno (1/2 x 1-1/4 pulgadas)
4	Arandela

Procedimiento

Para instalar este kit en una unidad de tracción de la serie TX 500, instale los contrapesos en la parte delantera de la unidad de tracción usando 4 pernos (1/2 x 1-1/4 pulgadas) y arandelas (Figura 6).

Aplique sellador a las roscas de los pernos antes de instalarlos. Apriete los pernos a 73 a 89 Nm.

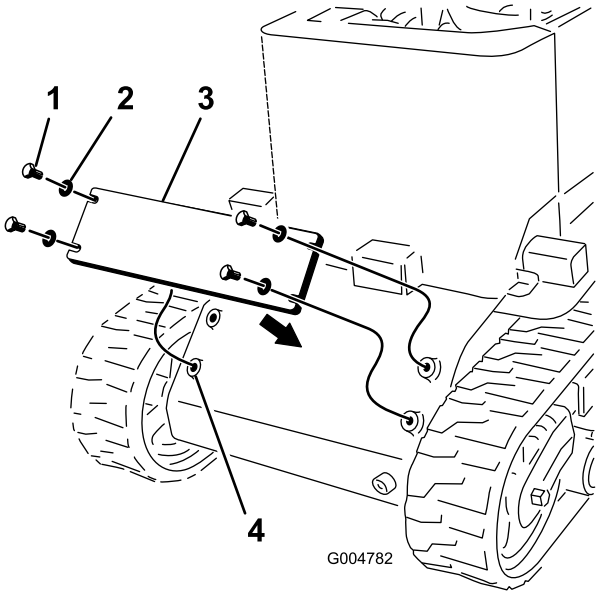

Figura 6

1. Perno (1/2 x 1-1/4 pulgadas)
2. Arandela
3. Contrapeso
4. Taladros de montaje

4

Instalación de la pegatina

Piezas necesarias en este paso:

1	Pegatina 112-2744

Procedimiento

1. Limpie la zona detrás del control de tracción (Figura 7) de suciedad y grasa.

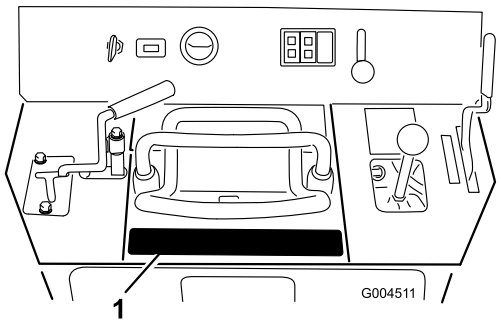

Figura 7

1. Posición de la pegatina

2. Retire el soporte de la pegatina y colóquela en su sitio (Figura 7).

   Nota: Para evitar la formación de burbujas debajo de la pegatina, apriete primero en el centro y vaya frotando hacia los bordes.

5

Instalación del agarradero

Piezas necesarias en este paso:

1	Agarradero
2	Pernos con arandela prensada (5/16 x 3/4 pulgada)

Procedimiento

1. Retire la tapa de acceso trasera; lea las instrucciones en el *Manual del operador* de la unidad de tracción.

2. Practique 2 taladros (3/8 de pulgada de diámetro) en el panel de control, debajo de la palanca del brazo de carga, según se muestra en Figura 8.

   Nota: Si los taladros ya existen, ignore este paso.

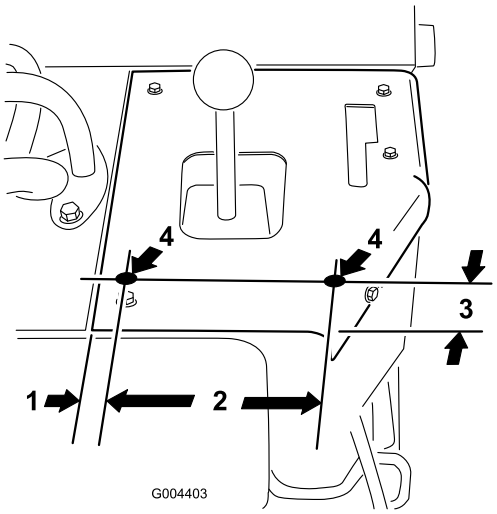

Figura 8

1. 55/64 pulgada
2. 5-3/4 pulgadas
3. 5 cm
4. Practique taladros de 3/8 pulgada

3. Fije el agarradero al panel de control usando 2 pernos de arandela prensada (5/16 x 3/4 pulgada), instalándolos desde dentro (Figura 9).

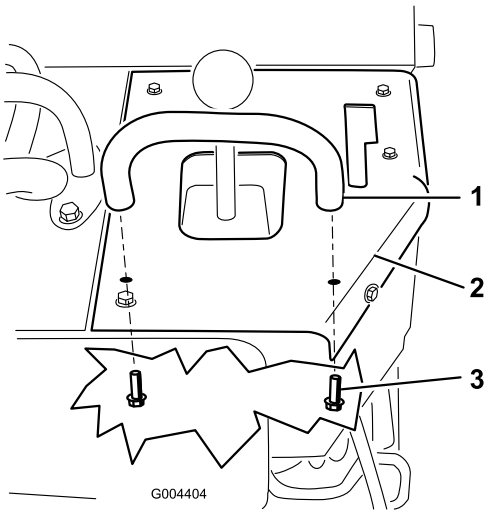

Figura 9

1. Agarradero
2. Panel de control
3. Perno con arandela prensada (5/16 x 3/4 pulgada)

4. Coloque la tapa de acceso trasera.

Operación

Si usted se baja de la plataforma con una carga pesada en posición elevada, la máquina podría volcar rápidamente hacia adelante, causándole lesiones a usted o atrapando a otras personas.

No se baje de la plataforma con la carga elevada.

A menos que lleve cargas pesadas o accesorios, la adición de la plataforma con operador hará que el extremo más pesado de la máquina sea la parte trasera.

Mantenga siempre el extremo más pesado de la máquina cuesta arriba cuando trabaje en pendientes.

Usted podría caerse de la plataforma y sufrir lesiones graves durante la operación.

No mueva las palancas de control a menos que esté de pie con ambos pies en la plataforma, sujetando las palancas con las manos.

Cómo plegar/desplegar la plataforma

Para plegar la plataforma, levante la parte trasera de la misma y muévala hacia la unidad de tracción (Figura 10). Cuando el enganche entre en contacto con la chapa de montaje, la plataforma se deslizará hacia abajo, introduciéndose en el tubo, y quedará bloqueada.

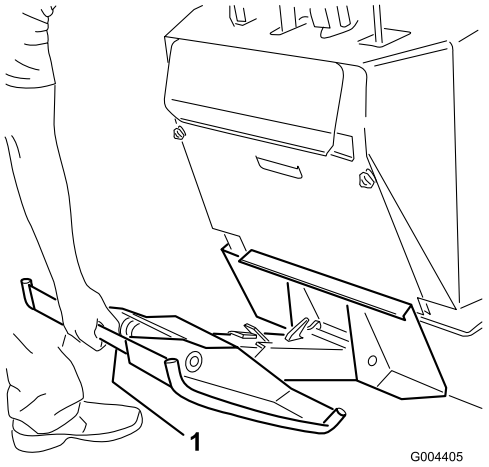

Figura 10

Para desplegar la plataforma, tire hacia arriba hasta que se libere el enganche y mueva la plataforma hacia afuera y hacia abajo (Figura 11).

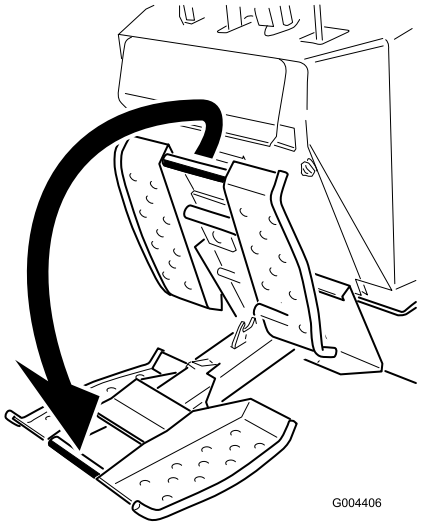

Figura 11

Uso de la plataforma

Para usar la plataforma, súbase a ella antes de arrancar la máquina. Detenga la máquina totalmente y ponga el freno de estacionamiento antes de bajarse de la plataforma. Utilice la barra de referencia y el agarradero para estabilizarse mientras éste subido en la plataforma.

Mantenimiento

Engrasado de la plataforma

Engrase todas las articulaciones de pivote cada 8 horas de operación, e inmediatamente después de cada lavado.

Tipo de grasa: Grasa de propósito general.

1. Baje los brazos de carga y pare el motor. Retire la llave.
2. Limpie con un trapo los puntos de engrase.
3. Conecte una pistola de engrasar a cada punto de engrase (Figura 12).

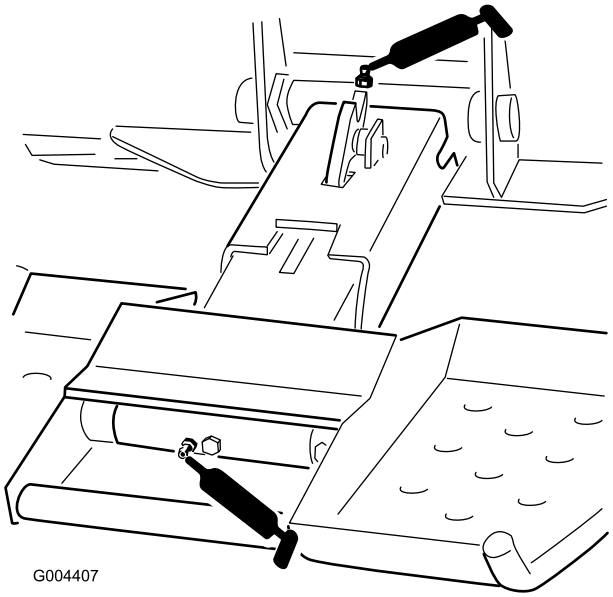

Figura 12

4. Bombee hasta que empiece a rezumar grasa (3 aplicaciones aproximadamente).
5. Limpie cualquier exceso de grasa.

Comprobación del perno de seguridad

Cada 8 horas de operación, compruebe que el perno de seguridad (Figura 13) no está desgastado, agrietado o dañado. Cámbielo si está dañado.

Importante: Utilice solamente pernos y tuercas de seguridad de repuesto genuinos de Toro. Otros pernos no funcionarán de manera adecuada y pueden mermar la seguridad de la máquina.

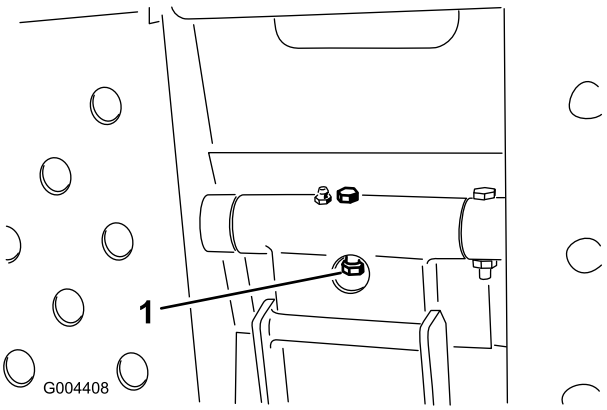

Figura 13

1. Perno de seguridad

La garantía de la línea de vehículos compactos de carga Toro

Garantía limitada de un año

Condiciones y productos cubiertos

The Toro® Company y su afiliado, Toro Warranty Company, bajo un acuerdo entre sí, garantizan conjuntamente que su Producto Toro Dingo ("Producto") está libre de defectos de materiales o mano de obra. Los periodos de tiempo siguientes empiezan en la fecha en que el Producto es entregado al comprador original al por menor:

Productos	Periodo de garantía
Todas las unidades de tracción y accesorios	1 año o 1000 horas de operación, lo que ocurra primero
Todos los motores	2 años

Cuando exista una condición cubierta por la garantía, repararemos el Producto sin coste alguno para usted, incluyendo diagnóstico, mano de obra y piezas.

Instrucciones para obtener asistencia bajo la garantía

Si usted cree que su producto Toro tiene un defecto de materiales o de mano de obra, siga este procedimiento:

1. Póngase en contacto con cualquier Distribuidor Autorizado Dingo para concertar el mantenimiento en sus instalaciones. Para localizar un distribuidor cercano, visite nuestra página web: www.Toro.com. Los clientes de EE.UU. también pueden llamar al 800-348-2424.
2. Lleve el producto y su prueba de compra (recibo o factura de venta) al Distribuidor.

Si por alguna razón usted no está satisfecho con el análisis del Distribuidor o con la asistencia recibida, póngase en contacto con nosotros en la dirección siguiente:

Departamento de Atención al Cliente LCB
Toro Warranty Company
8111 Lyndale Avenue South
Bloomington, MN 55420-1196
Teléfono gratuito: 888-577-7466 (clientes de EE.UU.)
Teléfono gratuito: 877-484-9255 (clientes de Canadá)

Responsabilidades del propietario

Usted debe mantener su Producto Toro siguiendo los procedimientos de mantenimiento descritos en el *Manual del operador*. Dicho mantenimiento rutinario, sea realizado por un distribuidor o por usted mismo, es por cuenta de usted. Las piezas cuya sustitución está prevista como mantenimiento requerido ("Piezas de mantenimiento") están garantizadas hasta la primera sustitución programada de dicha pieza. El no realizar el mantenimiento y los ajustes requeridos puede dar pie a la negación de una reclamación bajo la garantía.

Elementos y condiciones no cubiertos

No todos los fallos o averías de productos que se producen durante el periodo de garantía son defectos de materiales o de mano de obra. Esta garantía expresa no cubre:

- Los fallos o averías del Producto que se producen como consecuencia del uso de piezas de repuesto que no son de Toro, o de la instalación y el uso de accesorios adicionales, modificados o no homologados
- Los fallos del Producto que se producen como resultado de no realizar el mantenimiento y/o los ajustes requeridos
- Los fallos de productos que se producen como consecuencia de la operación del Producto de manera abusiva, negligente o temerario
- Piezas sujetas a consumo en el uso a menos que se demuestre que son defectuosas. Algunas muestras de piezas que se consumen o gastan durante la operación normal del Producto incluyen, pero no se limitan a dientes excavadores, púas, bujías, neumáticos, orugas, filtros, cadenas, etc.
- Fallos producidos por influencia externa. Los elementos que se consideran influencia externa incluyen pero no se limitan a condiciones meteorológicas, prácticas de almacenamiento, contaminación, el uso de refrigerantes, lubricantes, aditivos o productos químicos no homologados, etc.
- Elementos sujetos al desgaste normal. El “desgaste normal" incluye, pero no se limita a, desgaste de superficies pintadas, pegatinas o ventanas rayadas, etc.
- Cualquier componente cubierto por una garantía de fabricante independiente
- Costes de recogida y entrega

Condiciones Generales

La reparación por un Distribuidor Autorizado Toro es su único remedio bajo esta garantía.

Ni The Toro® Company ni Toro Warranty Company son responsables de daños indirectos, incidentales o consecuentes en conexión con el uso de los Productos Toro cubiertos por esta garantía, incluyendo cualquier coste o gasto por la provisión de equipos de sustitución o servicio durante periodos razonables de mal funcionamiento o no utilización hasta la terminación de reparaciones bajo esta garantía.

Algunos estados no permiten exclusiones de daños incidentales o consecuentes, ni limitaciones sobre la duración de una garantía implícita, de manera que las exclusiones y limitaciones arriba citadas pueden no serle aplicables a usted.

Esta garantía le otorga a usted derechos legales específicos; es posible que usted tenga otros derechos que varían de un estado a otro.

Salvo la garantía de emisiones citada a continuación, en su caso, no existe otra garantía expresa. Cualquier garantía implícita de mercantibilidad y adecuación a un uso determinado queda limitada a la duración de esta garantía expresa.

Nota para los residentes de California: Es posible que el Sistema de Control de Emisiones de su Producto esté cubierto por otra garantía independiente que cumpla los requisitos establecidos por la U.S. Environmental Protection Agency (EPA) o el California Air Resources Board (CARB). Las limitaciones horarias estipuladas anteriormente no son aplicables a la Garantía del Sistema de Control de Emisiones. Si desea más información, consulte la Declaración de Garantía de Control de Emisiones de California que se incluye en su Manual del operador o en la documentación del fabricante del motor.

Países fuera de Estados Unidos o Canadá

Los clientes que compraron productos Toro exportados de los Estados Unidos o Canadá deben ponerse en contacto con su Distribuidor Toro para obtener pólizas de garantía para su país, provincia o estado. Si por cualquier razón usted no está satisfecho con el servicio ofrecido por su Distribuidor, o si tiene dificultad en obtener información sobre la garantía, póngase en contacto con el importador Toro. Si fallan todos los demás recursos, puede ponerse en contacto con nosotros en Toro Warranty Company.