Form No. 3357-633 Rev A

Plate-forme TX

Chargeuses utilitaires compactes TX

N° de modèle 22475—Nº de série 270000001 et suivants
N° de modèle 22476—Nº de série 270000001 et suivants

Instructions d'installation

Sécurité

Consignes générales d'utilisation

- Ne modifiez pas la plate-forme et n'utilisez pas de machines non homologuées.
- Assurez-vous que la plate-forme est bien fixée à la machine et en bon état de marche avant de l'utiliser.
- Seul le conducteur de la machine est autorisé à monter sur la plate-forme.
- L'utilisation de la plate-forme est interdite aux personnes non qualifiées.
- Utilisez un équipement de protection individuelle pour les yeux, les pieds, les mains et la tête.
- Avant de faire marche arrière, vérifiez derrière vous que la voie est libre juste derrière la machine et sur sa trajectoire. Soyez particulièrement prudent lorsque vous faites marche arrière.
- Descendez et verrouillez la plate-forme en position de transport quand vous chargez ou déchargez la machine.
- Ne mettez pas les pieds sous la plate-forme.
- Ralentissez avant de tourner. Les virages serrés peuvent entraîner la perte du contrôle de la machine, quel que soit le terrain.
- Ne descendez pas de la plate-forme quand la charge est élevée.
- Gardez mains, pieds, cheveux et vêtements amples à l'écart des pièces en mouvement.
- N'essayez pas de stabiliser la machine en posant le pied à terre.
- N'utilisez pas la plate-forme sur les terrains accidentés.
- La plate-forme ne doit être utilisée que dans des lieux dégagés de tout obstacle proche. Si la machine n'est pas tenue à une distance suffisante des arbres, murs et autres obstacles, la plate-forme peut causer des blessures si vous faites marche arrière sans tenir compte de la géographie du terrain. La machine ne doit être utilisée que dans les zones suffisamment dégagées pour permettre l'utilisation sans risque de la plate-forme.
- Vérifiez que personne ne se trouve dans la zone de travail avant d'utiliser la machine avec la plate-forme. Arrêtez la machine si quelqu'un entre dans la zone de travail.
- Ne dépassez pas la capacité nominale de fonctionnement, car la machine équipée de la plate-forme peut être instable, ce qui peut entraîner la perte de contrôle.

Entretien

- Arrêtez le moteur avant d'entreprendre des entretiens, des réparations, des révisions ou des réglages.
- Gardez les écrous et boulons bien serrés. Maintenez le matériel en bon état de marche et de propreté.
- N'enlevez pas et ne modifiez pas les dispositifs de sécurité. Vérifiez le fonctionnement des systèmes de sécurité avant chaque utilisation.
- Arrêtez et examinez la machine après avoir heurté un obstacle. Effectuez les réparations nécessaires avant de remettre le moteur en marche.
- Pour préserver les normes d'origine, n'utilisez que des pièces de rechange d'origine.

© 2006—The Toro® Company
8111 Lyndale Avenue South
Bloomington, MN 55420

Enregistrez votre produit à www.Toro.com

CE

Traduction du texte d'origine (FR)
Imprimé aux États-Unis.
Tous droits réservés

Autocollants de sécurité et d'instruction

Des autocollants de sécurité et des instructions bien visibles sont placés près de tous les endroits potentiellement dangereux. Remplacez tout autocollant endommagé ou manquant.

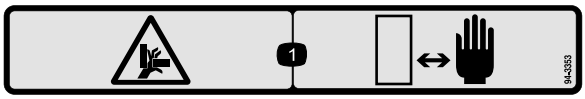

94-3353

1. Risque d'écrasement des mains – n'approchez pas les mains de la zone dangereuse.



58-6520

1. Graisser



112-2744

1. Lisez le *Manuel de l'utilisateur*.
2. Plate-forme verrouillé en position de rangement
3. Soulevez la plate-forme pour déverrouiller.
4. Pour utiliser la plate-forme, abaissez-la à partir de la position déverrouillée.
5. Attention – lisez le *Manuel de l'utilisateur*.
6. Risque de renversement – ne descendez pas de la plate-forme quand la charge est élevée.

Mise en service

Pièces détachées

Reportez-vous au tableau ci-dessous pour vérifier si toutes les pièces ont été expédiées.

Étape	Description	Qté	Utilisation
1	Aucune pièce requise	–	Préparez le groupe de déplacement.
2	Ensemble plate-forme Boulon (1/2 x 1-1/2 pouces) Écrou à embase (1/2 pouce)	1 4 4	Montez la plate-forme.
3	Contrepoids Boulon (1/2 x 1-1/4 pouces) Rondelle	1 4 4	Montez le contrepoids (modèles série TX 500 uniquement).
4	Autocollant 112-2744	1	Posez l'autocollant.
5	Guidon Boulons à embase (5/16 x 3/4 pouce)	1 2	Montez le guidon.

1

Préparation du groupe de déplacement

Aucune pièce requise

Procédure

1. Arrêtez le moteur, abaissez les bras de la chargeuse, serrez le frein de stationnement et enlevez la clé de contact.
2. Lavez la crasse et les débris présents sur la machine.
3. Si vous montez ce kit sur une machine série TX 400, enlevez les contrepoids et leurs fixations de l'arrière et rangez-les en lieu sûr (Figure 1)

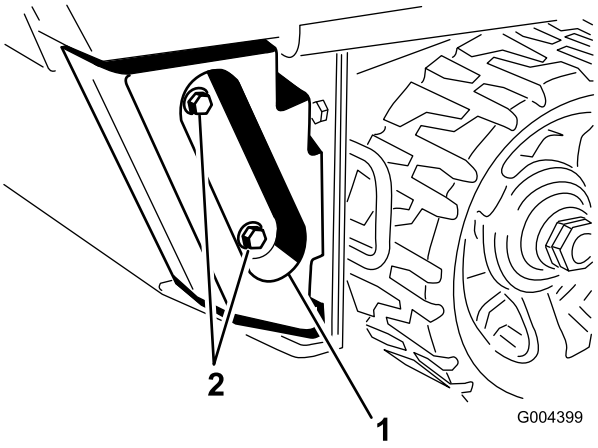

Figure 1

Contrepoids gauche non montré

1. Contrepoids
2. Fixations

2

Montage de la plate-forme

Pièces nécessaires pour cette opération :

1	Ensemble plate-forme
4	Boulon (1/2 x 1-1/2 pouces)
4	Écrou à embase (1/2 pouce)

Procédure

1. Vérifiez et serrez les 2 boulons inférieurs qui fixent le panneau arrière inférieur au châssis (Figure 2).

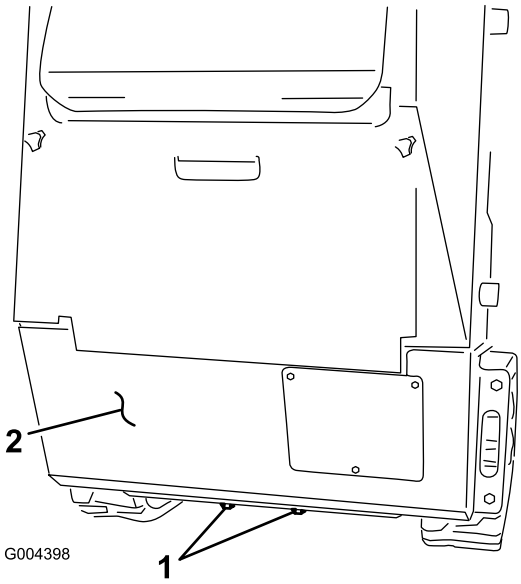

Figure 2

1. Boulons
2. Panneau arrière (**ne pas déposer**)

2. Enlevez l'un après l'autre les 4 boulons et écrous qui fixent les côtés du panneau arrière inférieur au châssis. Mettez les au rebut. Montez des boulons (1/2 x 1-1/2 pouces) neufs en commençant par l'avant pour maintenir l'écartement quand la pression est relâchée sur le panneau arrière (Figure 3).

Important: N'enlevez pas le panneau arrière (Figure 2).

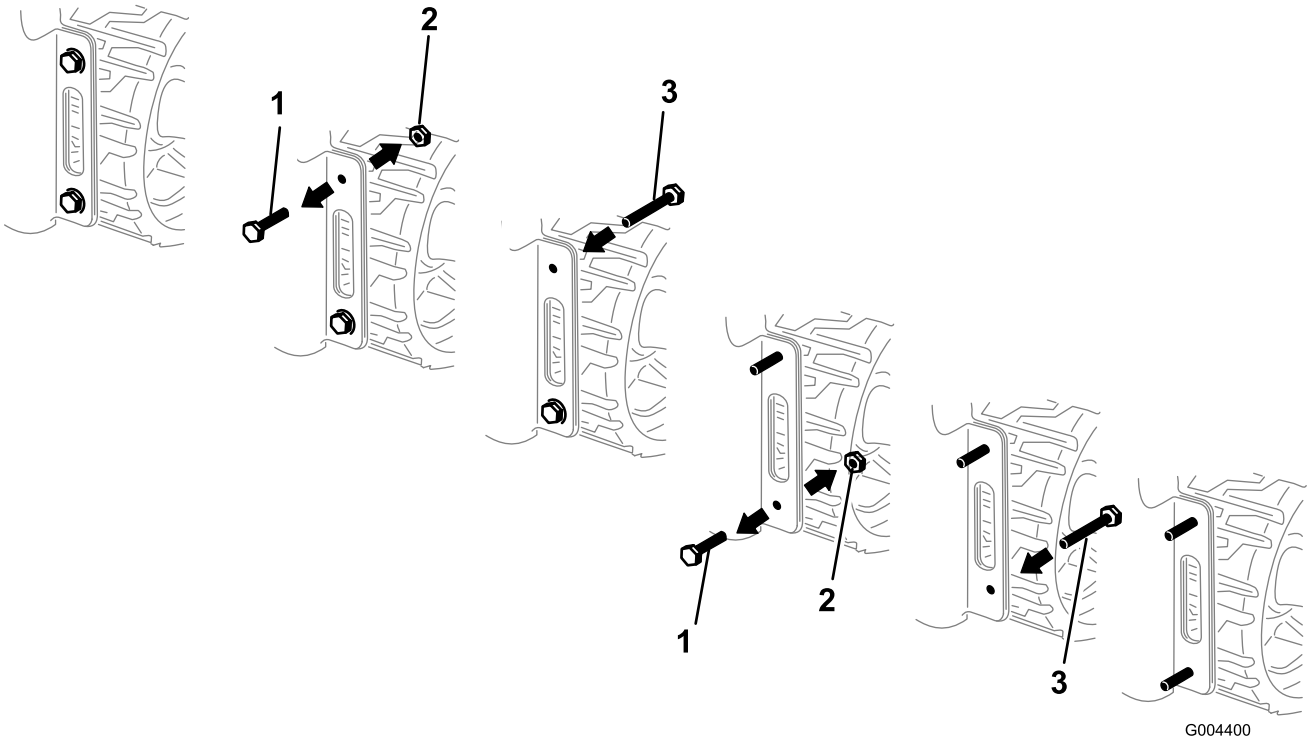

Figure 3

Côté gauche non montré

1. Boulon (2 de chaque côté)
2. Écrou à embase (2 de chaque côté)
3. Boulon (1/2 x 1-1/2 pouces)

Remarque: Figure 3 montre le modèle série TX 500. Le modèle série TX 400 est légèrement différent d'aspect mais est configuré de façon similaire.

3. Tirez la poignée de la plate-forme pour déployer la plate-forme (Figure 4).

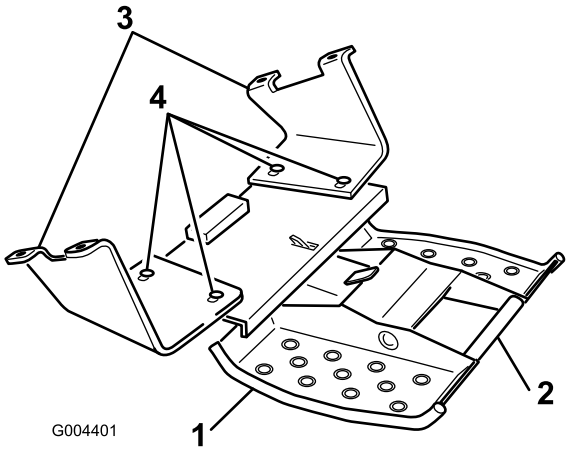

Figure 4

1. Ensemble plate-forme
2. Guidon
3. Support de fixation
4. Desserrez ces boulons

4. Desserrez à la main, sans les enlever, les 4 boulons et écrous qui fixent l'ensemble plate-forme aux supports de montage (Figure 4).
5. Placez les supports de montage sur les 4 boulons (1/2 x 1-1/2 pouces) insérés précédemment et fixez-les avec 4 écrous à embase (1/2 pouce) (Figure 5).

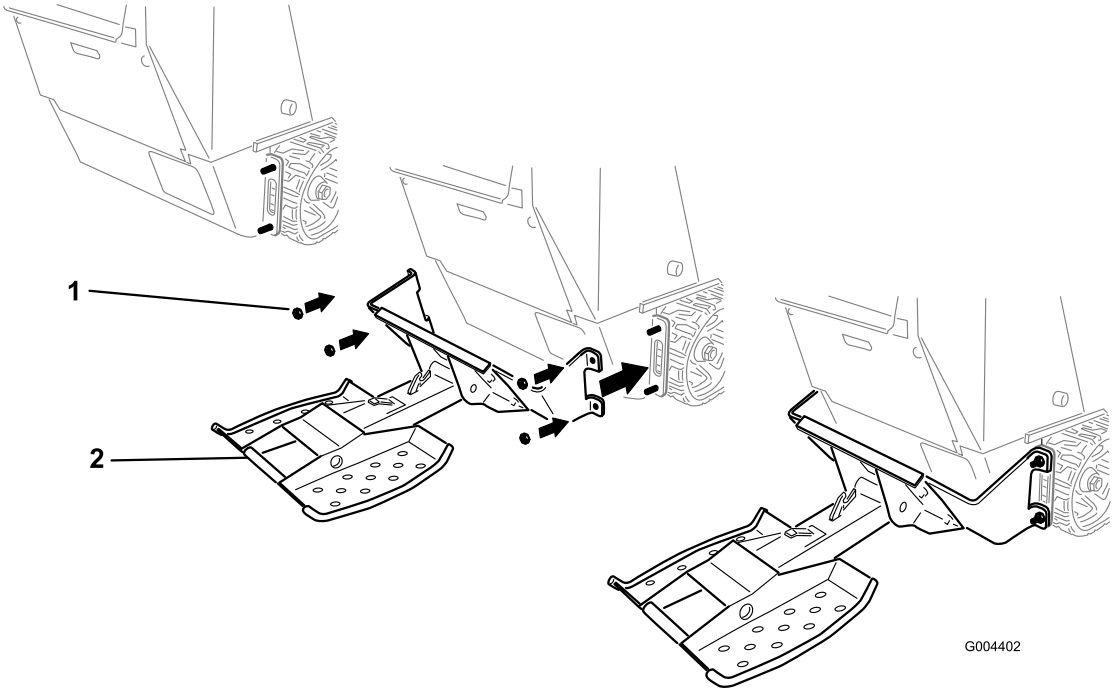

Figure 5

1. Écrou à embase (1/2 pouce)
2. Plate-forme

6. Serrez les écrous à embase entre 91 et 113 Nm (67 et 83 pi-lb).
7. Alignez la plate-forme de sorte à la centrer par rapport à la machine, puis serrez les 4 boulons et écrous qui la fixent aux supports de montage entre 91 et 113 Nm (67 et 83 pi-lb) (Figure 4).

3

Montage du contrepoids (modèles série TX 500 uniquement)

Pièces nécessaires pour cette opération :

1	Contrepoids
4	Boulon (1/2 x 1-1/4 pouces)
4	Rondelle

Procédure

Si vous montez ce kit sur une machine du modèle série TX 500, montez le contrepoids à l'avant de la machine avec 4 boulons (1/2 x 1-1/4 pouces) et rondelles (Figure 6). Appliquez du produit anti-desserrage sur le filetage des boulons avant de les mettre en place. Serrez les boulons entre 73 et 89 Nm (54et 66 pi-lb).

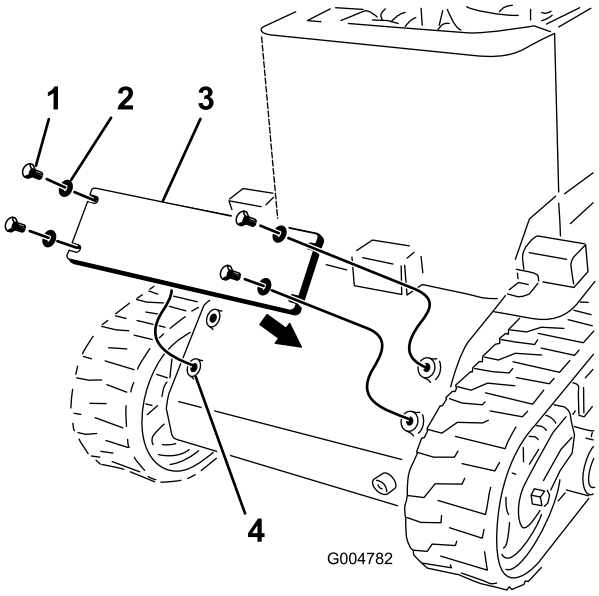

Figure 6

1. Boulon (1/2 x 1-1/4 pouces)
2. Rondelle
3. Contrepoids
4. Trous de montage

4

Pose de l'autocollant

Pièces nécessaires pour cette opération :

1	Autocollant 112-2744

Procédure

1. Nettoyez la surface derrière la commande de déplacement (Figure 7) pour supprimer toute trace de crasse ou de graisse.

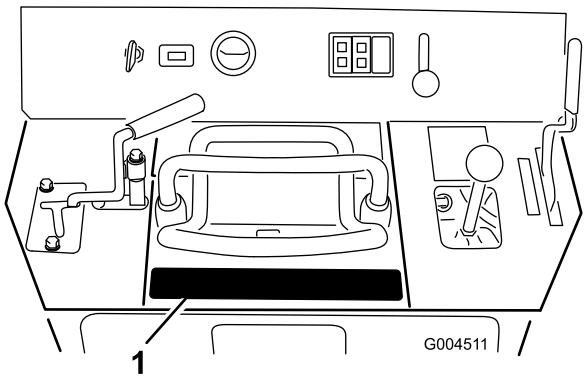

Figure 7

1. Emplacement de l'autocollant

2. Enlevez la pellicule de protection au dos de l'autocollant et collez-le en position (Figure 7).

   Remarque: Pour éviter les bulles d'air sous l'autocollant, collez-le en commençant par le centre et frottez vers l'extérieur.

5

Montage du guidon

Pièces nécessaires pour cette opération :

1	Guidon
2	Boulons à embase (5/16 x 3/4 pouce)

Procédure

1. Enlevez le couvercle d'accès arrière (voir le *Manuel de l'utilisateur* de la machine pour savoir comment procéder).
2. Repérez et percez 2 trous (3/8" de diamètre) sur le panneau de commande, sous le levier des bras de chargeuse, comme illustré à la Figure 8.

   Remarque: Si les trous sont déjà faits, sautez cette étape.

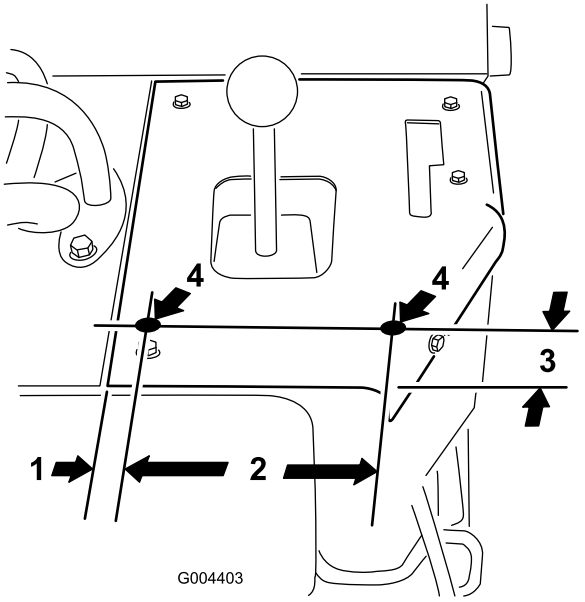

Figure 8

1. 55/64 pouce
2. 5-3/4 pouces
3. 2 pouces
4. Percez des trous de 3/8" de diamètre

3. Fixez la poignée au panneau de commande avec 2 boulons à embase (5/16 x 3/4 pouce) montés par l'intérieur (Figure 9).

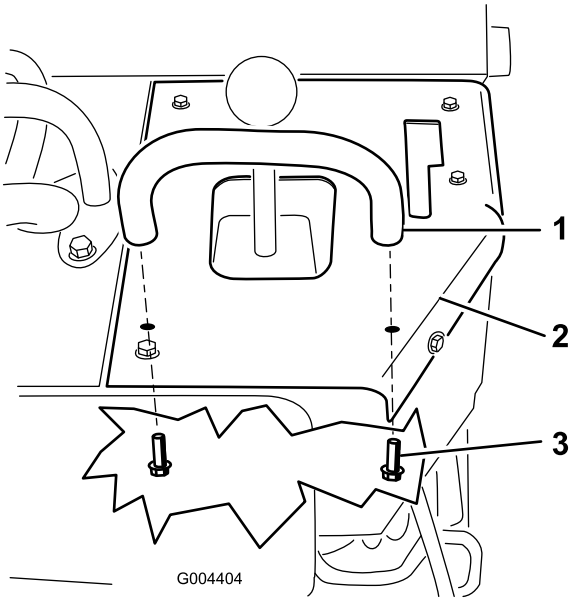

Figure 9

1. Guidon
2. Panneau de commande
3. Boulon à embase (5/16 x 3/4 pouce)

4. Remettez le couvercle d'accès arrière en place.

Utilisation

Si vous descendez de la plate-forme alors qu''une lourde charge est levée, la machine risque de basculer en avant d'un coup et de vous blesser et/ou de tomber sur des personnes qui se tiennent à côté.

Ne descendez pas de la plate-forme quand la charge est élevée.

À moins de transporter des charges ou des outils lourds, la plate-forme chargée d'une personne alourdit l'arrière de la machine.

Sur les pentes, gardez toujours le côté lourd de la machine en amont.

Vous risquez de perdre l'équilibre et de vous blesser gravement en tombant de la plate-forme.

Ne manipulez pas les commandes, à moins d'avoir les deux pieds sur la plate-forme et les deux mains posées sur les poignées.

Pliage/dépliage de la plate-forme

Pour replier la plate-forme, tirez sur l'arrière et poussez-la vers la machine (Figure 10). Lorsque le verrou touche la plaque de montage, la plate-forme coulisse dans le tube et se bloque en place.

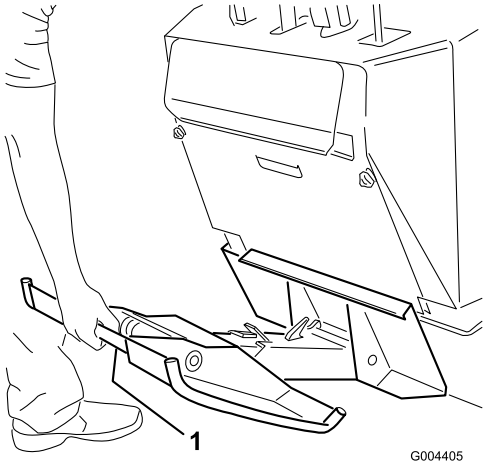

Figure 10

Pour déplier la plate-forme, tirez dessus jusqu'à ce que le verrou se débloque, puis sortez-la et abaissez-la (Figure 11).

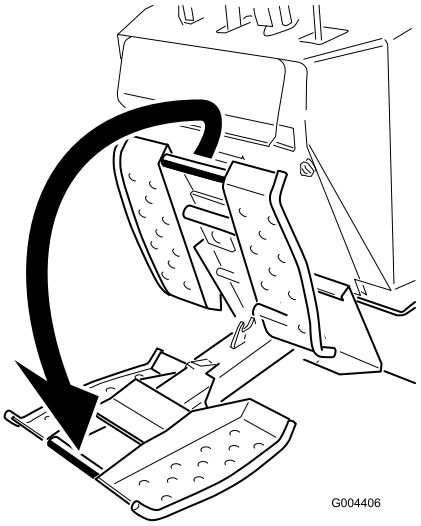

Figure 11

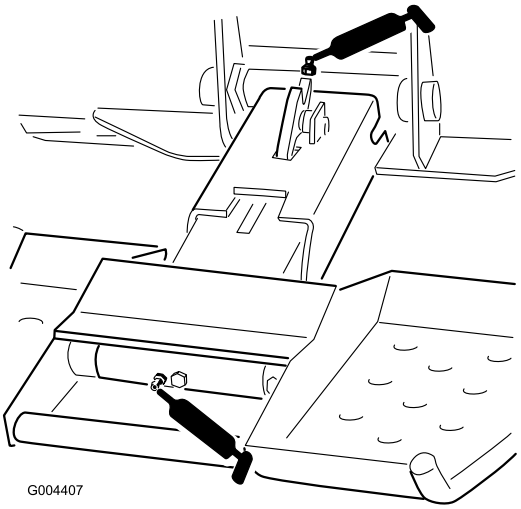

Figure 12

Utilisation de la plate-forme

Pour utiliser la plate-forme, montez dessus avant de mettre la machine en marche. Arrêtez complètement la machine et serrez le frein de stationnement avant de descendre de la plate-forme. Servez-vous de la barre de référence et de la poignée pour vous stabiliser quand vous vous trouvez sur la plate-forme.

Entretien

Graissage de la plate-forme

Graissez tous les pivots toutes les 8 heures de fonctionnement et immédiatement après chaque lavage.

Type de graisse : universelle.

1. Abaissez les bras de chargeuse et arrêtez le moteur. Enlevez la clé de contact.
2. Nettoyez les graisseurs à l'aide d'un chiffon.
3. Raccordez une pompe à graisse à chaque graisseur (Figure 12).
4. Injectez de la graisse dans les graisseurs jusqu'à ce qu'elle commence à ressortir (environ 3 injections).
5. Essuyez tout excès de graisse.

Contrôle du boulon de cisaillement

Toutes les 8 heures de fonctionnement, vérifiez que le boulon de cisaillement (Figure 13) ne présente pas d'usure, de fissures ou de dommages. Remplacez-le s'il est endommagé.

Important: Utilisez toujours des boulons de cisaillement et écrous de rechange Toro d'origine. Les boulons d'autres marques ne conviennent pas et peuvent rendre la machine dangereuse.

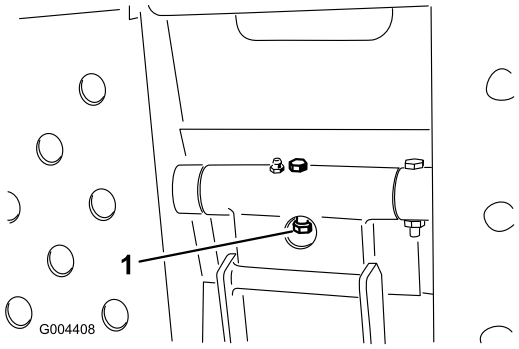

Figure 13

1. Boulon de cisaillement

La garantie de la gamme de chargeuses utilitaires compactes Toro

Garantie limitée d'un an

Conditions et produits couverts

La société The Toro® Company et sa filiale, la société Toro Warranty, en vertu de l'accord passé entre elles, certifient conjointement que votre produit Dingo Toro (le "Produit") ne présente aucun défaut de matériau ni vice de fabrication. Les périodes de garantie suivantes commencent à la date de réception du Produit par l'acheteur :

Produits	Période de garantie
Tous les groupes de déplacement et accessoires	Tous les ans ou toutes les 1000 heures de fonctionnement, la première échéance prévalant
Tous les moteurs	2 ans

Lorsqu'une condition couverte par la garantie existe, nous nous engageons à réparer le Produit gratuitement, frais de diagnostic, pièces et main-d'œuvre compris.

Comment faire intervenir la garantie ?

Si vous pensez que votre produit Toro présente un défaut de fabrication ou de matériau, procédez comme suit :

1. Demandez à un concessionnaire ou réparateur Dingo agréé de prendre en charge votre produit. Pour trouver le concessionnaire le plus proche, consultez notre site web à www.Toro.com. Les clients américains peuvent aussi téléphoner au 800-348-2424.
2. Lorsque vous vous rendez chez le réparateur, apportez le produit et une preuve d'achat (reçu).

Si, pour une raison quelconque, vous n'êtes pas satisfait du diagnostic de votre réparateur ou des conseils prodigués, n'hésitez pas à nous contacter à l'adresse suivante :

LCB Customer Service Department
Toro Warranty Company
8111 Lyndale Avenue South
Bloomington, MN 55420-1196
Numéro vert : 888-577-7466 (aux États-Unis)
Numéro vert : 877-484-9255 (au Canada)

Responsabilités du propriétaire

Votre produit Toro doit être entretenu en suivant les procédures d'entretien décrites dans le *Manuel de l'utilisateur*. Cet entretien courant est à vos frais, qu'il soit effectué par vous ou par un concessionnaire. Les pièces à remplacer dans le cadre de l'entretien courant ("Pièces de rechange") seront couvertes par la garantie jusqu'à la date du premier remplacement prévu. Ne pas effectuer les entretiens et réglages requis peut constituer un motif de rejet d'une déclaration au titre de la garantie.

Ce que la garantie ne couvre pas

Les défaillances ou anomalies de fonctionnement survenant au cours de la période de garantie ne sont pas toutes dues à des défauts de matériaux ou des vices de fabrication. Cette garantie expresse ne couvre pas :

- Les défaillances du Produit dues à l'utilisation de pièces qui ne sont pas d'origine ou au montage et à l'utilisation d'accessoires ajoutés, modifiés ou non approuvés
- Les défaillances du Produit dues au non-respect du programme d'entretien et/ou des réglages requis
- Les défaillances du Produit dues à une utilisation abusive, négligente ou dangereuse
- Les pièces non durables, sauf si elles sont défectueuses. Par exemple, les pièces consommées ou usées durant le fonctionnement normal du Produit, notamment, mais pas exclusivement dents d'excavation, louchets, bougies, pneus, chenilles, filtres, chaînes, etc.
- Les défaillances dues à une influence extérieure. Les éléments constituant une influence extérieure comprennent, sans y être limités, les conditions atmosphériques, les pratiques de remisage, la contamination, l'utilisation de liquides de refroidissement, lubrifiants, additifs ou produits chimiques, etc. non agréés.
- Les éléments sujets à usure normale. L'usure normale comprend, mais pas exclusivement, l'usure des surfaces peintes, les autocollants ou vitres rayés, etc.
- Toute pièce couverte par une garantie fabricant séparée
- Les frais de prise à domicile et de livraison.

Conditions générales

La réparation par un réparateur Toro agréé est le seul dédommagement auquel cette garantie donne droit.

La société The Toro® Company et la société Toro Warranty déclinent toute responsabilité en cas de dommages secondaires ou indirects liés à l'utilisation des produits Toro couverts par cette garantie, notamment quant aux coûts et dépenses encourus pour se procurer un équipement ou un service de substitution durant une période raisonnable pour cause de défaillance ou d'indisponibilité en attendant la réparation sous garantie.

L'exclusion de la garantie des dommages secondaires ou indirects, ou les restrictions concernant la durée de la garantie implicite, ne sont pas autorisées dans certains états et peuvent donc ne pas s'appliquer dans votre cas.

Cette garantie vous accorde des droits spécifiques, auxquels peuvent s'ajouter d'autres droits qui varient selon les états.

Il n'existe aucune autre garantie expresse, à part la garantie spéciale du système antipollution, le cas échéant. Toutes les garanties implicites de qualité marchande et d'aptitude à l'emploi sont limitées à la durée de la garantie expresse.

Note à l'intention des résidents de l'état de Californie : Le système antipollution de votre Produit peut être couvert par une garantie séparée répondant aux exigences de l'agence américaine de défense de l'environnement (EPA) ou de la direction californienne des ressources atmosphériques (CARB). Les limitations d'heures susmentionnées ne s'appliquent pas à la garantie du système antipollution. Pour de plus amples détails, reportez-vous à la Déclaration de garantie de conformité à la réglementation antipollution de Californie figurant dans votre Manuel de l'utilisateur ou dans la documentation du constructeur du moteur.

Autres pays que les États-Unis et le Canada

Pour les produits Toro exportés des États-Unis ou du Canada, demandez à votre distributeur (concessionnaire) Toro la police de garantie applicable dans votre pays, région ou état. Si, pour une raison quelconque, vous n'êtes pas satisfait des services de votre distributeur, ou si vous avez du mal à vous procurer les informations de garantie, adressez-vous à l'importateur Toro. En dernier recours, adressez-vous à la société Toro Warranty.