Form No. 3357-634 Rev A

Piattaforma TX

Caricatori polifunzionali compatti TX

Nº del modello 22475—Serie n. 270000001 e superiori
Nº del modello 22476—Serie n. 270000001 e superiori

Istruzioni per l'installazione

Sicurezza

Funzionamento generale

- Non modificate la piattaforma e non utilizzatela su macchine non approvate.
- Verificate che la piattaforma sia collegata correttamente alla macchina ed in perfetto stato di funzionamento prima di utilizzarla.
- Solo all'operatore è consentito sostare sulla piattaforma.
- Non permettere a operatori non addestrati di utilizzare la piattaforma.
- Indossate adeguati dispositivi di protezione personale per gli occhi, i piedi, le mani e il capo.
- Prima di fare marcia indietro, guardare indietro e in basso, assicurandosi che il percorso sia libero. Utilizzate la massima cautela durante la marcia idietro.
- Smontate e fissate la piattaforma nella posizione per il trasporto quando caricate e scaricate la macchina.
- Non inserire mai i piedi sotto la piattaforma.
- Rallentate prima di eseguire curve. Le curve strette possono causare la perdita di controllo della macchina su qualsiasi terreno.
- Non scendete dalla piattaforma quando il carico è sollevato.
- Tenete le mani, i piedi, i capelli e gli indumenti svolazzanti a distanza da tutte le parti mobili.
- Non cercate di stabilizzare l'unità motrice mettendo un piede per terra.
- Non fate funzionare la piattaforma su terreni accidentati e irregolari.
- Utilizzate la piattaforma in aree libere da ostacoli nelle immediate vicinanze dell'operatore. Il mancato rispetto di un'adeguata distanza da alberi, muri e altre barriere può essere causa di lesioni se, quando la piattaforma si arresta o gira durante la retromarcia, l'operatore non fa attenzione all'ambiente circostante. Utilizzate l'attrezzatura solo in aree con uno spazio libero sufficiente per consentire all'operatore di manovrare la piattaforma in sicurezza.
- Prima di azionare l'unità motrice della piattaforma, verificare che l'area sia sgombra da persone. Fermare l'unità motrice se qualcuno entra nell'area di lavoro.
- Non superare la capacità operativa nominale, poiché l'unità motrice collegata alla piattaforma potrebbe diventare instabile, con conseguente perdita del controllo.

Manutenzione

- Fermate il motore prima di eseguire qualsiasi intervento di assistenza, riparazione, manutenzione o regolazione.
- Mantenere dadi e bulloni ben serrati. Mantenere l'attrezzatura pulita e in buone condizioni operative.
- Non manomettere i dispositivi di sicurezza. Verificare che i sistemi di sicurezza siano in perfette condizioni prima di ogni utilizzo.
- Se si colpisce un oggetto, arrestare la macchina e verificare se è stata danneggiata. Prima di ripartire, eseguire le riparazioni necessarie.
- Usate soltanto ricambi originali per garantire il mantenimento degli standard iniziali.

© 2006—The Toro® Company
8111 Lyndale Avenue South
Bloomington, MN 55420

Registrate il vostro prodotto presso
www.Toro.com

CE

Traduzione dell'originale (IT)
Stampato negli USA
Tutti i diritti sono riservati

Adesivi di sicurezza e informativi

Gli adesivi di sicurezza e di istruzione sono chiaramente visibili, e sono affissi accanto a zone particolarmente pericolose. Sostituite gli adesivi danneggiati o smarriti.

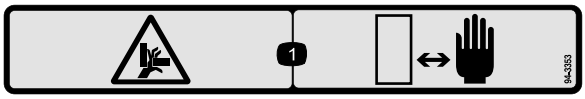

94-3353

1. Pericolo di schiacciamento delle mani. Tenete le mani a distanza di sicurezza.



58-6520

1. Ingrassare



112-2744

1. Leggete il *Manuale dell'operatore.*
2. Piattaforma bloccata nella posizione di deposito.
3. Sollevare la piattaforma per sbloccarla.
4. Abbassare la piattaforma dalla posizione di sblocco per metterla in funzione.
5. Avvertenza. Leggete il *Manuale dell'operatore*.
6. Pericolo di ribaltamento. Non scendere dalla piattaforma quando il carico è sollevato.

Preparazione

Parti sciolte

Verificate che sia stata spedita tutta la componentistica, facendo riferimento alla seguente tabella.

Operazione	Descrizione	Qté	Uso
1	Non occorrono parti	–	Preparazione dell'unità motrice
2	Assemblaggio della piattaforma Bullone (1/2 x 1-1/2 pollici) Dado a testa flangiata (1/2 pollice)	1 4 4	Installazione della piattaforma
3	Contrappeso Bullone (1/2 x 1-1/4 pollici) Rondella	1 4 4	Installazione del contrappeso (solo unità motrici serie TX 500).
4	Adesivo 112-2744	1	Applicazione dell'adesivo
5	Stegola Bulloni a testa flangiata (5/16 x 3/4 pollice)	1 2	Montaggio della stegola

1

Preparazione dell'unità motrice

Non occorrono parti

Procedura

1. Spegnere il motore, abbassare i bracci della pala caricatrice, innestare il freno di stazionamento e togliere la chiave di accensione.
2. Lavate l'unità motrice eliminando perfettamente lo sporco e i corpi estranei.
3. Per installare il kit su una unità motrice della serie TX 400, rimuovete i contrappesi e i loro dispositivi di fissaggio dal retro dell'unità motrice e conservateli in un posto sicuro (Figura 1)

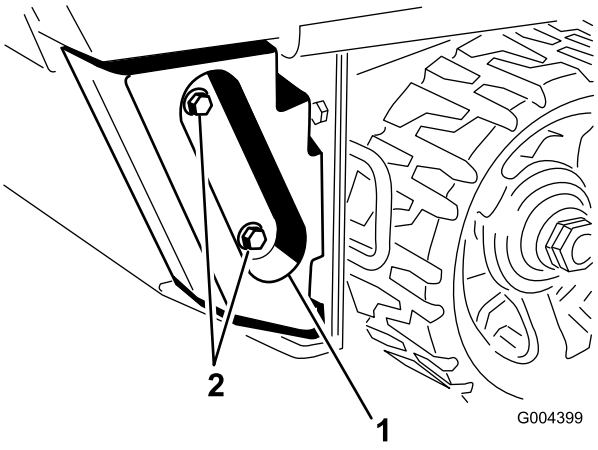

Figura 1

Il contrappeso sinistro non compare nell'illustrazione.

1. Contrappeso
2. Dispositivi di fissaggio

2

Installazione della piattaforma

Parti necessarie per questa operazione:

1	Assemblaggio della piattaforma
4	Bullone (1/2 x 1-1/2 pollici)
4	Dado a testa flangiata (1/2 pollice)

Procedura

1. Verificate e serrate i due bulloni inferiori per fissare il pannello inferiore posteriore al telaio (Figura 2).

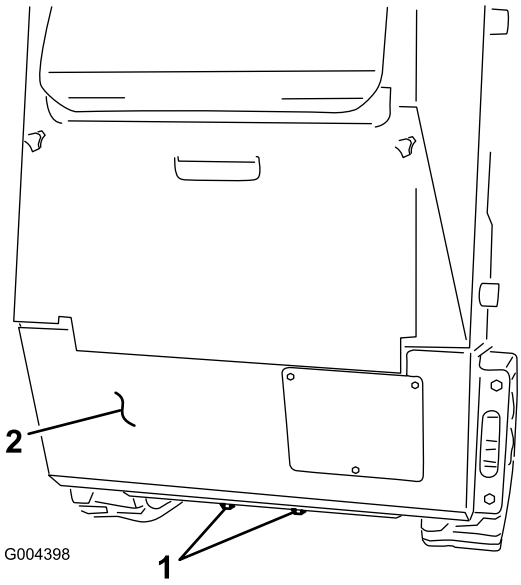

Figura 2

1. Bulloni
2. Pannello posteriore (**non rimuovere**)

2. Togliere e gettare uno alla volta i 4 bulloni e dadi che fissano i laterali del pannello inferiore posteriore al telaio e sostituire ciascuno di essi con un nuovo bullone (1/2 x 1-1/2 pollici) montato dalla parte anteriore per mantenere stabile lo spazio durante il rilascio della pressione sul pannello posteriore (Figura 3).

Importante: Non togliete il pannello posteriore (Figura 2).

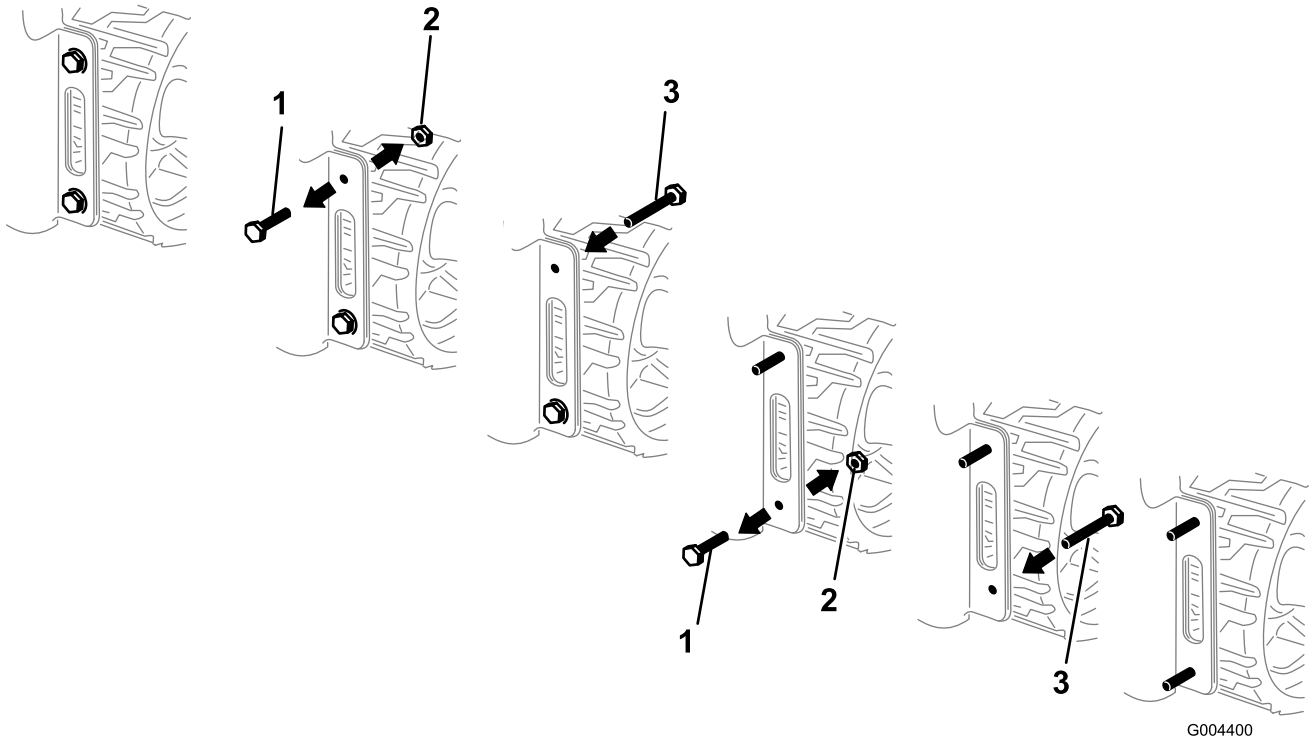

Figura 3

Il lato sinistro non compare nell'illustrazione

1. Bullone (2 su ogni lato)
2. Dado a testa flangiata (2 su ogni lato)
3. Bullone (1/2 x 1-1/2 pollici)

Nota: Figura 3 mostra una unità motrice serie TX 500. Se avete una unità motrice serie TX 400, l'aspetto sarà leggermente differente ma potrà essere configurata nello stesso modo.

3. Afferrate la stegola della piattaforma e sollevatela per distendere la piattaforma (Figura 4).

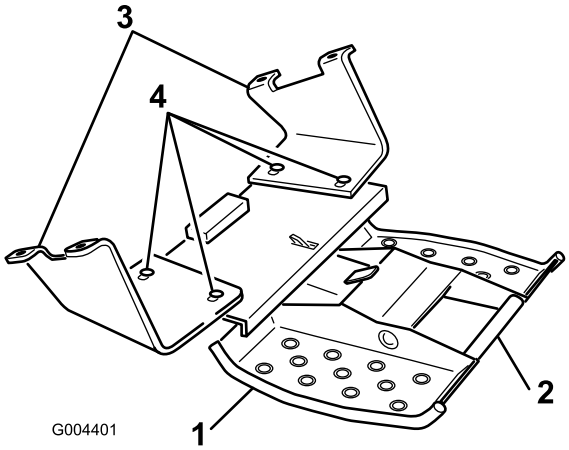

Figura 4

1. Assemblaggio della piattaforma
2. Stegola
3. Staffa di montaggio
4. Allentate questi bulloni

4. Allentate manualmente, ma non togliete, i 4 bulloni e i dadi che fissano il gruppo della piattaforma alle staffe di montaggio (Figura 4).
5. Montate le staffe di montaggio nei 4 bulloni(1/2 x 1-1/2 pollici) precedentemente inseriti e fissatele con 4 dadi a testa flangiata(1/2 pollice) (Figura 5).

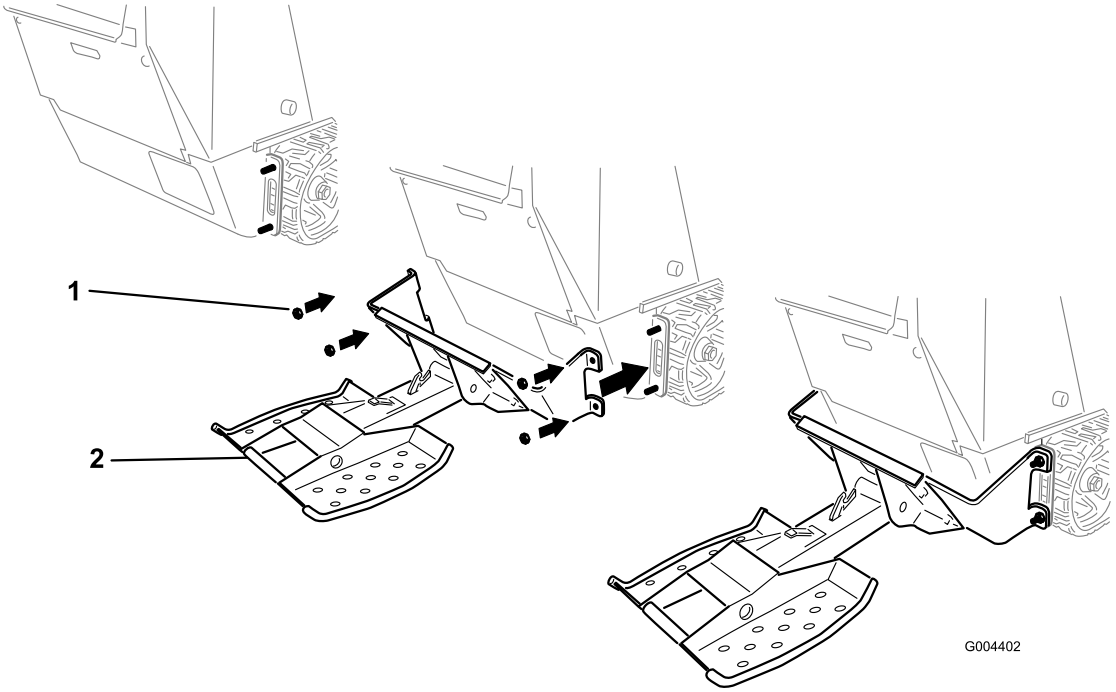

Figura 5

1. Dado a testa flangiata (1/2 pollice)
2. Piattaforma

6. Serrate i dadi flangiati ad un valore compreso tra 91 e 113 Nm.
7. Centrate la piattaforma sulla macchina, quindi serrate i 4 bulloni e dadi in modo da fissare il gruppo della piattaforma alle staffe di monbtaggio ad un valore compreso tra 91 e 113 Nm (Figura 4).

3

Installazione del contrappeso (solo Unità motrici serie TX 500)

Parti necessarie per questa operazione:

1	Contrappeso
4	Bullone (1/2 x 1-1/4 pollici)
4	Rondella

Procedura

Per l'installazione del kit su una unità motrice serie TX 500, montate il contrappeso sulla parte anteriore dell'unità motrice utilizzando i 4 bulloni (1/2 x 1-1/4 pollici) e le rispettive rondelle (Figura 6). Spalmate un preparato di bloccaggio della filettatura dei bulloni prima di montarli. Serrate i bulloni a 73 - 89 Nm.

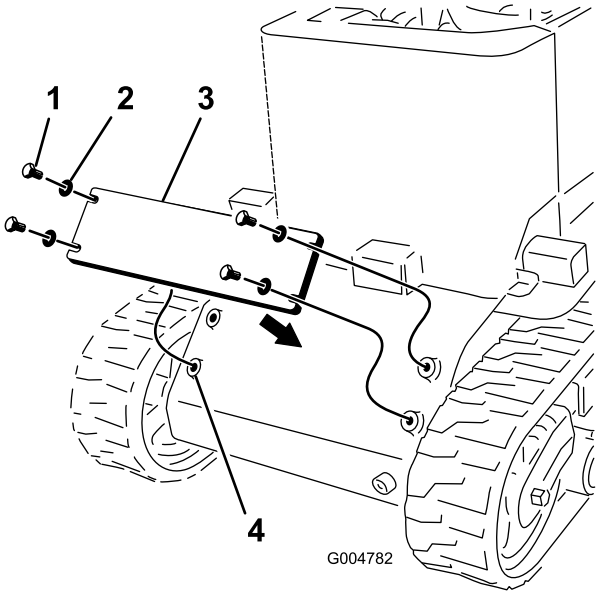

Figura 6

1. Bullone (1/2 x 1-1/4 pollici)
2. Rondella
3. Contrappeso
4. Fori di montaggio

4

Applicazione dell'adesivo

Parti necessarie per questa operazione:

1	Adesivo 112-2744

Procedura

1. Pulite dietro il controllo della trazione (Figura 7) eliminando ogni residuo di sporco o di grasso.

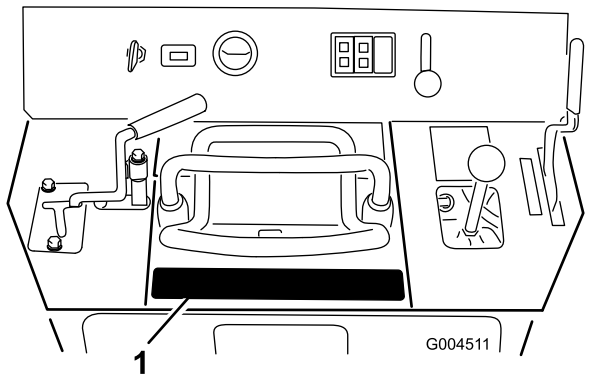

Figura 7

1. Posizione dell'adesivo

2. Separate l'adesivo dalla parte posteriore e applicatelo nella posizione indicata (Figura 7).

   Nota: Per evitare la formazione di bolle d'aria sotto l'adesivo, fate aderire per prima la parte centrale, quindi premete verso i bordi.

5

Montaggio della stegola

Parti necessarie per questa operazione:

1	Stegola
2	Bulloni a testa flangiata (5/16 x 3/4 pollice)

Procedura

1. Aprite il portello di accesso posteriore; per le istruzioni, consultate il *Manuale dell'operatore*.
2. Individuate e praticate 2 fori (con un diametro di 3/8 di pollice) sulla plancia sotto la leva dei bracci, come nell' Figura 8.

   Nota: Se i fori sono già presenti, passate alla voce successiva.

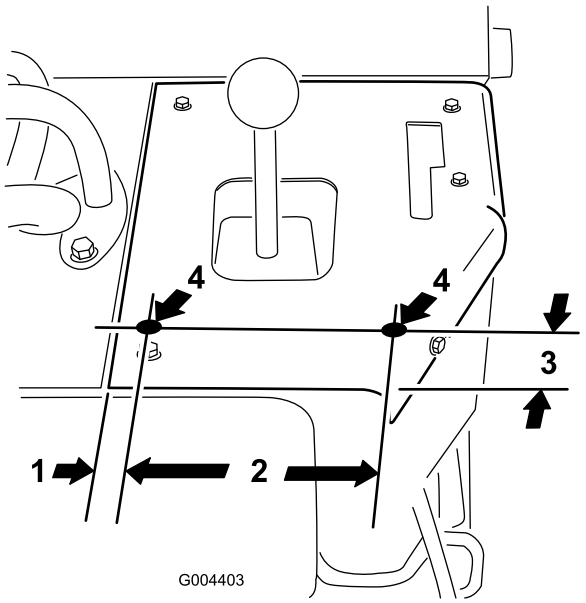

Figura 8

1. 55/64 pollice
2. 5-3/4 pollici
3. 5 cm
4. Praticate dei fori con un diametro di 3/8 pollice.

3. Fissate la stegola alla plancia con 2 dadi a testa flangiata(5/16 x 3/4 pollice) montati dall'interno (Figura 9).

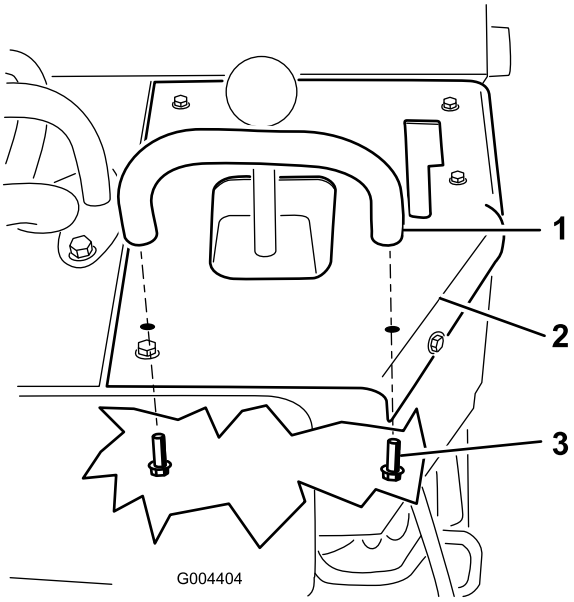

Figura 9

1. Stegola
2. Plancia
3. Bullone a testa flangiata (5/16 x 3/4 pollice)

4. Montate il portello di accesso posteriore.

Funzionamento

Se scendete dalla piattaforma con un carico pesante sollevato, la macchina potrebbe inclinarsi rapidamente in avanti, con il rischio di ferire o pungere gli astanti.

Non scendete dalla piattaforma quando il carico è sollevato.

A meno che non stiate trasportando carichi o accessori pesanti, la piattaforma con operatore rende la parte posteriore della macchina il lato pesante.

Mantenete sempre il lato pesante della macchina in alto quando vi trovate su una pendenza.

Potreste cadere dalla piattaforma e subire gravi lesioni.

Non modificate i comandi a meno che non abbiate entrambi i piedi sulla piattaforma e le mani sulle stegole.

Piegatura e apertura della piattaforma

Per piegare la piattaforma, sollevatene la parte posteriore e fatela oscillare in direzione dell'unità motrice (Figura 10). Quando il fermo viene a contatto con la piastra di appoggio, la piattaforma scivola all'interno del tubo e si blocca saldamente.

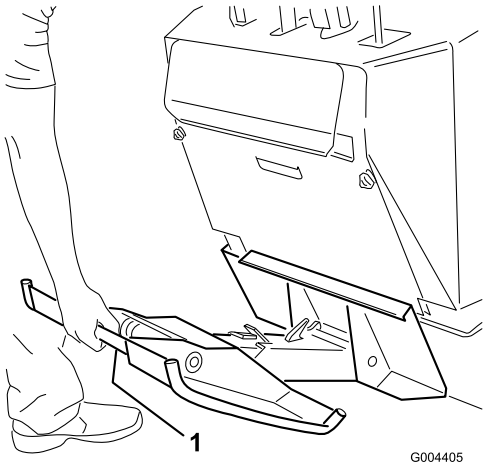

Figura 10

Per aprire la piattaforma, sollevatela fino a quando il fermo si sblocca, quindi fatela oscillare verso l'esterno e verso il basso (Figura 11).

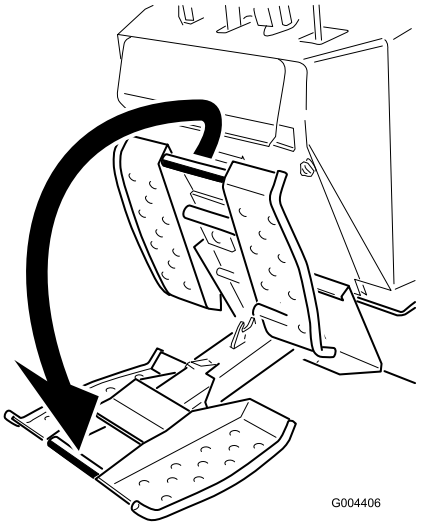

Figura 11

Utilizzo della piattaforma

Salite sulla piattaforma prima di avviare la macchina. Fermate completamente la macchina e inserite il freno di stazionamento prima di scendere dalla piattaforma. Reggetevi alla barra di riferimento e alla stegola per mantenervi stabili sulla piattaforma in movimento.

Manutenzione

Ingrassaggio della piattaforma

Lubrificate tutte le guarnizioni dei perni ogni 8 ore di funzionamento e subito dopo ogni lavaggio.

Tipo di grasso: Grasso universale.

1. Abbassate i bracci del caricatore e spegnete il motore. Togliete la chiave.
2. Pulite i raccordi d'ingrassaggio con un cencio.
3. Collegate ad ogni raccordo d'ingrassaggio un ingrassatore a pressione (Figura 12).

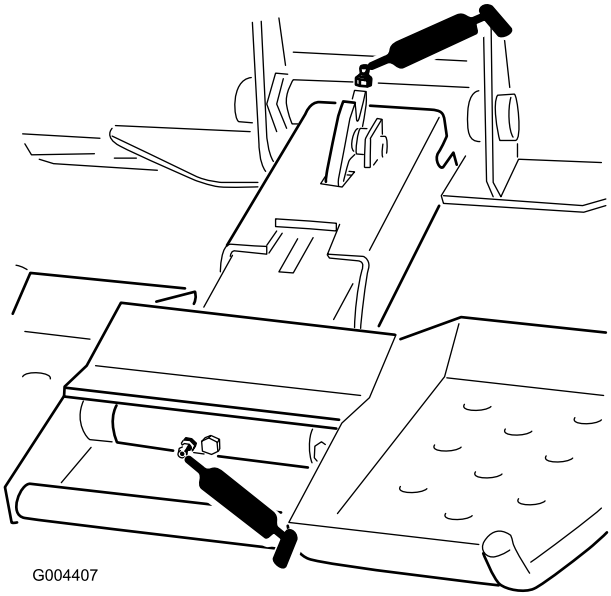

Figura 12

4. Pompate del grasso negli ingrassatori finché non inizia a fuoriuscire (circa 3 applicazioni).
5. Tergete il grasso superfluo.

Verifica del bullone di sicurezza

Verificate che il bullone di sicurezza (Figura 13) non sia usurato, crepato o danneggiato ogni 8 ore di servizio. Se è danneggiato, sostituitelo.

Importante: Utilizzate esclusivamente Toro bulloni e dadi di ricambio originali. Gli altri bulloni non funzionano correttamente e possono compromettere le condizioni di sicurezza.

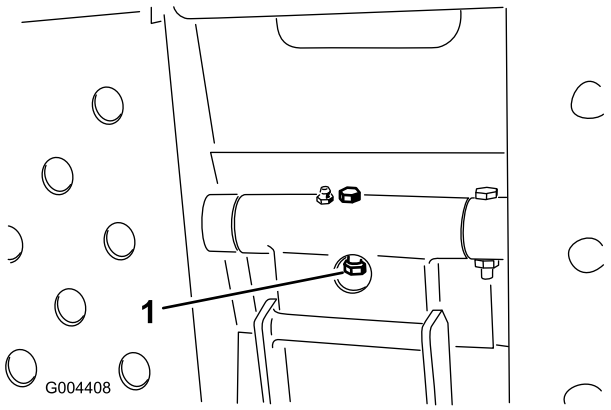

Figura 13

1. Bullone di sicurezza

Garanzia Toro sulla linea di caricatori polifunzionali compatti

Garanzia limitata di un anno

Condizioni e prodotti coperti

The Toro® Company e la sua affiliata, Toro Warranty Company, ai sensi del presente accordo tra di loro siglato, garantiscono che il vostro Prodotto Dingo Toro (il "Prodotto") è esente da difetti di materiale e lavorazione. Le durate della garanzia di seguito indicate si intendono a decorrere dalla data di consegna del Prodotto all'acquirente iniziale:

Prodotti	Periodo di garanzia
Tutte le trattrici e gli accessori	1 anno o 1000 ore di servizio, optando per il periodo più breve
Tutti i motori	2 anni

Nei casi coperti dalla garanzia, provvederemo alla riparazione gratuita del Prodotto, ad inclusione di diagnosi, manodopera e componenti.

Istruzioni per ottenere il servizio in garanzia

Se credete che il vostro prodotto Toro contenga un difetto di materiali o lavorazione, osservate la seguente procedura.

1. Contattate un Centro Assistenza Autorizzato Dingo per concordate la manutenzione presso il Centro. Per individuare il Centro Assistenza più vicino a voi, consultate il nostro sito all'indirizzo www.Toro.com. I clienti statunitensi possono anche telefonare al numero 800-348-2424.
2. Consegnate il prodotto e la prova di acquisto (scontrino di acquisto) al Centro Assistenza.

Se per qualsiasi motivo non siete soddisfatti dell'analisi del vostro Centro Assistenza o del servizio fornito, siete pregati di contattarci:

LCB Customer Service Department
Toro Warranty Company
8111 Lyndale Avenue South
Bloomington, MN 55420-1196
Numero verde: 888-577-7466 (per clienti statunitensi)
Numero verde: 877-484-9255 (per clienti canadesi)

Responsabilità del proprietario

Il proprietario deve mantenere il prodotto Toro in conformità alle procedure di manutenzione riportate nel *Manuale dell'operatore*. Tale manutenzione ordinaria, sia essa eseguita da un rivenditore o da voi stessi, è a vostro carico. I componenti che devono essere sostituiti come parte delle normali procedure di manutenzione ("Componenti soggetti a Manutenzione") sono coperti da garanzia fino al momento previsto per la loro sostituzione. La mancata esecuzione della manutenzione e delle regolazioni previste può rendere nullo il reclamo in garanzia.

Articoli e condizioni non coperti da garanzia

Non tutte le avarie o i guasti che si verificano durante il periodo di garanzia sono difetti di materiale o lavorazione. Quanto segue è escluso dalla presente espressa garanzia.

- Avaria del prodotto risultante dall'utilizzo di parti di ricambio non originali Toro o dal montaggio e utilizzo di parti aggiuntive, modificate o accessori non approvati.
- Avarie del prodotto risultanti dalla mancata esecuzione della manutenzione e/o delle regolazioni previste.
- Avarie risultanti dall'utilizzo del Prodotto in maniera errata, negligente o incauta.
- Le parti consumate dall'uso, salvo quando risultino difettose. I seguenti sono alcuni esempi di parti di consumo che si usurano durante il normale utilizzo del prodotto: denti di scavo, punzoni, candele, pneumatici, cingoli, filtri, catene, ecc.
- Avarie provocate da cause esterne. I seguenti sono alcuni esempi di cause esterne: condizioni atmosferiche, metodi di rimessaggio, contaminazione; utilizzo di refrigeranti, lubrificanti, additivi o prodotti chimici non autorizzati, ecc.
- "Normale usura" degli articoli. I seguenti sono alcuni esempi di "normale usura": superfici verniciate consumate, adesivi o finestrini graffiati, ecc.
- Qualsiasi componente coperto da una garanzia a parte del produttore
- Spese di ritiro e consegna

Condizioni generali

La riparazione da parte di un Centro Assistenza Toro autorizzato è l'unico rimedio previsto dalla presente garanzia.

Né The Toro® Company né Toro Warranty Company sono responsabili di danni indiretti, incidentali o consequenziali in merito all'utilizzo dei prodotti Toro coperti dalla presente garanzia, ivi compresi costi o spese per apparecchiature sostitutive o assistenza per periodi ragionevoli di avaria o di mancato utilizzo in attesa della riparazione ai sensi della presente garanzia.

In alcuni stati non è permessa l'esclusione di danni incidentali o consequenziali, né limitazioni sulla durata di una garanzia implicita; di conseguenza, nel vostro caso le suddette esclusioni e limitazioni potrebbero non essere applicabili.

La presente garanzia concede diritti legali specifici; potreste inoltre godere di altri diritti, che variano da uno stato all'altro.

Ad eccezione della garanzia sulle emissioni, citata di seguito, se pertinente, non vi sono altre espresse garanzie. Tutte le garanzie implicite di commerciabilità e idoneità all'uso sono limitate alla durata della presente garanzia esplicita.

Nota per i residenti in California: Il Sistema di Controllo delle Emissioni presente sul vostro Prodotto può essere coperto da garanzia a parte, rispondente ai requisiti stabiliti dall'Environmental Protection Agency (EPA) degli Stati Uniti e/o dall'Air Resources Board (CARB) della California. Le limitazioni di cui sopra, in termini di ore, non sono applicabili alla garanzia del Sistema di Controllo delle Emissioni. I particolari sono riportati nella dichiarazione della Garanzia sul Controllo delle Emissioni dello stato della California, stampata nel manuale dell'operatore o nella documentazione del costruttore del motore.

Paesi oltre gli Stati Uniti e il Canada

I clienti acquirenti di Prodotti Toro esportati dagli Stati Uniti o dal Canada devono contattare il proprio Distributore (Concessionario) Toro per ottenere le polizze di garanzia per il proprio paese, regione o stato. Se per qualsiasi motivo non siete soddisfatti del servizio del vostro Distributore o avete difficoltà nell'ottenere informazioni sulla garanzia, siete pregati di rivolgervi all'importatore Toro. Se tutti i rimedi falliscono, è possibile contattare la Toro Warranty Company.