TORO®

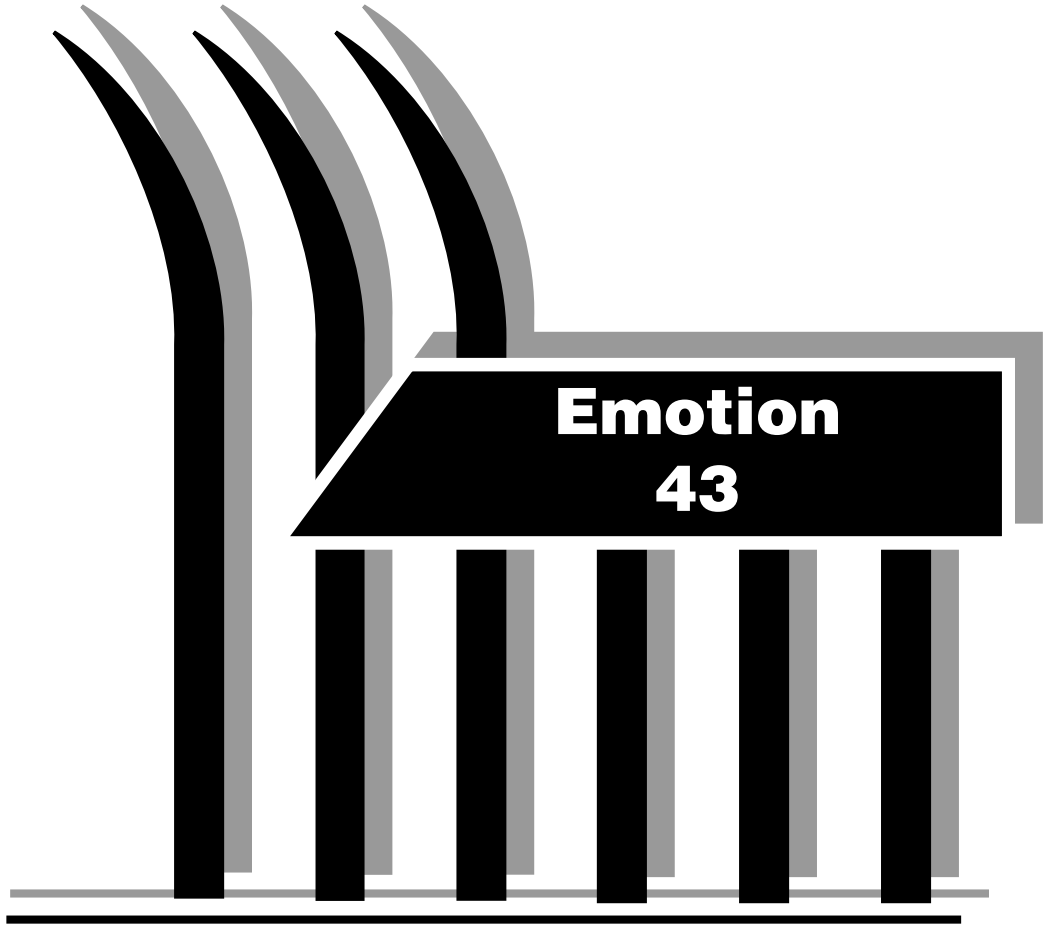

Model

TORO 21025, 21026, 21027
BC43D; BC43DA; BC43DA-E

Serial-No.: 400 000 & up

D **Gebrauchsanleitung**

GB **Operator's manual**

F **Mode d'emploi**

NL **Gebruiksaanwijzing**

D	Allgemeines	4
GB	General	5
F	Généralités	5
NL	Algemeen	5
D	Sicherheit	8
GB	Safety	10
F	Sécurité	12
NL	Veiligheid	14
D	Montage und Inbetriebnahme	16
GB	Assembly and Start-up	17
F	Assemblage et mise en service	17
NL	Montage en ingebruikname	17
D	Betrieb	24
GB	Operation	25
F	Fonctionnement	25
NL	Werking	25









D	Wartung und Pflege	32
GB	Maintenance and Upkeep	33
F	Entretien et maintenance	33
NL	Onderhoud en reiniging	33



D	Ersatzteile und Fehlersuche	42
GB	Spare Parts and Troubleshooting	43
F	Pièces de rechange et dépistage des dérangements	43
NL	Reserveonderdelen en storingen opsporen	43

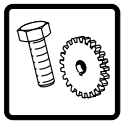

D	Tips für die Rasenpflege	48
GB	Hints on Tending the Lawn	49
F	Conseils pour les soins de votre pelouse	50
NL	Tips voor de gazonverzorging	51



TORO 21025; BC43D

ohne Radantrieb
without AutoMatic-Drive-System
sans accionnement des rouesi
zonder wielaandrijving



TORO 21026; BC43DA
TORO 21027; BC43DA-E
mit AutoMatic Drive System
with AutoMatic-Drive-System
avec accionnement des roues (AutoMatic Drive System)
met wielaandrijving (AutoMatic Drive System)



D

1 Allgemeines

1.1 Einleitung

1.2 Bestimmungen über zeitliche Beschränkungen des Mähbetriebes.

1.3 Technische Daten

1.1 Einleitung

Der TORO Rasenmäher wurde nach den neuesten technischen und physiologischen Gesichtspunkten unter Berücksichtigung der geltenden Sicherheitsvorschriften konstruiert.
Der Recycler® - Mäher ist durch seine spezielle Ausrüstung in der Lage, Gras und Blätter mehrmals zu zerkleinern. Dieses sehr feine Schnittgut wird vom Rasenmäher wieder in den Rasen eingebracht.
Lesen Sie die Gebrauchsanleitung sorgfältig durch und machen Sie sich mit den Sicherheits-, Montage-, Bedienungs- und Wartungsanweisungen vertraut.
Der TORO Rasenmäher ist für die private Nutzung im Haus- und Hobbygarten vorgesehen. Als Rasenmäher für den privaten Haus- und Hobbygarten werden solche angesehen, deren jährliche Benutzung i.d.R. 50 Stunden nicht übersteigt und die vorwiegend für die Pflege von Gras- oder Rasenflächen verwendet werden, nicht jedoch in öffentlichen Anlagen, Parks, Sportstätten usw. und an Straßen sowie in der Land- und Forstwirtschaft.
Die Einhaltung der TORO Gebrauchsanleitung ist Voraussetzung für den ordnungsgemäßen Gebrauch des Rasenmähers. Die Gebrauchsanleitung enthält auch die Betriebs-, Wartungs- und Instandhaltungsbedingungen.

Sicherheit

Arbeitssicherheits-Symbol, dieses Symbol finden Sie bei allen Arbeitssicherheits-Hinweisen, bei denen Verletzungsgefahr für Personen besteht. Diese Hinweise müssen unbedingt beachtet werden. Die Arbeitssicherheits-Hinweise sollten auch an andere Benutzer weitergegeben werden. Die allgemeingültigen Sicherheits- und Unfallverhütungsvorschriften müssen ebenfalls berücksichtigt werden.

Achtungs-Hinweis, dieses Symbol kennzeichnet die Punkte, die besonders zu beachten sind um Beschädigungen oder Zerstörung des Gerätes zu verhindern.

GB

1 General

1.1 Introduction

1.2 Regulation on Time Limits for the Operation of Lawn Mowers.

1.3 Technical Data

1.1 Introduction

The TORO lawn mower has been designed according to the latest technical and physiological aspects with due regard to the safety regulations in force.
With its special equipment the Recycler® -Mower can cut up grass and leaves several times. This superfine-cut material will be sprinkled into the lawn by the mower.
Read the instructions for use carefully and familiarize yourself with the instructions on safety, assembling, operation and maintenance.
The TORO lawn mower has been designed for the private use in the garden. Lawn mowers for the private garden are units which are - as a rule - in use for not more than 50 hours per year, and which are mainly used for the tending of patches of grass and lawns; they are, however, not to be used in public gardens, parks, sports fields etc. and not on roadsides nor in the agriculture and forestry.
The observance of the instructions for use enclosed by TORO is a prerequisite for the proper use of the lawn mower. The instructions for use also enclose the conditions of operation, maintenance and upkeep.

Safety



On-the-job safety symbol, this symbol you will find with all on-the-job safety instructions dealing with danger of personal injury. It is imperative to observe these instructions. The on-the-job safety instructions should be passed on to other users as well. The general regulations for safety and prevention of accidents must also be observed.



Warning sign, this symbol marks the points which are to be taken special notice of in order to avoid damaging or destroying the unit.

F

1 Généralités

1.1 Introduction

1.2 Spécifications concernant les restrictions de la tonte du gazon

1.3 Caractéristiques techniques générales

1.1 Introduction

La tondeuse à gazon de TORO a été construite selon les aspects techniques et physiologiques les plus modernes tenant compte des prescriptions de sécurité existantes.
Grâce à son équipement particulier, la tondeuse à gazon Recycler® est en mesure de couper herbes et feuilles plusieurs fois. Cette matière de coupe très fine est ramenée à la pelouse par la tondeuse à gazon.
Lisez attentivement le mode d´emploi et familiarisez-vous avec les instructions de sécurité, d´assemblage, de service et d´entretien.
La tondeuse à gazon de TORO est destinée à l´utilisation privée dans le jardin particulier ou de loisirs. Ce sont ces tondeuses à gazon dont l´utilisation annuelle n´excède pas 50 heures en règle générale et qui sont particulièrement utilisées pour les soins de gazon ou pelouses, mais qui ne sont pas utilisées dans des lieux publics, des parcs, des terrains de sport etc. et non plus au bord des rues ou dans l´agriculture et l´exploitation forestière, qui passent pour des tondeuses à gazon destinées à l´utilisation privée dans les jardins particuliers et de loisirs.
L´observation du mode d´emploi de TORO ci-joint est la condition pour une utilisation conforme aux règles de la tondeuse à gazon.
Le mode d´emploi contient aussi les conditions du fonctionnement, de l´entretien et du maintien en bon état.

Sécurité



Symbole pour la sécurité au travail, vous trouverez ce symbole à côté de toutes les instructions concernant la sécurité au travail si des personnes pouvaient être blessées. Il faut absolument que vous observiez ces instructions. Les instructions concernant la sécurité au travail devraient aussi être données à d´autres utilisateurs. De plus, il faut observer les prescriptions de sécurité et les instructions préventives contre les accidents universellement reconnues.



Symbole pour l´attention, ce symbole marque les points qu´il faut observer en particulier pour éviter l´endommagement ou la destruction de la machine.

NL

1 Algemeen

1.1 Inleiding

1.2 Voorschriften over de tijdsbeperkingen bij het maaien

1.3 Technische gegevens

1.1 Inleiding

De TORO gazonmaaier werd volgens de nieuwste technische en fysiologische richtpunten bij inachtneming van de geldende veiligheidsvoorschriften gecontroleerd.
De recycler-maaimachine is door zijn speciale uitrusting in staat om gras en bladeren meedere keren te verkleinen. Dit zeer fijne maaiprodukt wordt door de gazonmaaier weer in het gazon ingebracht.
Lees de gebruiksaanwijzing zorgvuldig door en maakt u zich vertrouwd met de veiligheids-, montage-, bedienings- en onderhoudsaanwijzingen,
De TORO gazonmaaier is bestemd voor privégebruik in de huis- en hobbytuin. Als gazonmaaier voor de particuliere huis- en hobbytuin worden gazonmaaiers beschouwd, die jaarlijks over het algemeen niet meer dan 50 uur worden gebruikt en overwegend voor het bijhouden van gras- of gazonvlakken worden gebruikt, niet echter in openbare gelegenheden zoals parken, sportaccommodaties enz. en langs wegen alsmede in de land- en bosbouw.
Het naleven van de door TORO bijgevoegde gebruiksaanwijzing is een voorwaarde voor een correct gebruik van de gazonmaaier. De gebruiksaanwijzing bevat ook bedrijfs-, onderhouds/ en instandhoudingsvoorwaarden.

Veiligheid



Arbeidsveiligheidssymbool, dit symbool vindt u bij alle arbeidsveiligheidsinstructies, waarbij gevaar voor letsel bij personen bestaat. Deze instructies moeten steeds worden nageleefd. De arbeidsveiligheidsinstructies dienen ook aan andere gebruikers te worden doorgegeven. De algemeen geldende veiligheids- en ongevallenpreventievoorschriften moeten eveneens in acht worden genomen.



Attentie-aanwijzing, dit symbool duidt de punten aan, waarop de aandacht speciaal dient te worden gevestigd om beschadigingen of vernieling van het apparaat te voorkomen.

(D) **EG-Konformitätserklärung**

(F) **Déclaration de conformité CE**

(GB) **EC Declaration of Conformity**

(NL) **EG conformiteitsverklaring**

Wir/We/Nous/Wij

Roth Motorgeräte GmbH & Co., Stuifenstraße 48, D-74385 Pleidelsheim

erklären, daß die Maschine / declare that the machine / déclaron que la machine / verklaren dat de machine

"Rasenmäher, handgeführt mit Verbrennungsmotor (EN 836)" / "Lawnmower, walk behind with combustion engine (EN836" / "Tondeuse à conducteur à pied et à moteur combustion (EN 836)" / "Grasmaaier, met de hand gevoerd met verbrandingsmotor (EN 836)"

Typ / Typ / Type / Typ:	**TORO 21025, 21026, 21027** **BC43D; BC43DA; BC43DA-E**
Schnittbreite / Cuttingwidth / Largeur de coup / Snijvlakte:	**43 cm**
Drehzahl / motor-speed **/** Tours-minute **/** Teorental**:**	**3000 min^{-1}**
Leistung / output **/** Puissance **/** Vermogen**:**	**2,7 kW**

mit folgenden EG-Richtlinen übereinstimmt / conforms to the specifications of the following EC directives / et conforme aux spécification des directives CE suivants / met volgende EG-richtlijnen overeenstemt:
98/37/EG, 89/336/EWG, 84/538/EWG, 2000/14/EG

gegebenenfalls angewendete Normen / where appropriate applied standards / le cas échéant, standards appliqués / Indien nodig toegepaste normen **EN 836, EN ISO 14982**

Angewandtes Konformitätsbewertungsverfahren / conformity assessment procedure followed / la procédure appliquée pour l'évaluation de la conformité / Toegepaste conformiteitsbeoordelingsmethode: **Anhang VI**

Gemessener Schallleistungspegel / measured sound power level / le niveau de puissance acoustique mesuré / Gemeten geluidsvermogenniveau: **95 dB(A)**

Garantierter Schallleistungspegel / guaranteed sound power level / e niveau de puissance acoustique garanti / Gegarandeerd geluidsvermogenniveau: **96 dB(A)**

Aufbewahrung der technischen Unterlagen / storage of the technical documents / Conservation des documents techniques / Bewaring van de technische documenten: **Roth Motorgeräte GmbH, Stuifenstrasse 48, D-74385 Pleidelsheim**

Pleidelsheim 01.03.2006

Harry Fehrmann Geschäftsführer / Manager
Gérant / Bedrijfsleider

(D)

1.2 Bestimmungen über zeitliche Beschränkungen des Mähbetriebes.

Der Betrieb von Rasenmähern ist regional unterschiedlich gesetzlich geregelt.
Über Bestimmungen und regionale Einschränkungen, vor allem zum Schutz der Mittagsruhe oder besonders empfindlicher Gebiete, gibt die zuständige Behörde gerne Auskunft.

1.3 Technische Daten

Motortyp:	4-takt -Motor B&S Quantum		
Leistung:	2,7 kW		
Motordrehzahl:	3000 min^{-1}		
Schwingungen am Holm a_{hw}:	15 m/sec^2 (gemessen nach pr EN 1033)		
Tankvolumen:	1,1 Liter		
Ölvolumen:	0,6 Liter		
Gewicht:	21025; BC43D 31 kg	21026; BC43DA 33 kg	21027; BC43DA-E 34 kg
Abmessungen :	L x B x H = 97 x 48 x 56 cm (zusammengelegt)		

GB

1.2 Regulation on Time Limits for the Operation of Lawn Mowers.

The regulations on the operation of lawn mowers vary from one region to another. The competent authority will be pleased to inform you on regulations and regional restrictions, especially as to the protection of the period of quiet after lunch or of very sensitive areas (e. g. nature reserves),

1.3 Technical Data

motor type:	4-cycle -Motor B&S Quantum		
output:	2,7 kW		
motor speed:	3000 min^{-1}		
handle bar a_{hw}:	15 m/sec^2 (measured in accordance with pr EN 1033)		
tank volume:	1.1 liters		
oil volume:	0.6 liters		
weight:	21025; BC43D 31 kg	21026; BC43DA 33 kg	21027; BC43DA-E 34 kg
dimensions :	L x W x H = 97 x 48 x 56 cm (folded up)		

F

1.2 Spécifications concernant les restrictions de la tonte du gazon

Dans les différentes régions, le fonctionnement de tondeuses à gazon est réglé différemment par la loi.
L´autorité compétente vous informera volontiers sur les ordonnances et les restrictions régionales, surtout en ce qui concerne la protection de la sieste ou des régions particulièrement sensibles.

1.3 Caractéristiques techniques générales

Type de moteur:	Moteur quatre temps B&S Quantum		
Puissance:	2,7 kW		
Tours-minute du moteur:	3000 min^{-1}		
Vibrations au mancheron a_{hw}:	15 m/sec^2 (mesurées selon pr EN 1033)		
Volume du réservoir:	1,1 litres		
Volume d'huile:	0,6 litre		
Poids:	21025; BC43D 31 kg	21026; BC43DA 33 kg	21027; BC43DA-E 34 kg
Dimensions:	Longueur x largeur x hauteur = 97 x 48 x 56 cm (repliée)		

NL

1.2 Voorschriften ten aanzien van tijdsbeperkingen bij het maaien.

Het gebruik van gazonmaaiers is regionaal aan verschillende wettelijke voorschriften onderworpen.
Ten aanzien van voorschriften en regionale beperkingen, met name ten aanzien van het naleven van de middagsrust im bijzonder gevoelige gebieden, verstrekt het bevoegde gezag gaarne informatie.

1.3 Technische gegevens

Motortype:	4-takt -motor B&S Quantum		
Vermogen:	2,7 kW		
Motortoerental:	3000 min^{-1}		
Trillingen aan de duwstang a_{hw}:	15 m/sec^2 (gemeten conform pr EN 1033)		
Tankvolume:	1,1 liter		
Olievolume:	0,6 liter		
Gewicht:	21025; BC43D 31 kg	21026; BC43DA 33 kg	21027; BC43DA-E 34 kg
Afmetingen:	l x b x h = 97 x 48 x 56 cm (opgevouwen)		

D

2 Sicherheit

2.1 Allgemeine Hinweise

2.2 Bestimmungsgemäße Verwendung

2.3 Nicht bestimmungsgemäße Verwendung

2.4 Vorbereiten für den sicheren Betrieb

2.5 Sicherheit beim Betrieb

2.6 Sicherheit bei Wartung und Lagerung

2.7 Symbolverzeichnis

2.1 Allgemeine Hinweise

1. Die Anleitung sorgfältig durchlesen. Machen Sie sich mit den Bedienelementen und dem sachgemäßen Gebrauch des Gerätes vertraut.
2. Kinder sowie Personen, die mit der Gebrauchsanleitung nicht vertraut sind dürfen Rasenmäher nicht bedienen. Die örtlich geltende Altersbeschränkungen für den Betrieb des Gerätes einhalten.
3. Mäher nicht in unmittelbarer Nähe von Personen, insbesondere von Kindern und Haustieren in Betrieb nehmen.
4. Der Bediener ist für Schädigungen Dritter und deren Eigentum verantwortlich.

2.2 Bestimmungsgemäße Verwendung

Der Rasenmäher dient ausschließlich zum Pflegen von Gras- und Rasenflächen im Privat- und Hobbygarten. Jede darüber hinausgehende Verwendung gilt als nicht bestimmungsgemäß. Für hieraus resultierende Schäden haftet die Toro Company nicht.

2.3 Nicht bestimmungsgemäße Verwendung

Der Mäher darf nicht eingesetzt werden zum Schneiden von Büschen, Hecken und Sträuchern, zum Schneiden vom Rankgewächsen oder Rasen auf Dachbepflanzungen oder in Balkonkästen und zum Reinigen (Absaugen, Wegblasen, Schneeräumen) von Gehwegen und als Häcksler zum Zerkleinern von Baum- und Heckenabschnitten.
Der Mäher darf ebenfalls nicht als Antriebsaggregat für andere Arbeitswerkzeuge und Werkzeugsätze verwendet werden.

2.4 Vorbereitungen für den sicheren Betrieb

1. Beim Mähen immer festes Schuhwerk und lange Hosen tragen. Nicht mit offenen Sandalen oder barfuß mähen.
2. Die zu mähende Fläche ist vorher sorgfältig zu untersuchen und Gegenstände die weggeschleudert werden können z.B. Steine, Stöcke, Drähte, Knochen und dergleichen, sind zu entfernen.
3. Kraftstoff ist äußerst feuergefährlich.

- Kraftstoff nur in einem dafür zugelassenen Behälter aufbewahren.
- Kraftstofftank nur im Freien befüllen; während des Befüllens nicht rauchen.
- Kraftstoff nur vor dem Anlassen des Motors einfüllen. Bei laufendem bzw. heißem Motor darf der Tankverschluß nicht geöffnet oder Benzin nachgefüllt werden.
- Falls Benzin übergelaufen ist, darf der Motor nicht gestartet werden, bevor das Gerät von der Stelle entfernt worden ist, an der das Benzin ausgelaufen ist. Vermeiden Sie jegliches Risiko, bis sich die Benzindämpfe verflüchtigt haben.
- Sämtliche Verschlüsse von Kraftstoffbehältern wieder fest zudrehen.

4. Defekte Schalldämpfer ersetzen.
5. Vor Inbetriebnahme Sichtkontrolle durchführen und Messerbalken, Messerbefestigungsschrauben und Schneideinheiten auf Verschleiß und Beschädigung kontrollieren.

   Abgenutzte oder schadhafte Messer und Schrauben immer satzweise austauschen, um die Auswuchtung zu erhalten.
6. Zur Vermeidung von Brand- oder Überhitzungsgefahr ist der Bereich um die Motorhaube und die Lufteinlassschlitze von Gras, Blättern oder sonstigen Verschmutzungen frei zu halten.

2.5 Sicherheit beim Betrieb

1. Motor nicht in geschlossenen Räumen laufen lassen. Vergiftungsgefahr durch Kohlenmonoxid
2. Nur bei Tageslicht oder guter Beleuchtung mähen.
3. Kein nasses Gras mähen.
4. Beim Mähen auf steilem Gelände auf sicheren Stand achten.
5. Im Schrittempo mähen, nicht rennen.
6. Mähen Sie immer quer zum Hang, niemals Auf- oder Abwärts.
7. Vorsicht bei Richtungsänderungen an Hängen.
8. Nicht Mähen an extrem steilen Hängen.
9. Vorsicht beim Rückwärtsbewegen oder Ziehen des Rasenmähers.
10. Mäher abschalten, wenn der Rasenmäher zum Überqueren von Flächen außerhalb des Rasens gekippt werden muß sowie beim Transport des Gerätes zur Mähfläche und zurück.
11. Den Rasenmäher niemals mit defekten Sicherheitsvorrichtungen, wie beispielsweise Prallschutz und/oder Grasfangvorrichtungen, betreiben.
12. Reglereinstellungen am Motor nicht verändern und Motor nicht überdrehen.
13. Vor dem Anlassen des Motors alle Messer- und Antriebskupplungen lösen.
14. Beim Anlassen bzw. Einschalten des Motors sind alle Anweisungen zu befolgen und darauf zu achten, daß sich die Füße in einem Sicherheitsabstand von den Mähmessern befinden.
15. Rasenmäher beim Anlassen bzw. Einschalten des Motors nicht schrägstellen, es sei denn, der Motor muß zum Anlassen in Kippstellung gebracht werden. In diesem Fall darf das Gerät nicht stärker als unbedingt nötig schräggestellt werden, und zwar darf nur der Teil gekippt werden, der in die vom Bediener abgewandte Richtung zeigt.
16. Beim Starten des Motors vom Grasauswurf fernhalten.
17. Hände und Füße niemals an oder unter rotierende Teile führen. Von der Auswurföffnung Abstand halten.
18. Rasenmäher nicht mit laufendem Motor anheben oder tragen.
19. Motor abstellen und Zündkerzenstecker in folgenden Fällen abziehen:

- vor dem Entfernen von Verstopfungen bzw. Zusetzungen im Auswurfkanal
- vor der Durchführung von Inspektions-, Reinigungs- oder sonstigen Arbeiten am Rasenmäher;
- nachdem der Rasenmäher auf einen Fremdkörper gestoßen ist. Untersuchen Sie den Rasenmäher auf Beschädigungen und führen Sie vor dem erneuten Starten und der Wiederinbetriebnahme des Rasenmähers die erforderlichen Reparaturen durch
- bei starkem Vibrieren des Gerätes (unverzüglich überprüfen).

20. Motor vor dem Verlassen des Mähers und vor jedem Nachfüllen von Kraftstoff immer abstellen.

2.6 Sicherheit bei Wartung und Lagerung

1. Sorgen Sie dafür, daß alle Muttern, Bolzen und Schrauben fest angezogen sind, um einen sicheren Betriebszustand des Gerätes zu gewährleisten.
2. Wenn sich Benzin im Kraftstofftank befindet, darf der Mäher auf keinen Fall an einem Ort abgestellt werden, wo Gefahr besteht, daß sich Benzindämpfe durch offene Flammen oder Funken entzünden könnten.
3. Mäher erst nach dem Abkühlen des Motors in einem geschlossenen Raum unterstellen.
4. Zur Vermeidung von Brandgefahr ist der Bereich von Motor, Auspuff, Batteriegehäuse und Kraftstofftank, von Gras, Blättern oder übermäßigen Mengen von Fett/Öl frei zu halten.
5. Grasfangbehälter in kurzen, regelmäßigen Abständen auf Verschleiß und Beschädigungen überprüfen.
6. Aus Sicherheitsgründen sind abgenutzte oder beschädigte Teile auszutauschen.
7. Falls eine Entleerung des Kraftstofftanks erforderlich ist, hat dies im Freien zu erfolgen.

2.7 Symbolverzeichnis



Warnung

Vor Inbetriebnahme Gebrauchsanleitung lesen



Dritte aus dem Gefahrenbereich fernhalten



Vor Arbeiten am Schneidwerkzeug Zündkerzenstecker abziehen!



Hohe Geschwindigkeit



Niedrige Geschwindigkeit



Starterseil ziehen



Elektrostart (Motor an)



Motorstop



Kupplung ausgekuppelt



Kupplung eingekuppelt



Rad



Radantrieb



Recyceln



Fangen

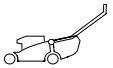

Bedienposition



Parkposition

GB

2 Safety

2.1 General Notes
2.2 Proper Use
2.3 Improper Use
2.4 Preparing the lawn mower for safe operation
2.5 Safe operation
2.6 Safe maintenance and storage
2.7 List of symbols

2.1 General notes

1. Read the instructions carefully. Familiarize yourself with the operating elements and the proper use of the unit.
2. Children as well as persons who are not familiar with the instructions for use must not operate the lawn Observe the local age limits for the operation of the unit.
3. Do not start the mower in close proximity to children and pets.
4. The operator is liable for injuries of third parties and damages of their property.

2.2 Proper use

The lawn mower serves exclusively for the tending of grass patches and lawns in the private garden. Any other use is regarded as inexpedient. The Toro Company is not liable for damages resulting from this.

2.3 Improper use

The mower must not be used for the trimming of bushes, hedges and shrubs, for the cutting of creepers or grass on roof gardens or in balcony boxes, for the cleaning (by suction, blowing away; snow removal) of sidewalks nor as a chaffcutter for chopping cut-off twigs and branches of trees and hedges. Moreover, the mower must not be used as drive unit for other interchangeable equipment items and tool kits.

2.4 Preparations for safe operation

1. You should always wear sturdy shoes and trousers when mowing. Do not mow barefoot or wearing sandals.
2. First inspect the area to be mowed. Remove all objects which can be hurled away by the mower.
3. Fuel is extremely inflammable.

- Store fuel in safe cans only.
- Always take the mower outdoors to fill the fuel tank and do not smoke while doing so.
- Fill in fuel only before starting the motor. While the motor is running resp. hot, you must not remove the cap of the tank or fill in fuel.
- If some fuel has overflown, the motor must not be started before the unit has been removed from the place where the fuel has been spilled. Do not take any risk, wait until the gasoline vapours have evaporated.
- Close all caps of fuel cans and tanks tightly.

4. Exchange damaged sound absorbers.
5. Make a visual inspection before starting the motor and check for damages and wear on cutter bar, fastening screws of cutter and cutting parts.
   Worn or damaged cutters and screws must always be exchanged in sets to keep the balance.
6. To avoid fire and motor overheating, always the air entry around the engine has to be kept clean from any grass, leaves and dirt.

2.5 Safe operation

1. Do not let the motor run indoors.
   Danger of carbon-monoxide poisoning.
2. Mow only in daylight or with good illumination.
3. Do not mow grass when wet.
4. Make sure to have a firm foothold when mowing on sloping ground.
5. Mow at a walking pace, do not run.
6. Always mow sideways to the slope, never up and down.
7. Be careful when changing direction on sloping ground.
8. Do not mow on extremly sloping ground.
9. Be careful when moving the lawn mower backward or pulling it.
10. Stop the engine, if you have to tilt the lawn mower when walking off the grass to cross paths. Transport the machine to the area to be mowed and back with the motor off.
11. Never operate the lawn mower without safety devices e. g. impact protection and/or grass collecting elements.
12. The adjustments on the motor are preset and must not be changed. Do not overspeed the motor.
13. Loosen all clutches of cutters and drive before starting the motor.
14. On starting the motor, all instructions are to be observed, and attention is to be paid that the feet are in a safe distance to the cutters.
15. Do not tilt the lawn mower when starting the motor, unless the motor has to be tilted for this purpose. In this case, the unit must not be tilted more than absolutely necessary, to be more precise, the mower may only be tilted backward, so that the bottom side with the cutters is not turned towards the operator
16. Keep away from the grass ejection opening when starting the motor.
17. Never put your hands and feet on or under rotating parts. Keep a due distance to the ejection hole.
18. Do not lift or carry the lawn mower with the motor running.
19. In the following cases, the motor is to be stopped and the spark plug connector is to be disconnected:

- before removing chokings resp. obstructions in the ejection channel
- before inspecting, cleaning or performing any other work on the lawn mower;
- after the lawn mower has hit against a foreign matter. Check your lawn mower for damages and make the necessary repairs before further use of the lawn mower.
- if the unit starts to vibrate heavily (immediate inspection required).

20. Always stop the motor before leaving the mower and each time before refuelling.

2.6 Safe maintenance and storage

1. Ensure that all nuts, bolts and screws are tightened to guarantee a safe operating state.
2. If there is fuel in the tank, never place the mower where there is danger that the gasoline vapours might catch fire from open flames or sparks.
3. Let the motor cool down before you put the mower into a closed room.
4. In order to avoid fire risk, keep the area of motor, exhaust, battery case and fuel tank free from grass, leaves or excessive amounts of grease/oil.
5. Check the grass collecting sack at short, regular intervals for wear and damages.
6. For safety reasons, worn or damaged parts are to be exchanged.
7. If the fuel tank has to be emptied, this has to be done outdoors.

2.7 Liste of symbols



Warning

Read the instructions for use before starting



Third parties have to be kept out of the hazardous area



Disconnect spark plug connector before servicing the cutting tool



high motor speed



low motor speed (idle)



pull starter rope



electro start (motor on)



motor stop



clutch disengaged



clutch engaged



wheel



wheel drive



recycle



bagging

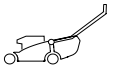

Working position



Park position

F

2 Sécurité

2.1 Instructions générales
2.2 Utilisation convenable
2.3 Utilisation non convenable
2.4 Préparation à un fonctionnement sûr
2.5 Sécurité pendant le fonctionnement
2.6 Sécurité pendant entretien et stockage
2.7 Liste de symboles

2.1 Instructions générales

1. Lisez le mode d´emploi attentivement. Familiarisez-vous avec les éléments de réglage et l´emploi convenable de la machine.
2. Les enfants et les personnes qui ne sont pas mises au courant du mode d´emploi ne doivent pas manoeuvrer les tondeuses à gazon. Respectez les restrictions d´âge locales en vigueur en ce qui concerne l´utilisation de la machine.
3. Ne mettez pas la tondeuse en marche à proximité immédiate de personnes, surtout pas à proximité immédiate d´enfants et d´animaux domestiques.
4. L´utilisateur est responsable des dommages aux tiers et à leur propriété.

2.2 Utilisation convenable

La tondeuse à gazon sert exclusivement aux soins de gazon et de pelouses dans les jardins privés et de loisirs. Toutes les autres utilisations passent pour non convenables. TORO ne se porte pas garant pour les dégâts qui en découlent.

2.3 Utilisation non convenable

La tondeuse ne doit pas être utilisée pour couper des buissons, des haies et des arbustes, pour couper des plantes grimpantes ou des pelouses sur les plantations de toit ou dans les bacs à fleurs de balcon et pour nettoyer des trottoirs (aspirer, souffler, déblayer de la neige) et comme hache-paille pour couper des branches d´arbres ou de haies.
La tondeuse ne doit pas non plus être utilisée comme équipement moteur pour d´autres outils et jeux d´outils.

2.4 Préparation à un fonctionnement sûr

1. Portez toujours des chaussures stables et des pantalons en tondant. Ne tondez pas avec sandales ouvertes ou pieds nus.
2. La surface à tondre est préalablement à examiner consciencieusement et des corps étrangers pouvant faire l'objet de projections, par ex. des pierres, des morceaux de bois, des fils de fer, des os et objets similaires sont à éloigner.
3. L´essence est extrêmement inflammable.

- Conservez l´essence seulement dans les récipients admis.
- Remplissez le réservoir seulement à l'extérieur; ne fumez pas en faisant cela.
- Versez l´essence seulement avant de mettre le moteur en marche. Il ne faut pas ouvrir le bouchon du réservoir ou ajouter de l´essence avec le moteur en marche ou chaud.
- Si l´essence a débordé, il ne faut pas démarrer le moteur avant d´éloigner la machine de l´endroit où l´essence a coulé. Evitez tous les risques jusqu´à ce que les vapeurs d´essence soient disparues.
- Refermez tous les bouchons des réservoirs d´essence.

4. Remplacez les silencieux défectueux.
5. Faites un contrôle à vue et contrôlez s´il y a des traces d´usure ou d´endommagements aux barres de coupe, aux vis des couteaux et aux outils de coupe avant la mise en service.
   Remplacez toujours les couteaux et vis usés ou endommagés par jeux combinés pour maintenir l´équilibrage.
6. Afin d'éviter un danger d'incendie ou un risque de surchauffe, la zone à proximité du capot du moteur et les fentes d'admission de l'air sont à tenir libres d'herbes, de feuilles ou autres encrassements.

2.5 Sécurité pendant le fonctionnement

1. Ne laissez pas marcher le moteur dans des locaux clos. Danger d´intoxication par monoxyde de carbone.
2. Tondez seulement à la lumière du jour ou avec du bon éclairage.
3. Ne tondez pas des pelouses humides.
4. Faites attention à une bonne stabilité en tondant sur un terrain accidenté.
5. Tondez au pas, ne courrez pas.
6. Tondez toujours en travers des pentes, ne tondez jamais en montant ou en descendant.
7. Attention en changeant de direction sur les pentes.
8. Ne tondez pas sur des pentes extrêmes.
9. Attention en tirant la tondeuse à gazon vers l´arrière ou en tirant la tondeuse à gazon en général.
10. Débrayez la tondeuse à gazon quand il faut la pencher pour traverser des surfaces en dehors de la pelouse ainsi que pour le transport de la machine vers la pelouse à tondre et retour.
11. Ne mettez jamais la tondeuse à gazon en marche sans dispositifs de sécurité tels que le déflecteur et/ou les collecteurs d´herbes.
12. Ne changez pas les mécanismes régulateurs au moteur et ne faites pas marcher le moteur à survitesse.
13. Débrayez tous les embrayages des lames et du moteur avant de démarrer le moteur.
14. En démarrant ou en mettant en service le moteur, il faut respecter toutes les instructions et faire attention que les pieds se trouvent à une distance de sécurité des lames de coupe.
15. N´inclinez pas la tondeuse à gazon en démarrant ou en mettant le moteur en service sauf s´il faut incliner le moteur pour le démarrage. Dans ce cas, il ne faut pas incliner la machine plus que absolument nécessaire, cela veut dire qu´il faut seulement incliner la partie dans la direction opposée à celle de l´utilisateur.
16. En démarrant le moteur, se tenir éloigné de l´éjection d´herbes.
17. Ne tenez jamais les mains et les pieds aux ou sous les pièces en rotation. Restez à l´écart du canal d´éjection.
18. Ne pas lever ou porter la tondeuse à gazon si le moteur est en marche.
19. Débrayez le moteur et débranchez le fil de bougie d´allumage dans les cas suivants:

- avant l´élimination d´obstructions ou de bouchons dans le canal de sortie,
- avant l´exécution des travaux d´inspection, de nettoyage ou d´autres travaux à la tondeuse à gazon,
- après que la tondeuse à gazon ait cogné un corps étranger. Examinez la tondeuse pour découvrir d´éventuels endommagements et exécutez les réparations nécessaires avant de démarrer et de remettre en service la tondeuse à gazon.
- si la machine présente de fortes vibrations (contrôle immédiat).

20. Arrêtez le moteur avant de vous éloigner et avant d´ajouter de l´essence.

2.6 Sécurité pendant entretien et stockage

1. Veillez à ce que tous les écrous et boulons et toutes les vis soient serrés convenablement pour garantir un fonctionnement sûr de la machine.
2. Si de l´essence se trouve dans le réservoir, la tondeuse à gazon ne doit dans aucun cas être mise à un endroit où il y a le danger que des vapeurs d´essence pourraient s´enflammer par des flammes ouvertes ou par des étincelles.
3. Attendez jusqu´au moment où le moteur soit refroidi avant de mettre la tondeuse à gazon dans un local clos.
4. Pour éviter le danger d'incendie, il faut tenir dégagé la zone du moteur, de l´echappement, de la caisse de batterie et du réservoir d´essence, d´herbes, de feuilles ou de quantités démesurées de graisse/huile.
5. Examinez le collecteur d´herbes à intervalles courts et régulièrs pour vérifier l´usure et d´éventuelles détériorations.
6. Les pièces usées ou endommagées doivent être remplacées pour des raisons de sécurité.
7. S´il est nécessaire de vider le réservoir d´essence, il faut le faire à l'extérieur.

2.7 Liste de symboles



Attention

Lisez le mode d´emploi avant la mise en service.



Tenir les tiers à l´écart de la zone de danger



Retirer le fil de bougie d´allumage avant intervention sur les outils de coupe



Vitesse rapide



Vitesse lente



Tirer câble de démarrage



Démarrage électrique (moteur marche)



Moteur ârret



Embrayage embrayé



Embrayage débrayé



Roue



Accionnement des roues



Recyclage



Récupération de l’herbe

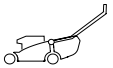

Position de travail



Position de parcage

NL

2 Veiligheid

2.1 Algemene aanwijzingen

2.2 Eigenlijk gebruik

2.3 Oneigenlijk gebruik

2.4 Voorbereiden voor een veilig gebruik

2.5 Veiligheid bij het gebruik

2.6 Veiligheid bij onderhoud en bewaring

2.7 Symbolenoverzicht

2.1 Algemeen aanwijzingen

1. Deze gebruiksaanwijzing zorgvuldig doorlezen. Maakt u zich vertrouwd met de bedieningselementen en het correct gebruik van het apparaat.
2. Kinderen alsmede personen die niet vertrouwd zijn met de gebruiksaanwijzing mogen de grasmaaier niet bedienen. De plaatselijk geldende leeftijdsbeperkingen voor het gebruik van het apparaat dienen te worden nageleefd.
3. De maaimachine niet in de directe nabijheid van personen, met name van kinderen en huisdieren in gebruik nemen.
4. De bediener is verantwoordelijk voor schade die aan derden en hun eigendommen wordt toegebracht.

2.2 Eigenlijk gebruik

De gazonmaaier dient uitsluitend voor het verzorgen van gras- en gazonoppervlakken in particuliere en hobbytuinen. Elk verdergaand gebruik geldt als oneigenlijk. Voor hieruit resulterende schade is TORO niet aansprakelijk.

2.3 Oneigenlijk gebruik

De gazonmaaier mag niet worden gebruikt voor het maaien van struiken, heggen en bosjes, voor het maaien van klimplanten of van gras op dakaanplantingen of in balkonbakken en voor het reinigen (afzuigen, wegblazen, sneeuwruimen) van looppaden of als hakselaar voor het verkleinen van boom- en hegtakken.
De gazonmaaier mag eveneens niet als aandrijfaggregaat voor andere werktuigen en werktuigsets worden gebruikt.

2.4 Voorbereidingen voor een veilig gebruik

1. Bij het maaien steeds vast schoeisel en een lange broek dragen. Niet met open sandalen of op blote voeten maaien.
2. De vlakte die gemaaid dient te worden, moet van tevoren zorgvuldig worden onderzocht. Voorwerpen die weg kunnen vliegen bv stenen, stokken, draden, botten en dergelijke, moeten worden verwijderd.
3. Benzine is extreem brandgevaarlijk.

- Brandstof uitsluitend in goedgekeurde tanks bewaren.
- Brandstoftank uitsluitend buiten vullen; hierbij niet roken.
- Brandstof alleen vullen voordat de motor wordt aangezet. Bij lopende resp. hete motor mag de tankdop niet worden geopend en mag geen benzine worden nagevuld.
- Als er benzine overgelopen is, mag de motor niet worden gestart voordat het apparaat van de plaats verwijderd is, waar de benzine is uitgelopen. Voorkom elk risico totdat de benzinedampen verdampt zijn.
- Alle sluitingen van brandstoftanks weer goed dichtdraaien.

4. Defecte geluiddempers vervangen.
5. Voor de ingebruikname een visuele controle uitvoeren en de mesbalk, de mesbebevestigingsschroeven en de maaieenheden op slijtage en beschadiging controleren.

   Versleten of beschadigde messen en schroeven steeds per set vervangen om ze in balans te houden.
6. Om brand- of oververhittingsgevaar te voorkomen, moet het bereik rond om de motorkap en de luchtinlaatgleuven van gras, bladeren of andere verontreinigingen vrij worden gehouden.

2.5 Veiligheid bij het gebruik

1. Motor niet in gesloten ruimten laten lopen. Vergiftigingsgevaar door koolmonoxyde.
2. Uitsluitend bij daglicht of goede verlichting maaien.
3. Geen nat gras maaien.
4. Bij het maaien op steile hellingen erop letten dat men stabiel staat.
5. Op stapvoets tempo maaien, niet rennen.
6. Maai altijd dwars t.o.v. de helling, nooit omhoog of omlaag.
7. Pas op bij richtingsveranderingen aan hellingen.
8. Niet op extreem steile hellingen maaien.
9. Pas op bij achterwaartse bewegingen of bij het trekken van de grasmaaier.
10. Gazonmaaier uitschakelen, wanneer de gazonmaaier voor het oversteken van oppervlakten buiten het gazon moet worden gekanteld alsmede bij transport van het apparaat naar het te maaien gazon en terug.
11. De gazonmaaier nooit met defecte veiligheidsinrichtingen, zoals bijv. bumper en/of grasopvanginrichtingen gebruiken.
12. Regelaarinstellingen aan de motor niet veranderen en de motor niet op een te hoog toerental instellen.
13. Voor het starten van de motor alle mes- en aandrijfkoppelingen ontgrendelen.
14. Bij het starten resp. inschakelen van de motor dienen alle instructies te worden nageleefd en er moet op worden gelet dat de voeten zich op een veilige afstand t.o.v. de messen van de gazonmaaier bevinden.
15. Gazonmaaier bij het starten resp. inschakelen van de motor niet schuin zetten, tenzij de motor voor het starten in de gekantelde stand moet worden gebracht. In dat geval mag het apparaat niet schuiner dan strikt noodzakelijk is worden gezet, en wel mag men slechts dat gedeelte kantelen dat van de gebruiker weg wijst.
16. Bij het starten van de motor bij de grasuitwerpinrichting uit de buurt blijven.
17. Handen en voeten niet aan of onder draaiende delen steken. Op afstand van de uitwerpopening blijven.
18. Gazonmaaier niet met lopende motor omhoog tillen of dragen.
19. Motor uitzetten en de bougiestekker in de volgende gevallen verwijderen:

- voor het verwijderen van verstoppingen resp. ophopingen in het uitwerpkanaal
- voor de uitvoering van inspectie-, reinigings- of andere werkzaamheden aan de gazonmaaier,
- nadat de gazonmaaier op een vreemd voorwerp gestoten is. Onderzoek de gazonmaaier t.a.v. beschadigingen en voer alvorens deze opnieuw te starten en weer in gebruik te nemen de vereiste reparaties uit.
- bij sterke trillen aan het apparaat (meteen controleren)

20. Motor voor het verlaten van de gazonmaaier en telkens voor het navullen van brandstof steeds uitzetten.

2.6 Veiligheid bij onderhoud en bewaring

1. Zorg ervoor dat alle moeren, bouten en schroeven vast aangedraaid zijn om een veilige bedrijfstoestand van het apparaat veilig te stellen.
2. Als er benzine in de brandstoftank is, mag de gazonmaaier in geen geval op een plaats worden neergezet, waar gevaar bestaat dat er benzinedamp door open vlammen of vonken in brand kan raken.
3. De gazonmaaier pas na het afkoelen van de motor in een gesloten ruimte neerzetten.
4. Ter voorkoming van brandgevaar dient de omgeving van motor, uitlaat, batterijkast en benzinetank van gras, bladeren of bovenmatige hoeveelheden vet/olie te worden vrijgehouden.
5. Grasopvangreservoir in korte, regelmatige intervallen t.a.v. slijtage en beschadigingen controleren.
6. Om veiligheidsredenen dienen versleten of beschadigde delen te worden vervangen.
7. Indien de brandstoftank dient te worden leeggemaakt, dient dit buiten te geschieden.

2.7 Symbolenoverzicht



Waarschuwing

Voor de ingebruikname de gebruiksaanwijzing lezen



Derden uit de gevarenzone weren



Voor werkzaamheden aan de maai-eenheid de bougiestekker eraf trekken!



Hoog rijsnelheid



Laag rijsnelheid



Startkabel trekken



Elektrostart (motor aan)



Motorstop



Koppeling ontkoppeld



Koppeling gekoppeld



Wiel



Wielaandrijving



Recyclen



Grasopvang

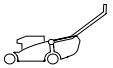

Bedienpositie



Parkeerpositie

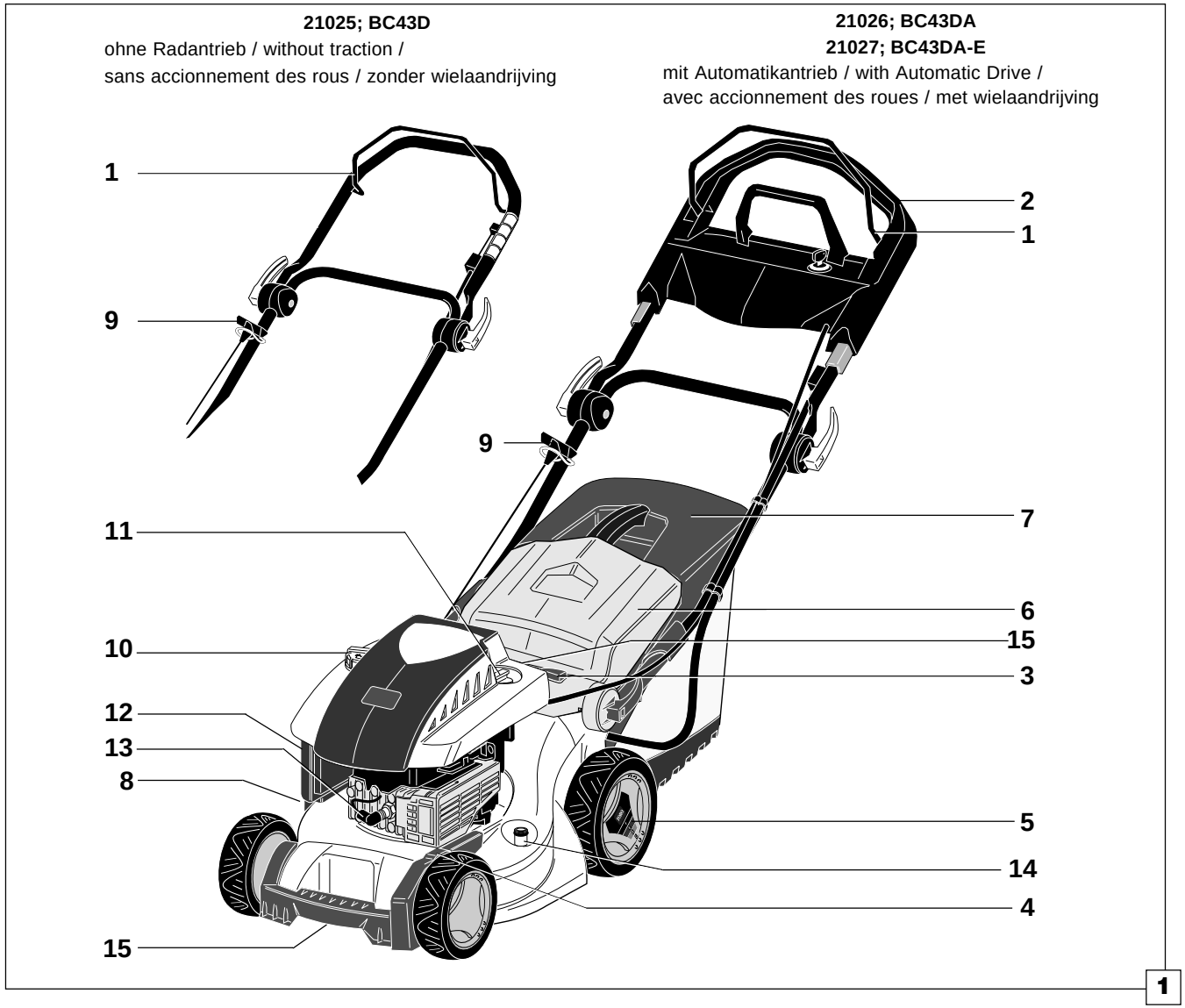

1

D

3 Montage und Inbetriebnahme

3.1 Lernen Sie Ihren Rasenmäher kennen
3.2 Aufstellen des Rasenmähers
3.3 Einstellen des Führungsholms
3.4 Montage der Grasfangvorrichtung
3.5 Einstellen der Schnitthöhe
3.6 Die richtige Schnitthöhe zum Recyceln
3.7 Einfüllen des Motoröls
3.8 Tanken

3.1 Lernen Sie Ihren Rasenmäher kennen!

1 Sicherheitsgriffbügel für Motor-Start / Stop Funktion - siehe Kapitel Inbetriebnahme

2 Vario-Griffbügel für Radantrieb (nur Mäher mit AutoMatic Drive System)
Mit diesem Bügel wird der Radantrieb sowohl ein- und ausgeschaltet, als auch die Mähgeschwindigkeit beeinflusst.

3 Schnitthöhen-Verstelltaste (stufenlos)

4 Schnitthöhen-Anzeige
Skala für die Anzeige der jeweiligen Schnitthöhe.

5 "SmartWheel"-Skala
Skala zur Einstellung der richtigen Schnitthöhe.

6 Auswurfklappe
Schutzvorrichtung für die Auswurföffnung und zur Ablage des Mähguts beim Mähen ohne Grasfangvorrichtung. Sie darf nicht entfernt werden.

7 Grasfangvorrichtung

8 Umschalthebel - Recyceln / Fangen siehe Kapitel Betrieb

9 Holmstart

10 Kraftstofftank
Inhalt: ca. 1,1 Liter,Betriebszeit: ca. 1 h / Tankfüllung

11 Öleinfüllstutzen und Ölmeßstab siehe Kapitel Inbetriebnahme

12 Luftfilter
Reinigung siehe Kapitel Wartung und Pflege

13 Zündkerzenstecker
Vor Inbetriebnahme auf die Zündkerze stecken

14 Waschanschluß

15 Tragegriff

GB

3 Assembly and start-up

3.1 Become acquainted with your lawn mower
3.2 Setting the lawn mower up
3.3 Adjusting the Handle
3.4 Assembly of grass box
3.5 Adjusting the cutting height
3.6 Proper cutting height for recycling
3.7 Filling in the motor oil
3.8 Filling up the tank

3.1 Become acquainted with your lawn mower

1 Safety lever for motor start/stop
Function - refer to chapter start-up

2 Vario-Handle for self propel (just mowers with AutoMatic-Drive)
This handle selects self propelling on-off operation, as well the mowing speed.

3 cutting height adjusting handle (infinitely)

4 Cutting height scale
Scale indicating the adjusted cutting height

5 „Smart Wheel“ scale
Scale for adjusting the proper cutting height

6 Ejection door
Guard for the ejection opening which must not be removed. It also serves as a stacker for the cut grass when mowing without collecting device.

7 Grass-collecting device

8 switch over level - recycle / bagging
refer to chapter operation

9 Handlebar start

10 Fuel tank
Contents: approx. 1.1 liters, operating time: approx. 1 h / tank filling

11 Oil filling pipe and oil measuring stick
refer to chapter start-up

12 Air filter
Cleaning refer to chapter maintenance and upkeep

13 Spark plug connector
plug on spark plug before start-up

14 Wash-out Port

15 Handle

F

3 Assemblage et mise en service

3.1 Apprenez à connaître votre tondeuse à gazon
3.2 Comment assembler la tondeuse à gazon
3.3 Régler le mancheron
3.4 Assemblage du collecteur d´herbes
3.5 Réglage de la hauteur de coupe
3.6 La hauteur de coupe appropriée pour le recyclage
3.7 Remplissage de l´huile pour moteur
3.8 Mettre de l´essence

3.1 Apprenez à connaître votre tondeuse à gazon!

1 Archet de sécurité pour moteur marche / arrêt
Fonctionnement - voir chapitre mise en service

2 Archet variable („Vario“) pour l’accionnement des roues (seul tondeuses avec système automatique d’accionnement)
Cet archet met en ou hors service l’accionnement des roues et règle la vitesse de tonte

3 Poignée de réglage de la hauteur de coupe (sans à-coups)

4 Indication de la hauteur de coupe
Graduation pour l´indication de la hauteur de coupe respective.

5 Graduation «Smart Wheel»
Graduation pour le réglage de la hauteur de coupe correcte

6 Déflecteur de sortie
Dispositif de sécurité pour le canal de sortie qu´il ne faut pas enlever. Il sert en même temps de déflecteur pour la matière coupée en tondant sans collecteur d´herbes.

7 Collecteur d´herbes

8 Levier de sélection – Recyclage / Récupération de l’herbe
Voir chapitre fonctionnement

9 Lanceur de démarrage

10 Réservoir d´essence
Contenu: 1,1 litres environ,temps de fonctionnement: 1 heure environ / par plein

11 Orifice de remplissage d´huile et jauge de niveau d´huile
voir chapitre mise en service

12 Filtre à air
Nettoyage voir chapitre entretien et maintenance

13 Fil de bougie d´allumage
Mettre sur la bougie d´allumage avant mise en service

14 Prise de lavage

15 Poignée de transport

NL

3 Montage en ingebruikname

3.1 Leer uw gazonmaaier kennen
3.2 Opstellen van de gazonmaaier
3.3 Stuurboom verstellen
3.4 Montage van de grasopvangzak
3.5 Instellen van de maaihoogte
3.6 De juiste maaihoogte voor het recyclen
3.7 Bijvullen van de motorolie
3.8 Tanken

3.1 Leer uw gazonmaaier kennen!

1 Veiligheidsgreepbeugel voor motor-start / stop
Functie - zie hoofdstuk inbedrijfstelling

2. Duwboom voor modellen met Auto Matic variabele maai-snelheid. Met deze duwboom kunt u de machine laten rijden en stoppen. Ook kunt u hiermede de rijsnelheid beïnvloeden.

3 Maaihoogte-verstelhendel (oneindig)

4 Maaihoogte-indicator
Schaal voor de weergave van de betreffende maaihoogte.

5 „Smart Wheel“-schaal
Schaal voor het instellen van de juiste maaihoogte

6 Uitwerpklep
Beschermingrichting voor de uitwerpopening, die niet mag worden verwijderd. Hij dient tegelijkertijd als leiplaat voor het gemaaide gras bij het maaien zonder opvanginrichting.

7 Grasopvangzak
Zak voor het opvangen van het gras tijdens het maaien.

8 Omschakelhendel Recyclen / Grasopvang
Zie hoofdstuk bedrijf

9 Duwstangstart

10 Benzinetank
Inhoud: ca. 1,1 liter, bedrijfstijd: ca. 1 h / tankvulling

11 Olievulopening en oliepeilstok
zie hoofdstuk ingebruikname

12 Luchtfilter
Reiniging: zie hoofdstuk onderhoud en verzorging

13 Bougiestekker
Voor de ingebruikname op de bougie steken

14 Wasaansluiting

15 Draagbeugel

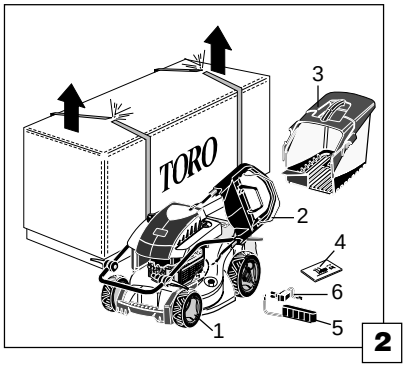

2

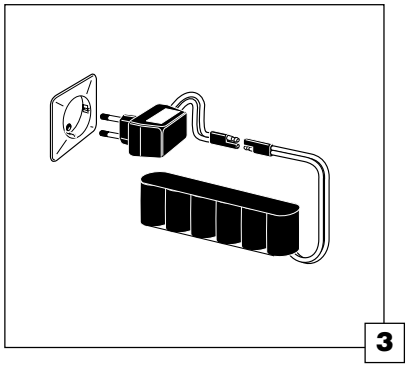
3

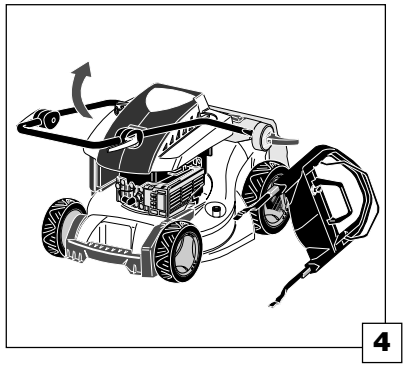
4

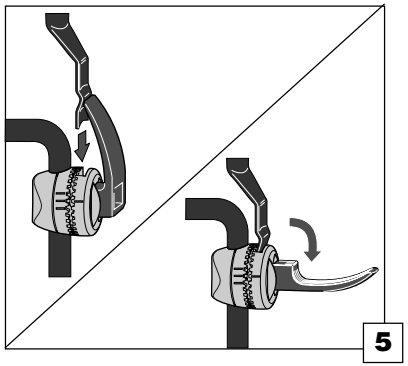
5

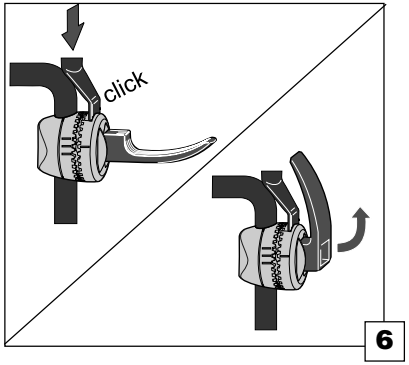

6

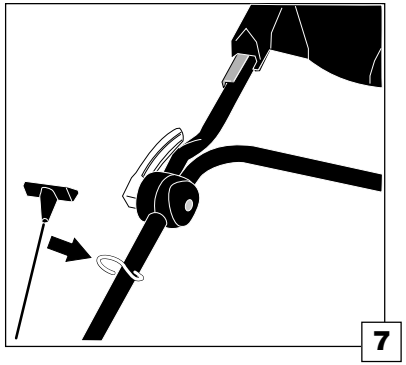
7

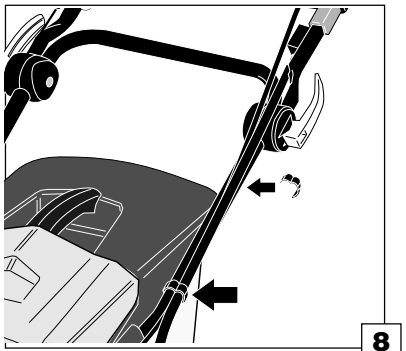
8

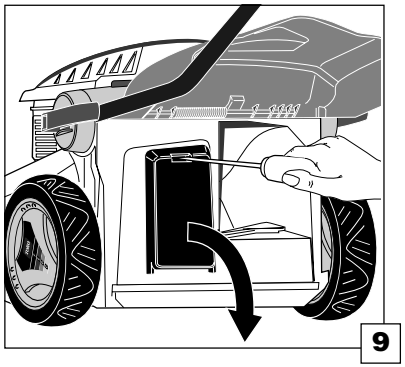
9

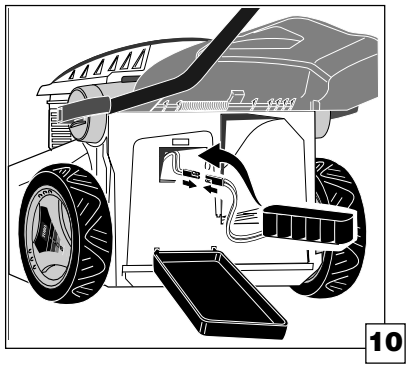
10

D

3.2 Aufstellen des Rasenmähers

1. Kartonbänder auftrennen und Karton öffnen (Abb. 2).
2. Einzelteile entnehmen und ablegen (Abb. 2).
3. Inhalt auf Vollständigkeit überprüfen.
   Inhalt: (1) Mäher mit Führungsholm-Unterteil, (2) Führungsholm-Oberteil, (3) Grasfangsack, (4) Gebrauchsanleitung, (5) Batterie (6) Ladegerät (5 + 6 nur bei Mähern mit Elektrostart), (Abb.2).
4. Verpackungsmaterial entsprechend den regionalen Vorschriften entsorgen.
5. **Nur bei Mähern mit Elektrostart:** Batterie mit Ladegerät verbinden und min. 24 Stunden laden (Abb.3).
6. Untere Spannhebel öffnen, Holm-Unterteil aufklappen und Spannhebel schliessen (Abb.4)
7. Holm-Oberteil anheben, in die Arbeitsposition bringen und Holm-Oberteil beidseitig in die rechteckigen Öffnungen einsetzen. Bei geschlossenen Spannhebeln bis zum Anschlag einschieben.
   Spannhebel öffnen. (Abb.5)

⚠ Kabel nicht knicken, quetschen oder beschädigen.

8. Holm-Oberteil bei geöffneten Spannhebeln bis zum Anschlag in die Aufnahmen eindrücken.
   Spannhebel schliessen (Abb. 6).
9. Starterseil an der Öse am Führungsholm einhängen (Abb. 7).
10. Kabel mit den beiliegenden Clips am Führungsholm befestigen (Abb. 8).

11. **Nur bei Mähern mit Elektrostart:** Nachdem die Batterie geladen ist das Batteriefach mit Schraubendreher öffnen (Abb.9). Batteriestecker verbinden und Batterie in das Batteriefach schieben (Abb.10).
    Batteriefach schließen.

GB

3.2 Put mower together

1. Cut straps and open box (fig. 2).
2. Get individual parts out and put aside (fig.. 2).
3. Check completeness.
   Content: (1) Mower with lower handle section, (2) upper handle section, (3) Gras bag, (4) Manual, (5) Battery, (6) Charger (5 +6 only at mowers with electric start), (fig..2).
4. Dispose packaging according to your local requirements.
5. **Only for Mowers with electric start:** Connect charger to the battery and charge for 24 hours (fig..3).
6. Open the lower clamping lever, fold the lower handle section upward and then close the clamping lever (fig. 4)
7. Raise the upper section of the handle into the working position and then position both sides of the upper section of the side rails in the rectangular openings. Slide the closed clamping lever up to the stop.
   Open the clamping lever. (fig.5)

⚠ Do not kink, crush or damage cable.

8. Press the upper section of the handle up to the stop in the holder with the clamping lever open.
   Close the clamping lever (fig.6).
9. Hook starter rope in grommet at handle (fig.. 7).
10. Fix cable at handle with enclosed clips (fig.. 8).
11. **Only for Mowers with electric start:** After charging the battery, open storage case with srewdriver (fig. 9). Connect cables with battery and put battery into the storage case (fig..10).
    Close storage case.

F

3.2 Comment assembler la tondeuse à gazon

1. Découper les rubans de fixation et ouvrir le carton (illustration 2).
2. Prendre les pièces détachées et les poser sur le sol (illustration 2).
3. Vérifier que le contenu est complet.
   Contenu : (1) Tondeuse avec traverse de guidage - partie inférieure, (2) traverse de guidage - partie supérieure, (3) sac pour la récupération de l'herbe, (4) mode d'emploi, (5) batterie (6) chargeur (5 +6 uniquement sur les modèles avec démarreurs électriques (illustration 2).
4. Eliminer l'emballage selon les directives locales.
5. **Uniquement pour les tondeuses avec démarreur électrique :** mettre la batterie dans le chargeur et la charger pendant au moins 24 heures (illustration 3).
6. Ouvrir le levier de serrage inférieur, relever la traverse - partie inférieure et fermer le levier de serrage (illustration 4)
7. Soulever la partie supérieure de la traverse, l'amener en position de travail et positionner la partie supérieure de la traverse dans les ouvertures rectangulaires des deux côtés. En position fermée des leviers de serrage, introduire jusqu'en butée.
   Ouvrir levier de serrage (illustration 5).

⚠ Ne jamais plier, pincer ou endommager le câble

8. Les leviers de serrage se trouvant ouvert, enfoncer la partie supérieure de la traverse dans le logement jusqu'en butée. Fermer le levier de serrage (illustration 6).
9. Accrocher le câble de démarrage à l'anneau du mancheron (illustration 7).
10. Fixer le câble au mancheron avec les clips joints (illustration 8).
11. Uniquement pour les tondeuses avec démarreur électrique : lorsque la batterie est chargée, ouvrir le compartiment à batterie à l'aide d'un tournevis (illustration 9). Relier à la prise d'alimentation de la batterie et glisser la batterie dans son compartiment (illustration 10). Fermer le compartiment de la batterie.

NL

3.2 Het Opbouwen van de Maaimachine

1. Kartonnen doos openen (afb. 2).
2. Onderdelen uitnemen en neerleggen (afb. 2).
3. Inhoud kontroleren.
   Inhoud: (1) Maaier met geleidingsholm-onderdeel, (2) geleidingsholm-bovendeel, (3) Grasopvangbak, (4) Gebruiksaanwijzing, (5) Akku, (6) Akku Laadapparaat (5 + 6 alleen bij maaiers met elektrostart), (afb.2).
4. Verpakkingmaterialen volgens de geldende voorschriften afvoeren.
5. **Alleen voor Maaimachines met een akku voor elektrische Start:** De Akku met het laadaaparaat verbinden en minimaal 24 uur laden. (afb.3).
6. Onderste spanhendel openen, holmonderdeel openklappen en spanhendel sluiten (afb. 4)
7. Holmbovendeel optillen, in de werkpositie brengen en holmbovendeel aan weerszijden in de rechthoekige openingen inzetten. Bij gesloten spanhendels tot aan de aanslag inschuiven. Spanhendel openen (afb. 5).

⚠ De Kabel niet klemmen of beschadigen.

8. Holmbovendeel bij geopende spanhendels tot aan de aanslag in de opnames drukken.
   Spanhendel sluiten (afb. 6).
9. Startkoord door het geleide-oog van de Stuurboom voeren (afb. 7).
10. De Kabel met bijgevoegde clips aan de Stuurboom bevestigen (afb. 8).
11. **Alleen voor Maaimachines met een akku voor elektrische Start:** Nadat de Akku voldoende geladen is, het Akkukompartiment met een Schroevendraaier openen (afb.9) en de Akku aan de Steker aansluiten en in het Kompartiment schuiven (afb.10).

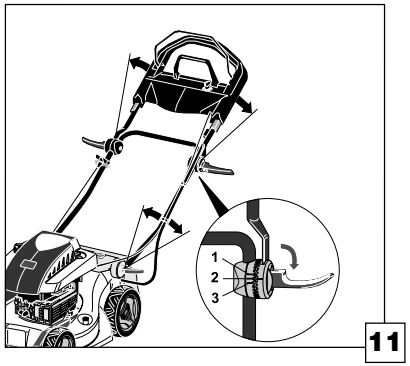

11

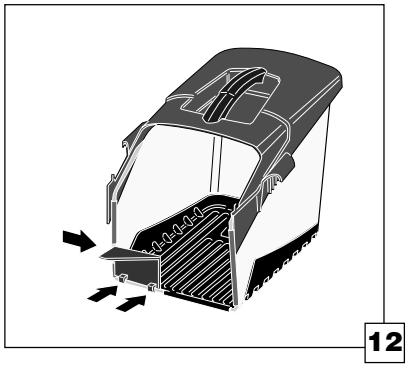
12

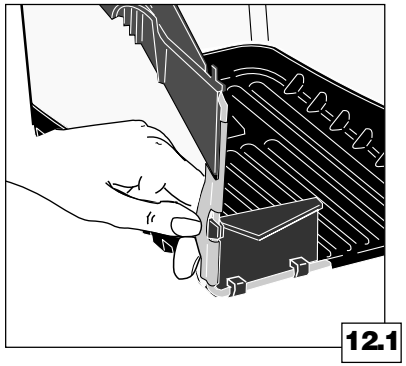
12.1

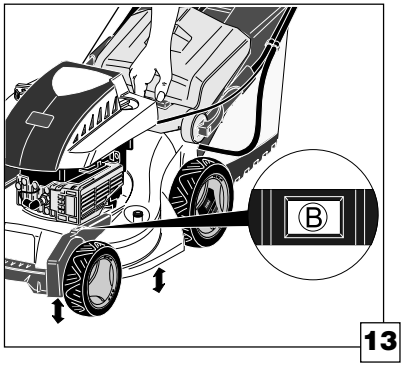

13

Durchschnittliche Grashöhe
Longueur moyenne du gazon
altezza media dell'erba
gemiddelde grashoogte

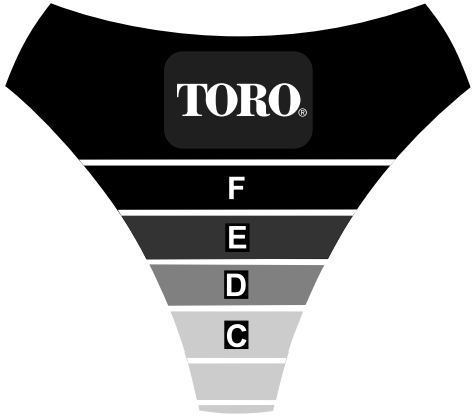

Einstellen der Schnitthöhe C - F
Réglage de la hauteur de coupe C - F
Regolazione dell'altezza di taglio C - F
Instellen van de maaihoogte C - F

14

D

3.3 Einstellen des Führungsholms

Der Führungsholm kann unten in einer Stellung und an den oberen Gelenken in drei Stellungen arretiert werden. Hierdurch lässt sich der Führungsholm an verschiedene Körpergrößen anpassen (Abb.11).

1. Spannhebel am Oberteil auf beiden Seiten lösen und Führungsholm in die gewünschte Stellung schwenken.
2. Spannhebel schliessen.

3.4 Montage der Grasfangvorrichtung

1. Grasfangvorrichtung am Griff anheben, Grasfanglippe an der Front unten und seitlich am Rahmen anclipsen (Abb.12). Seitliche Klemmleiste hinter den Clips ziehen (Abb.12.1).

3.5 Einstellen der Schnitthöhe

Das Einstellen der Schnitthöhe darf nur bei abgestelltem Motor erfolgen.

Die Schnitthöhe ist stufenlos (2,2cm bis 8cm) mit einer Zentralhöhenverstellung verstellbar.

1. Verstelltaste nach unten drücken.
2. Bei gedrückter Taste Mäher Auf- und Abbewegen. Schnitthöhe anhand der Skala einstellen (Abb. 13).
3. Verstelltaste loslassen. Der Mäher wird in der gewünschten Position verriegelt.

Hinweis: Nach längerer Nichtbetätigung der stufenlosen Schnitthöhen-Verstellung wird die gewählte Einstellung dauerhaft fixiert. Diese Fixierung kann durch mehrmaliges Betätigen der Schnitthöhen-Verstelltaste (Abb.1, Pos. 3) gelöst werden.

3.6 Die richtige Schnitthöhe zum Recyceln

Am linken Hinterrad befindet sich eine Skala (SmartWheel) zum Ablesen der geeigneten Schnitthöhe (Abb. 14).

Recyceln nur in Stellung "C", "D", "E" oder "F".

Zum Recyceln nicht die Stellung "A" oder "B" verwenden.

1. Vor Arbeitsbeginn den Mäher in den Rasen schieben - Skala muß parallel zum Boden stehen.
2. An der Skala kann jetzt die Länge des ungeschnittenen Rasens abgelesen und so die Einstellung ermittelt werden.

GB

3.3 Adjusting the handle

The handle can be adjusted at the deck in just one position, the upper adjustments allow three positions. This offers the opportunity to adjust the handle in a suitable height (fig.11).

1. Open both upper bolt levers, position upper handle in a suitable position.
2. Lock upper bolt levers.

3.4 Assembly of grass box

1. Use the handle to lift the grass catcher and then clip the lip of the grass catcher onto the front at the bottom and on the frame at the sides (fig.12 + 12.1).

3.5 Adjusting the cutting height

Adjust height of cut solely with the engine shut off.

Hight of cut is infinitely adjustable (2,2cm bis 8 cm) with the single point adustment.

1. Press button.
2. While button is pressed, mower can be raised or lowered. Use scale to select the required height (fig. 13).
3. Release button to lock the mower at the selected height.

Note: The adjustment that you have chosen will become permanent if the linear cutting height adjustor is not used for a long period of time. This fixed position can be released by pressing the cutting height adjustment button several times (fig.1, Pos. 3).

3.6 Proper cutting height for recycling

The left rear wheel shows a scale (SmartWheel), which indicates the right height of cut (fig. 14).

Recycling mode should be used only at the range "C", "D", "E" of "F".

Do not use range "A" or "B" for recycling.

1. Before cutting, place mower on the lawn- scale should be positioned parallel the ground.
2. The scale shows the length of the uncut grass and indicates the hight setting.

F

3.3 Régler le mancheron

Le mancheron possède 3 positions de réglage, 1 position basse et des articulations supérieures. Ainsi, le mancheron s'adapte aux différentes tailles des utilisateurs. (illustration 11).

1. Désserrer le levier tendeur de la partie supérieure sur les deux côtés et orienter le mancheron dans la position souhaitée.
2. Serrer les leviers tendeurs.

3.4 Montage du collecteur d'herbe

1. Soulever le bac récupérateur de l'herbe coupée par la poignée. Encliqueter la lèvre de retenue de l'herbe en bas sur la face avant et latéralement au cadre (illustration 12 + 12.1).

3.5 Réglage de la hauteur de coupe

Le réglage de la hauteur de coupe ne doit se faire que lorsque le moteur est arrêté.

La hauteur de coupe est réglable sans à-coups (2,2cm bis 8cm) avec un réglage centralisé de la hauteur centrale.

1. Pousser la touche de réglage vers le bas.
2. Tout en maintenant la touche e, régler la hauteur de coupe en utilisant la graduation et par des mouvements de la tondeuse vers le haut et vers le bas (Illustration 13).
3. Lâcher la touche de sélection. La tondeuse est verrouillée dans la position souhaitée.

Remarque : Dans le cas d'un non actionnement prolongé du réglage de hauteur de coupe sans intervalles, le réglage choisi sera bloqué de manière durable. Ce blocage pourra être déverrouillé en actionnant plusieurs fois la touche de réglage de la hauteur de coupe (illustration 1, pos. 3).

3.6 La hauteur de coupe appropriée pour le recyclage

Une graduation (Smart Wheel) se trouve sur la roue arrière gauche pour indiquer la hauteur de coupe appropriée (Illustration 14).

Recyclage uniquement dans les positions „C", „D", „E" ou „F".

Pour recycler, ne pas utiliser les positions „A" oder „B"

1. Avant de commencer la tonte, pousser la tondeuse sur le gazon. Il faut que la graduation soit parallèle au sol.
2. La graduation indique maintenant la longueurs des herbes non coupées et vous pouvez choisir le règlage approprié.

NL

3.3 Stuurboom verstellen

De Stuurboom kan aan de onderzijde in een instelling en aan de bovenzijde in drie instellingen vergendeld worden om deze in de gewenste stand te zetten passend bij het postuur van bedieningsman / vrouw (afb.11).

1. Snelsluiting van de bovenzijde aan beide zijden openen en de Stuurboom in de gewenste stand zetten.
2. Snelsluiting vastzetten.

3.4 Montage van de grasopvangzak

1. Grasvangvoorziening aan de grendel optillen, grasvanglip aan de voorkant beneden en zijdelings aan het frame vastclicken (afb. 12 + 12.1).

3.5 Instellen van de maaihoogte

De maaihoogte dient alleen met een uitgeschalelde motor te worden ingesteld.

De maaihoogte is oneindig instelbaar (2,2cm bis 8cm) door middel van de centrale hoogteverstelling.

1. Instelknop naar beneden duwen.
2. Met ingedrukte instelknop de machine optillen of naar beneden duwen en de maaihoogte instellen aan de hand van het schema (afb. 13).
3. Instelknop loslaten. De machine wordt in de gewenste maaistand vergendeld.

Opmerking: bij een langer niet-bedienen van de traploze snijhoogte-verstelling wordt de gekozen instellingen blijvend gefixeerd. Deze fixatie kan door herhaaldelijk bedienen van de snijhoogte-versteltoets (afb. 1, pos. 3) worden losgemaakt.

3.6 De juiste maaihoogte voor het recyclen

Op het linker achterwiel zit een aanduiding (smartwheel) waarop men de gewenste maaihoogte kan aflezen. (Afb. 14).

Recyclen alleen in de standen "C", "D", "E" of "F".

Voor het Recyclen niet de standen "A" of "B" gebruiken.

1. Voor het gebruik van de machine deze in het gras zetten - de afeelding op het smartwheel moet parallel aan het te maaien oppervlak staan.
2. Op het smartwheel kan men de graslengte van het ongemaaide zien en tevens de gewenste maaihoogteaftstelling aflezen.

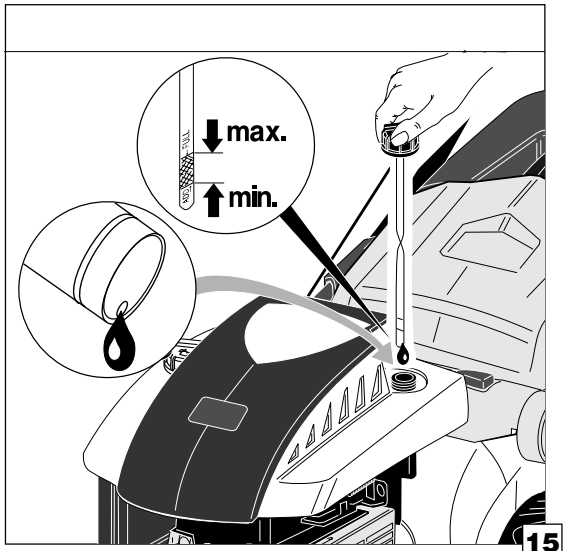

15

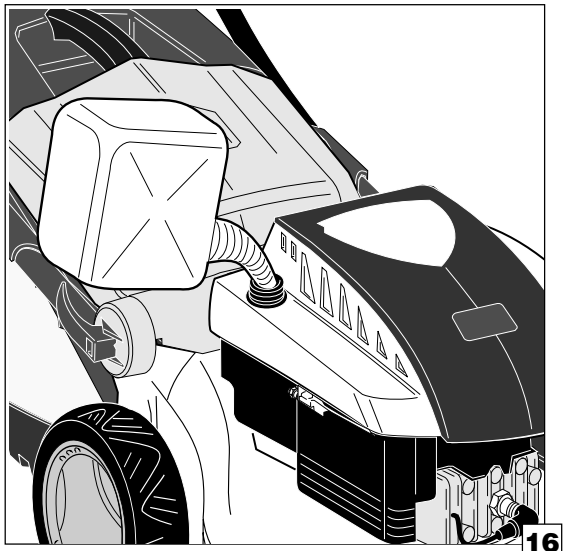
16

D

3.7 Einfüllen des Motoröls (Abb. 15)

Bei Außentemperaturen über 4 °C ist SAE 10 W-30 HD oder 10 W-40 HD zu verwenden. Bei Temperaturen unter 4 °C SAE 5 W-20 oder 5 W-30 HD verwenden.

1. Den Mäher auf eine waagerechte Fläche stellen.
2. Deckel öffnen und ca. 0,6 Liter Motorenöl einfüllen und den Ölmeßstab bis zum Anschlag einstecken (nicht eindrehen).
3. Den Ölmeßstab herausnehmen und Ölstand kontrollieren.

Ölstand darf nicht über der “Full” und nicht unter der "ADD"-Markierung stehen.Nötigenfalls wieder etwas Öl ablassen.

4. Deckel auf Öleinfüllstutzen handfest aufschrauben.

Erster Ölwechsel nach 5 Betriebsstunden. Dann alle weiteren 50 Betriebsstunden. Den Ölstand vor jeder Inbetriebnahme kontrollieren.

3.8 Tanken (Abb. 16)

Nur bleifreies Normalbenzin tanken. Kraftstoff nicht mit Öl vermischen. Keinen länger gelagerten Kraftstoff verwenden.

Reservekraftstoff nur in dafür zugelassenen Behältern lagern. Zum Tanken Motor abstellen. Tankverschluß nur bei abgestelltem Motor öffnen. Nur im Freien auftanken. Kraftstoffdämpfe nicht einatmen.

Übergelaufenen Kraftstoff vor dem Starten entfernen.

Nicht Rauchen, kein offenes Feuer, kein offenes Licht.

Wenn genügend Kraftstoff eingefüllt ist, den Tankverschluß handfest verschließen und evtl. verschütteten Kraftstoff aufwischen.

Kraftstoff nicht bis zum Tankstutzen auffüllen, sondern einen “Ausdehnungsraum” von ca. 1 cm freilassen.

GB

3.7 Refilling the motor oil (Fig. 15)

With outside temperatures above 4°C, use SAE 10 W-30 HD or 10 W-40 HD. With temperatures below 4°C, use SAE 5 W-20 or 5 W-30 HD.

1. Place mower on a horizontal surface.
2. Open cover and fill in approx. 0.6 liters of motor oil and insert oil measuring stick up to its limit stop (do not screw in).
3. Take out oil measuring stick and check oil level.

Oil level may not be above the ”Full” mark and not below the "ADD" mark. If required, drain some of the oil.

4. Screw cover on oil filling pipe and tighten with manual force.

First oil exchange after 5 operating hours. After that, every 50 operating hours. Check the oil level before each start-up.

3.8 Filling up the tank (Fig. 16)

Fill in regular grade unleaded petrol only. Do not mix fuel with oil. Do not use any fuel that has been stored for a long period of time.

Only store reserve fuel in containers approved for this. To fill up the tank, turn off motor. Only open tank while motor is turned off. Only fill up the tank outdoors. Do not inhale fuel vapors.

Remove any overflown fuel before starting.

No smoking, no open fire, no open light.

After sufficient fuel has been filled in, close the tank cover with manual force and wipe off spilled fuel, if any.

Do not fill up fuel up to the filling pipe, but leave an ”extension space” of approx. 1 cm.

F

3.7 Remplissage de l´huile pour moteur (Illustration 15)

En cas de températures extérieures de plus de 4 °C, il faut utiliser SAE 10 W-30 HD ou 10 W-40 HD. S´il y a des températures de moins de 4 °C, utilisez SAE 5 W-20 ou 5 W-30 HD.

1. Mettez la tondeuse à gazon sur une surface horizontale.
2. Ouvrez le capuchon et remplissez 0,6 litres d´huile pour moteur et posez le jauge à niveau d´huile jusqu´à la butée (ne pas tourner).
3. Retirez le jauge à niveau d´huile et contrôlez le niveau d´huile.

Il ne faut pas que le niveau d´huile soit au dessus du marquage "Full" et en dessous du marquage "ADD". Evacuez un peu d´huile, si necessaire.

4. Posez le capuchon sur l'orifice de remplissage d´huile et serrez à la main.

Premier renouvellement d´huile après 5 heures de service. Ensuite après toutes les 50 heures de service. Contrôlez le niveau d´huile avant chaque mise en service.

3.8 Mettre de l´essence (Illustration 16)

Ne prenez que de l´essence ordinaire sans plomb. Ne mélangez pas l´essence avec de l´huile. N´utilisez pas d´essence mise en stock pour une longue durée.

Gardez l´essence de réserve seulement dans les conteneurs admis. Arrêtez le moteur pour mettre de l´essence. Ouvrez le bouchon du réservoir seulement avec le moteur arrêté. Mettez de l´essence seulement dans un espace ventilé. N´aspirez pas de vapeurs de l´essence.

Eliminez tout débordement d´essence avant le démarrage.

Ne fumez pas, pas de feu ouvert, pas d'objets incandescents.

Si vous avez pris assez d´essence, fermez le bouchon du réservoir d´essence à la main et essuyez l´essence eventuellement débordée.

Ne remplissez pas d´essence jusqu´à l'orifice d´essence, mais laissez un ”espace d´expansion” de 1 cm environ.

NL

3.7 Bijvullen van de motorolie (afb. 15)

Bij buitentemperaturen boven 4 °C dient SAE 10 W-30 HD of 10 W-40 HD te worden gebruikt. Bij temperaturen onder 4 °C SAE 5 W-20 of 5 W-30 HD gebruiken.

1. De gazonmaaier op een horizontale ondergrond zetten.
2. Deksel openen en ca. 0,6 liter motorolie bijvullen en de oliepeilstok tot aan de aanslag erin steken (er niet indraaien).
3. De oliepeilstok eruit nemen en het oliepeil controleren.

Oliepeil mag niet boven de “Full” en niet onder de "ADD"-markering staan. Desnoods weer een beetje olie aftappen.

4. Deksel met de hand vast op olievulopening schroeven.

Eerste olieverversing na 5 bedrijfsuren. Daarna om de 50 bedrijfsuren. Het oliepeil voor elk gebruik controleren.

3.8 Tanken (afb. 16)

Alleen ongelode normale benzine tanken. Brandstof niet met olie mengen. Geen langdurig bewaarde brandstof gebruiken.

Reservebrandstof alleen in hiervoor toegestane reservoirs bewaren. Voor het tanken de motor uitzetten. Tankdop alleen openen als de motor uit is. Alleen in de buitenlucht tanken. Brandstofdampen niet inademen.

Overgelopen brandstof voor het starten verwijderen.

Niet roken, geen open vuur, geen open licht.

Als er voldoende brandstof opgevuld is het tankdeksel met de hand vastdraaien en evt. gemorste brandstof opnemen.

Brandstof niet tot aan de tankvulopening opvullen, maar een “expansieruimte” van ca. 1 cm vrijlaten.

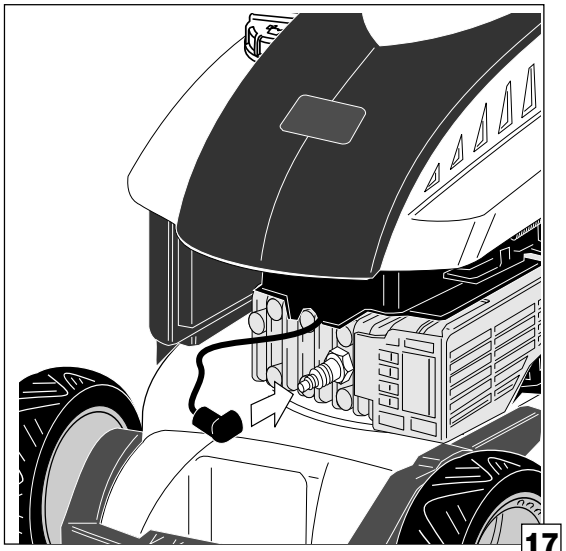
17

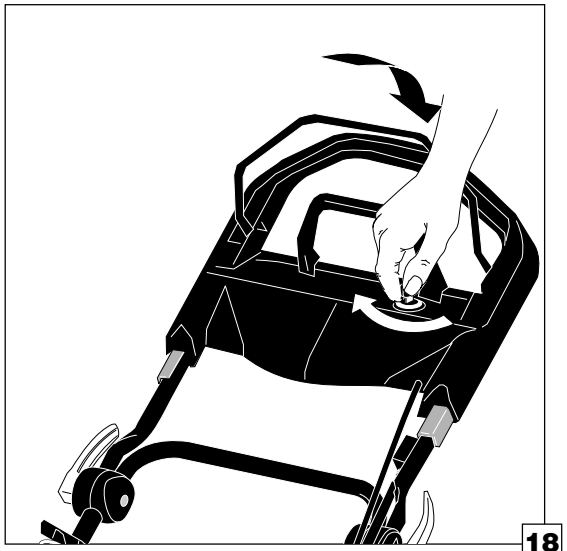
18

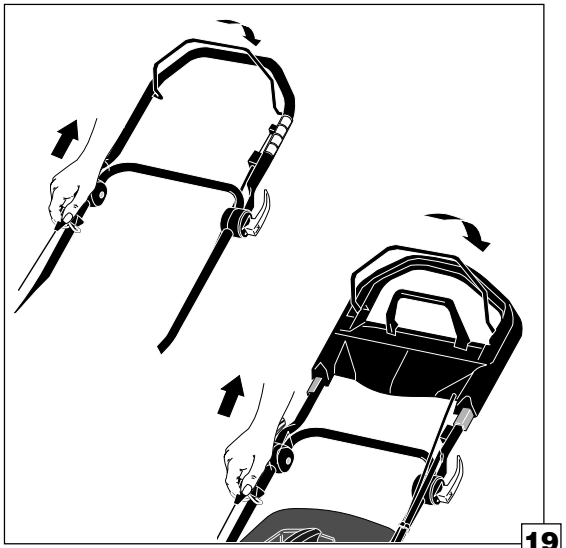
19

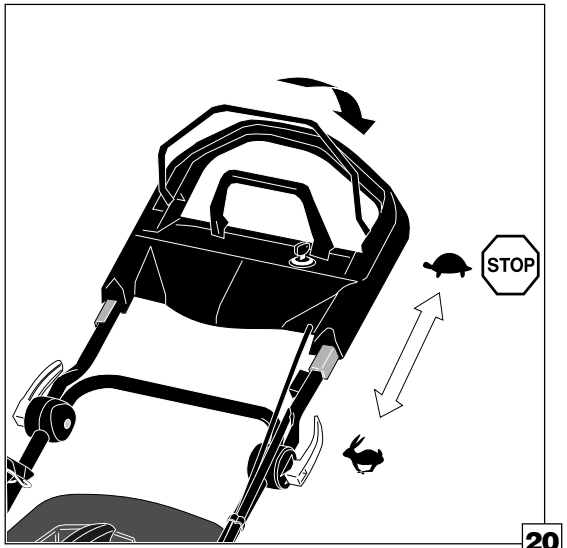

20

D

4 Betrieb

4.1 Anlassen- und Abstellen des Motors und Bedienung des Radantriebes (nur bei Mähern mit Radantrieb)

4.2 Recyceln

4.3 Mähen mit Grasfangvorrichtung

4.4 Mähen ohne Grasfangvorrichtung

4.1 Anlassen- und Abstellen des Motors und Bedienung des Radantriebes (nur bei Mähern mit Radantrieb)

Anlassen

1. Zündkerzenstecker auf die Zündkerze stecken (Abb. 17),
2. Mäher auf ebene Fläche ohne hohes Gras stellen.
3. Sicherheitsgriffbügel zum Griffholm ziehen und Starterseil hochziehen bis Widerstand zu spüren ist. Starterseil gleichmäßig ca. 1 Armlänge hochziehen bis der Motor anspringt (Abb. 19).

Starterseil nicht bis zum Anschlag hochziehen oder abrupt loslassen, sondern langsam zurückgleiten lassen um Beschädigungen am Aufrollmechanismus zu vermeiden.

Bei Mähern mit Elektrostart Sicherheitsgriffbügel ziehen und den Motor durch Drehen des Zündschlüssels starten (Abb.18). Hierzu ist eine vollständig geladene Batterie erforderlich. Bei schwacher oder leerer Batterie den Mäher mit dem Starterseil starten (Abb.19).

Bedienung des Radantriebes

Betätigen des Automatikantriebs: Mäher am Vario-Griffbügel nach vorn schieben. Der Griffbügel schiebt sich beim Gehen nach vorn und aktiviert den Selbstantrieb. Der Mäher paßt sich der Gehgeschwindigkeit an. (Abb. 20)

Der Mäher darf nicht zum Ziehen von Gegenständen verwendet werden.
Ein Mitfahren auf dem Mäher ist verboten.

Hinweis: Maximale Geschwindigkeit beim vollständigen Einschieben des Griffbügels. Zum Verringern der Geschwindigkeit langsamer gehen. Zum Stoppen des Antriebs einfach stehenbleiben (Abb.20).

Hinweis: Falls der Mäher nach der Fahrt mit Selbstantrieb beim Zurückziehen blockiert, Mäher leicht nach vorn schieben, dann den Rasenmäher wieder zurückziehen.

GB

4 Operation

4.1 Starting and turning off the motor and operation of wheel drive (only for mowers with wheel drive)

4.2 Recycling

4.3 Mowing with grass-collecting device

4.4 Mowing without grass-collecting device

4.1 Starting and turning off the motor and operation of wheel drive (only for mowers with wheel drive)

1. Plug spark plug connector on the spark plug (fig. 17).
2. Place mower on a flat surface without high grass.
3. Pull up lever to the handlebar and pull up starter rope until resistance can be felt. Pull up starter rope evenly approx. 1 arm length until the motor starts (fig. 19).



Do not pull starter rope up to the limit stop or let go abruptly, but let it slide back slowly to avoid damage to the rolling-up mechanism.

At mower with electric start, pull safety bar towards the handle and start engine by turning the key switch (fig.18). A fully charged battery is essential. is the battery low or empty, the engine can be started with the recoil device (fig.19).

Using the Self Propel System
Using the AutoMatic Drive: Grab Vario-handle and push mower forward. The handle slides forward and will activate the drive system. The mower self-adjusts to your walking speed. (fig. 20)



The mower may not be used to pull objects.
It is forbidden to ride on the mower.

Note: Max. speed id reached by total forward move of the handle. To reduce speed, just walk slower, for full stop, just stop walking. (Fig. 20)

Note: In case the wheels lock up during pull back, just push slightly forward at the handle and continue in pulling backwards.

F

4 Fonctionnement

4.1 Démarrage et arrêt du moteur et emploi de l'accionnement des roues (seul tondeuses avec accionnement des roues)

4.2 Recyclage

4.3 Tonte avec le collecteur d´herbes

4.4 Tonte sans collecteur d´herbes

4.1 Démarrage et arrêt du moteur et emploi de l'accionnement des roues (seul tondeuses avec accionnement des roues)

Démarrage

1. Fixez le fil de bougie d´allumage sur la bougie d´allumage (Illustration 17).
2. Mettez la tondeuse à gazon sur une surface horizontale sans herbes longues.
3. Relevez l´archet de sécurité jusqu´au mancheron et tirez le câble de démarrage jusqu'à ce que vous sentiez une résistance. Tirez le câble de démarrage régulièrement à 1 longueur de bras jusqu´au démarrage du moteur (Illustration 19).



Ne tirez pas le câble de démarrage jusqu´à la butée et ne lâchez pas le câble de démarrage brusquement, mais laissez le câble revenir lentement pour éviter des endommagements au mécanisme de l´enrouleur automatique.

Pour les tondeuses avec démarreur électrique, tirer sur l'archet de sécurité et démarrer le moteur en tournant la clé d'allumage. Lorsque la batterie est faible ou bien vide, démarrer la tondeuse à l'aide du câble de démarrage. (Illustration 18).

Emploi de l'accionnement des roues

Emploi du système automatique d'accionnement: Poussez la tondeuse en avant avec l'archet variable. En avançant, l'archet glisse vers l'avant et démarre l'accionnement automatique. La vitesse de la tondeuse s'adapte automatiquement à la vitesse de marche (Illustration 20).



La tondeuse ne doit pas être utilisée pour tirer des objects. Il est interdit de se laisser transporter par la tondeuse.

Indication: La vitesse maximale est atteinte en poussant l'archet complètement en avant. Pour réduire la vitesse, marchez plus lentement. Pour mettre hors service l'accionnement il suffit de s'arrêter (Illustration 20).
Indication: Si les roues sont bloquées en tirant la tondeuse vers l'arrière, poussez-la un peu en avant et retirez-la de nouveau.

NL

4 Gebruik

4.1 Starten en afzetten van de motor en bediening van de wielaandrijving (alleen bij maaiers met wielaandrijving)

4.2 Recyclen

4.3 Maaien met grasopvangzak

4.4 Maaien zonder grasopvangzak

4.1 Aanzetten en uitzetten van de motor

Aanzetten

1. Bougiestekker op de bougie steken (afb. 17),
2 gazonmaaier op een vlakke ondergrond zonder hoog gras zetten.
3. Veiligheidsbeugel naar greepbalk trekken en starterkabel trekken tot er een weerstand te bespeuren valt. Starterkabel gelijkmatig ca. 1 armlengte omhoog trekken tot de motor aanslaat (afb. 19).



Starterkabel niet tot aan de aanslag omhoog trekken of plotseling loslaten, maar langzaam laten terugglijden om het oprolmechanisme niet te beschadigen.

Bij maaimachines met elektrische startinrichting, de veiligheidshendel vastpakken en de motor met behulp van de kontaktsleutel starten (afb.18). Hiervoor is het nodig dat de akku volledig is geladen. Bij een onvoldoende geladen, of een lege akku, de machine starten met behulp van het startkoord (afb.19).

Bediening van de wielaandrijving
Bediening van Auto Matic variabele wielaandrijving: Pak de duwboom vast en druk deze zachtjes naar beneden. Nu zal de maaier zich in beweging zetten en zich aanpassen aan uw loopsnelheid. (afb.20).



De maaier mag niet gebruikt worden om voorwerpen voort te trekken. Ook het meerijden op de maaier is verboden.

Gebruikerstip: De maximale rijsnelheid wordt verkregen door de duwboom volledig in te drukken. Als u langzamer gaat lopen zal de machine automatisch ook langzamer gaan lopen. Als u stil gaat staan stopt ook de machine. (Zie afb.20).
Gebruikerstip: Als u de maaier met wielaandrijving tijdens het rijden terugtrekt zullen de achterwielen blokkeren. Houd de maaier vast en duw de duwboom iets naar voren en direct weer naar achteren.

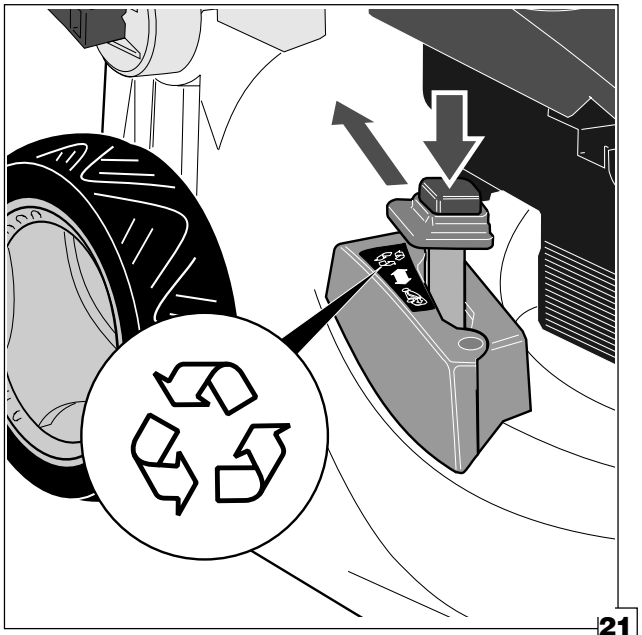

21

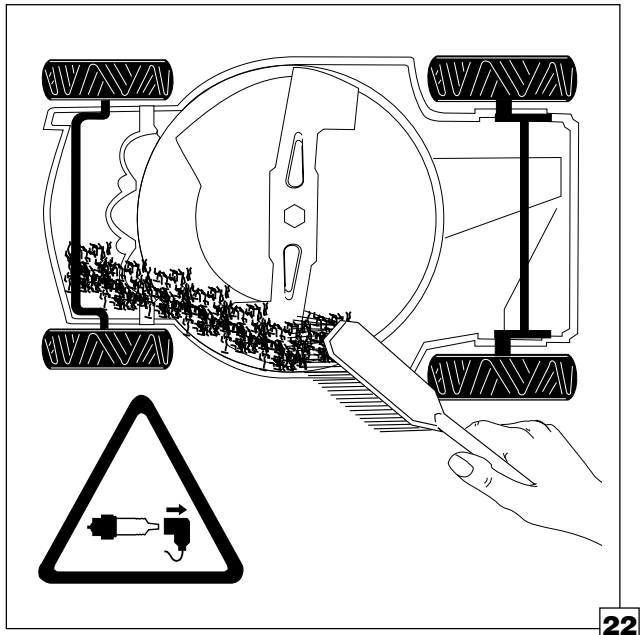

22

D

Abstellen

Sicherheitsgriffbügel loslassen.
Bei Mähern mit Radantrieb, Griffbügel für Radantrieb und Sicherheitsriffbügel loslassen.

Messer läuft kurzzeitig nach.
Nicht unter den Mäher greifen.

Beim Fahren außerhalb des Rasens Mäher ausschalten.
Vor Transport oder Anheben des Mähers den Stillstand des Messers abwarten und Zündkerzenstecker ziehen.

4.2 Recyceln

Zum Recyceln muß sich der Umschalthebel in der Stellung "Recyceln" befinden (Abb.21)

1. Sicherstellen, daß der Motor und das Messer stehen.
2. Taste des Umschalthebels drücken.
3. Umschalthebel bei gedrückter Taste in die Recycel-Position bringen und Taste loslassen. (Abb.21).

Zum Umschalten Recyceln / Fangen Motor ausschalten und Stillstand des Messers abwarten.

- Stellen Sie sicher, daß das Schneidmesser immer scharf ist. Scharten können mit einer Feile entfernt werden (Unwucht beachten).
- Nach jedem Gebrauch Grasreste von der Unterseite des Mähers entfernen (Abb. 22).
- Bei Grashöhen größer oder gleich 15 cm den Rasen in zwei Stufen schneiden.
- In heißen trockenen Sommern Schnitthöhen-Stellungen C, D, E oder F benutzen. Es sollte nicht mehr als ein Drittel des Grashalms geschnitten werden.

GB

Turning the motor off

Release handle-type safety bow.
For mowers with wheel drive, release handle-type bow for wheel drive and handle-type safety bow.

The cutter will coast for a short time.
Do not touch underneath the mower.

Turn the mower off when driving off the lawn.
Wait until the cutters stand still and remove the spark plug connector before transporting or lifting the mower.

4.2 Recycling

For recycling, the switch lever needs to be located at "recycle" (fig.21)

1. Ensure, engine and blade have stopped.
2. Press button at switch lever.
3. While button is pressed, position switch lever in the right position and release button. (fig.21).

To switch between recycle / bagging, shut engine off and wait for blade to stop.

- Ensure blade is always sharp-edged. Nicks can be removed by filing (watch out to keep blade balanced).
- After each usage, remove grass clipping from underneath the mower deck (fig. 22).
- Grass longer than 15 cm, should be cut in two steps.
- During hot dry summer periods, do not cut too low; use height of cut range "C", "D", "E" or "F". Never cut more than one third off the blade of grass.

F

Arrêter

Lâchez l´archet de sécurité.
Pour les tondeuses avec accionnement des roues, lâchez l'archet pour l'accionnement des roues et l'archet de sécurité.

La lame continuera à tourner pour une courte durée.
Ne tenez pas les mains sous la tondeuse à gazon.

Débrayez la tondeuse à gazon pour circuler en dehors de la pelouse.
Attendez l´arrêt de la lame et retirez le fil de bougie d´allumage avant de transporter ou de porter la tondeuse à gazon.

4.2 Recyclage

Pour le recylclage, le levier de sélection doit être en position „Recyclage“(Illustration 21).

1. S’assurer que le moteur et la lame sont arrêtés.
2. Enfoncer la touche du levier de sélection.
3. Tout en maintenant la touche appuyée, amener le levier de sélection sur la position Recyclage puis relâchez la touche. (Illustration 21).

Pour passer du recyclage / à la collecte de l’herbe, arrêter le moteur et attendre l’arrêt complet de la lame.

- S’assurer que la lame de coupe est toujours bien aiguisée. Des aspérités peuvent être enlevées à l’aide d’une lime (attention au balourd).
- Après chaque utilisation, enlever les restes d’herbes de la partie inférieure de la tondeuse (Illustration 22).
- Lorsque les herbes sont d’une longueur supérieure ou égale à 15 cm, couper le gazon en 2 fois.
- Pendant les étés chauds, secs, utiliser les positions de hauteur de coupe C, D, E ou F. Il ne faut pas couper plus d’un tiers du brin d’herbe.

NL

Uitschakelen

Veiligheidsbeugel loslaten.
Bij maaiers met wielaandrijving, greepbeugel voor wielaandrijving en veiligheidsbeugel loslaten.

Mes loop kortstondig na.
Niet onder de maaimachine voelen.

Bij het rijden buiten het gazon moet de maaier worden uitgeschakeld.
Voor het transport of het optillen van de maaimachine dient men te wachten totdat het mes stilstaat en de bougiestekker uit te trekken.

4.2 Recyclen

Om te kunnen "Recyclen" moet de omschakelhendel in de positie "Recyclen" staan (afb.21).

1. Overtuig uzelf dat de motor en het maaimes uitgeschakeld zijn.
2. Knop van de omschakelhendel indrukken.
3. De omschakelhendel met ingedrukte knop in de "Recycle-stand" zetten en de knop laslaten (afb.21).

Om de veranderen van "Recyclen" naar "Grasopvang", wachten tot het maaimes tot volledige stilstand is gekomen.

- Zorg er altijd ervoor dat het maaimes scherp is. Eventuele bramen kunt u met een vijl verwijderen. (Let op onbalans)
- Na ieder gebruik de grasresten van de onderzijde van het maaihuis verwijderen (afb.22).
- Indien de graslengte hoger is dan 15cm, dient men het grass in twee maaibeurten te maaien.
- In marme en droge omstandigheden verdient het de voorkeur om maainstellingen C,D,E of F te gebruiken. Het is aan te bevelen om niet meer dan 1/3 van de grashalm af te maaien.

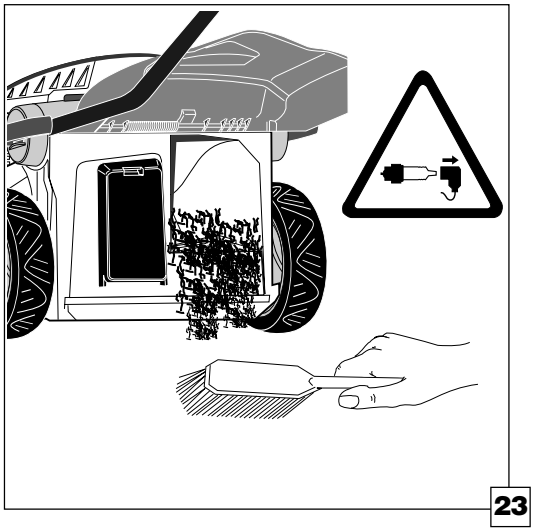
23

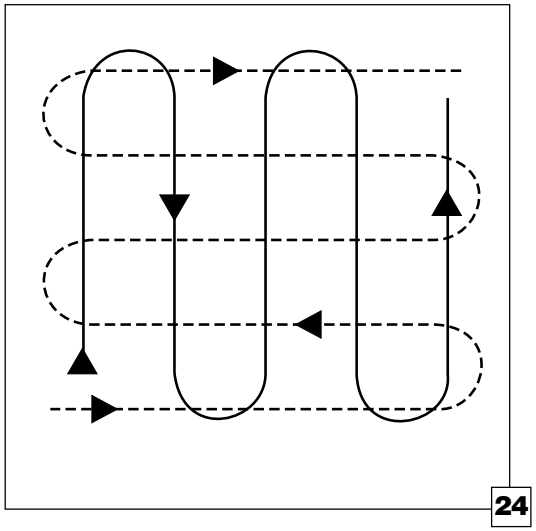
24

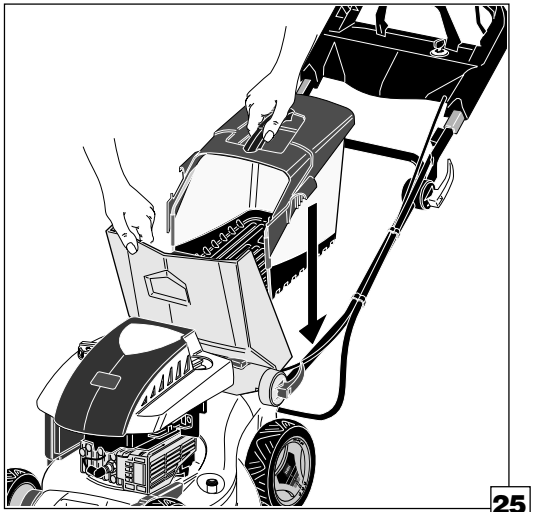
25

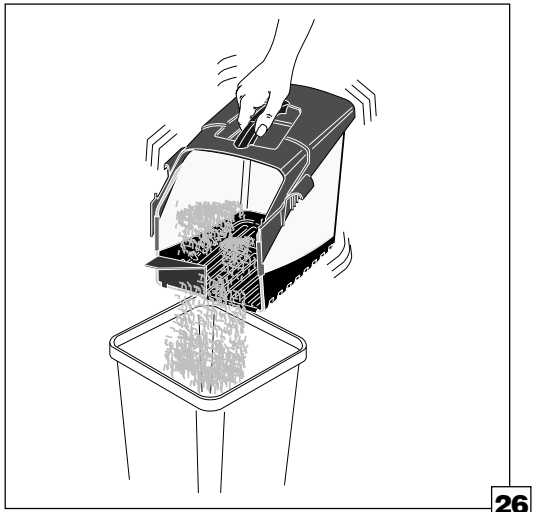
26

D

Beim Mähen von hohem Gras zunächst eine höhere Schnitteinstellung wählen. Danach mit der gewohnten Einstellung mähen.

Zerklumptes Gras und Verstopfung des Mähkanals führt zur Drosselung oder zum Stillstand des Motors. Mähen Sie in solchen Fällen mindestens 1 Stufe höher.

Sollte der Motor durch die Bedingungen im Mähergehäuse zum Stillstand gekommen sein und beim Wiedereinschalten blockieren, ist es unbedingt notwendig den Mähertunnel von Grasresten freizumachen (Abb. 23).

Zum Reinigen des Mähers Motor abstellen und Zündkerzenstecker abziehen. Verletzungsgefahr !

Mährichtung öfters wechseln (Abb. 24).

Bei unbefriedigendem Schnittbild:

1. Messer nachschärfen (es darf keine Unwucht entstehen).
2. Langsamer Mähen.
3. Schnitthöhe um eine oder zwei Stufen höher setzen.
4. Rasen in kürzeren Zeitperioden mähen.
5. Nur 2/3 oder die halbe Mähbreite mähen, um dem Mäher die Möglichkeit zur Selbstreinigung zu geben.

4.3 Mähen mit Grasfangvorrichtung

Die Grasfangvorrichtung nie bei laufendem Motor abnehmen - Verletzungsgefahr !

1. **Sicherstellen, daß der Motor und das Messer stehen !**
2. Grasauswurfbereich von Grasresten säubern (Abb. 23).
3. Grasfangvorrichtung mit den Halterungen am Führungsholm einhängen (Abb. 25).
4. Auswurfklappe bis zur Grasfangvorrichtung schließen und verriegeln.

Zum Entleeren der Grasfangvorrichtung Motor abstellen und Messerstillstand abwarten.
Beim Verlassen des Mähers Zündkerzenstecker abziehen.

Grasfangvorrichtung entnehmen und leicht nach hinten kippen damit kein Gras herausfällt.
Die volle Grasfangvorrichtung durch leichtes Schütteln entleeren (Abb. 26).

GB

When mowing in high grass, you should select a higher cutting adjustment first. Then mow with the usual adjustment.
Lumpy grass and chockings inside the mowing channel effect a throttling or stop of the motor. In such cases, you should mow at least one step higher.

Should the motor have stopped due to the conditions inside the mower housing and block when restarting, it is absolutely necessary to clear the mowing tunnel from grass rests (Fig. 23).

To clean the mower, remove the spark plug connector.

Change the mowing direction frequently (Fig. 24).

In case of an unsatisfactory mowing result:

1. Resharpen the cutters (Ensure not to create an unbalance).
2. Mow at a slower pace.
3. Increase the cutting height by one or two steps.
4. Mow your lawn in shorter intervals.
5. Mow only 2/3 or half the mowing width, in order to give the mower the opportunity of self-cleaning.

4.3 Mowing with the grass-collecting device

Never remove the grass-collecting device while the motor is running - danger of injury!

1. **Ensure that the motor and the cutter stand still !**
2. Clean the grass ejection area from grass rests (fig. 23).
3. Attach grass box witch latches on the handle (fig. 25).
4. Close the ejection door up to the grass-collecting device and lock it.

To empty the grass-collecting device, turn the motor off and wait until the cutter stands still.
Disconnect the spark plug connector when leaving the mower.

Remove the grass-collecting device and tilt it a bit to the back so that no grass will fall out.
Dump the full grass-collecting device by shaking it slightly (fig. 26).

F

En tondant du gazon long, choisissez d´abord une hauteur de coupe plus haute. A la suite, tondez avec la hauteur standard.

Des tas d´herbes et un bourrage du canal d´éjection conduisent au ralentissement ou à l´arrêt du moteur. En ce cas, tondez au minimum dans une position plus haute.

Si le moteur s´est arrêté à cause des conditions dans le carter de la tondeuse et s´il bloque au redémarrage, il est absolument nécessaire d´enlever l´herbe accumulée dans le canal d´éjection (Illustration 23).

Débrayez le moteur et enlevez le fil de bougie d´allumage pour nettoyer la tondeuse à gazon. Danger de blessure !

Changez régulièrement le sens de tonte (Illustration 24).

Si la tonte n´est pas satisfaisante:

1. Aiguisez la lame (il ne faut pas créer de balourd).
2. Tondez plus doucement.
3. Augmentez la hauteur d´une ou deux positions.
4. Tondez le gazon plus régulièrement.
5. Seulement tondre deux tiers ou la moitié de la largeur pour donner la possibilité d´autonettoyage à la tondeuse à gazon.

4.3 Tonte avec le collecteur d´herbes

N´enlevez jamais le collecteur d´herbes avec le moteur en marche - danger de blessure!

1. **Assurez-vous que le moteur et la lame ne tournent plus !**
2. Nettoyez la zone de sortie d´herbes (Illustration 23).
3. Fixer le collecteur d'herbes aux fixations se trouvant sur le mancheron. (Illustration 25).
4. Refermez le clapet de sortie sur le collecteur d´herbes et arretez.

Arrêtez le moteur et attendez l´arrêt de la lame avant de vider le collecteur d´herbes.
Enlevez le fil de bougie d´allumage, si vous vous éloignez de la tondeuse.

Enlevez le collecteur d´herbes et inclinez un peu vers l´arrière pour que les herbes ne tombent pas.
Videz le collecteur d´herbes plein en le secouant un peu (Illustration 26).

NL

Bij het maaien van hoog gras dient men eerst een hogere maaistand te kiezen. Daarna op de normale instelling maaien.

Klonterend gras en verstopping van het maaikanaal leiden tot verlaging van het motortoerental of tot stilstand van de motor. Maai in dergelijke gevallen tenminste 1 stand hoger.

Mocht de motor door omstandigheden in de maaimachine tot stilstand zijn gekomen en bij het opnieuw inschakelen blokkeren, dan is het absoluut noodzakelijk de maaimachinetunnel van grasresten te ontdoen (afb. 23).

Bij reinigingswerkzaamheden aan de maaimachine de motor uitzetten, afwachten totdat het mes stilstaat en bougiestekker eraf trekken. Gevaar voor letsel!

Maairichting regelmatig veranderen (afb. 24).

Als het maaipatroon niet in orde is:

1. Mes slijpen (er mag geen onbalans ontstaan)
2. Langzamer maaien.
3. Maaihoogte een of twee standen verhogen.
4. Gazon in kortere intervallen maaien.
5. Slechts 2/3 of de halve maaibreedte maaien om de maaimachine de mogelijkheid te gaven zichzelf te reinigen.

4.3 Maaien met grasopvangzak

De grasopvangzak nooit verwijderen terwijl de motor loopt - gevaar voor letsel!

1. **Overtuigt u zich ervan dat de motor en het mes stilstaan !**
2. Grasuitwerpgedeelte van grasresten ontdoen (afb. 23).
3. Grasopvangbak met de bevestigingpunten aan de stuurboom hangen (afb. 25).
4. Uitwerpklep tot aan de grasopvangzak sluiten en slot.

Voor het leegmaken van de grasopvangzak de motor uitzetten en wachten tot het mes stilstaat.
Bij het verlaten van de maaimachine bougiestekker eraf trekken.
De grasopvangzak verwijderen en enigszins naar achteren kantelen zodat er geen gras uitvalt.
De volle grasopvangzak door licht te schudden leegmaken (afb. 26)

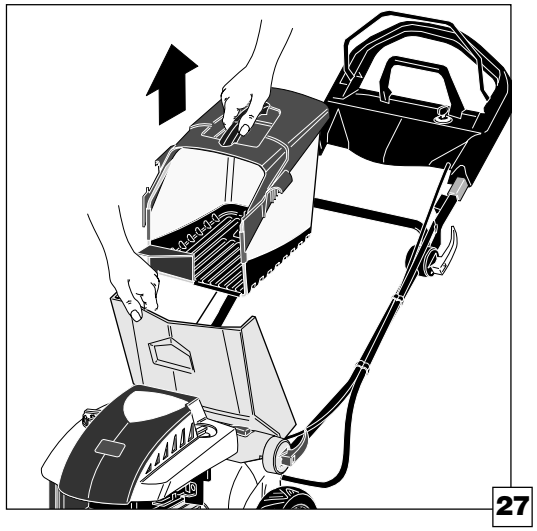
27

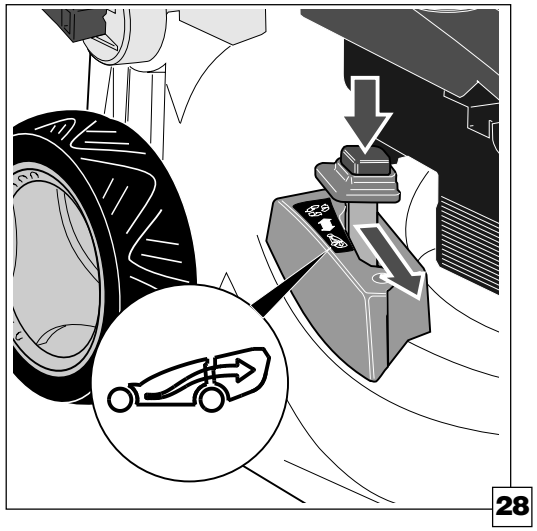
28

D

4.4 Mähen ohne Grasfangvorrichtung

Die Grasfangvorrichtung nie bei laufendem Motor abnehmen - Verletzungsgefahr !

Mähen ohne Grasfangvorrichtung wird empfohlen, wenn hohes Gras gemäht wird oder keine Grasaufnahme gewünscht wird.

1. Grasfangvorrichtung entfernen (Abb. 27).
2. Umschalthebel auf Fangen umstellen (Abb.28).

GB

4.4 Mowing without the grass-collecting device

Never remove the grass-collecting device while the motor is running - danger of injury!

Mowing without the grass-collecting device is recommended for mowing high grass or if no grass collection is desired.

1. Remove the grass-collecting device (fig. 27).
2. Switch lever towards "bagging" (fig.28).

F

4.4 Tonte sans collecteur d´herbes

N´enlevez jamais le collecteur d´herbes avec le moteur en marche - danger de blessure!

La tonte sans collecteur d´herbes est recommandée si les herbes sont longues ou si vous ne souhaitez pas de récolte d´herbes.

1. Enlevez le collecteur d´herbes (Illustration 27).
2. Positionner le levier de sélection sur Collecte d'herbes (Illustration 28).

NL

4.4 Maaien zonder grasopvangzak

De grasopvangzak nooit verwijderen terwijl de motor loopt - gevaar voor letsel!

Maaien zonder grasopvangzak wordt aanbevolen, wanneer er hoog gras wordt gemaaid of wanneer er geen grasopname gewenst is.

1. De grasopvangzak verwijderen (afb. 27).
2. Omschakelhendel in de grasopvang stand zetten (afb.28).

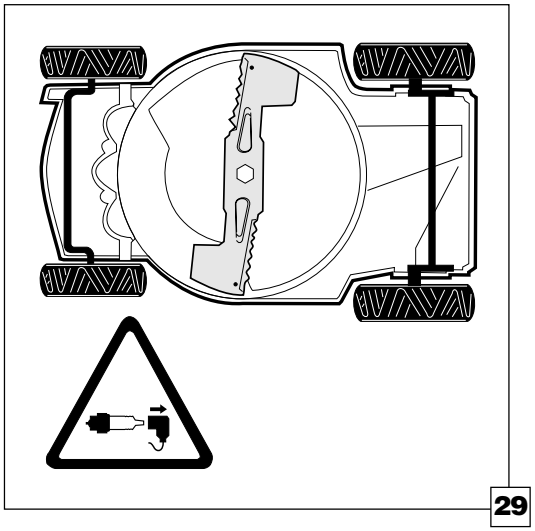

29

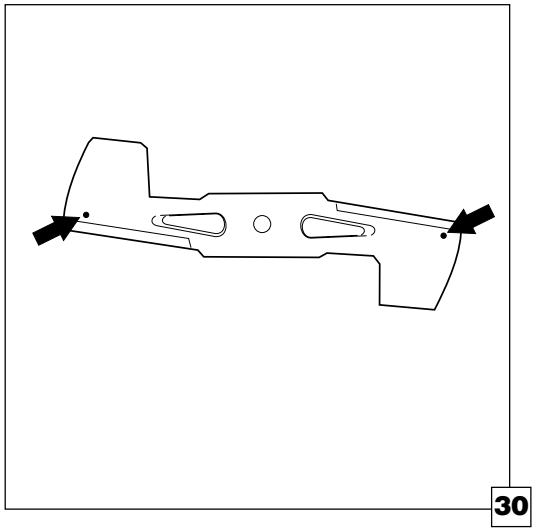

30

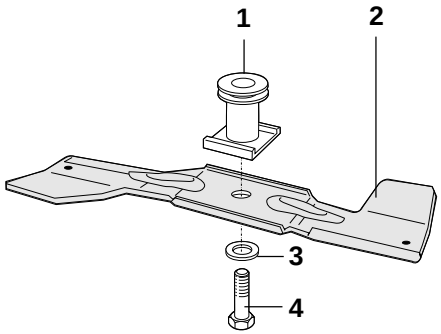

1	110-9290 model 21025; BC43D	Messernabe / retainer-blade / moyeu de la lame / Mesnaaf
	110-9291 model 21026; BC43DA model 21027; BC43DA-E	Messernabe / retainer-blade / moyeu de la lame / Mesnaaf
2	110-9289	Balkenmesser / blade / barre de coupe / Mesbalk
3	95-6727	Scheibe / washer / disque / schijfje
4	95-6728	Messerschraube / bolt-blade / vis de la lame / Messschroef

31

D

5 Wartung und Pflege

5.1 Kontrolle des Messers auf Beschädigung
5.2 Reinigen des Mähers
5.3 Wartung des Luftfilters
5.4 Ölwechsel am Motor
5.5 Auswechseln der Zündkerze
5.6 Laden der Batterie
5.7 Einstellen des Bowdenzuges für den Radantrieb
5.8 Einstellen des Bowdenzuges für den Motor-Start/Stop
5.9 Mäher Einlagern

5.1 Kontrolle des Messers auf Beschädigung

Bei allen Arbeiten am Mäher Motor abstellen, Messerstillstand abwarten und Zündkerzenstecker abziehen. Verletzungsgefahr!
Wenn der Mäher für längere Zeit auf die Seite gelegt wird, vorher Kraftstofftank vollständig entleeren.

Nach dem Auftreffen des Schneidewerkzeugs auf einen harten Gegenstand, wie z.B. einen Stein wie folgt verfahren:
- Mäher abschalten und Zündkerzenstecker abziehen.
- Mäher auf die richtige Seite (Vergaser oben) legen (Abb. 29).
- Schneidekante des Messers vorsichtig auf Beschädigungen untersuchen.

Verbogene oder beschädigte Messer nicht weiterverwenden. Diese müssen ersetzt werden.

Nur Original TORO-Messer verwenden. Diese wurden speziell für dieses Gerät konstruiert und gewährleisten einwandfreie Leistung, Sicherheit und lange Lebensdauer.

Stumpfe Messer schärfen lassen.
Aus Sicherheitsgründen ist ein Nachschleifen nur bis zur Markierung möglich (Abb. 30).

Zu langer Einsatz des gleichen Messers kann zu Verschleiß und Veränderungen des Messerquerschnittes führen. Ein Bruch des Messers kann die Folge sein und Messerteile können weggeschleudert werden.

Den Mäher nur mit einwandfreiem Messer betreiben!
Nur Originalersatzteile oder von TORO freigegebene Teile verwenden (Teile-Nummern siehe Abb. 31).

GB

5 Maintenance and upkeep

5.1 Checking the cutter for damages
5.2 Cleaning the mower
5.3 Servicing the air filter
5.4 Exchanging the motor oil
5.5 Exchanging the spark plug
5.6 Charging the battery
5.7 Adjusting the Bowden cable for the wheel drive
5.8 Adjusting the Bowden cable for the motor start/stop
5.9 Storing the mower

5.1 Checking the cutter for damages

Stop the motor, wait until the cutters stand still and remove the spark plug connector, when working on the
mower. Danger of injury! If you are going to lay the mower on its side for a longer time, empty fuel tank fully first.

After the mower has hit against a hard object as e. g. a stone, proceed as follows:

- Turn the mower off and remove the spark plug connector
- Lay mower on the correct side (carburetor on top) (Fig. 29).
- Carefully check the cutting edge of the cutters for defects.

Bent or damaged cutters must not be used any longer. They have to be replaced.

Use only original TORO cutters. They have been designed especially for this unit and guarantee a perfect performance, safety and a long service life.

Have dull cutters sharpened.
For safety reasons a resharpening may be executed only up to the mark (Fig. 30).

If the same cutter is in use for too long, this might lead to wear and changes of the cutter section. A break of the cutter can be the consequence, and parts of the cutter can be hurled away.

Operate the mower only with perfect cutters!
Only use original TORO spare parts or parts released by TORO (reference numbers see fig. 31).

F

5 Entretien et maintenance

5.1 Contrôle de la lame pour trouver d´éventuels endommagements
5.2 Nettoyage de la tondeuse à gazon
5.3 Entretien du filtre à air
5.4 Renouvellement d´huile du moteur
5.5 Remplacement de la bougie d´allumage
5.6 Charger la batterie
5.7 Ajustage du câble Bowden pour accionnement des roues
5.8 Ajustage du câble Bowden pour moteur marche/arrêt
5.9 Stockage de la tondeuse

5.1 Contrôle de la lame pour trouver d´éventuels endommagements

Débrayez le moteur pour tous les travaux à la tondeuse.
Attendez l´arrêt de la lame et enlevez le fil de bougie d´allumage. Danger de blessure!
Avant de retourner la tondeuse quelque temps, videz le réservoir d'essence complètement.

Après que la lame ait heurté un objet dur tel qu´une pierre, procédez comme suit:

- Débrayez la tondeuse et enlevez le fil de bougie d´allumage.
- Retournez la tondeuse sur le côté (le carburateur en haut) (Illustration 29).
- Examinez le tranchant de la lame prudemment pour trouver d´éventuels endommagements.

N´utilisez plus une lame déformée ou endommagée. Il faut la remplacer.

Utilisez seulement les lames d´origine TORO. On les a spécialement construites pour cette machine pour garantir une performance impeccable, la sécurité et une longue durée de vie.

Faites aiguiser les lames qui ne coupent plus. Pour des raisons de sécurité, il est seulement permis de les aiguiser jusqu´au marquage (Illustration 30).

Si vous utilisez une lame trop longtemps, cela peut conduire à l´usure et à la réduction excessive de sa largeur. La lame peut se casser et les morceaux peuvent être projetés par la tondeuse à gazon.

Utilisez la tondeuse seulement avec une lame impeccable!
Utilisez seulement les pièces de rechange d´origine ou les pièces recommandées par TORO (numéros des pièces voir illustration 31).

NL

5 Onderhoud en verzorging

5.1 Controle van het mes op beschadiging
5.2 Reiniging van de maaier
5.3 Onderhoud van de luchtfilter
5.4 Olieverversing van de motor
5.5 Vervangen van de bougie
5.6 Het Opladen van de Akku
5.6 Bowdenkabel instellen voor de wielaandrijving
5.7 Bowdenkabel instellen voor motor-Start/Stop
5.8 Maaier bewaren

5.1 Controle van het mes op beschadiging

Bij alle werkzaamheden aan de maaimachine de motor uitzetten, wachten totdat het mes stil staat en bougiestekker eraf trekken. Gevaar voor letsel!

Als de maaier langere tijd op de zijkant wordt gelegd, moet de brandstoftank volledig worden leeggemaakt.

Nadat de maai-inrichting op een hard voorwerp, zoals bijvoorbeeld op een steen, is gestoten, dient men als volgt te werk te gaan:

- Maaimachine uitzetten bougiestekker eraf trekken.
- Maaimachine op de juiste kant (carburateur boven) leggen (Afb. 29).
- Snijkant van het mes voorzichtig op beschadiging onderzoeken.

Verbogen of beschadigde messen niet verder gebruiken. Deze moeten worden vervangen.

Uitsluitend originele TORO-messen gebruiken. Deze werden speciaal voor dit apparaat geconstrueerd en verzekeren een correcte werking, veiligheid en lange levensduur.
Stompe messen laten bijslijpen.

Om veiligheidsredenen mag er slechts tot aan de markering worden geslepen (afb. 30).

Een te lang gebruik van hetzelfde mes kan tot slijtage en veranderingen van de mesdiameter leiden. Het breken van het mes kan hiervan het gevolg zijn en delen van het mes kunnen worden weggeslingerd.

De maaimachine uitsluitend met correcte messen gebruiken!
Uitsluitend originele reserveonderdelen of door TORO aanbevolen onderdelen gebruiken (Onderdelennummers zie afb. 31).

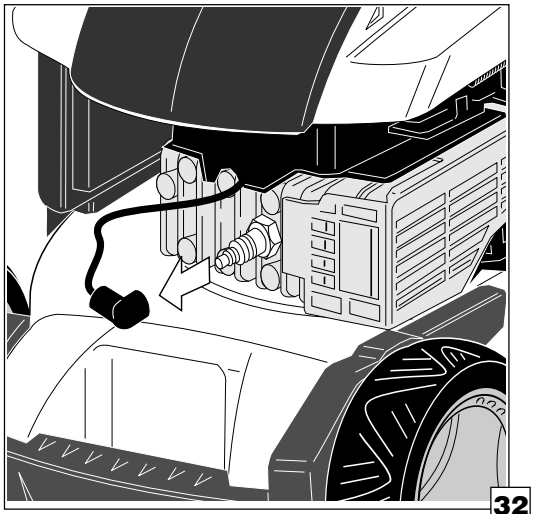
32

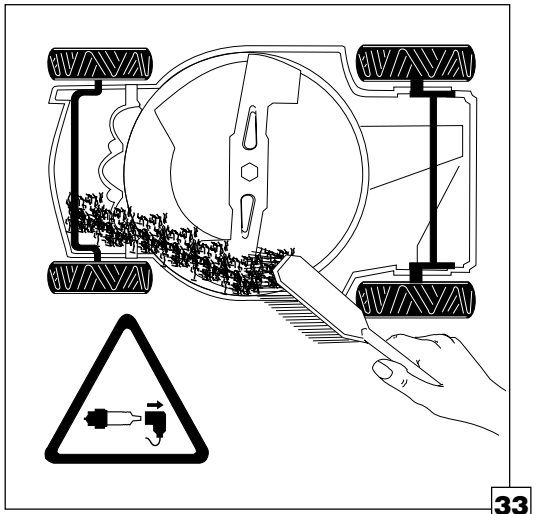
33

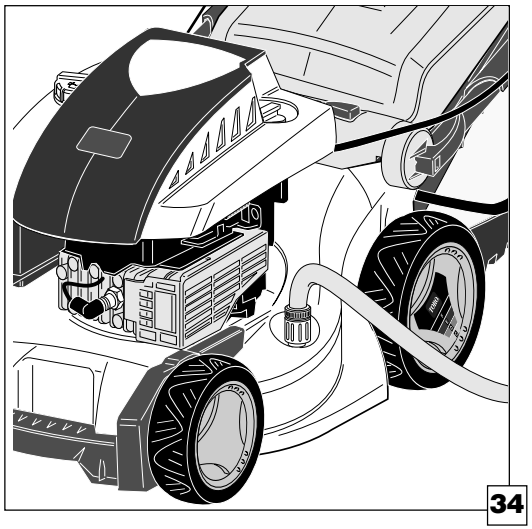
34

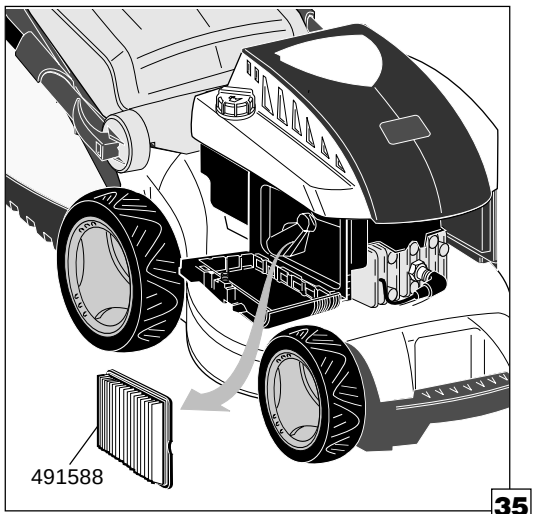

35

D

5.2 Reinigen des Mähers

Bei Reinigungsarbeiten am Mäher Motor abstellen, Messerstillstand abwarten und Zündkerzenstecker abziehen. Verletzungsgefahr! (Abb. 32)

Motor nicht mit Wasser abspritzen.
Gefahr von Motorschäden !
Bevor der Mäher gekippt wird Kraftstofftank vollständig entleeren.
Mäher nur so kippen, daß der Vergaser oben ist.

Schmutz und Grasabfälle mit einem Besen wegwischen.
Mäher auf die richtige Seite legen und Unterseite des Gehäuses reinigen (Abb. 33).

Zur schnellen Reinigung, direkt nach dem Mähen, verfügt der Mäher über einen Waschanschluß (Abb. 34). Hier können Sie einen Wasserschlauch anschließen und bei laufendem Motor das Gehäuse auswaschen.

5.3 Wartung des Luftfilters

Luftfilter alle 20 - 25 Betriebsstunden oder nach 3 Monaten reinigen. Unter staubigen oder schmutzigen Bedingungen öfters.

Sicherstellen daß der Motor steht und der Zündkerzenstecker abgezogen ist.

1. Schraube lösen und Abdeckung nach unten klappen (Abb.35).
2. Luftfiltereinsatz vorsichtig herausnehmen.
3. Bei leichter Verschmutzung auf glatter Fläche vorsichtig ausklopfen, bei starker Verschmutzung Einsatz erneuern.

Motor nicht ohne Luftfilter in Betrieb nehmen. Staub oder Schmutz können schwerwiegende Schäden am Motor hervorrufen.

4. Gereinigten bzw. neuen Luftfiltereinsatz einsetzen, Abdekkung schließen und mit Schraube befestigen (Teile-Nummer siehe Abb. 35).

GB

5.2 Cleaning the mower

Before cleaning the mower, stop the motor, wait until the cutters stand still and disconnect the spark plug connector. Danger of injury! (fig. 32)

Do not wash the motor down with water.
Danger of motor breakdown!
Before tilting the mower, fully empty the fuel tank.
Only tilt mower far enough that the carburetor is on top.

Wipe off dirt and grass rests with a broom.
Lay mower on its side and clean the bottom side of the mower (fig. 33).

For easy cleaning, straight after cutting, the mower comes with a washout port (fig. 34). There you can connect a water hose and clean the deck, while engine is running.

5.3 Servicing the air filter

Clean air filter every 20 - 25 operating hours or after 3 months.
Clean more often if mower is used in dusty and dirty environment.

Ensure that the motor is standing still and the spark plug connector has been pulled off.

1. Slacken screw and fold cover down (fig.35).
2. Carefully remove air filter insert.
3. If only slightly soiled, knock it out carefully on a smooth surface, if heavily soiled, replace insert.

Do not start motor without air filter. Dust or dirt may cause serious damage to the motor.

4. Insert cleaned or new air filter insert, close cover and fasten with screw (reference number see fig. 35).

F

5.2 Nettoyage de la tondeuse à gazon

Débrayez le moteur pour les travaux de nettoyage à la tondeuse à gazon, attendez l´arrêt de la lame et enlevez le fil de bougie d´allumage. Danger de blessure! (Illustration 32)

Ne lavez pas le moteur avec de l´eau.
Danger de pannes de moteur!
Avant de retourner la tondeuse à gazon, videz le réservoir d´essence complètement.
Retourner la tondeuse à gazon seulement de façon à ce que le carburateur se trouve en haut.

Enlevez les salissures et les restes d´herbes avec un balais.
Retournez la tondeuse sur le côté et nettoyez la partie inférieure du carter (Illustration 33).

Pour un nettoyage rapide, juste après la tonte, la tondeuse dispose d'une prise de lavage (Illustration 34). Vous pouvez connecter à cette prise un tuyau d'eau et laver la caisse avec le moteur en marche.

5.3 Entretien du filtre à air

Nettoyez le filtre à air toutes les 20 - 25 heures de service ou après 3 mois. Nettoyez-le plus souvent sous des conditions poussièreuses ou sales.

Assurez-vous que le moteur soit arrêté et que le fil de bougie d´allumage soit enlevé.

1. Dévissez la vis et basculez le couvercle an bas (Illustration 35).
2. Retirez prudemment la garniture.
3. Nettoyez les garnitures peu sales en battant sur une surface plane ou renouvelez les garnitures très sales.

Ne mettez pas le moteur en marche sans filtre à air. La poussière ou la saleté peuvent susciter de graves endommagements au moteur.

4. Insérez la garniture nettoyée ou nouvelle, fermez le couvercle et vissez la vis (numéro de la pièce voir illustration 35).

NL

5.2 Reinigen van de maaimachine

Bij reinigingswerkzaamheden aan de maaimachine de motor uitzetten, afwachten totdat het mes stilstaat en bougiestekker eraf trekken. Gevaar voor letsel! (afb. 32)

Motor niet met water afspuiten.
Gevaar voor motorschade !
Voordat de gazonmaaier gekanteld wordt, wordt de brandstoftank geheel leeggemaakt.
Gazonmaaier slechts zo kantelen dat de carburateur boven is.

Vuil en grasafval met een bezem wegwrijven.
Maaimachine op de correcte kant leggen en de onderkant van de machine reinigen (afb. 33).

Om de maaimachine direkt na het maaien te kunnen schoonmaken beschikt de machine over een aansluiting (afb.34). Hierop kan een waterslang worden aangesloten en met draaiende motor en maaimes kan het maaihuis worden schoongespoeld.

5.3 Onderhoud van de luchtfilter

Luchtfilter om de 20 - 25 bedrijfsuren of na 3 maanden reinigen.
Onder stoffige of sterk vervuilde omstandigheden vaker.

Zorg ervoor dat de motor stilstaat en de bougiestekker eraf getrokken is.

1. Schroef losdraaien en afdekking naar beneden klappen (afb.35).
2. Luchtfilterelement er voorzichtig uitnemen.
3. Bij een geringe vervuiling op een glad vlak voorzichtig uitkloppen, bij sterke vervuiling element vervangen.

Motor niet zonder luchtfilter in gebruik nemen. Stof of vuil kunnen ernstige schade aan de motor veroorzaken.

4. Gereinigd resp. nieuw luchtfilterelement aanbrengen, afdekking sluiten en met schroef bevestigen (onderdeelnummers zie afb. 35).

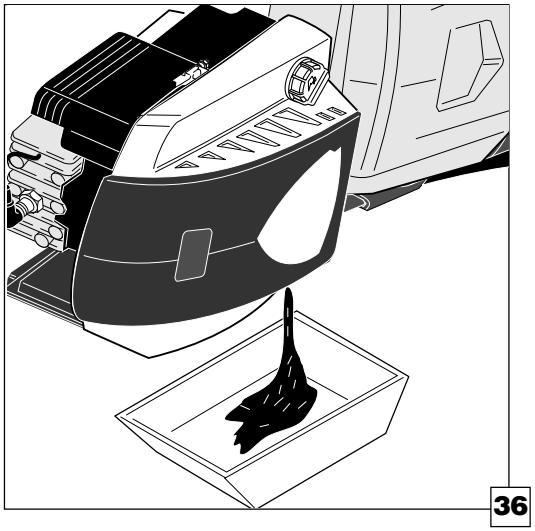
36

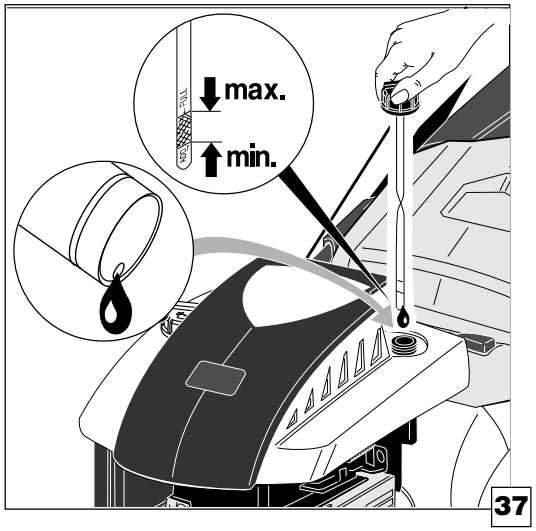

37

D

5.4 Ölwechsel am Motor

Bei allen Arbeiten am Mäher Motor abstellen, Messerstillstand abwarten und Zündkerzenstecker abziehen. Verletzungsgefahr!

Erster Ölwechsel:	nach 5 Betriebsstunden.
alle weiteren Ölwechsel:	nach je 50 Betriebsstunden, jedoch mindestens 1 mal pro Jahr.

Motor vor dem Ölwechsel einige Minuten laufen lassen.

Ölsorten: Bei Außentemperaturen über 4°C SAE 10W30 HD oder 10W40 HD verwenden. Bei Temperaturen unter 4°C SAE 5W20 HD oder 5W30 HD verwenden.

1. Benzin ablassen bzw. Tank vollständig entleeren.
2. Ein flache Wanne oder Schale unter den Öleinfüllstutzen stellen.
3. Den Ölverschlußstopfen herausdrehen und das Altöl in die Wanne abfließen lassen (Abb. 36).

Beim Ölwechsel sorgfältig darauf achten, daß kein Öl auf den Boden tropft!

4. Wenn das ganze Öl abgeflossen ist, den Mäher wieder auf alle vier Räder stellen und mit neuem Motoröl füllen (ca. 0,6 Liter).
   Ölstand kontrollieren (Abb. 37).
5. Verschlußstopfen wieder aufschrauben.

Altöl darf nicht ins Erdreich versickern oder in die Kanalisation gelangen. Sammeln Sie das Altöl in einem größeren Behälter und geben es bei einer Altölannahmestelle ab.

GB

5.4 Exchanging the motor oil

Stop the motor, wait until the cutters stand still and remove the spark plug connector, when working on the mower. Danger of injury!

first oil exchange: after 5 operating hours.
all other oil exchanges: after 50 operating hours each, but at least once a year.

Let motor run for a few minutes before exchanging the oil.

Oil brands: with outside temperatures of above 4°C , use SAE 10W30 HD or 10W40 HD. With temperatures of below 4°C , use SAE 5W20 HD or 5W30 HD.

1. Drain fuel or and fully empty tank.
2. Place a flat tray or bowl under the oil filling pipe.
3. Unscrew the oil sealing plug and let the old oil drain in the tray (Fig. 36).

When exchanging oil, be careful to avoid that oil drips on the floor!

4. After all of the oil has been drained, place mower back on all four wheels and fill with new motor oil (approx. 0.6 liters). Check oil level (Fig. 37).
5. Screw sealing plug back on.

Old oil may not seep into the gound or get in the sewerage system. Collect the old oil in a larger container and deliver it to an old oil collecting place.

F

5.4 Renouvellement d´huile du moteur

Arrêtez le moteur pour tous les travaux à la tondeuse à gazon, attendez l´arrêt de la lame et enlevez le fil de bougie d´allumage. Danger de blessures!

Premier renouvellement d´huile: après 5 heures de service.
Tous les autres renouvellements d´huile: toutes les 50 heures de service, mais au moins une fois par an.

Laissez tourner le moteur quelques minutes avant le renouvellement d´huile.

Types d´huile: En cas de températures extérieures de plus de 4°C, il faut utiliser SAE 10W30 HD ou 10W40 HD. En cas de températures de moins de 4°C, utilisez SAE 5W20 HD ou 5W30 HD.

1. Videz le réservoir d´essence complètement.
2. Posez un auget peu profond ou un bol sous l'orifice de remplissage d´huile.
3. Dévissez le bouchon de fermeture et laissez écouler l´huile usée dans l´auget (Illustration 36).

Faites soigneusement attention à ce que l´huile ne goutte pas sur le sol!

4. Quand l´huile s'est écoulée complètement, mettez la tondeuse à gazon sur ses quatre roues et remplissez-la avec de la nouvelle huile pour moteur (0,6 litres environ). Contrôlez le niveau d´huile (Illustration 37).
5. Posez le bouchon de fermeture et serrez à la main.

Il ne faut pas que de l´huile usée soit absorbée par la terre ou qu´elle parvienne aux égouts. Recueillez l´huile usée dans un grand conteneur et remettez-la à un bureau de réception d´huile usée.

NL

5.4 Olieverversing van de motor

Bij alle werkzaamheden aan de gazonmaaier de motor afzetten, wachten tot de messen stilstaan en bougiestekker eraf trekken. Gevaar voor letsel!

Eerste olieverversing: na 5 bedrijfsuren.
alle latere olieverversingen: na telkens 50 bedrijfsuren, echter ten minste 1 keer per jaar.

Motor voor de olieverversing enkele minuten laten lopen.

Oliesoorten: Bij buitentemperaturen boven 4°C SAE 10W30 HD of 10W40 HD gebruiken. Bij temperaturen onder 4°C SAE 5W20 HD of 5W30 HD gebruiken.

1. Benzine aftappen resp. tank geheel leegmaken.
2. Een vlakke bak of schaal onder de olievulopening zetten.
3. De oliesluitdop eruit draaien en de oude olie in de bak laten weglopen (afb. 36).

Bij de olieverversing er zorgvuldig op letten, dat er geen olie op de grond druipt!

4. Wanneer de complete olie afgevoerd is moet de gazonmaaier weer op alle vier wielen worden gezet en met nieuwe motorolie worden gevuld (ca. 0,6 Liter). Oliepeil controleren (afb. 37).
5. Dop er weer opschroeven.

Oude olie mag niet in de aarde wegsijpelen of in de riool terecht komen. Verzamel de oude olie in een groot reservoir en geef die bij een aannamepunt voor oude olie af.

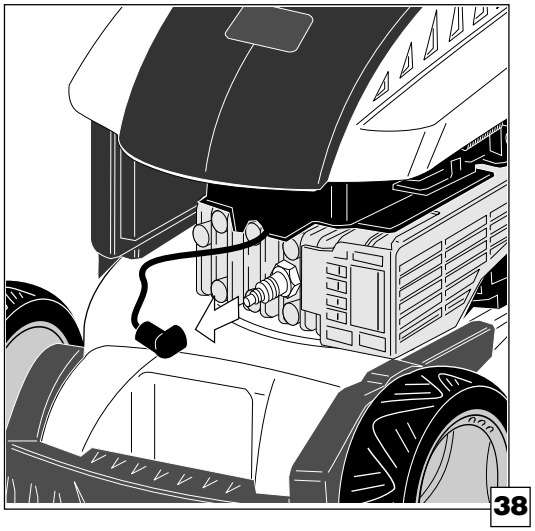
38

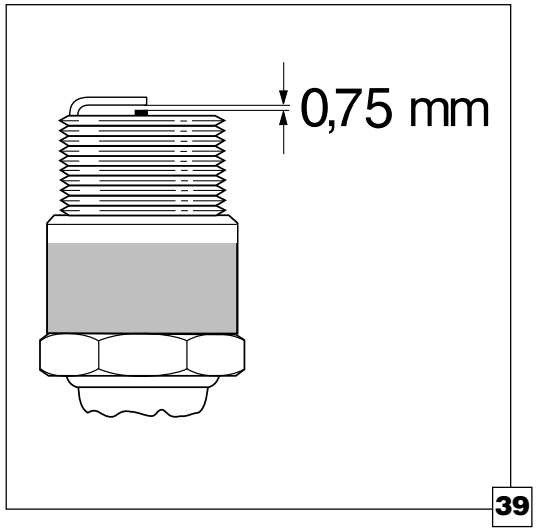

39

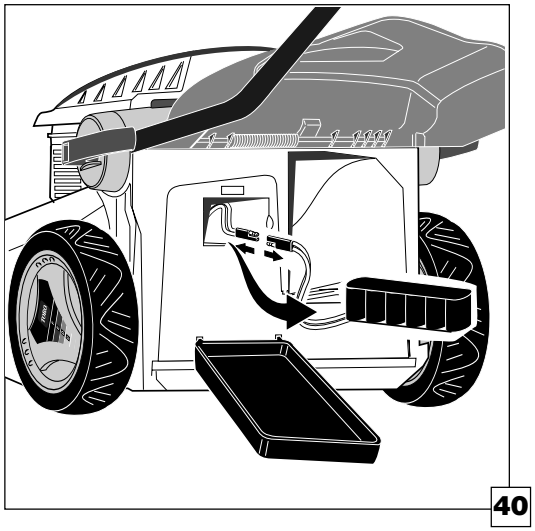
40

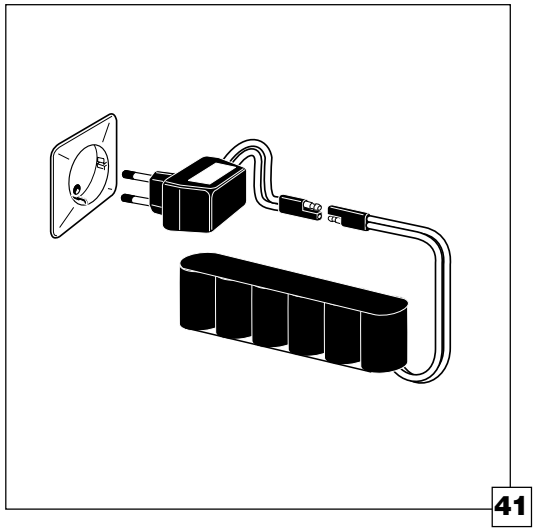
41

D

5.5 Auswechseln der Zündkerze

Bei allen Arbeiten am Mäher Motor abstellen, Messerstillstand abwarten und Zündkerzenstecker abziehen. Verletzungsgefahr!

Träger von Herzschrittmachern dürfen am laufenden Motor und beim Starten nicht an stromführenden Teilen der Zündanlage arbeiten. Es muß sichergestellt sein, daß der Motor steht. Dann erst darf der Kerzenstecker abgezogen werden.

1. Den Zündkerzenstecker von der Zündkerze abziehen (Abb. 38).
2. Bereich um die Zündkerze reinigen.
3. Zündkerze herausschrauben.
   Eine gerissene, schlechte oder schmutzige Zündkerze muß durch eine gleichwertige Zündkerze ersetzt werden.
   Empfohlen: Champion RJ 19 LM oder gleichwertige
   Elektrodenabstand auf 0,75 mm einstellen (Abb. 39).
   Zündkerze mit Dichtung einsetzen und anziehen.
   Anzugsdrehmoment: 20 Nm
   Bei Nichtbenutzung eines Drehmomentschlüssels die Zündkerze fest anziehen.

5.6 Laden der Batterie (nur bei Mähern mit Elektrostart)

Bei allen Arbeiten am Mäher Motor abstellen, Messerstillstand abwarten und Zündkerzenstecker abziehen. Verletzungsgefahr!

Zum Laden der Batterie darf nur das original Toro Ladegerät verwendet werden.

Es dürfen nur original TORO Batterien eingesetzt werden.

1. Das Batteriefach mit Schraubendreher öffnen (siehe Seite 18 Abb.9) Batterie herausziehen und am Stecker trennen (Abb.40).
2. Batterie mit Ladegerät verbinden und min. 24 Stunden laden (Abb.41).
3. Wenn die Batterie geladen ist, Batteriestecker verbinden und Batterie in das Batteriefach schieben.
   Batteriefach schließen.

GB

5.5 Exchanging the spark plug

Stop the motor, wait until the cutters stand still and remove the spark plug connector, when working on the mower. Danger of injury!

Persons with cardiac pacemakers may not work on the running motor and on live parts of the ignition system when the motor is started. It must be ensured that the motor is at standstiill. Only then may the spark plug connector be pulled off.

1. Pull spark plug connector off the spark plug (Fig. 38).
2. Clean area around the spark plug
3. Unscrew spark plug
   Replace spark plug by an equivalent spark plug if it is broken, of bad quality or dirty.
   Recommended: Champion RJ 19 LM or equivalent
   Adjust electrode distance to 0.75 mm (Fig. 39).
   Insert spark plug with packing and tighten.
   Tightening torque: 20 Nm
   If a torque wrench is not available, screw spark plug tight.

5.6 Charging the battery (only for mowers with electric start)

While working on the mower, always ensure, blade has stopped and spark plug connector is removed. Risk of injury!

For charging the battery, always use genuine TORO charger.

For replacement, use only genuine TORO batteries.

1. Open battery storage case with a srewdriver (see page 18 fig.9) pull battery and disconnect the plug (fig.40).
2. Connect battery with charger and charge for at least 24 hours (fig.41).
3. If battery is charged, connect plugs and push battery back in the storage case.
   Close the storage case.

F

5.5 Remplacement de la bougie d´allumage

Arrêtez le moteur pour tous les travaux à la tondeuse, attendez l´arrêt de la lame et enlevez le fil de bougie d´allumage. Danger de blessures!

Il ne faut pas que des porteurs de stimulateurs cardiaques travaillent au moteur en marche et, pendant le démarrage, aux parties de l´installation d´allumage traversées par le courant. Il faut s'assurer que le moteur soit à l'arrêt. Ensuite, le fil de bougie d´allumage peut être enlevé.

1. Enlevez le fil de bougie d´allumage de la bougie d´allumage (Illustration 38).
2. Nettoyez les alentours de la bougie d´allumage.
3. Dévissez la bougie d´allumage.
   Il faut remplacer une bougie cassée, mauvaise ou sale par une bougie d´allumage neuve équivalente.
   Recommandation: Champion RJ 19 LM ou équivalente.
   Ajustez l´écartement des électrodes à 0,75 mm (Illustration 39).
   Mettez en place et serrez la bougie d´allumage avec son joint.
   Couple de serrage: 20 Nm
   Si vous n´utilisez pas de clé dynamométrique, serrez la bougie d´allumage fermement.

5.6 Charger la batterie (Uniquement pour les tondeuses avec démarreur électrique)

Pour tous les travaux sur la tondeuse, arrêter le moteur et attendre l'arrêt de la lame et enlever la fiche de la bougie d'allumage. Danger de blessures
Pour charger la batterie, n'utiliser que le chargeur d'origine Toro.
N'utiliser que des batteries de la marque Toro.

1. Ouvrir le compartiment de la batterie à l'aide d'un tournevis (voir page 18, illustration 9). Tirer la batterie et la séparer de la fiche d'alimentation (illustration 40).
2. Mettre la batterie dans le chargeur et la charger pendant au minimum 24 heures (illustration 41).
3. Quand la batterie est chargée, brancher la batterie à la fiche d'alimentation et mettre la batterie dans le compartiment à batterie. Fermer le compartiment à batterie.

NL

5.5 Vervangen van de bougie

Bij alle werkzaamheden aan de gazonmaaier de motor uitzetten,
Wachten tot de messen stilstaan, bougiestekker eraf trekken. Gevaar voor verwondingen!

Personen met pacemaker mogen aan de lopende motor en bij het starten niet aan stroomvoerende delen van de ontsteking werken. Men moet er zeker van zijn dat de motor stilstaat. Pas dan mag de bougiestekker er worden afgetrokken.

1. De bougiestekker van de bougie aftrekken (afb. 38).
2. Omgeving van de bougie reinigen.
3. Ontsteking eruit schroeven.
   Een gescheurde, defecte of vuile bougie moet door een gelijkwaardige bougie worden vervangen.
   Aanbevolen: Champion RJ 19 LM of gelijkwaardig
   Elektrodenafstand op 0,75 mm instellen (afb. 39).
   Bougie met dichting aanbrengen en aandraaien.
   Spankoppel: 20 Nm
   Als er geen momentsleutel wordt gebruikt, moet de bougie vast worden aangedraaid.

5.6 Het Opladen van de Akku (nur bei Mähern mit Elektrostart)

Bij werkzaamheden aan de machine, er altijd voor zorgen dat het maaimes volkomen stilstaat en de bougiedop van de bougie afnemen (Kans op verwondingen)!

Voor het laden van de akku dient u altijd het originele TORO laadeapparaat te gebruiken.

Er mogen alleen originele TORO-Akkus worden gebruiken.

1. Het Akku-Kompartiment met een schroevendraaier openen (zie bladzijde 18, afb.9). Akku uitnemen en losmaken van de stekker (afb.40).
2. De akku aansluiten aan het laadapparaat en minimaal 24 uur laden (afb.41).
3. Als de akku opgeladen is, de akku aansluiten aan de machine en de akku in het kompartiment schuiven. Kompartiment sluiten.

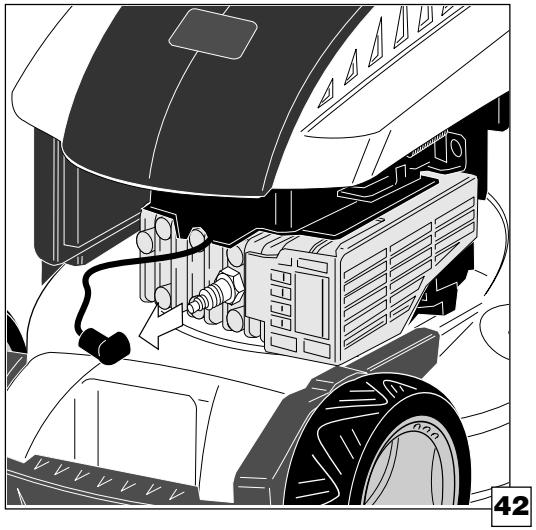

42

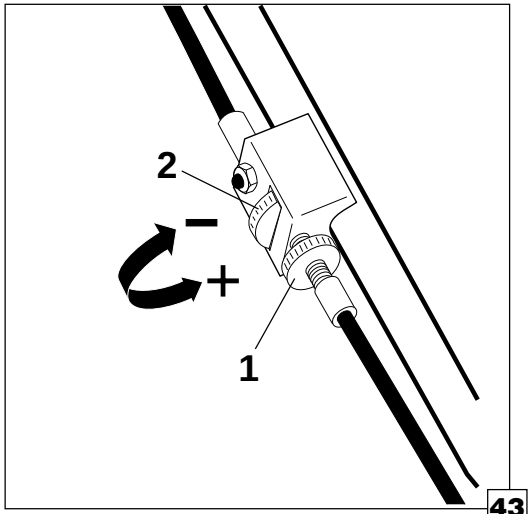

43

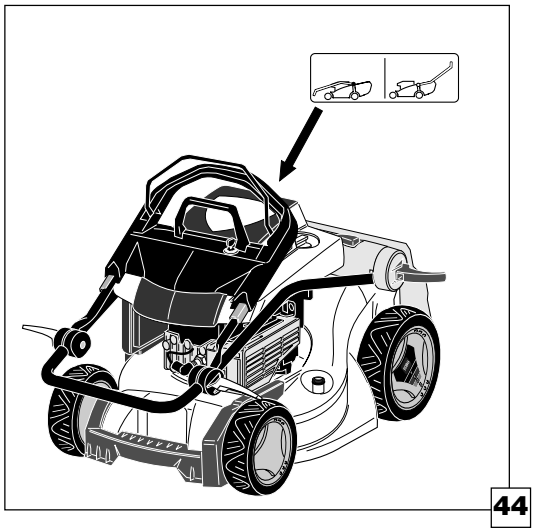

44

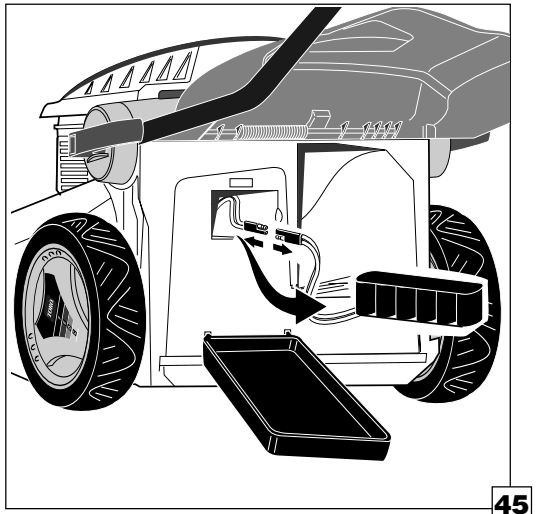

45

D

5.7 Einstellen des Bowdenzuges für den Radantrieb
(nur bei Mähern mit Radantrieb)

Bei allen Arbeiten am Mäher Motor abstellen, Messerstillstand abwarten und Zündkerzenstecker abziehen. Verletzungsgefahr! (Abb. 42)

Der Bowdenzug muß justiert werden, wenn die Hinterräder beim Zurückziehen blockieren oder bei unzureichender Antriebsleistung.

1. Prüfen ob Bowdenzug geknickt oder schwergängig ist.

Hinterräder blockieren beim Zurückziehen:

2. Feststellmutter (1) lösen und Einstellmutter (2) 1-3 Umdrehungen im Uhrzeigersinn **(+)** drehen (Abb. 43).

Antriebsleistung ist ungenügend:

2. Feststellmutter (1) lösen und Einstellmutter (2) 1-3 Umdrehungen gegen Uhrzeigersinn **(-)** drehen (Abb. 43).
3. Einstellung überprüfen.
4. Bei optimaler Einstellung die Feststellmutter (1) festziehen .

Beachte: Wenn durch diese Einstellmaßnahmen keine optimale Einstellung zu erreichen ist - eine autorisierte TORO-Werkstatt aufsuchen.

5.8 Einstellen des Bowdenzuges für den Motor-Start/Stop

Der Bowdenzug für den Motor-Start/Stop darf nur in einer autorisierten TORO-Kundendienstwerkstatt eingestellt oder ausgetauscht werden.

5.9 Mäher Einlagern

Zündkerzenstecker abziehen. Mäher reinigen.
Alle Bolzen, Schrauben und Muttern nachprüfen.
Beschädigte Teile ersetzen.
Nur original TORO-Ersatzteile verwenden bzw. qualifizierten TORO-Fachhandel aufsuchen.
Zum Einlagern Kraftstofftank entleeren und Motor laufen lassen, damit sämtlicher Kraftstoff verbraucht wird.
Mäher an einem sauberen, trockenen Ort abstellen.
Der Führungsholm kann hierfür umgeklappt werden (Abb. 44).

Nur bei Mähern mit Elektrostart:
Zum Einlagern die Batterie ausbauen und die Batterie an einem frostfreien, trockenen Ort lagern. Vor dem Einbau die Batterie laden. (Abb. 45).
Hinweis: Nach längerer Nichtbetätigung der stufenlosen Schnitthöhen-Verstellung wird die gewählte Einstellung dauerhaft fixiert. Diese Fixierung kann durch mehrmaliges Betätigen der Schnitthöhen-Verstelltaste (Abb.1, Pos. 3) gelöst werden.

GB

5.7 Adjusting the Bowden cable for the wheel drive
(only for mowers with wheel drive)

Stop the motor, wait until the cutters stand still and remove the spark plug connector, when working on the mower. Danger of injury! (Fig. 42)

The Bowden cable needs to be adjusted if the rear wheels become blocked when pulling backwards or if there is insufficient drive power.

1. Check to see if the Bowden cable is kinked or is too tight.

Rear wheels blocking when pulling backwards

2. Undo the locking nut (1) and then turn the adjustment nut (2) **clockwise (+)** by 1 - 3 turns (Fig. 43).

Drive power is insufficient:

2. Undo the locking nut (1) and then turn the adjustment nut (2) **counter-clockwise (-)** by 1 - 3 turns (Fig. 43).
3. Check the setting.
4. Relock the locking nut (1) when the you have the optimum setting.

Note: Contact your authorized TORO customer service if you are unable to realize an optimum setting by following these adjustment procedures.

5.8 Adjusting the Bowden cable for the motor start/stop

The Bowden cable for the motor start/stop may only be adjusted or exchanged in an authorised TORO service station.

5.9 Storing the mower

Remove the spark plug connector. Clean the mower.
Check all bolts, screws and nuts. Replace damaged parts.
Use only original TORO spare parts resp. go to a specialized TORO-dealer.
Before longer storage, empty fuel tank and let the motor run to fully consume all the fuel.
Store the mower in a clean, dry place.
The handlebar may be folded down for this purpose (Fig. 44).

Only for mowers with electric start:
For storage, take the battery off the mower and storage in a frost-free enviroment. Before re-assembling, charge battery (fig. 45).
Note: The adjustment that you have chosen will become permanent if the linear cutting height adjustor is not used for a long period of time. This fixed position can be released by pressing the cutting height adjustment button several times (fig.1, Pos. 3).

F

5.7 Ajustage du câble Bowden pour accionnement des roues
(seul tondeuses avec accionnement des roues)

Débrayez le moteur pour tous les travaux à la tondeuse. Attendez l´arrêt de la lame et enlevez le fil de bougie d´allumage. Danger de blessure! (Illustration 42)

Ajustez le câble Bowden si les roues arrières se bloquent en tirant la tondeuse vers l'arrière ou si le moteur perd de puissance.

1. Contrôlez si le câble est plié ou glisse difficilement.

Bloquage des roues arrières:

2. Dévissez l'écrou de fixation (1) et tournez l'écrou d'ajustage (2) 1-3 fois dans le sens des aiguilles d'une montre **(+)** (Illustration 43).

Perte de puissance du moteur:

2. Dévissez l'écrou de fixation (1) et tournez l'écrou d'ajustage (2) 1-3 fois en sens inverse des aiguilles d'une montre **(-)** (Illustration 43).
3. Vérifiez l'ajustage.
4. Si le câble est ajusté correctement, serrez l'écrou de fixation.

Remarque: Si le câble ne peut pas être ajusté correctement de cette manière, addressez-vous à un agent agréé TORO.

5.8 Ajustage du câble Bowden pour moteur marche/arrêt

Pour l'ajustage ou le remplacement du câble Bowden pour moteur marche/arrêt il faut s'addresser à un agent agréé TORO.

5.9 Stockage de la tondeuse

Enlevez le fil de bougie d´allumage. Nettoyez la tondeuse à gazon.
Inspectez tous les boulons et écrous et toutes les vis.
Remplacez les pièces endommagées.
Utilisez seulement les pièces de rechange d´origine TORO ou addressez-vous à un agent agréé.
Videz le réservoir d'essence et laissez le moteur marcher pour que l'essence entière soit consumée avant le stockage.
Mettez la tondeuse à un endroit sec et propre.
Pour faire cela, le mancheron peut être replié (Illustration 44).

Uniquement pour les tondeuses avec démarreur électrique:
Pour le stockage, enlever la batterie et la stocker dans un endroit sec, à l'abri du gel. Charger la batterie avant de la remonter (Illustration 45).
Remarque : Dans le cas d'un non actionnement prolongé du réglage de hauteur de coupe sans intervalles, le réglage choisi sera bloqué de manière durable. Ce blocage pourra être déverrouillé en actionnant plusieurs fois la touche de réglage de la hauteur de coupe (illustration 1, pos. 3).

NL

5.7 Bowdenkabel instellen voor de wielaandrijving
(alleen bij maaiers met wielaandrijving)

Bij alle werkzaamheden aan de gazonmaaier de motor uitzetten,
Wachten tot de messen stilstaan, bougiestekker eraf trekken. Gevaar voor verwondingen! (afb. 42)

De bowdenkabel moet worden justeerd als de achterwielen bij het terugtrekken blokkeren of bij onvoldoende aandrijfvermogen.

1. Controleert u of de bowdenkabel geknikt of zwaarlopend is.

Achterwielen blokkeren bij het terugtrekken:

2. Grendelmoer (1) losmaken en instelmoer (2) 1-3 omwentelingen in richting van de wijzers van de klok (+) draaien (afb. 43).

Aandrijfvermogen is onvoldoende:

2. Grendelmoer (1) losmaken en instelmoer (2) 1-3 omwentelingen tegen de richting van de wijzers van de klok (-) draaien (afb. 43).
3. Instelling controleren.
4. Bij optimale instelling de grendelmoer (1) vasttrekken.

Attentie: Als door deze instelmaatregelen geen optimale instelling kan worden behaalt, dient een geautoriseerde TORO-garage te worden opgezocht.

5.8 Bowdenkabel instellen voor de motor-Start/Stop

De bowdenkabel voor de motor-Start/Stop mag alleen in een geautoriseerde TORO-klantenservice worden ingesteld of vervangen.

5.9 Maaimachine bewaren

Bougiestekker eraf trekken. Maaimachine reinigen.
Alle bouten, schroeven en moeren controleren.
Beschadigde delen vervangen.
Uitsluitend originele TORO-reserveonderdelen gebruiken resp. gekwalificeerde TORO-vakhandel opzoeken.
Alvorens hem op te bergen eerst de brandstoftank leegmaken en de motor laten lopen zodat alle brandstof opgebruikt wordt.
Maaimachine op een schone, droge plaats bewaren.
De duwstang kan hiervoor worden omgeklapt (afb. 44).

Alleen bij machines met elektrische startinrichting:
Voordat u de machine opbergt, de akku uitnemen en bewaren in een droge, vorstvrije ruimte. Voor de ingebruikname de akku laden (afb. 45).
Opmerking: bij een langer niet-bedienen van de traploze snijhoogte-verstelling wordt de gekozen instellingen blijvend gefixeerd. Deze fixatie kan door herhaaldelijk bedienen van de snijhoogte-versteltoets (afb. 1, pos. 3) worden losgemaakt.

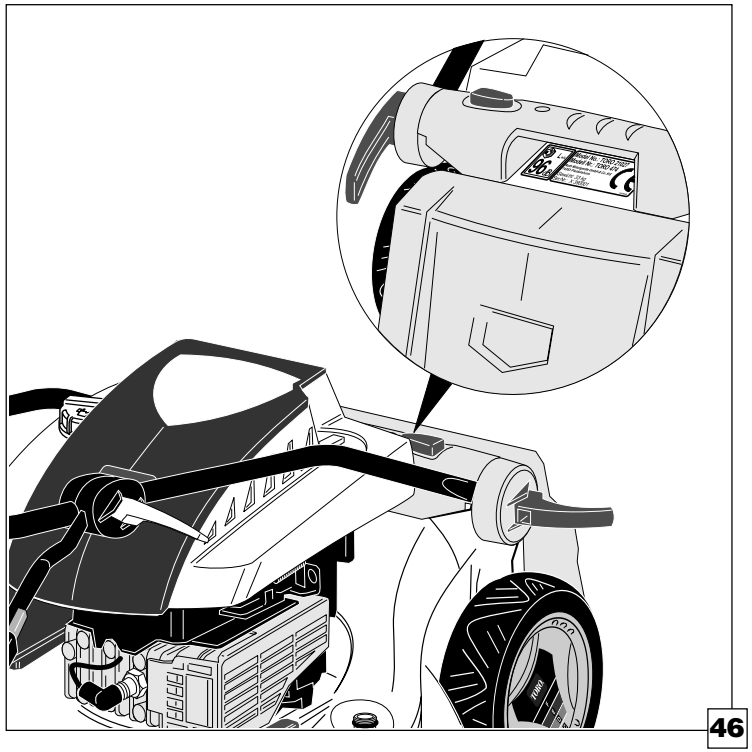

46

D

6 Ersatzteile und Fehlersuche

6.1 Hinweise zur Ersatzteilbestellung

6.2 Kundendienstadresse

6.3 Fehlersuche

6.1 Hinweise zur Ersatzteilbestellung

Verwenden Sie nur original TORO-Ersatzteile oder vom Hersteller freigegebene Teile.
Nur so ist Ihre Sicherheit und die Sicherheit anderer gewährleistet.

Auf dem Typenschild befinden sich die Modell- und Seriennummer des Rasenmähers (Abb. 46).
Bei Ersatzteilbestellungen oder Korrespondenzen immer beide Nummern angeben.

Tragen Sie hier die Modell- und Seriennummer Ihres TORO-Rasenmähers ein:

Modell-Nr.:

Seriennummer:

Ersatzteile können bei jedem TORO-Kundendienst unter Angabe von Modell- und Seriennummer bezogen werden.

6.2 Kundendienstadresse

Tragen Sie hier Ihren nächstgelegenen TORO-Kundendienst ein:

GB

6 Spare parts and troubleshooting

6.1 Hints on spare parts ordering

6.2 Customer service address

6.3 Troubleshooting

6.1 Hints on spare parts ordering

Use only original TORO spare parts or parts released by the manufacturer.
This is the only way to guarantee for your safety and the safety of others.

The nameplate bears type and serial number of your TORO lawn mower (Fig. 46).
Always give both numbers when ordering spare parts or corresponding.

Insert the type and serial number of your TORO lawn mower here:

Type number:

Serial number:

Spare parts can be purchased at any TORO customer service by giving the type and serial number.

6.2 Customer service address

Insert here the address of your nearest TORO customer service:

F

6 Pièces de rechange et dépistage des pannes

6.1 Instructions concernant la commande des pièces de rechange

6.2 Adresse du service après vente

6.3 Dépistage des pannes

6.1 Instructions concernant la commande des pièces de rechange

Utilisez seulement les pièces de rechange d´origine TORO ou les pièces de rechange admises par le constructeur.
Seulement en faisant cela votre sécurité et la sécurité d´autres personnes sera garantie.

Vous trouverez les numéros de modèle et de série de votre tondeuse à gazon sur la plaque signalétique (Illustration 46).
Veuillez toujours indiquer les deux numéros en commandant des pièces de rechange ou dans votre correspondance.

Notez ici les numéros de modèle et de série de votre tondeuse à gazon TORO:

Numéro de modèle:

Numéro de série:

Des pièces de rechange peuvent être obtenues de tous les services après vente de TORO en indiquant les numéros de modèle et de série.

6.2 Adresse du service après vente

Notez ici le service après vente de TORO le plus proche:

NL

6 Reserveonderdelen en storingen opsporen

6.1 Aanwijzingen voor het bestellen van reserveonderdelen

6.2 Klantenservice-adres

6.3 Storingen opsporen

6.1 Aanwijzingen met betrekking tot de bestelling van de reserveonderdelen

Gebruik uitsluitend originele TORO-reserveonderdelen of door de producent goedgekeurde delen.
Slechts op die manier is uw veiligheid en de veiligheid van anderen gegarandeerd.

Op het typeplaatje bevinden zich het model- en serienummer van de gazonmaaier (afb. 46).
Bij reserveonderdeelbestellingen of correspondentie dient u steeds beide nummers te vermelden.

Vul hier het model- en serienummer van uw TORO-gazonmaaier in:

Model-Nr.:

Serienummer:

Reserveonderdelen kunnen bij elke TORO-klantenservice onder vermelding van het model- en serienummer worden besteld.

6.2 Klantenservice-adres

Vul hier de dichtstbijgelegen TORO-klantenservice in:

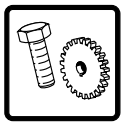

D

FEHLERSUCHE

Problem	Mögliche Ursachen	Abhilfe
Der Motor springt nicht an.	1. Kraftstofftank ist leer.	1. Kraftstofftank auffüllen.
	2. Luftfiltereinsatz ist verschmutzt.	2. Luftfiltereinsatz reinigen oder ersetzen.
	3. Zündkerze ist lose.	3. Zündkerze anziehen. Drehmoment: 20 Nm.
	4. Zündkabel ist lose oder von der Zündkerze gelöst.	4. Zündkabel an der Zündkerze befestigen.
	5. Elektrodenabstand ist nicht korrekt.	5. Elektrodenabstand auf 0,75 mm einstellen.
	6. Zündkerze ist fehlerhaft.	6. Neue Zündkerze montieren.
	7. Der Vergaser ist überschwemmt.	7. Luftfiltereinsatz entfernen. Starterseil wiederholt ziehen, bis der Vergaser leer ist und der Motor anspringt. Sobald der Motor anspringt, muß er wieder abgestellt und der Luftfiltereinsatz montiert werden.
	8. Zündanlage defekt (kein Zündfunke).	8. TORO-Kundendienst aufsuchen.
	9. Messer ist lose.	9. TORO-Kundendienst aufsuchen.
	10. Motorstop ist aktiv.	10. Sicherheitsbügel zurückziehen.
Nur bei Mähern mit Elektrostart	1. Batterie schwach bzw. leer	1. Batterie laden
Schlechtes Anspringen, unregelmäßiger Lauf oder Leistungsverlust des Motors.	1. Schmutz oder Wasser im Kraftstofftank.	1. Benzin ablassen und Tank reinigen, Tank mit frischem, sauberen Benzin auffüllen.
	2. Lüftungsloch im Tankverschluß ist verstopft.	2. Tankverschluß reinigen oder ersetzen.
	3. Luftfiltereinsatz ist verschmutzt.	3. Luftfiltereinsatz reinigen oder ersetzen.
	4. Messerschraube ist lose.	4. TORO-Kundendienst aufsuchen.

D

FEHLERSUCHE

Problem	Mögliche Ursachen	Abhilfe
Schlechtes Anspringen, unregelmäßiger Lauf oder Leistungsverlust des Motors.	5. Zündkerze ist fehlerhaft.	5. Elektrodenabstand auf 0,75 mm einstellen oder neue Zündkerze montieren.
	6. Lüftungsöffnungen in der Motorhaube verstopft.	6. Lüftungsöffnungen reinigen.
	7. Kühlrippen und Luftdurchlässe unter dem Gehäuse des Gebläses sind verstopft.	7. Kühlrippen und Luftdurchlässe reinigen.
Motor hat Zündaussetzer bei hoher Drehzahl.	1. Elektrodenabstand der Zündkerze zu klein.	1. Elektrodenabstand auf 0,75 mm einstellen.
Motor überhitzt.	1. Kühlluftströmung ist behindert.	1. Lüftungsöffnungen in der Haube, im Gehäuse des Gebläses und Kühlrippen am Motor reinigen.
	2. Elektrodenabstand der Zündkerze nicht korrekt.	2. Elektrodenabstand auf 0,75 mm einstellen.
	3. Falsche Zündkerze.	3. Vorgeschriebene Zündkerze mit 0,75 mm Elektrodenabstand einbauen.
Motor hat unregelmäßige Vibrationen.	1. Messerschraube ist lose.	1. TORO- Kundendienst aufsuchen.
	2. Messer ist nicht ausgewuchtet.	2. TORO- Kundendienst aufsuchen.
	3. Im Mähkanal ist zuviel Gras.	3. Mäher reinigen.
Nur Mäher mit Radantrieb Radantrieb schaltet nicht aus oder Mäher bewegt sich ruckweise vorwärts	1. Bowdenzug für Radantrieb ist verstellt.	1. Bowdenzug einstellen. (siehe Seite 40)
	2. Kupplungsausrückhebel hat die falsche Einstellung oder ist defekt.	2. TORO-Kundendienst aufsuchen.
	3. Kupplung ist defekt.	3. TORO-Kundendienst aufsuchen.
Radantrieb schaltet ein aber Mäher bewegt sich nicht.	1. Keilriemen defekt.	1. TORO-Kundendienst aufsuchen.
	2. Freilauf defekt.	2. TORO-Kundendienst aufsuchen.

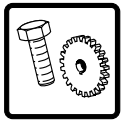

GB

TROUBLESHOOTING

Problem	Possible cause	Remedial measures
Motor does not start.	1. Fuel tank is empty.	1. Refill fuel tank.
	2. Air filter element is dirty.	2. Clean air filter element.
	3. Spark plug is loose.	3. Tighten spark plug. Torque: 20 Nm.
	4. Ignition cable is loose or has come off the spark plug.	4. Attach ignition cable to the spark plug.
	5. Electrode distance is not correct.	5. Adjust electrode distance to 0.75 mm.
	6. Spark plug is defective.	6. Mount new spark plug.
	7. The carburetor is flooded.	7. Remove air filter element. Pull starter rope several times until the carburetor is empty and the motor starts. As soon as the motor starts, turn it off and mount the air filter element.
	8. Ignition system defective (no ignition spark).	8. Consult TORO customer service.
	9. Cutter is loose.	9. Consult TORO customer service.
	10. Motor stop is active.	10. Pull back safety lever.
Only for mowers with electric start	1. Battery low or empty	1. Charge battery
Motor starts with difficulty, is not running smoothly or loses power.	1. Dirt or water in fuel tank.	1. Drain fuel and clean tank, refill tank with fresh, clean fuel.
	2. Vent hole in fuel tank cover is blocked.	2. Clean or replace tank cover.
	3. Air filter is soiled.	3. Clean air filter element.
	4. Cutter screw is loose.	4. Consult TORO customer service.

GB

TROUBLESHOOTING

Problem	Possible cause	Remedial measures
Motor starts with difficulty, is not running smoothly or loses power.	5. Spark plug is defective.	5. Adjust electrode distance to 0.75 mm or mount new spark plug.
	6. Vent openings in motor hodd blocked.	6. Clean vent openings.
	7. Cooling fins and vent holes below the fan housing are blocked.	7. Clean cooling fins and vent holes.
Motor has spark failures at high speed.	1. Electrode distance of spark plug too small.	1. Adjust electrode distance to 0.75 mm.
Motor overheated.	1. Cooling air flow is obstructed.	1. Clean vent openings in the hood, in the fan housing and the cooling fins on the motor.
	2. Electrode distance of spark plug incorrect.	2. Adjust electrode distance to 0.75 mm.
	3. Wrong spark plug.	3. Mount correct spark plug with an electrode distance of 0.75 mm.
Motor has irregular vibrations.	1. Cutter screw is loose.	1. Consult TORO customer service.
	2. Cutter has not been balanced.	2. Consult TORO customer service.
	3. There is too much grass in the mowing channel.	3. Clean mower..
Only mower with wheel drive Wheel drive turned not off or mower moves forward in jolts	1. Bowden cable for wheel drive is misadjusted.	1. Adjust the Bowden cable for the wheel drive (see page 40)
	2. Clutch release fork lever has wrong adjustment or is defective.	2. Consult TORO customer service.
	3. Clutch is defective.	3. Consult TORO customer service.
Wheel drive turned in but mower does not move.	1. V belt defective.	1. Consult TORO customer service.
	2. Free-wheel defective.	2. Consult TORO customer service.

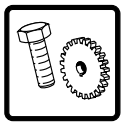

F

DEPISTAGE DES PANNES

Problème	Raisons possibles	Remède
Le moteur ne démarre pas.	1. Le réservoir d´essence est vide.	1. Remplissez le réservoir d´essence.
	2. La garniture du filtre à air est sale.	2. Nettoyez ou renouvelez la garniture du filtre à air.
	3. La bougie d´allumage est déserrée.	3. Serrez la bougie d´allumage. Couple: 20 Nm.
	4. Le câble d'allumage est déserré ou détaché de la bougie d´allumage.	4. Fixez le câble d'allumage à la bougie d´allumage.
	5. L´écartement des électrodes n´est pas correct.	5. Ajustez l´écartement des électrodes à 0,75 mm.
	6. La bougie d´allumage est défectueuse.	6. Mettez en place une nouvelle bougie d´allumage.
	7. Le carburateur est noyé.	7. Enlevez la garniture du filtre à air. Tirez le câble de démarrage plusieurs fois jusqu´à ce que le carburateur soit vide et que le moteur démarre. Quand le moteur démarre, il faut l´arrêter à nouveau et fixer la garniture du filtre à air.
	8. L´installation d´allumage est défectueuse (pas d´étincelle d´allumage).	8. Consultez service après vente TORO.
	9. Le couteau est déserré.	9. Consultez service après vente TORO.
	10. L´arrêt du moteur est activé.	10. Levez l´archet de sécurité.
Uniquement pour les tondeuses avec démarreur électrique	1. Batterie faible ou bien vide.	1. Charger la batterie
Mauvais démarrage, marche irrégulière ou perte de puissance du moteur.	1. Saleté ou eau dans le réservoir d´essence.	1. Faites écouler l´essence et nettoyez le réservoir, remplissez le réservoir avec de l´essence nouvelle et propre.
	2. La prise d´air dans le bouchon du réservoir est bouchée.	2. Nettoyez ou remplacez le bouchon du réservoir d´essence.

F

DEPISTAGE DES PANNES

Problème	Raisons possibles	Remède
Mauvais démarrage, marche irrégulière ou perte de puissance du moteur.	3. La garniture du filtre à air est sale.	3. Nettoyez la garniture du filtre à air.
	4. La vis de la lame est détachée.	4. Consultez service après vente TORO.
	5. La bougie d´allumage est défectueuse.	5. Ajustez l´écartement des électrodes à 0,75 mm ou mettez en place une nouvelle bougie d´allumage.
	6. Les prises d´air dans le capot sont bouchées.	6. Nettoyez les prises d´air.
	7. Les ailettes de refroidissement et les auvents de capot du ventilateur sont bouchés.	7. Nettoyez les ailettes de refroidissement et les auvents de capot.
Le moteur a des ratés d´allumage quand il tourne à grande vitesse.	1. L´écartement des électrodes de la bougie d´allumage est trop petit.	1. Ajustez l´écartement des électrodes à 0,75 mm.
Le moteur surchauffe.	1. Le courant d´air de refroidissement est perturbé.	1. Nettoyez les prises d´air dans le capot, dans la caisse du ventilateur et les ailettes de refroidissement au moteur.
	2. L´écartement des électrodes de la bougie d´allumage n´est pas correct.	2. Ajustez l´écartement des électrodes à 0,75 mm.
	3. Bougie d´allumage non conforme.	3. Montez la bougie d´allumage recommandée avec un écartement des électrodes de 0,75 mm.
Le moteur présente des vibrations irrégulières.	1. La vis de la lame est détachée.	1. Consultez service après vente TORO.
	2. La lame n´est pas équilibrée.	2. Consultez service après vente TORO.
	3. Il y a trop d´herbes dans le canal de la tondeuse.	3. Nettoyez la tondeuse à gazon.
Seul tondeuses avec accionnement des roues Accionnement ne se met pas hors service ou tondeuse avance par saccades	1. Le câble Bowden pour accionnement des roues est désajusté.	1. Ajustage du câble Bowden (voir page 40)
	2. Le levier de débrayage est désajusté ou défectueux.	2. Consultez service après vente TORO.
	3. Embrayage est défectueux.	3. Consultez service après vente TORO.
Accionnement se met en service mais tondeuse n'avance pas	1. Courroie trapézoïdale est défectueuse.	1. Consultez service après vente TORO.
	2. Accouplement libre est défectueux.	2. Consultez service après vente TORO.

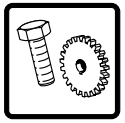

NL

STORINGEN OPSPOREN

Probleem	Mogelijke oorzaken	Oplossing
De motor slaat niet aan.	1. Benzinetank is leeg.	1. Benzinetank bijvullen.
	2. Luchtfilterelement is vuil.	2. Luchtfilterelement reinigen of vervangen.
	3. Bougie is los.	3. Bougie aandraaien. Spanmoment: 20 Nm.
	4. Ontstekingskabel is los of van de bougie losgeraakt.	4. Ontstekingskabel aan de bougie bevestigen.
	5. Elektrodenafstand is niet correct.	5. Elektrodenafstand op 0,75 mm instellen.
	6. Bougie heeft een fout.	6. Nieuwe bougie monteren.
	7. De carburateur is verzopen.	7. Luchtfilterelement verwijderen. Starterkabel herhaaldelijk trekken tot de carburateur leeg is en de motor aanslaat. Zodra de motor aanslaat moet hij weer worden afgezet en het luchtfilterelement worden gemonteerd.
	8. Ontsteking defect (geen ontstekingsvonk).	8. TORO-klantenservice opzoeken.
	9. Mes is los.	9. TORO- klantenservice opzoeken.
	10. Motorstop is actief.	10. Veiligheidsbeugel terugtrekken.
Alleen bij machines met elektrische startinrichting	1. Akku zwak of leeg	1. Akku opladen
Slecht aanslaan, loopt onregelmatig of vermogensverlies van de motor.	1. Vuil of water in de benzinetank.	1. Benzine aftappen en tank reinigen, tank met verse, schone benzine opvullen.
	2. Ventilatieopening in tankdop is verstopt.	2. Tankdop reinigen of vervangen.
	3. Luchtfilter is vuil.	3. Luchtfilterelement reinigen of vervangen.
	4. Messchroef is los.	4. TORO-klantenservice opzoeken.

NL

STORINGEN OPSPOREN

Probleem	Mogelijke oorzaken	Oplossing
Slecht aanslaan, loopt onregelmatig of vermogensverlies van de motor.	5. Bougie is defect	5. Elektrodenafstand op 0,75 mm instellen of nieuwe bougie monteren.
	6. Ventilatieopeningen in de motorkap verstopt.	6. Ventilatie-openingen reinigen.
	7. Koelribben en luchtdoorlaten onder de kap van de aanjager zijn verstopt.	7. Koelribben en Luchtdoorlaten reinigen.
Motor slaat over bij de ontsteking op hoog toerental.	1. Elektrodenafstand van de bougie te klein.	1. Elektrodenafstand op 0,75 mm instellen.
Motor oververhit.	1. Koelluchtstroom wordt belemmerd.	1. Ventilatie-openingen in de kap, in de omkasting van de aanjager en koelribben aan de motor reinigen.
	2. Elektrodenafstand van de bougie niet in correct.	2. Elektrodenafstand op 0,75 mm instellen.
	3. Verkeerde bougie.	3. Voorgeschreven bougie met 0,75 mm elektrodenafstand monteren.
Motor heeft onregelmatige trillingen.	1. Messchroef is los.	1. TORO- klantenservice opzoeken.
	2. Mes is niet uitgebalanceerd.	2. TORO- klantenservice opzoeken.
	3. In het maaikanaal is teveel gras.	3. Maaier reinigen.
Alleen maaier met wielaandrijving Wielaandrijving schakelt niet uit of maaier beweegt schoksgewijs vooruit	1. Bowdenkabel voor wielaandrijving is versteld.	1. De bowdenkabel instellen (zie bladzijde 40)
	2. Koppelingsontkoppelingshendel verkeerd ingesteld of defect.	2. TORO- klantenservice opzoeken.
	3. Koppeling is defect.	3. TORO- klantenservice opzoeken.
Wielaandrijving schakelt in maar maaier beweegt niet.	1. V-snaar defect.	1. TORO- klantenservice opzoeken.
	2. Vrijloop defect.	2. TORO- klantenservice opzoeken.

D

7 Tips für die Rasenpflege

7.1 Frühling

7.2 Sommer

7.3 Herbst

7.4 Winter

7.1 Frühling

Säuberung: Der erste Schnitt und die Säuberung sollten zwei oder drei Wochen vor Beginn des normalen Wuchses vorgenommen werden. Beim Mähen wird die Schnitthöhe so eingestellt, daß ca. 1,5 cm des ruhenden Grases abgeschnitten wird. Hierdurch bewirkt man ein frühes Grünen des Rasens. Bei Verwendung des als Zubehör lieferbaren Grasfangsackes können die Winterabfälle damit entfernt werden, es sind aber zuvor Metallgegenstände, Steine, Scherben usw. - die den Grasfangsack beschädigen können - zu entfernen.
Vertikutieren: Der Grund sollte mit einem mechanischen Auflockerungsgerät (Vertikutiergerät) bearbeitet werden. Durch die Auflockerung kann Luft, Wasser und Dünger leichter in den Boden eindringen, so daß eine tiefe Wurzelbildung angeregt wird.
Düngung: Auf Rasenflächen streut man im zeitigen Frühjahr speziellen Rasendünger. Diese Düngung ist je nach den an den Rasen gestellten Ansprüchen zu wiederholen. Wer bis in den Winter hinein einen sattgrünen, dichten Rasen wünscht, streut die letzte Gabe im Spätsommer. Es ist in jedem Fall ratsam, den Dünger bald nach dem Ausbringen gründlich einzuregnen bzw. einzuwässern. Dabei ist jedoch darauf zu achten, daß auf unebenen Böden oder beim Bewässern mit zu scharfem “Wasserstrahl” ein Zusammenschlämmen des Düngers vermieden wird. Auch sollte die Düngung nicht auf frisch geschnittenem Rasen erfolgen, sondern einige Tage später oder vorher. Jede Düngung führt zu einer dichteren Grasnarbe, dabei wird das Wachstum aber auch beschleunigt.
Man achte deshalb besonders auf rechtzeitigen Schnitt, da sonst die wertvollen ausläufertreibenden Gräser unterdrückt werden. Ein großer Fehler ist es, einen hoch gewachsenen Rasen anschließend sehr kurz zu schneiden. Wird zu tief geschnitten, stellen sich, insbesondere bei Trockenheit, braune Flecken im Rasen ein, die dann oft fälschlicherweise als Düngungsschäden bezeichnet werden.
Bewässern: Gutes Gießen ist wichtig, damit man einen gesunden Rasen erhält. Tiefe Bewässerung, wenn es das Gras am notwendigsten braucht (kurz vor dem Verwelken), regt eine tiefe Wurzelbildung an. Häufiges und oberflächliches Gießen bewirkt, daß sich die Wurzeln nahe der Erdoberfläche konzentrieren und daß Unkrautwachstum angeregt wird.
Mähen: Häufiges Mähen ist für die Erhaltung eines gesunden Rasens unerläßlich. Am besten mäht man so oft, daß nicht mehr als 1/3 des Grashalms geschnitten wird. Dünne oder frisch eingesäte Rasen sollten auf 3,5 cm geschnitten werden. Dies wiederholt man ca. vier bis fünf Wochen, damit der Rasen wächst und an Dichte zunimmt.
Unkraut-, Insekten- und Krankheitsbekämpfung: Die meisten Fachhändler führen besondere Chemikalien zur Bekämpfung von Unkraut, Insekten und Krankheiten verschiedener Art. Die Herstelleranweisungen hinsichtlich der Anwendungshäufigkeit, Umweltverträglichkeit und Verwendung der vorgeschriebenen Mittel sind unbedingt zu beachten.
Einsäen: Obwohl der Herbst die günstigste Jahreszeit hierfür ist, kann Rasen im Rahmen der üblichen Frühjahrsbehandlung eingesät werden.

7.2 Sommer

Mähen: Während der heißen und trockenen Sommermonate sollte der Rasen nicht zu kurz geschnitten werden, denn dadurch würde das Gras nur übermäßig ausgetrocknet und ausgedörrt werden. Wird mit der Grasfangvorrichtung gemäht, so können damit Unkraut, Unkrautsamen und etwaige andere unerwünschte Pflanzen entfernt werden.
Auflockerung: Je nach Beschaffenheit des Untergrundes ist eine Auflockerung von Zeit zu Zeit angebracht, besonders bei trockenem Sommer.
Bewässern: Während der heißen Sommermonate ist welkes Gras ein Zeichen für Wasserbedarf. Tiefgehende Bewässerung ist während dieser Monate ratsam. Neben der herkömmlichen Beregnungsart mit Gartenschläuchen stehen auch in der Erde verlegte Beregnungssysteme zur Verfügung, welche ebenfalls von TORO hergestellt werden. Diese Beregnungssysteme arbeiten automatisch, sind aber auch für Handbedienung erhältlich. Die Firma PARGA Park- und Gartentechnik, 74385 Pleidelsheim, Gottlieb-Daimler-Straße, sendet Ihnen gerne ausführliches Informationsmaterial.

7.3 Herbst

Mähen: Im Herbst sollte nach den gleichen Richtlinien gemäht werden, wie sie für die Sommermonate festgelegt sind. Im Herbst wird gemäht, solange es der Graswuchs erfordert. Bei Einsatz der Grasfangvorrichtung sammelt sich das Laub automatisch und etwas zerkleinert im Sack und eignet sich besonders zum Kompostieren.
Tips für das Laubzerkleinern: Man kann den Recycler auch zum Zerkleinern von Laub oder sonstigen Gartenabfällen einsetzen.
Wollen Sie das Laub jedoch in Müllsäcken sammeln, so ist die Anzahl der zu füllenden Säcke niedriger, weil das Laub vorher zerkleinert und somit auf ein kleineres Füllvolumen gebracht wird. Ein Teil des Schnittguts wird beim Arbeiten mit der Fangvorrichtung trotzdem in den Rasen gelangen und kann bis zum nächsten Frühjahr dem Boden als Dünger wichtige und wertvolle Nährstoffe zuführen.

- Vergewissern Sie sich vor dem Mähen, daß das Laub trocken ist.
- Bevor Sie mit dem "Recycling" aufhören, vergewissern Sie sich, daß ca. 50 % des Rasens auf der gemähten Fläche noch sichtbar sind.
- Um das ganze Laub zu erfassen und fein zu zerkleinern, ist es auch sinnvoll, langsamer zu gehen und somit alle Partikel im Rasen einzubringen.
- Es empfiehlt sich im Frühjahr, bei Anfall von größeren Mengen Eichenlaub, etwas Kalk auf den Rasen zu geben, um die Blattsäure zu binden.

Bewässern: Da der Boden bei Beginn der Wintermonate feucht sein sollte, ist regelmäßiges Gießen im Herbst genau so wichtig, wie während der Sommermonate.
Einsäen: Diese Jahreszeit eignet sich am besten für das Neusäen von Rasen und für das Nachsäen von bestehendem Rasen mit dünnem Wuchs.

7.4 Winter

Vorbereitung des Rasens für den Winter: Wer einen schönen, immergrünen Rasen haben will, der ohne Schaden strapaziert werden kann, der sollte ihn alle 2 bis 3 Jahre vor Einbruch des Winters mit Komposterde oder einem Humusdünger abdecken. Der fein zerkleinerte Humusdünger wird nach dem Ausbringen gründlich in die Narbe eingerecht.

GB

7 Hints on tending the lawn

7.1 Spring

7.2 Summer

7.3 Autumn

7.4 Winter

7.1 Spring

Cleaning: The first cut and the cleaning should be done two or three weeks before the normal growth starts. To mow, the cutting height should be adjusted in such way that approx. 1.5 cm of the resting grass will be cut off. Thus an early greening of the lawn will be effected. In using the grass-collecting sack available as accessory, the winter litter can be removed, first, however, metal objects, stones, broken glass etc. which can damage the grass-collecting sack, must be gathered.
Mellowing: The soil should be treated with a mechanical mellowing device. Thus air, water and fertilizer may enter more easily and a deep rooting is stimulated.
Fertilization: For the fertilization of the lawn, a special lawn fertilizers is to be spread on the latter in early spring. This fertilization is to be repeated according to the demands you make on your lawn. Who wants to have a lush-green, dense lawn till into the winter, spreads the last dose in late summer. In any case it is advisable to have the fertilizer get soaked thoroughly shortly after the spreading - by rain or sprinkling. Hereby it is to be made sure that the fertilizer will not paste up (e. g. on uneven ground or when watering with a hose with a too strong jet of water). Moreover, you should not fertilize on new-mown grass, but some days before or after mowing. Each fertilization leads to a denser turf, however, the growth will be hastened at the same time. Therefore you should pay special attention to mowing in good time, otherwise the precious flagellate grass will be suppressed. It is a big mistake to cut high grass real short. Especially in case of dryness, your lawn will get brown spots, if you cut the grass too short, which are often falsely referred to as damages caused by fertilization.
Watering: Sufficient watering is important, if you want to get a healthy lawn. Deep watering, when the grass needs it the most (shortly before withering), stimulates a deep rooting. Frequent and shallow watering effects a concentration of the roots near the surface and stimulates the weed growth.
Mowing: Frequent mowing is imperative for keeping your lawn healthy. It would be best to mow with such frequency that each time not more that 1/3 of the grass leaf is being cut. Thin or newly-sown lawns should be cut to 3.5 cm. This is to be repeated for about four or five weeks, so that the lawn will grow and become more dense.
Weed, insect and disease control: Most specialized dealers sell special chemicals for the control of the most different weeds, insects and diseases. The manufacturers' instructions as to the frequency of application, environmental effects and use of the specified means are to be observed in any case.
Sowing: Although the autumn is the most favourable season for this work, you can sow lawn in the course of the usual spring treatment.

7.2 Summer

Mowing: During the hot and dry summer months the lawn should not be cut too short, because this would let the grass get too dry and withered. When mowing with the grass-collecting device, weeds, seeds of weed and any other undesired plants can be removed with it.
Mellowing: According to the condition of the soil, a mellowing is due from time to time, especially if it is a dry summer.
Watering: In the hot summer months, withered grass is an indication for water demand. Deep watering is advisable during these months. Besides the common way of sprinkling by means of garden hoses, sprinkling systems to be installed into the soil are available, which are also manufactured by TORO. These sprinkling systems work automatically, however, they are also available for manual operation.

7.3 Autumn

Mowing: In autumn you should mow according to the same rules as have been said for the summer months. In autumn you should mow as long as the grass growth demands it. When using the grass-collecting device, the leaves will gather in the sack automatically and slightly cut up, and thus appropriate for composting.
Hints on cutting the leaves: You can also use the recycler for cutting the fallen leaves or other garden waste. If you want to store the leaves in plastic sacks, however, the number sacks to be filled will be smaller, since the leaves have been cut up before and thus they are reduced in volume. When working with the grass collecting device, part of the cut material will still get onto the lawn, where it can serve as fertilizer giving the soil important and precious nutrients until the next spring.

- Ensure yourself before mowing that the leaves are dry.
- Before you stop to recycle ensure yourself that approx. 50 % of the lawn is still to be seen on the mown area.
- In order to collect all the leaves and cut them up very finely, it is useful to walk slower and thus mix all the particles into the lawn.
- In case of lots of oak leaves, it is recommended to spread some lime onto the lawn in spring, in order to absorb the folic acid.

Watering: Since the soil should be damp at the beginning of the winter months, a regular watering in autumn is as important as in the summer months.
Sowing: This is the most suitable season for laying a lawn and for the resowing of existing lawn of thin growth.

7.4 Winter

Preparing the lawn for the winter: Who wants to have a beautiful, lush-green and hard-wearing lawn, should cover it every two to three years with compost or humous soil before the break of winter. After spreading the fine-crumbled humous soil, it should be raked into the sod thoroughly.

F

7 Conseils pour les soins de votre pelouse

7.1 Au printemps

7.2 En été

7.3 En automne

7.4 En hiver

7.1 Au printemps

Nettoyage: La première coupe et le nettoyage devraient être faits deux ou trois semaines avant le début de la pousse normale. En tondant, la hauteur de coupe est réglée de sorte qu´à peu prés 1,5 cm des herbes en repos sont coupées. En faisant cela, on parvient à une verdissage précoce de la pelouse. En utilisant le collecteur d´herbes livrable comme accessoire, les ordures d´hiver peuvent être enlevées, d´abord il faut cependant enlever les objets métalliques, des pierres, des morceaux de verre etc. qui peuvent endommager le collecteur d´herbes.
Verticuter: Le sol devrait être travaillé avec une machine d´ameublissement (machine à verticuter). Grâce à l´ameublissement, de l´air, de l´eau et de l´engrais peuvent pénétrer plus facilement dans le sol, ce qui a pour conséquence une ramification radiculaire profonde.
Fumage: Au début du printemps, on épand les pelouses d´un engrais à gazon spécial. Il faut répéter ce fumage selon les exigences posées au gazon. Si vous souhaitez avoir une pelouse très verte et dense jusqu´en hiver, vous distribuez le dernier engrais à la fin de l´été. Il est en tout cas préconisé d´irriger ou d´arroser l´engrais peu après l´épandage. En faisant cela, il est cependant important qu´on évite, sur des sols inégaux ou en arrosant avec un jet d´eau trop fort, une accumulation de l´engrais. De plus, le fumage ne devrait pas se faire sur des pelouses coupées peu avant, mais quelques jours plus tard ou plus tôt. Tout fumage conduit à un petit gazon plus dense, mais en même temps, la pousse est accélérée aussi.
Il faut donc couper à temps, car autrement les herbes de valeur seront étouffées.
C´est une faute grave de couper un gazon long très court. Si on coupe trop court, des taches brunes, qui sont souvent à tort classées d´endommagements résultant du fumage, apparaissent sur la pelouse, surtout en cas de sécheresse.
Irrigation: Il est important de bien arroser le gazon pour obtenir une pelouse saine. Une irrigation profonde quand les herbes en ont besoin le plus (peu avant qu´elles se fanent) conduit à une ramification radiculaire profonde. L´irrigation fréquente et superficielle a pour conséquence que les racines se concentrent à proximité de la surface et que la croissance des mauvaises herbes est stimulée.
Tonte: La tonte fréquente est indispensable pour la maintenance d´une pelouse saine. Il est mieux de tondre aussi souvent qu´on ne coupe pas plus d´un tiers des brins d´herbes. Des pelouses clairsemées ou fraîchement ensemencées devraient être coupées jusqu´à 3,5 cm. Cela est répété pendant quatre ou cinq semaines environ pour que les herbes poussent et pour que la pelouse devienne plus dense.
Lutte contre les mauvaises herbes, les insectes et les maladies: La plupart des commerçants spécialisés vendent des produits chimiques spécialisés pour la lutte contre les mauvaises herbes, les insectes et les maladies différentes. Il faut absolument observer les instructions du producteur concernant la fréquence de l´utilisation, l´innocuité vis-à-vis de l´environnement et l´utilisation des moyens prescrits.
Ensemencement: Bien que l´automne soit la saison la plus favorable à l´ensemencement, les herbes peuvent être ensemencées dans le cadre du traitement de printemps normal.

7.2 En été

Tonte: Pendant les mois d´été chauds et secs, les herbes ne devraient pas être coupées trop courtes, car les herbes seraient seulement trop desséchées par cela. Si on tond avec le collecteur d´herbes, les mauvaises herbes et les graines de mauvaises herbes et d´autres plantes éventuellement indésirables peuvent être enlevés ainsi.
Ameublissement: Un ameublissement est de temps en temps nécessaire, particulièrement en été, selon l´état du sol.
Irrigation: Pendant les mois d´été chauds et secs, des herbes fanées sont un signe du besoin d´eau. Une irrigation profonde est recommandée pendant ces mois. A part la façon d´arrosage standard par des tuyaux d´arrosage, on trouve aussi des systèmes d´arrosage posés dans la terre qui sont également produits par TORO. Ces systèmes d´arrosage travaillent automatiquement. Ils sont également en vente avec commande manuelle.

7.3 En automne

Tonte: En automne, on devrait tondre selon les mêmes lignes générales qui sont valables pour les mois d´été. En automne, on tond aussi longtemps que la croissance des herbes le nécessite. En utilisant le collecteur d´herbes, les feuilles sont ramassées automatiquement et légèrement coupées font un compost particulièrement bon.
Conseils pour couper les feuilles: On peut également utiliser le „Recycler“ pour couper les feuilles ou d´autres ordures de jardin. Si vous voulez cependant ramasser les feuilles dans des sacs-poubelle, le nombre des sacs à remplir sera moindre parce que les feuilles coupées prennent un volume de remplissage plus petit.
Une partie de la matière coupée entrera dans la pelouse tout en travaillant avec le collecteur d´herbes et peut donc servir comme engrais qui donne des substances nutritives et de grande valeur au sol jusqu´au prochain printemps.

- Assurez-vous avant la tonte que les feuilles soient sèches.
- Assurez-vous avant d´arrêter le „recyclage“ que 50 % des herbes sur la pelouse tondue sont encore visibles.
- Pour ramasser et couper toutes les feuilles en morceaux fins, il est également raisonnable de marcher plus lentement et de ramasser ainsi toutes les particules sur la pelouse.
- Au printemps, il est recommandé, s´il y a de grandes quantités de feuilles de chêne, de distribuer un peu de chaux sur la pelouse pour absorber l´acidité des feuilles.

Irrigation: Comme le sol devrait être humide au début des mois d´hiver, l´arrosage régulier est aussi important en automne qu´en été.
Ensemencement: Cette saison est la plus favorable pour l´ensemencement du gazon et pour compléter l´ensemencement du gazon existant qui ne pousse que faiblement.

7.4 En hiver

Préparation de la pelouse pour l´hiver: Si vous voulez avoir une belle pelouse toujours verte qui peut subir des contraintes sans endommagements, il faut la couvrir avec du compost ou avec un engrais de terre végétale tous les 2 à 3 ans avant l´offensive de l´hiver. L´engrais de terre végétale coupé en morceaux fins est profondément ratissé dans le gazon après l´épandage.

NL

7 Tips voor de gazonverzorging

7.1 Lente

7.2 Zomer

7.3 Herfst

7.4 Winter

7.1 Lente

Schoonmaken: het gras dient twee of drie weken voordat de normale groei begint één keer te worden gemaaid en gereinigd. Bij het maaien wordt de maaihoogte zo ingesteld dat er ca. 1,5 cm van het rustende gras wordt afgemaaid. Hierdoor bewerkstelligt men dat het gazon vroegtijdig groen wordt. Bij het gebruik van de als toebehoren leverbare grasopvangzak kan het winterafval hiermee worden verwijderd, men dient van tevoren echter metalen voorwerpen, stenen, scherven enz. - die de grasopvangzak kunnen beschadigen - te verwijderen.
Verticuteren: de grond dient met een mechanisch loswerkapparaat (verticuteerapparaat) te worden bewerkt. Door het loswerken kunnen lucht, water en meststoffen gemakkelijker in de bodem dringen, zodat een diepe wortelgroei wordt gestimuleerd.
Bemesting: op gazons strooit men in het voorjaar speciale gazonkunstmest. Deze bemesting dient één of twee keer te worden herhaald in de loop van de vegetatieperiode, afhankelijk van de eisen die aan het gazon worden gesteld. Wie tot in de winter een intens groen, dicht gazon wenst, strooit de laatste keer in de nazomer. Het is in ieder geval aan te bevelen de kunstmest spoedig na het strooien grondig te laten inregenen resp. het gazon met water te sproeien. Hier dient er echter op te worden gelet dat op ongelijkmatige ondergronden of bij het sproeien met een te scherpe “waterstraal” wordt voorkomen dat de kunstmest zich ophoopt. Bovendien dient de kunstmest niet op een net gemaaid gazon te worden gestrooid, maar enkele dagen ervoor of erna. Elke bemesting heeft een dichter gazon tot gevolg, waarbij de groei echter ook wordt versneld.
Men dient er daarom op te letten dat er tijdig wordt gemaaid, omdat anders de waardevolle grassoorten die uitlopers produceren worden onderdrukt. Het is een grote fout een hoog opgeschoten gazon vervolgens weer zeer kort af te maaien. Als er te kort wordt afgemaaid, ontstaan er, met name bij droogte, bruine plekken op het gazon, die dan dikwijls abusievelijk als bemestingsschade worden aangeduid.
Water sproeien: goed bevochtigen is van belang om een gezond gazon te krijgen. Diepe bevochtiging, wanneer het gras deze het meest nodig heeft (kort voor het verwelken), stimuleert een diepe wortelgroei. Veelvuldig en oppervlakkig sproeien leidt ertoe dat de wortels in de buurt van het aardoppervlak worden geconcentreerd en dat de onkruidgroei wordt gestimuleerd.
Maaien: regelmatig maaien is voor het behoud van een gezond gazon onontbeerlijk. Men kan het best zo dikwijls maaien dat er niet meer dan 1/3 van de grasnerf wordt afgemaaid. Dun of vers ingezaaid gazon dient op 3,5 cm te worden afgemaaid. Dit dient men ca. 4 tot 5 weken te herhalen, zodat het gazon groeit en dichter wordt.
Onkruid-, insecten- en ziektebestrijding de meest vakhandelaren hebben speciale chemicaliën ter bestrijding van onkruid, insecten en ziekten van verschillende aard in hun assortiment. De aanwijzingen van de fabrikant ten aanzien van de gebruiksfrequentie, de milieu-effecten en het gebruik van de voorgeschreven middelen dienen steeds te worden nageleefd.
Inzaaien: hoewel de herfst er het meest gunstige jaargetijde voor is, kan gazon in het kader van de normale voorjaarsbehandeling ook worden ingezaaid.

7.2 Zomer

Maaien: gedurende de warme en droge zomermaanden mag het gazoin niet te kort worden gemaaid, omdat daardoor het gras alleen bovenmatig uitdroogt en verdort. Als er met de grasopvanginrichting wordt gemaaid, kunnen hiermee onkruid, onkruidzaden en eventuele andere ongewenste planten worden verwijderd.
Loswerken: afhankelijk van de staat van de ondergrond is het goed het gazon van tijd tot tijd los te werken, met name in een droge zomer.
Bevochtigen: gedurende de warme zomermaanden is verwelkt gras een teken van waterbehoefte. Diepgaande bevochtiging is gedurende deze maanden raadzaam. Naast de traditionele beregeningsmethode met tuinslangen zijn er ook in de grond aangelegde beregeningssystemen beschikbaar, welke eveneens door TORO worden vervaardigd. Deze beregeningssystemen werken automatisch, zijn echter ook voor handmatige bediening verkrijgbaar.

7.3 Herfst

Maaien: in de herfst dient er volgens dezelfde richtlijnen te worden gemaaid, zoals deze voor de zomermaanden vastgelegd zijn. In de herfst wordt er gemaaid zolang de grasgroei dit nodig maakt. Bij het gebruik van de grasopvangzak wordt het loof automatisch verzameld en enigszins klein gehakt in een zak en is geschikt voor compostvorming.
Tips voor het fijn hakken van loof: men kan de recycler ook voor het fijn hakken van loof of ander tuinafval gebruiken. Als u het loof echter in vuilniszakken wenst te verzamelen, is het aantal te vullen zakken geringer, omdat het loof vooraf wordt fijn gehakt en zodoende op een geringer vulvolume wordt gebracht.
Een deel van het maaigoed zal bij het werken met de grasopvangzak desondanks in het gazon terecht komen en kan tot het volgende voorjaar waardevolle voedingsstoffen aan de bodem afgeven als meststof.

- Overtuigt u er zich voor het maaien van dat het loof droog is.
- Voordat u met de “recycling” ophoudt, dient u er zich van te overtuigen dat ca. 50 % van het gazon op het gemaaide oppervlak nog zichtbaar is..
- Om al het loof op te nemen en fijn te hakken is het ook zinvol langzamer te lopen en zodoende alle deeltjes in het gazon op te nemen.
- In het voorjaar verdient het aanbeveling om, wanneer er grote hoeveelheden eikenloof aanwezig zijn, wat kalk op het gazon te strooien om het bladzuur te binden.

Bevochtigen: omdat de grond aan het begin van de wintermaanden vochtig dient te zijn, is regelmatig bevochtigen in de herfst even belangrijk als gedurende de zomermaanden.
Inzaaien: dit jaargetijde is het best geschikt om nieuw gazon in te zaaien of om het bestaande gazon bij te zaaien.

7.4 Winter

Voorbereiding van het gazon voor de winter: wie een fraai, steeds groen gazon wenst te verkrijgen, dat zonder schade te veroorzaken kan worden belast, dient het om de twee of drie jaar voor het invallen van de winter met compostaarde of een humusmeststof te bedekken. De fijn gehakte humusmeststof wordt na het uitstrooien grondig in het gras geharkt.



Roth Motorgeräte GmbH & Co, Stuifenstraße 48, D-74385 Pleidelsheim
Internet: www.roco.de

112-8556