Form No. 3358-611 Rev A

TORO®

Count on it.

Gebruikershandleiding

ProCore 864 en 1298 beluchter

Modelnr.: 09715—Serienr.: 280000001 en hoger

Modelnr.: 09716—Serienr.: 280000001 en hoger

CE

Registreer uw product op www.Toro.com.

Vertaling van de oorspronkelijke tekst (NL)

Inleiding

Lees deze informatie zorgvuldig door, zodat u weet hoe u de machine op de juiste wijze moet gebruiken en onderhouden en om letsel en schade aan de machine te voorkomen. U bent verantwoordelijk voor het juiste en veilige gebruik van de machine.

U kunt rechtstreeks contact opnemen met Toro via www.Toro.com voor informatie over producten en accessoires, om een dealer te vinden of om uw product te registreren.

Als u service, originele Toro-onderdelen of aanvullende informatie nodig hebt, kunt u contact opnemen met een erkende Service Dealer of met de klantenservice van Toro. Zorg dat u het modelnummer en serienummer van het product bij de hand hebt. De locatie van het plaatje met het modelnummer en het serienummer van het product is aangegeven op Figuur 1. U kunt de nummers noteren in de ruimte hieronder.

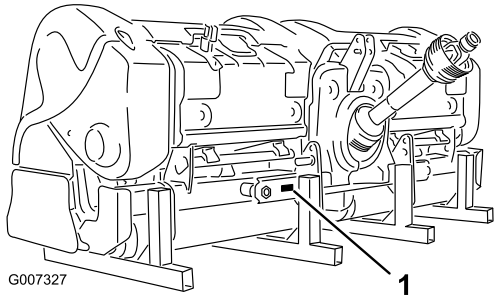

Figuur 1

1. Locatie model- en serienummer

Modelnr.: _____

Serienr.: _____

Er worden in deze handleiding een aantal mogelijke gevaren en een aantal veiligheidsberichten genoemd (Figuur 2) met de volgende veiligheidssymbolen, die duiden op een gevaarlijke situatie die zwaar lichamelijk letsel of de dood tot gevolg kan hebben wanneer de veiligheidsvoorschriften niet in acht worden genomen.

Figuur 2

1. Veiligheidssymbool

Er worden in deze handleiding nog 2 woorden gebruikt om uw aandacht op bijzondere informatie te vestigen. **Belangrijk** attendeert u op bijzondere technische informatie en **Opmerking** duidt algemene informatie aan die bijzondere aandacht verdient.

Inhoud

Inleiding 2
Veiligheid 3
Veilige bediening 3
Veiligheids- en instructiestickers 5
Montage 8
1 Tractorvoorschriften 8
2 Koppel de onderste verbindingsarmen aan elkaar 9
3 De bovenste verbindingsstang koppelen 9
4 De aftakas aansluiten 10
5 De zwenkverbindingen instellen 12
6 De beluchter van zij tot zij waterpas maken 12
7 De rolschaper afstellen 12
8 Penhouders en pennen installeren 13
9 Grasmatbeschermers installeren 13
10 Zet de motorkapsluitingen vast (uitsluitend CE) 14
11 Verwijder de opslagstanders 14
Algemeen overzicht van de machine 15
Bedieningsorganen 15
Specificaties 15
Werktuigen/Accessoires 15
Gebruiksaanwijzing 18
De beluchtingsdiepte aanpassen 18
Bedieningsorganen van de tractor 18
Werkingsprincipe 19
Oefenperiode 19
Vóór het beluchten 19
Beluchtingsprocedures 19
Tips voor bediening en gebruik 20
Harde grond 20
Naaldpennen 21
Het optillen van de wortelzone 21
Het RotaLink-systeem instellen 21
Transport 22
Inspectie en reiniging na gebruik 22
Onderhoud 23
Aanbevolen onderhoudsschema 23
De machine opkrikken 23
De lagers en lagerbussen smeren 23
De versnellingsbakolie controleren 25
De versnellingsbakolie vervangen 25

© 2007—The Toro® Company
8111 Lyndale Avenue South
Bloomington, MN 55420

U kunt contact met ons opnemen op www.Toro.com.
Gedrukt in de VS
Alle rechten voorbehouden

De torsie van de beluchterkopbevestiging controleren..... 25
De riemen controleren..... 25
De riemspanning afstellen..... 26
De aandrijfriem vervangen 26
Het zijscherm bijstellen 28
De grasmatbeschermers vervangen..... 28
De insteekafstand instellen 28
Timing van de beluchtkop..... 28
De beluchter van de tractor verwijderen 29
Stalling 30

Veiligheid

Onjuist gebruik of onderhoud door de gebruiker of eigenaar kan letsel veroorzaken. Om het risico van letsel te vermijden, dient u zich aan de volgende veiligheidsinstructies te houden en altijd op het veiligheidssymbool te letten. Dat betekent VOORZICHTIG, WAARSCHUWING of GEVAAR – "instructie voor persoonlijke veiligheid". Het niet naleven van deze instructie kan leiden tot lichamelijk of dodelijk letsel.

Veilige bediening

Vóór gebruik

- Bezitters van deze beluchter moeten bestuurders en werknemers voorzien van volledige gebruiks- en veiligheidsinstructies vóór ze deze machine mogen bedienen en vervolgens eenmaal per jaar. Een bestuurder die alle gebruiks- en veiligheidsinstructies niet geheel heeft gelezen en begrepen is niet gekwalificeerd om deze machine te bedienen. Zorg dat u vertrouwd raakt met alle bedieningsorganen en weet hoe u de motor snel kunt stoppen.
- Laat kinderen nooit de machine bedienen. Laat volwassenen de machine nooit bedienen zonder dat zij een grondige instructie hebben gekregen.
- Verwijder alle vuil en andere objecten die de werking van de machine kunnen verstoren. Houd omstanders weg uit het trimgebied.
- Lokaliseer en markeer alle ondergrondse obstakels zoals irrigatiedelen, elektrische of telefoonkabels.
- Controleer vóór u de tractor start of deze in z'n vrij en op de parkeerrem staat. Raadpleeg de gebruikershandleiding van de tractor voor veilige startprocedures.
- Het plaatsen van de ProCore beluchter op de achterkant van de tractor verlaagt het gewicht op de voorste as van de tractor. Om voor goede stuurcontrole en stabiliteit te zorgen is het wellicht noodzakelijk ballast toe te voegen aan de voorkant van de tractor. Raadpleeg de gebruikershandleiding van de tractor voor ballastvoorschriften.
- Zorg dat alle veiligheidsschermen en veiligheidsvoorzieningen op hun plaats zitten. Als veiligheidsschermen, veiligheidsvoorzieningen of stickers beschadigd raken, moet u deze vóór u de machine gaat gebruiken herstellen of vervangen.

Draai ook losse moeren, bouten en schroeven vast zodat veilig met de machine kan worden gewerkt.

- Draag geen sandalen, tennisschoenen, gymschoenen of een korte broek als u het voertuig gebruikt. Draag ook geen loszittende kleding die kan worden gegrepen door bewegende onderdelen. Draag altijd een lange broek en stevige schoenen. Het verdient aanbeveling een veiligheidsbril, veiligheidsschoenen, gehoorbescherming en een helm te dragen. Dit is verplicht op grond van diverse plaatselijke verordeningen en verzekeringsbepalingen.

Tijdens gebruik

- Houd omstanders en huisdieren uit het trimgebied.
- Het gebruik van de machine vereist oplettendheid en om te voorkomen dat u de controle over het stuur verliest, moet u de volgende punten in acht nemen:
  - Werk uitsluitend bij daglicht of goed kunstlicht.
  - Let op kuilen of andere verborgen gevaren.
  - Rijd niet te dicht langs zandkuilen, greppels, sloten of andere gevaarlijke punten.
  - Verminder de snelheid op hellingen en vóór een scherpe bocht om te voorkomen dat de machine omkiept of u de controle over de machine verliest.
  - Kijk achter de beluchter vóór u achteruitrijdt.
- Als de pennen een massief object raken of de machine uitzonderlijk trilt, schakel dan de aftakas uit en zet de motor uit. Haal het sleuteltje uit het contact. Controleer of de beluchter en de tractie-eenheid beschadigd zijn. Herstel eventuele schade vóór u de motor opnieuw start en de gaat gebruiken. Controleer of de pennen in goede staat verkeren en de bouten goed vast zitten.
- Haal vóór u de machine onbeheerd achterlaat de stroom van de beluchter, laat de beluchter zakken en stel de parkeerrem in werking. Zet de motor af.
- Verlaat nooit de tractor terwijl deze in beweging is. Betreed of verlaat nooit de tractor terwijl de motor draait en de aftakasaandrijving is ingeschakeld. Stap nooit over de aftakasaandrijving om de andere kant van de beluchter te bereiken - loop om de machine heen.
- Parkeer de beluchter op een harde, vlakke ondergrond en installeer de opslagstanders van de beluchter vóór u deze loskoppelt van de tractor.
- Als het nodig is onder het aardoppervlak te sonderen, moet u een niet-geleidend instrument gebruiken om elektrische schokken te voorkomen in het geval elektrische bedrading aanwezig is.

Transporteren

- Controleer of u voldoet aan alle voorschriften met betrekking tot het vervoeren van materieel over openbare wegen en snelwegen.
- Zorg dat alle vereiste reflectoren en verlichting aanwezig zijn en deze schoon en zichtbaar zijn voor inhalend en tegemoetkomend verkeer.
- Laat nooit iemand op de machine zitten tijdens transport.
- Verminder uw snelheid op oneffen wegen en oppervlakken
- Onafhankelijke remmen moeten tijdens vervoer altijd samen zijn vergrendeld.

Aftakas

- Het wordt sterk aanbevolen contact op te nemen met uw lokale Toro-distributeurvoor het demonteren of repareren van alle stalen onderdelen van de aftakas (buizen, lagers, verbindingen, etc.). Het verwijderen van onderdelen voor reparatie en het opnieuw monteren hiervan kan sommige onderdelen beschadigen als dit niet juist wordt uigevoerd met speciale instrumenten die aanwezig zijn in de werkplaats van de distributeur.
- De aftakas mag niet worden gebruikt zonder de meegeleverde beschermingen, met gedeeltelijke bescherming, met beschadigde bescherming of op CE-goedgekeurde machines als de speciale antirotatiekettingen niet goed zijn bevestigd, zodat een maximale hoek van de aftakas is toegestaan zonder de kettingen te breken.

Onderhoud

- Zet vóór het uitvoeren van afstel- of onderhoudswerkzaamheden aan de beluchter de motor uit, stop de aftakas en zet de machine op de parkeerrem vóór u de tractor verlaat. Controleer of de beluchter zich op de grond bevindt of in de veiligheidsstand is geplaatst.
- Ondersteun de machine met blokken, krikken of op opslagstanders als u eronder werkt. Vertrouw voor het ondersteunen van de machine nooit op het hydraulische systeem.
- Zet alle bedieningsorganen in neutraal, zet de motor af en zet de machine op de parkeerrem en wacht tot alle bewegende delen tot stilstand zijn gekomen vóór u onderhouds- of afstelwerkzaamheden uitvoert aan de beluchter of deze deblokkeert.
- Zorg dat alle moeren, bouten en schroeven goed zijn vastgedraaid zodat u veilig met de

machine kunt werken. Controleer veelvuldig of de bevestigingsbouten van de pennen zijn vastgedraaid met de gespecificeerde torsie.

- Controleer of verander de riemspanning niet als de motor van de tractor loopt.
- Zorg dat alle beschermingen zijn vervangen en de motorkap goed dicht zit na onderhouds- of afstelwerkzaamheden aan de machine.
- Verricht onderhoudswerkzaamheden uitsluitend volgens de instructies in deze handleiding. Indien belangrijke reparaties nodig zijn of hulp is vereist, moet u contact opnemen met een erkende Toro-distributeur. Om de beste prestaties te verkrijgen en er zeker van te zijn dat de machine veilig kan worden gebruikt, moet u ter vervanging altijd originele onderdelen en accessoires van Toro aanschaffen, zodat de machine ook een echte Toro blijft. Gebruik ter vervanging nooit universele vervangende onderdelen en accessoires van andere fabrikanten. Kijk naar het Toro-logo, zodat u zeker weet dat het om een echt Toro-onderdeel gaat. Het gebruik van niet-goedgekeurde onderdelen en accessoires kan de garantie van The Toro Company in gevaar brengen.

Veilige opslag

- Bewaar de beluchter op een stevige, vlakke ondergrond.
- Bewaar de beluchter uit de buurt van menselijke activiteit.
- Laat kinderen **niet** op of rond de opgeslagen machine spelen.
- Zorg dat de beluchter op een stevige en vlakke ondergrond staat, zodat deze niet wegzakt of omkiept.
- Controleer of de pennen van de opslagstander goed zijn bevestigd.

Veiligheids- en instructiestickers

Veiligheidsstickers en veiligheidsinstructies zijn gemakkelijk zichtbaar voor de bestuurder en bevinden zich bij plaatsen waar gevaar kan ontstaan. Vervang alle beschadigde of verdwenen stickers.

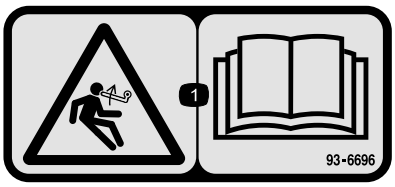

93-6696

1. Opgeslagen energie – Lees de *Gebruikershandleiding*.

110-4665

1. Raadpleeg de *Gebruikershandleiding*.

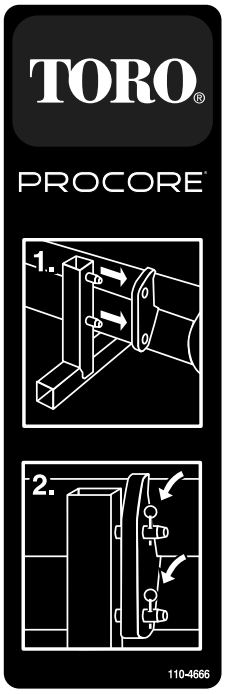

110-4666

1. Bevestig de balkjes in de stander aan de gaten in het frame.
2. Gebruik pennen om het frame aan de stander te bevestigen.

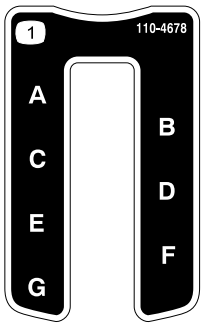

110-4678

1. Werkdiepte

110-4668

1. Risico om gegrepen te worden, as – Blijf uit de buurt van bewegende onderdelen.
2. Aftakas-snelheid en invoerrichting.
3. Gebruik een klem om de bevestigingskabel vast te zetten wanneer deze niet wordt gebruikt. Gebruik de bevestigingskabel om de maaikoppelingshendel te ondersteunen als de machine niet aan de tractor is gekoppeld.

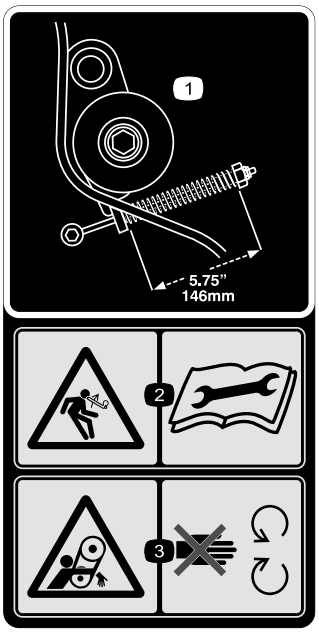

110-4667

1. Veerlengte
2. Opgeslagen energie – Lees de *Gebruikershandleiding*.
3. Risico om gegrepen te worden, riem – Blijf uit de buurt van bewegende onderdelen.

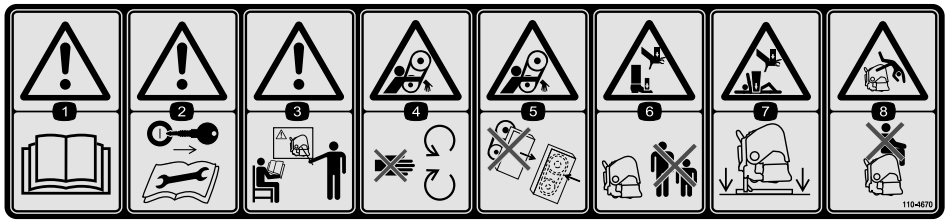

110-4670

1. Waarschuwing – Raadpleeg de *Gebruikershandleiding.*
2. Waarschuwing – Verwijder het sleuteltje uit het contact en lees de instructies alvorens service- of onderhoudswerkzaamheden uit te voeren.
3. Waarschuwing – Zorg voor training vóór u de machine gaat gebruiken.
4. Risico om gegrepen te worden, riem – Blijf uit de buurt van bewegende onderdelen.
5. Risico om gegrepen te worden, riem – Zorg dat alle beschermplaten op hun plaats zitten.
6. Handen of voeten kunnen bekneld raken – Houd omstanders op een veilige afstand van de machine.
7. Handen en lichaamsdelen kunnen bekneld raken – Ondersteun de machine met de stander wanneer deze niet wodt gebruikt.
8. Kans op vallen – Vervoer geen passagiers.

92-1581

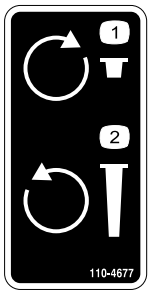

110-4677

1. Rechtsom draaien om de beluchtingsdiepte te verkleinen.
2. Linksom draaien om de beluchtingsdiepte te vergroten.

92-1582

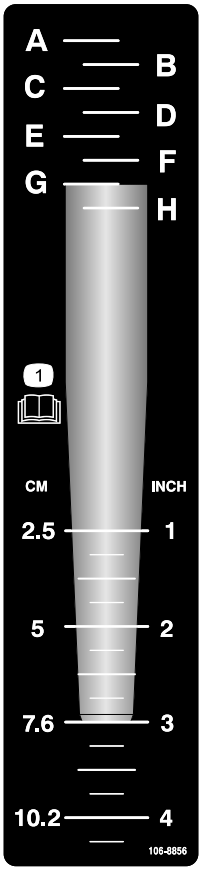

106-8856

1. Raadpleeg de *Gebruikershandleiding.*

Montage

Losse onderdelen

Gebruik onderstaande lijst om te controleren of alle onderdelen zijn geleverd.

Procedure	Omschrijving	Hoeveel-heid	Gebruik
1	Geen onderdelen vereist	–	Tractor- en ballastvoorschriften
2	Lynchpen	2	Koppel de onderste verbindingsarmen aan elkaar
3	Verbindingspen Lynchpen	1 1	Koppel de bovenste verbindingsstang
4	Bout (1/2 x 3 inch) Moer (1/2 inch)	1 1	De aftakas aansluiten
5	Geen onderdelen vereist	–	De zwenkverbindingen instellen
6	Geen onderdelen vereist	–	De beluchter van zij tot zij waterpas maken
7	Geen onderdelen vereist	–	De rolschaper afstellen
8	Geen onderdelen vereist	–	Penhouders en pennen installeren
9	Grasmatbeschermers (niet meegeleverd)	Als nodig	Grasmatbeschermers installeren
10	CE-compliantieset, onderdeelnr. 110-4693 (niet meegeleverd)	1	Zet de motorkapsluitingen vast (uitsluitend vereist voor CE)
11	Lynchpen (ProCore 864) Lynchpen (ProCore 1298)	4 8	Verwijder de opslagstanders

1

Tractorvoorschriften

Geen onderdelen vereist

Procedure

ProCore 864

- Aftakas minimaal 30 pk bij gebruik onder lichte of normale omstandigheden (zandige tot zand/lemen ondergrond met gemiddelde dichtheid).
- Aftakas minimaal 35 pk bij gebruik onder normale of zware omstandigheden (dichte lemen, kleiige en rotsachtige ondergrond met bovengemiddelde dichtheid).
- Categorie I of II driepuntsbevestiging, geschikt om ten minste een werktuig van 714 kg te tillen.
- Toerental aftakas tractor 540˙.
- Geschikte gewicht voorzijde (ballast).
- Juiste bandenspanning.

Overschrijdt de maximale of minimale bandendruk van de tractor, zoals aanbevolen door de bandenfabrikant, niet.

ProCore 1298

- Aftakas minimaal 45 pk bij gebruik onder lichte of normale omstandigheden (zandige tot zand/lemen ondergrond met gemiddelde dichtheid).
- Aftakas minimaal 50 pk bij gebruik onder normale of zware omstandigheden (dichte lemen, kleiige en rotsachtige ondergrond met bovengemiddelde dichtheid).

- Categorie II driepuntsbevestiging, geschikt om ten minste een werktuig van 1043 kg te tillen.
- Toerental aftakas tractor 540˙.
- Geschikte gewicht voorzijde (ballast).
- Juiste bandenspanning.

Overschrijdt de maximale of minimale bandendruk van de tractor, zoals aanbevolen door de bandenfabrikant, niet.

Tractorvoorschriftenonderdelen(Figuur 3)

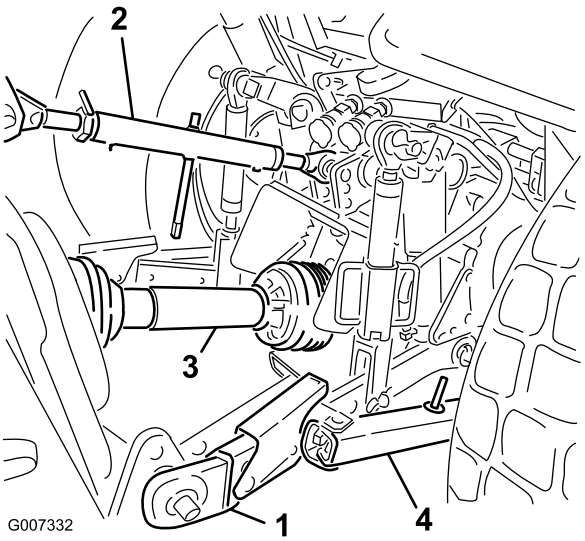

Figuur 3

1. Onderste verbindingsarm
2. Bovenste verbindingsarm
3. Aftakas
4. Zwenkverbinding

Ballastvoorschriften

Het plaatsen van de ProCore beluchter op de achterkant van de tractor verlaagt het gewicht op de voorste as.

- **Om voor goede stuurcontrole en stabiliteit te zorgen is het wellicht noodzakelijk ballast toe te voegen aan de voorkant van de tractor.**
- **Raadpleeg de "Gebruikershandleiding van de tractor" voor ballastvoorschriften.**
- **Het niet toevoegen van de vereiste ballast kan resulteren in een ongeval en leiden tot ernstig of dodelijk letsel.**

2

Koppel de onderste verbindingsarmen aan elkaar

Benodigde onderdelen voor deze stap:

2	Lynchpen

Procedure

1. De beluchter moet voor montage op een waterpasvlak oppervlak staan.
2. Rijd de tractor recht naar achteren naar de beluchter tot de onderste verbindingsarmen op één lijn zijn met de bevestigingspennen.
3. Zorg dat de aftakas niet is ingeschakeld.
4. Stel de parkeerrem in, STOP de motor en verwijder de sleutel uit het contact. Wacht tot de motor en alle bewegende delen zijn GESTOPT vóór u de bestuurderstoel op de tractor verlaat.

   Opmerking: Voor maximale ruimte vanaf de grond moeten de koppelingspennen vast worden gezet in de onderste montagegaten. Raadpleeg "De aftakas bevestigen" om te bepalen wanneer u de bovenste montagegaten moet gebruiken.

5. Plaats de linker en rechter verbindingsarmen op de koppelingspennen (Figuur 4).

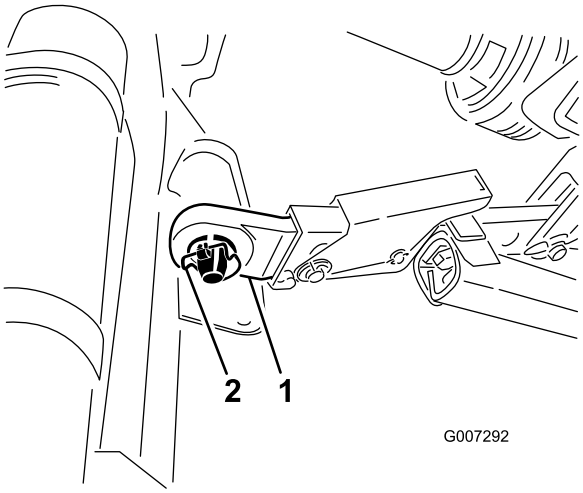

Figuur 4

1. Onderste verbinding
2. Lynchpen

6. Zet de onderste verbindingsarmen met lynchpennen vast op de koppelingspennen (Figuur 4).

3

De bovenste verbindingsstang koppelen

Benodigde onderdelen voor deze stap:

1	Verbindingspen
1	Lynchpen

Procedure

Opmerking: De voorkant van de beluchter moet verticaal staan tijdens het gebruik voor de beste kwaliteit van het beluchtingsgat (Figuur 5). Stel de bovenste verbindingsstang in om deze hoek te bepalen. Raadpleeg het hoofdstuk "Gebruiksaanwijzing" voor aanvullende informatie.

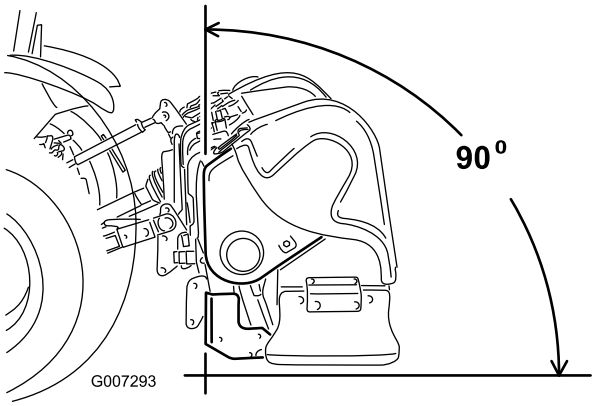

Figuur 5

1. Steek de bovenste verbindingsstang in het onderste gat in de beugel en zet deze vast met een verbindingspen en een lynchpen (Figuur 6).

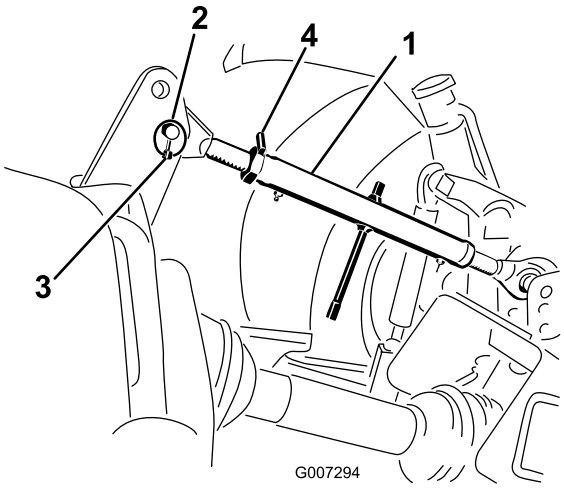

Figuur 6

1. Bovenste verbindingsstang
2. Verbindingspen
3. Lynchpen
4. Borgmoer

2. Smeer de schroefdraad van de stalen bovenste verbindingsstangen.
3. Draai de bovenste verbindingsstang om de verbinding goed vast te zetten. Bijstellen tot de voorkant van de beluchter 90 graden vanaf horizontaal is (Figuur 6).
4. Draai de borgmoer aan om de bovenste verbindingsstang in de juiste positie vast te zetten.

4

De aftakas aansluiten

Benodigde onderdelen voor deze stap:

1	Bout (1/2 x 3 inch)
1	Moer (1/2 inch)

Procedure

1. Verwijder het onderste beveiligingsscherm van de aftakas, uitsluitend bij de ProCore 864 (Figuur 7).

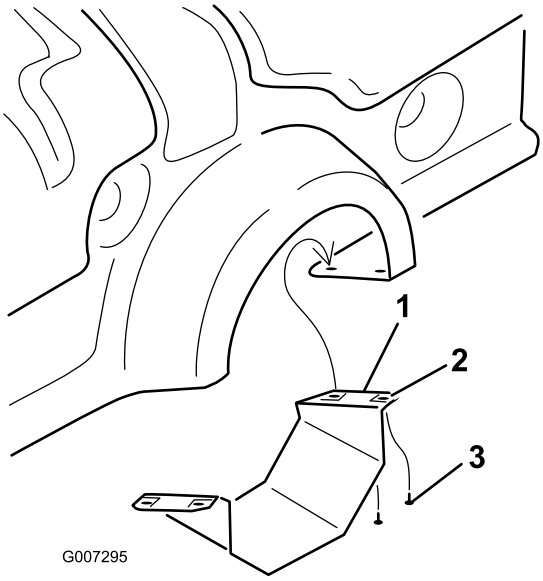

Figuur 7

1. Onderste beveiligingsscherm aftakas (uitsluitend ProCore 864)
2. Tinnerman-moer
3. Schroef

2. Sluit de aftakas aan op de aandrijfas van de tandwielkast met een 1/2 x 3.00 inch bout en 1/2 inch moer (Figuur 8).

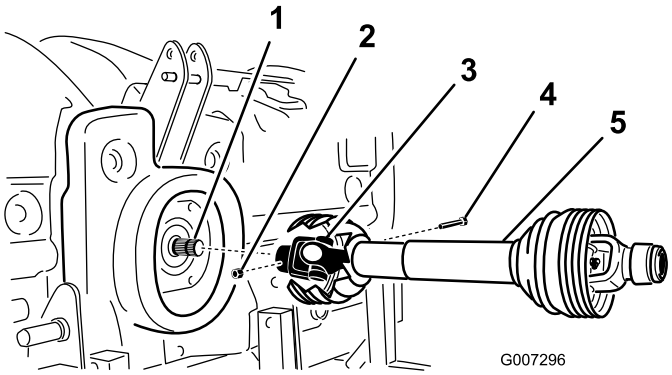

Figuur 8

1. Aandrijfas van de tandwielkast
2. Moer
3. Aftakaskoppelling
4. Bout
5. Aftakas

3. Sluit de aftakas aan op de achterste aftakas van de tractor.

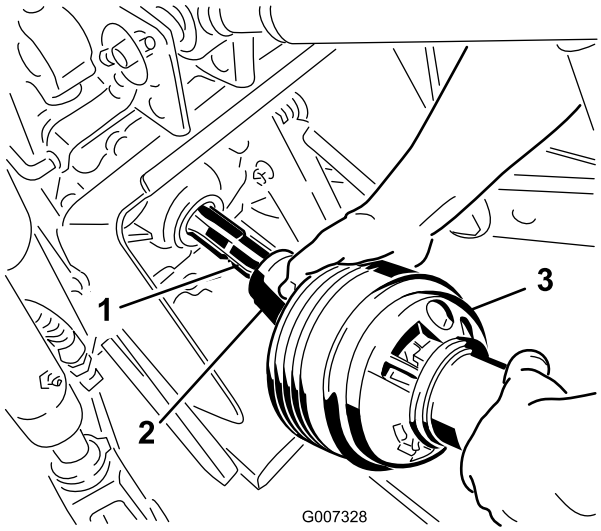

Figuur 9

1. Uitgangsas tractor
2. Aftakaskoppelling
3. Aftakas

4. Schuif de aftakas zover mogelijk naar voren.
5. Trek de borgkraag aan om de aftakas vast te zetten. Schuif de aftakas voor naar achteren om te controleren of deze goed vast zit.
6. Sluit, uitsluitend bij CE-modellen, de veiligheidskettingen van de schermen van de voedingsasonderdelen aan op de gelaste klemmen op de verbindingsarmen. Zorg dat de kettingen niet strak gespannen zijn wanneer de beluchter omhoog of omlaag wordt gedaan.

Laat de aftakasschermen altijd zitten, om lichamelijk letsel te voorkomen. Verbind, bij CE-modellen, de schermkettingen met de verbindingsarmen om te voorkomen dat de schermen tijdens bedrijf gaan draaien

7. Bevestig bij de ProCore 864 het onderste aftakasscherm op de beluchter.
8. Controleer of de uitschuifbare stang een overlap van minimaal 76 mm heeft als de beluchter op de maximale hoogte staat.

   Meet, om de overlap te controleren, de afstand tussen de eindschermen, zoals afgebeeld op Figuur 10. Deze afmeting mag niet groter zijn dan 406 mm. Als dat wel het geval is, MOETEN de onderste hefpennen vóór gebruik naar de bovenste gaten worden verplaatst.

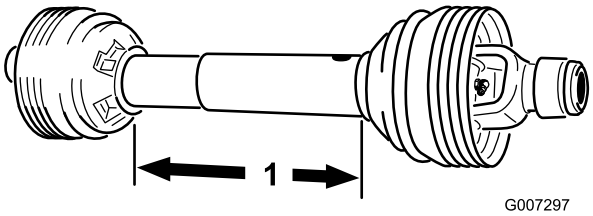

Figuur 10

1. 406 mm

5

De zwenkverbindingen instellen

Geen onderdelen vereist

Procedure

De ProCore 864 is zo ontworpen dat deze afwijkt van de middellijn van de tractor. De aftakas wijkt ± 4 cm naar links af van het midden en de beluchter wijkt ± 14,5 cm naar rechts af van het midden. Stel de zwenkverbindingen indien nodig bij.

De ProCore 1298 is zo ontworpen dat deze op één lijn staat met de middellijn van de tractor. Stel de zwenkverbindingen indien nodig bij.

Stel de zwenkverbindingen op de onderste uitrekarm van de 3-puntsbevestiging bij, om zijdelings zwenken te beperken tot een maximum van 25 mm aan elke kant (Figuur 11)

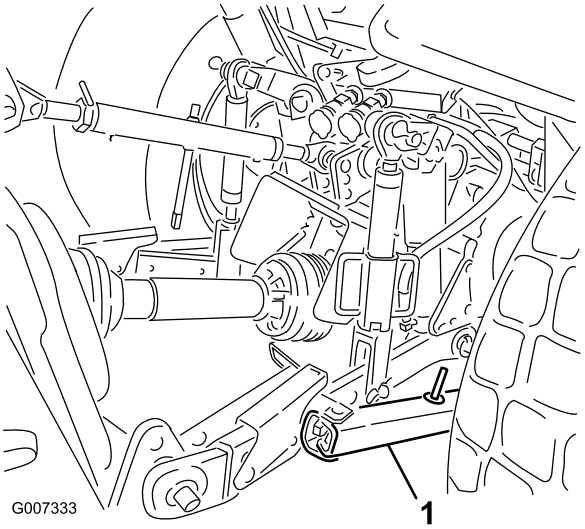

Figuur 11

1. Zwenkverbinding

Doe de onderste verbindingen naar binnen tot deze contact maken met de bevestigingsplaten van de beluchter. Dit zal de druk op de pennen verminderen. Als de tractor zwenkkettingen heeft in plaats van een zwenkverbinding, is het raadzaam ringen te monteren tussen de onderste verbindingsarm en de lynchpen om de vrijdragende belasting op de hefpennen te verlagen.

Opmerking: Raadpleeg de "Gebruikershandleiding van de tractor" voor aanvullende informatie over installatie- en instellingsprocedures.

6

De beluchter van zij tot zij waterpas maken

Geen onderdelen vereist

Procedure

1. Parkeer de tractor en beluchter op een egale, stevige ondergrond.
2. Leg een waterpas bovenop het frame van de beluchter om te kijken of deze van zij tot zij waterpas is (Figuur 12).

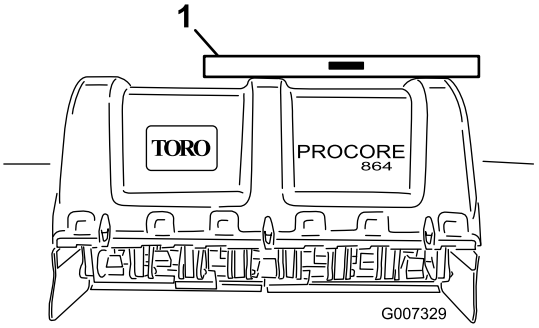

Figuur 12

1. Waterpas

3. Draai de verstelbare verbindingseenheid (indien meegeleverd) om de verbindingsarm op te heffen of te laten zakken tot de beluchter van zij tot zij waterpas is.

   Opmerking: Raadpleeg de "Gebruikershandleiding van de tractor" voor extra informatie over instellingsprocedures.

7

De rolschaper afstellen

Geen onderdelen vereist

Procedure

De rolschraper moet zodanig worden ingesteld dat er een gat van ongeveer 1 à 2 mm tussen de schraper en de roller ontstaat.

1. Maak de bevestigingen los waarmee elk uiteinde van de schraper op het rolschraapvlak is bevestigd (Figuur 13).

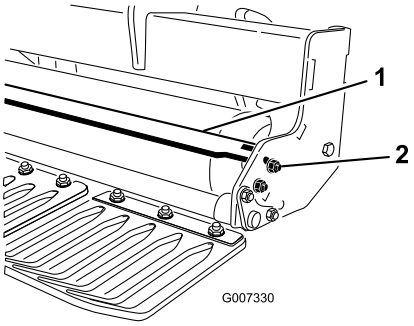

Figuur 13

1. Rolschraper
2. Moer

2. Schuif de rolschaper naar binnen of naar buiten tot de gewenste positie is bereikt en zet de bevestigingen vast.
3. De aanslagbouten op de middensteun kunnen, uitsluitend bij de ProCore 864, ook worden bijgesteld om de juiste afstand te bereiken.

8

Penhouders en pennen installeren

Geen onderdelen vereist

Procedure

Er is een breed scala aan pennen en penhouders verkrijgbaar voor de beluchter. Kies het type pen, de grootte en afstanden die nodig zijn voor de werkzaamheden. Monteer de penhouder en pennen in overeenstemming met de montage-instructies bij elke pennenset. Raadpleeg de grafieken op pagina 17 en 18 voor de accessoires.

Belangrijk: Maak nooit gebruik van de beluchter als er geen penhouders zijn geïnstalleerd. De armen kunnen buitensporig bewegen en het frame van de beluchter beschadigen.

9

Grasmatbeschermers installeren

Benodigde onderdelen voor deze stap:

Als nodig	Grasmatbeschermers (niet meegeleverd)

Procedure

Er zijn verschillende grasmatbeschermers verkrijgbaar voor de beluchter. Gebruik de juiste grasmatbeschermers voor de gekozen penhouders.

1. Maak de moeren los waarmee de klemmen van grasmatbeschermers vast zitten op de werktuigbalk voor grasmatbeschermers (Figuur 14).

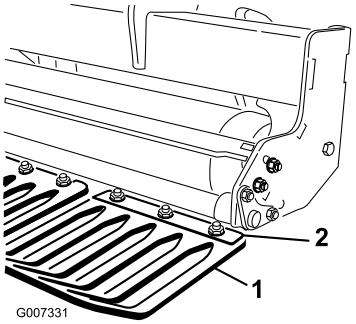

Figuur 14

1. Grasmatbeschermer
2. Klem voor grasmatbeschermer

2. Schuif de juiste grasmatbeschermer onder de grasmatbeschermerklem.
3. Stel de grasmatbeschermers van links naar rechts zodanig in dat er een gelijke afstand is tot de pennen in elk sleuf. Draai de moeren waarmee de grasmatbeschermer is bevestigd vast.
4. Plaats de overige grasmatbeschermers en zet de grasmatbeschermerklemmen vast.

   Belangrijk: Controleer vanaf de achterkant van de machine of de pennen op één lijn

zitten met het midden van de gaten in de grasmatbeschermers.

10

Zet de motorkapsluitingen vast (uitsluitend CE)

Benodigde onderdelen voor deze stap:

1	CE-compliantieset, onderdeelnr. 110-4693 (niet meegeleverd)

Procedure

Opmerking: CE-compliantieset, onderdeelnr. 110-4693 is vereist voor het voltooien van deze stap.

1. Bevestig met een tapbout een vergrendelbeugel over de linker en rechter, onderste en bovenste motorkapsluitingen op de ProCore 864 (in totaal vier) (Figuur 15).

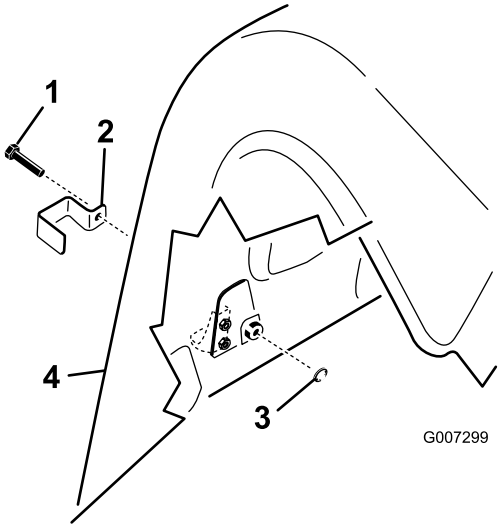

Figuur 15

1. Tapbout
2. Vergrendelbeugel
3. Inwendige borgring
4. Achterkap

2. Bevestig met een tapbout een vergrendelbeugel over alle achterste onder-motorkapsluitingen en de buitenste boven-motorkapafsluitingen op zowel de linker als de rechter achterkap op de ProCore 1298 (drie per beluchtkop, in totaal zes) (Figuur 15).
3. Schroef met een tang of baco een inwendige borgring op elke bout (1–2 omwentelingen) om de beugels vast te zetten (Figuur 15).

11

Verwijder de opslagstanders

Benodigde onderdelen voor deze stap:

4	Lynchpen (ProCore 864)
8	Lynchpen (ProCore 1298)

Procedure

1. Hef de beluchter 8-15 cm van de grond.
2. Verwijder de moeren en borgringen waarmee de opslagstanders aan de beluchter zijn bevestigd (Figuur 16).

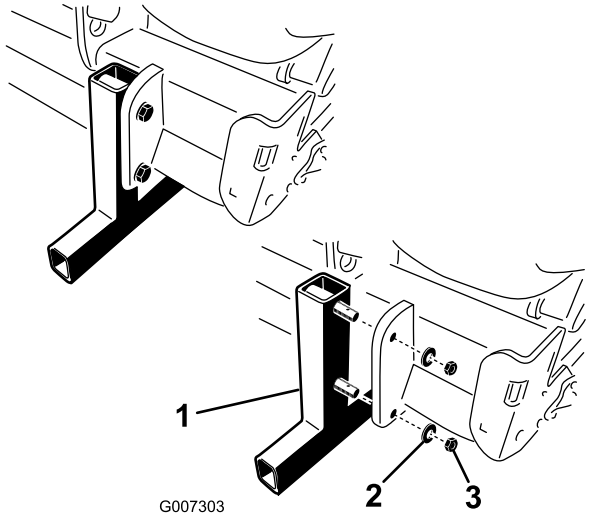

Figuur 16

1. Opslagstander
2. Borgring
3. Moer

3. Verwijder de opslagstanders.
4. Plaats de lynchpennen (meegeleverd bij de losse onderdelen) voor opslag in de standerpennen (Figuur 16).
5. Gebruik de opslagstanders als de beluchter van de tractor wordt verwijderd.

Algemeen overzicht van de machine

Bedieningsorganen

Diepteregelaar

Draai de aandrijfas van de diepteregelaar rechtsom om de beluchtingsdiepte te verkleinen of draai deze linksom om de beluchtingsdiepte te vergroten (Figuur 17).

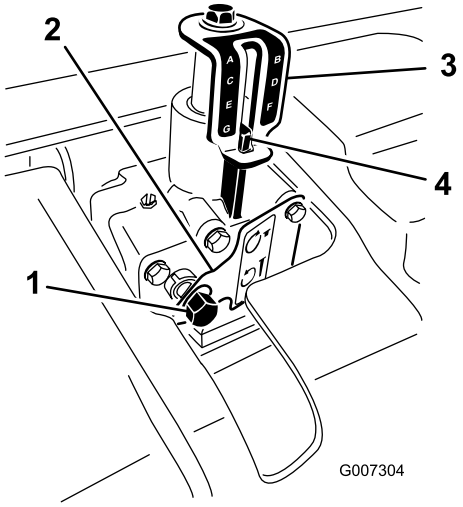

Figuur 17

1. Aandrijfas diepteregelaar
2. Borgplaat
3. Sticker diepte-indicator
4. Diepte-afstellingsmarke-ring

Opmerking: Zeventien (17) omwentelingen van de diepteregelaar staat gelijk aan een diepte-aanpassing van ongeveer 6 mm.

Specificaties

Opmerking: Specificaties en ontwerp kunnen zonder voorafgaande kennisgeving worden gewijzigd.

ProCore 864 beluchter

Werkbreedte	163 cm
Totale breedte	(170 cm
Totale lengte	89 cm
Totale hoogte	98 cm
Gewicht	714 kg

ProCore 1298 beluchter

Werkbreedte	249 cm
Totale breedte	257 cm
Totale lengte	89 cm
Totale hoogte	98 cm
Gewicht	1043 kg

Werktuigen/Accessoires

Een breed assortiment van door Toro goedgekeurde werktuigen en accessoires is verkrijgbaar voor gebruik met de machine om de mogelijkheden ervan te verbeteren en uit te breiden. Neem contact op met uw Erkende Toro-dealer of distributeur, of ga naar www.Toro.com voor een lijst met alle goedgekeurde en accessoires.

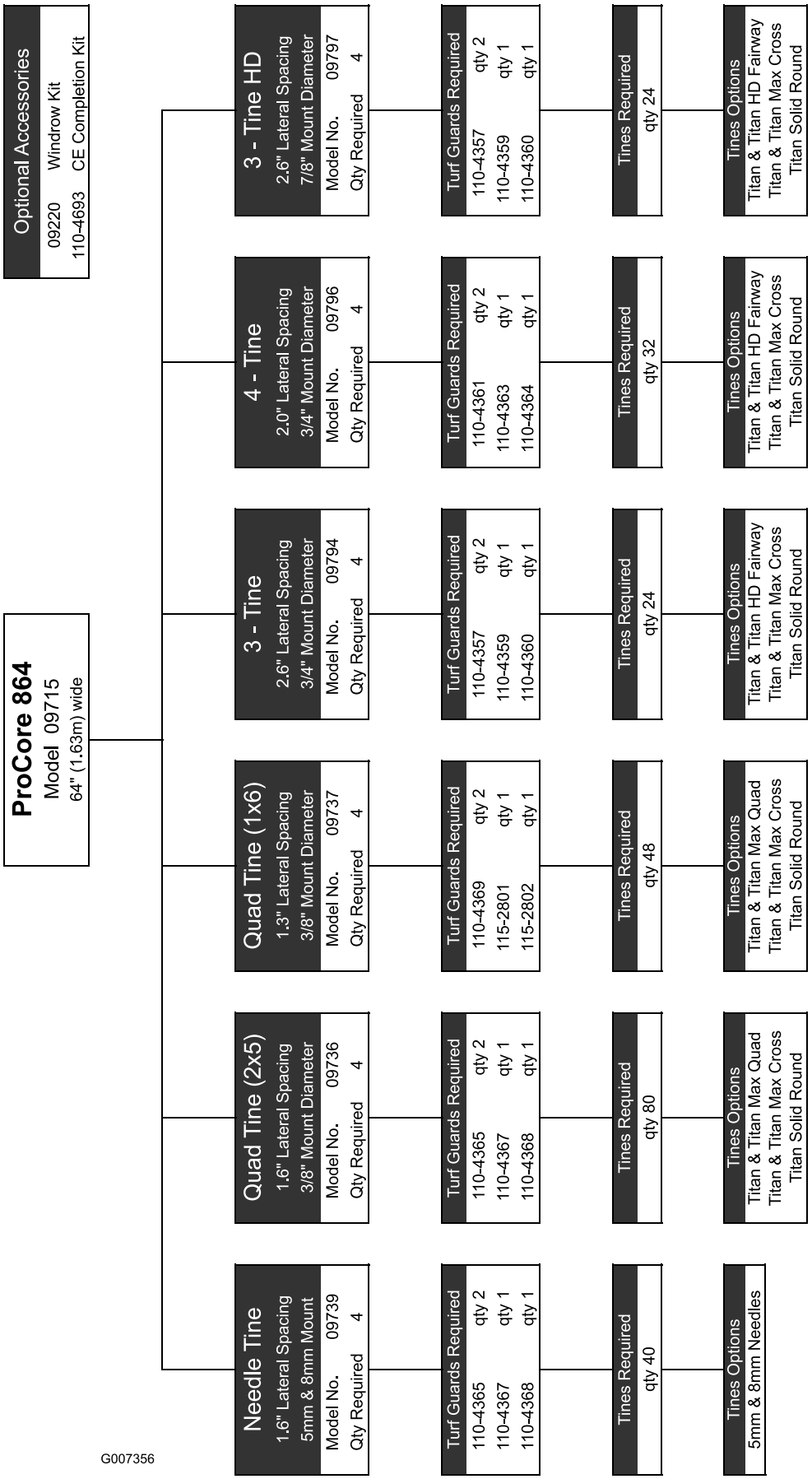
Optional Accessories
09220 Windrow Kit
110-4693 CE Completion Kit
ProCore 864
Model 09715
64" (1.63m) wide
Needle Tine
1.6" Lateral Spacing
5mm & 8mm Mount
Model No. 09739
Qty Required 4
Turf Guards Required
110-4365 qty 2
110-4367 qty 1
110-4368 qty 1
Tines Required
qty 40
Tines Options
5mm & 8mm Needles
Quad Tine (2x5)
1.6" Lateral Spacing
3/8" Mount Diameter
Model No. 09736
Qty Required 4
Turf Guards Required
110-4365 qty 2
110-4367 qty 1
110-4368 qty 1
Tines Required
qty 80
Tines Options
Titan & Titan Max Quad
Titan & Titan Max Cross
Titan Solid Round
Quad Tine (1x6)
1.3" Lateral Spacing
3/8" Mount Diameter
Model No. 09737
Qty Required 4
Turf Guards Required
110-4369 qty 2
115-2801 qty 1
115-2802 qty 1
Tines Required
qty 48
Tines Options
Titan & Titan Max Quad
Titan & Titan Max Cross
Titan Solid Round
3 - Tine
2.6" Lateral Spacing
3/4" Mount Diameter
Model No. 09794
Qty Required 4
Turf Guards Required
110-4357 qty 2
110-4359 qty 1
110-4360 qty 1
Tines Required
qty 24
Tines Options
Titan & Titan HD Fairway
Titan & Titan Max Cross
Titan Solid Round
4 - Tine
2.0" Lateral Spacing
3/4" Mount Diameter
Model No. 09796
Qty Required 4
Turf Guards Required
110-4361 qty 2
110-4363 qty 1
110-4364 qty 1
Tines Required
qty 32
Tines Options
Titan & Titan HD Fairway
Titan & Titan Max Cross
Titan Solid Round
3 - Tine HD
2.6" Lateral Spacing
7/8" Mount Diameter
Model No. 09797
Qty Required 4
Turf Guards Required
110-4357 qty 2
110-4359 qty 1
110-4360 qty 1
Tines Required
qty 24
Tines Options
Titan & Titan HD Fairway
Titan & Titan Max Cross
Titan Solid Round
G007356

Figuur 18

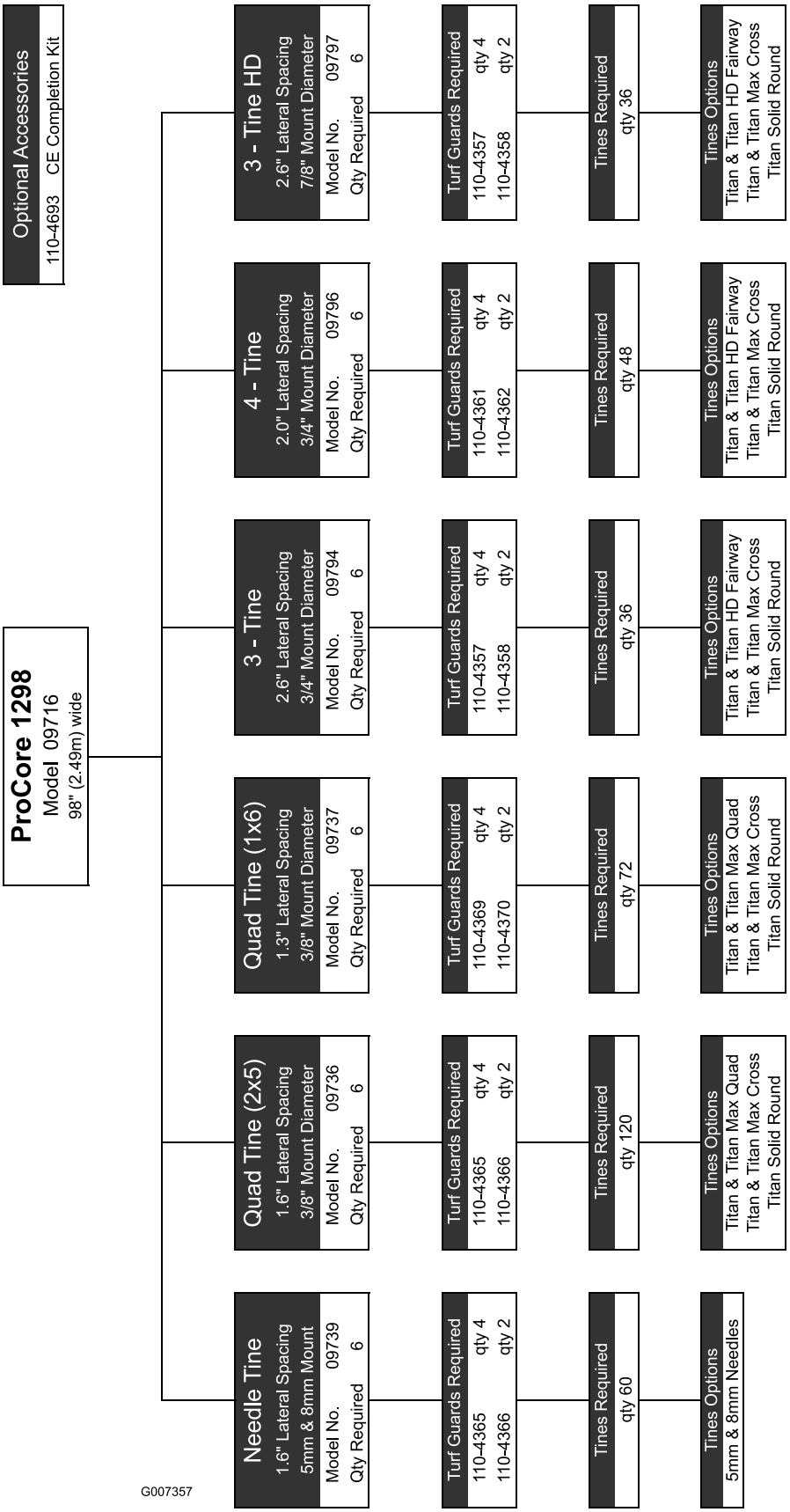
Optional Accessories
110-4693 CE Completion Kit
ProCore 1298
Model 09716
98" (2.49m) wide
Needle Tine
1.6" Lateral Spacing
5mm & 8mm Mount
Model No. 09739
Qty Required 6
Turf Guards Required
110-4365 qty 4
110-4366 qty 2
Tines Required
qty 60
Tines Options
5mm & 8mm Needles
Quad Tine (2x5)
1.6" Lateral Spacing
3/8" Mount Diameter
Model No. 09736
Qty Required 6
Turf Guards Required
110-4365 qty 4
110-4366 qty 2
Tines Required
qty 120
Tines Options
Titan & Titan Max Quad
Titan & Titan Max Cross
Titan Solid Round
Quad Tine (1x6)
1.3" Lateral Spacing
3/8" Mount Diameter
Model No. 09737
Qty Required 6
Turf Guards Required
110-4369 qty 4
110-4370 qty 2
Tines Required
qty 72
Tines Options
Titan & Titan Max Quad
Titan & Titan Max Cross
Titan Solid Round
3 - Tine
2.6" Lateral Spacing
3/4" Mount Diameter
Model No. 09794
Qty Required 6
Turf Guards Required
110-4357 qty 4
110-4358 qty 2
Tines Required
qty 36
Tines Options
Titan & Titan HD Fairway
Titan & Titan Max Cross
Titan Solid Round
4 - Tine
2.0" Lateral Spacing
3/4" Mount Diameter
Model No. 09796
Qty Required 6
Turf Guards Required
110-4361 qty 4
110-4362 qty 2
Tines Required
qty 48
Tines Options
Titan & Titan HD Fairway
Titan & Titan Max Cross
Titan Solid Round
3 - Tine HD
2.6" Lateral Spacing
7/8" Mount Diameter
Model No. 09797
Qty Required 6
Turf Guards Required
110-4357 qty 4
110-4358 qty 2
Tines Required
qty 36
Tines Options
Titan & Titan HD Fairway
Titan & Titan Max Cross
Titan Solid Round
G007357

Figuur 19

Gebruiksaanwijzing

Opmerking: Bepaal vanuit de normale bedieningspositie de linker- en rechterzijde van de machine.

De beluchtingsdiepte aanpassen

Pas de beluchtingsdiepte uitsluitend aan als de tractor geparkeerd is, de parkeerrem in werking is gesteld, de motor uit staat en de aftakas is uitgeschakeld.

1. Leg de pen op de dieptesticker en breng ondertussen de punt van de pen op één lijn met de gewenste beluchtingsdiepte, zoals weergegeven in Figuur 20.

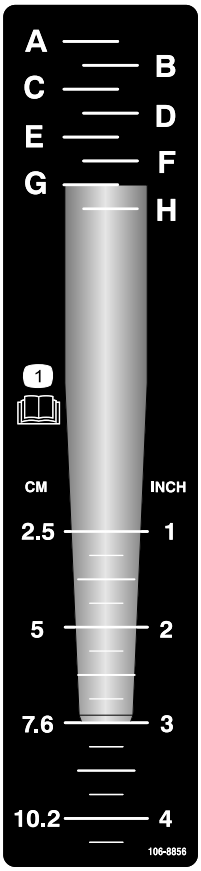

Figuur 20

2. Bepaal de letter van de instelling die overeenkomt met het bevestigingsuiteinde van de pen (Figuur 20). Stel de dieptecontrole in op de overeenkomende letter op de sticker.

3. Plaats met een dopsleutel een 9/16 inch bus op de aandrijfas van de diepteregelaar (Figuur 21).

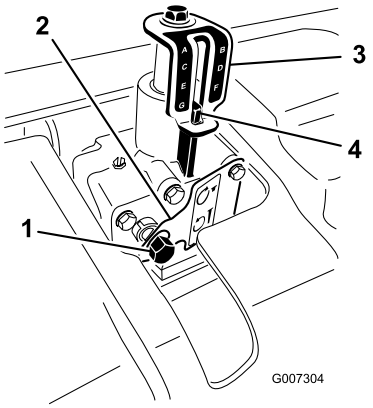

Figuur 21

1. Aandrijfas diepteregelaar
2. Borgplaat
3. Sticker diepte-indicator
4. Diepte-afstellingsmarke-ring

4. Duw de bus helemaal naar binnen of gebruik uw handen om de borgplaat helemaal in te drukken.
5. Draai de diepteregelaar rechtsom om de beluchtingsdiepte te verkleinen of draai deze linksom om de beluchtingsdiepte te vergroten. (Figuur 21).
6. Draai de aandrijfas van de diepteregelaar tot de gewenste diepte is bereikt, zoals getoond op de sticker van de diepte-indicator (Figuur 21).

   Opmerking: Zeventien (17) omwentelingen van de aandrijfas van de diepteregelaar staan gelijk aan een diepte-aanpassing van ongeveer 6 mm.

Bedieningsorganen van de tractor

Het is noodzakelijk vertrouwd te raken met de bediening van de volgende bedieningsorganen van de tractor vóór u de beluchter kunt bedienen:

- Inschakelen aftakas
- 3-puntsbevestiging (omhoog/omlaag)
- Koppeling
- Gashendel
- Schakelen
- Parkeerrem

Opmerking: Raadpleeg de "Gebruikershand-leiding van de tractor" voor instructies voor de bediening.

Werkingsprincipe

De driepuntsbevestiging van de tractor heft de beluchter op voor trasnport en laat deze zakken voor gebruik.

De stroom van de aftakas wordt via assen, versnellingsbak en drijfriemen overgebracht naar een aantal krukassen die de penhoudende armen in het oppervlak van de grasmat duwen.

Terwijl de tractor naar voren rijdt met de aftakas ingeschakeld en de machine neergelaten, worden een aantal gaten gemaakt in het oppervlak van de grasmat.

De diepte van de penetratie van de pen wordt bepaald door de hoogte van de dieptecontrole.

De afstand tussen de gecreëerde gaten wordt bepaald door de overbrengingsverhouding van de tractor (of hydrostatische positie van de tractiepedaal) en het aantal pennen in elke penhouder. Het eenvoudig wijzigen van het motortoerental verandert de insteekafstand niet.

Oefenperiode

Oefen vóór u de beluchter gebruikt in een open ruimte en oefen het gebruik van de machine. Bestuur de tractor met de aanbevolen versnellingen en aandrijfsnelheden van de aftakas en raak goed vertrouwd met de bediening van de machine. Oefen het stoppen en starten, heffen en neerlaten van de beluchter, uitschakeling van de aftakasaandrijving en het op één lijn brengen van de machine met eerdere banen. Een oefensessie garandeert vertrouwen in de prestatie van de beluchter en helpt ervoor te zorgen dat de juiste bedieningstechnieken worden gebruikt wanneer de machine wordt bediend.

Als er zich sproeikoppen, elektriciteits- of communicatiekabels of andere obstructies in het te beluchten veld bevinden, markeer deze objecten dan om ervoor te zorgen dat deze niet beschadigd raken tijdens het gebruik.

Verlaat, om persoonlijk letsel te voorkomen, nooit de bestuurderstoel van de tractor zonder eerst de aftakas uit te schakelen, de parkeerrem in werking te stellen en de motor uit te zetten. Voer nooit reparaties uit bij de beluchter zonder eerst de beluchter op de opslagstander of geschikte blokken of krikken te laten zakken. Controleer of alle veiligheidsinrichtingen op de juiste plaats vast zitten vóór u verder gaat met gebruik.

Vóór het beluchten

Inspecteer het werkgebied op gevaren die de machine zouden kunnen beschadigen en verwijder deze, indien mogelijk, of bedenk hoe u deze kunt vermijden. Zorg dat u vervangende pennen en gereedschap bij zich hebt, voor het geval de pennen beschadigd raken door contact met vreemde materialen.

Beluchtingsprocedures

Opmerking: Lees bij het gebruik van naaldpenhouders zorgvuldig de instructies die zijn meegeleverd met de set, vanwege de unieke bedieningsprocedure.

1. Laat de beluchter op de 3-puntsverbinding zakken zodat de pennen bijna de grond raken bij het laagste deel van hun slag.
2. Schakel bij een laag motortoerental van de tractor de koppeling van de aftakas in om de beluchter op te starten.

   Belangrijk: Maak nooit gebruik van de beluchter als er geen penhouders zijn geïnstalleerd

3. Kies een versnelling waarbij u en voorwaartse snelheid van ongeveer 1 à 4 km/uur rijdt
4. Als de koppeling wordt losgelaten en de tractor naar voren rijdt, laat dan de machine volledig zakken in de grasmat en voer de motorsnelheid op tot een maximaal toerental van 540 bij de aftakas.

   Belangrijk: Gebruik de aftakas van de tractor nooit met een toerental hoger dan 540, want dan kan de beluchter beschadigen.

   Opmerking: Controleer of de rol zich op de grond bevindt.

5. Noteer het gatenpatroon Als u een grotere insteekafstand wilt, kunt u de voorwaartse snelheid van de tractor opvoeren door naar een hogere versnelling te schakelen of met een hydrostatisch aangedreven tractor door de/het hydrostatische hendel of pedaal te activeren voor een grotere snelheid. Voor een kleinere insteekafstand kunt u de voorwaartse snelheid van de tractor verminderen. **Het veranderen van het motortoerental in een bepaalde versnelling, verandert het gatenpatroon niet.**

   Belangrijk: Kijk veelvuldig achterom om te controleren of de machine naar behoren werkt en de banen steeds netjes naast elkaar liggen.

6. Gebruik het voorste tractorwiel als geleider voor het behouden van een gelijkmatige zijwaartse insteekafstand bij de volgende baan.
7. Hef aan het einde van de beluchtingsbaan de beluchter op en schakel de aftakas uit.
8. Als u achteruit rijdt in een krappe ruimte (zoals een tee-box), schakel dan de aftakas uit en hef de beluchter op tot de hoogste stand. Pas op dat u niet vast komt te zitten in het gras met de grasmatbeschermers.
9. Verwijder altijd beschadigde machineonderdelen, zoals gebroken pennen, uit het werkgebied, om te voorkomen dat deze worden opgepikt en worden weggeslingerd door maaimachines en andere gazonmachines.
10. Vervang gebroken pennen; inspecteer en repareer beschadigde pennen die nog kunnen worden gebruikt. Herstel eventuele andere schade aan de machine vóór u begint met beluchten.

Tips voor bediening en gebruik

1. Schakel de aftakas in met een laag motortoerental. Verhoog het motortorental om een toerental voor de aftakas van (maximaal) 540 te bereiken en laat de beluchter zakken. Bedienen bij een motortoerental waarbij de beluchter soepel werkt.

   Opmerking: Het veranderen van het motor-/aftakastoerental in een bepaalde tractorversnelling (of vaste hydrostatische pedaalstand bij tractoren met hydrostatische schakelinrichting) zal de insteekafstand niet veranderen.
2. Maak heel voorzichtig bochten tijdens het beluchten. Maak nooit scherpe bochten als de aftakasaandrijving is ingeschakeld. Plan de beluchtingsbaan vóór u de beluchter neerlaat.
3. Als de tractor vastloopt bij het werken op harde grond of bij een helling op, hef dan de beluchter een beetje op tot de snelheid weer goed is en laat dan de beluchter weer zakken.
4. Niet beluchten als de grond te hard of te droog is. De beste resultaten worden bereikt na regen of wanneer de grasmat de vorige dag is besproeid.

   Opmerking: Als de rol van de grond onhoog komt tijdens het beluchten is de grond te hard om de gewenste diepte te bereiken. Verlaag de beluchtingsdiepte tot de rol tijdens de werkzaamheden goed contact maakt met de grond.
5. Verhoog de penetratie van de beluchter als u een zeer compacte bodem moet beluchten. Reinig de koppen en belucht opnieuw met een diepere penetratie, bij voorkeur na besproeien.
6. De ProCore 864 beluchter is aan de rechterkant van de tractor geplaatst, zodat belucht kan worden zonder met de tractorbanden over de koppen te rijden. Belucht, waar mogelijk, met een langere excentrische positie in de richting van de vorige beluchtingsbaan.
7. Controleer altijd de bovenste verbindingsarm of stel deze opnieuw af wanneer de beluchtingsdiepte is veranderd. De voorkant van de beluchter moet verticaal zijn.

Verlaat, om persoonlijk letsel te voorkomen, nooit de bestuurderstoel van de tractor zonder eerst de aftakas uit te schakelen, de parkeerrem in werking te stellen en de motor uit te zetten. Voer nooit aanpassingen of reparaties uit aan de beluchter zonder eerst de beluchter te laten zakken op de veiligheidsstander. Controleer of alle veiligheidsinrichtingen op de juiste plaats vast zitten vóór u verder gaat met gebruik.

8. Kijk veelvuldig achterom om te controleren of de machine naar behoren werkt en de banen steeds netjes naast elkaar liggen.
9. Verwijder altijd beschadigde machineonderdelen, zoals gebroken pennen, uit het werkgebied, om te voorkomen dat deze worden opgepikt en worden weggeslingerd door maaimachines en andere gazonmachines.
10. Vervang gebroken pennen; inspecteer en repareer beschadigde pennen die nog kunnen worden gebruikt. Herstel eventuele andere schade aan de machine vóór u begint met beluchten.

Harde grond

Als de grond te hard is om de gewenste werkdiepte te verkrijgen, bestaat de kans dat de beluchtkop gaat "stuiteren". Dit is te wijten aan de harde ondergrond waarin de insteekwertuigen proberen binnen te dringen. Dit probleem kan op één van de volgende manieren worden verholpen:

- De beste resultaten worden bereikt na regen of wanneer de grasmat de vorige dag is besproeid.
- Verminder het aantal pennen per stomper-arm Probeer de configuratie van de insteekwerktuigen

symmetrisch te houden zodat de stomper-armen gelijkmatig worden belast.

- Verminder de werkdiepte (diepte-instelling) van de beluchter als u een zeer compacte bodem moet beluchten. Maak de pennen leeg, besproei het gras en belucht opnieuw bij een grotere werkdiepte.

Bij beluchting van een bodem met een harde ondergrond (d.w.z. zand/grond op een rotsachtige onderlaag) kan de kwaliteit van de gaten aantasten. Dit is het geval wanneer de werkdiepte groter is dan de bovenlaag en de ondergrond zo hard is dat de pennen deze niet kunnen binnendringen. Als de pennen in contact komen met deze ondergrond, bestaat de kans dat de beluchter omhoogkomt en de bovenkant van de gaten wordt uitgerekt. Verminder de werkdiepte zodat de pennen niet meer in contact kunnen komen met de harde ondergrond.

Naaldpennen

Lange, dunne pennen die worden gebruikt bij een naaldpenhouder of een minipenhouder kunnen zorgen dat de rand van de voor- of achterzijde van het gat omhoog staat of enigszins misvormd is. De kwaliteit van de gaten wordt bij deze configuratie vaak beter als het toerental van de beluchtkop met 10–15% vanaf de volle snelheid wordt verlaagd. Bij beluchters die worden aangedreven door een aftakas moet het motortoerental worden verlaagd tot het toerental van de aftakas ongeveer 460–490 is. De voorwaartse afstand wordt niet beïnvloed door het verlagen van het motortoerental. Het gemaakte gat kan ook worden beïnvloed door de positie van het RotaLink-systeem. Raadpleeg "Het RotaLink-systeem instellen".

Het optillen van de wortelzone

Het gebruik van de minipenhouders met grotere beluchtpennen of dichte pennen met een grotere diameter kan de belasting van de wortelzone van de grasmat aanzienlijk verminderen. Deze belasting kan de wortelzone scheuren en de grasmat optillen. Indien deze schade optreedt, kunt u één of meer van de volgende oplossingen proberen:

- Verminder de pendichtheid (verwijder enkele pennen)
- Verklein de werkdiepte (advies: in stappen van ± 13 mm)
- Vergroot de voorwaartse insteekafstand (schakel de tractor één versnelling hoger)
- Verklein de pendiameter (open of dicht)

Het RotaLink-systeem instellen

De bevestigingshoogte van de RotaLink-demper heeft invloed op de reactieve kracht die wordt toegepast bij de stomper-arm en op het gedrag van de grond tijdens het beluchten. Wanneer de voorkant van het gat wordt gestuwd (verlengd of gerimpeld), kan een "stijvere" positie deze stuwing weerstaan en de kwaliteit van het gat verbeteren. Wanneer de achterkant van het gat wordt gestuwd (verlengd of gerimpeld), kan een "lossere" positie de kwaliteit van het gat verbeteren.

Om het RotaLink-systeem in te stellen, gaat u als volgt te werk:

1. Verwijder de twee 1/2 inch borgmoeren waarmee de RotaLink-demper aan de onderkant van het frame van de beluchtkop is bevestigd (Figuur 22).
2. Laat de demper zakken, zodat de afstandsblokken worden blootgesteld (Figuur 22).
3. Verplaats één of twee afstandsblokken per zijde van de demper naar de bovenlant van het frame van de beluchtkop. Elk afstandsblok staat gelijk aan 13 mm. Het onderste bumper-afstandsblok moet op de demper blijven zitten.

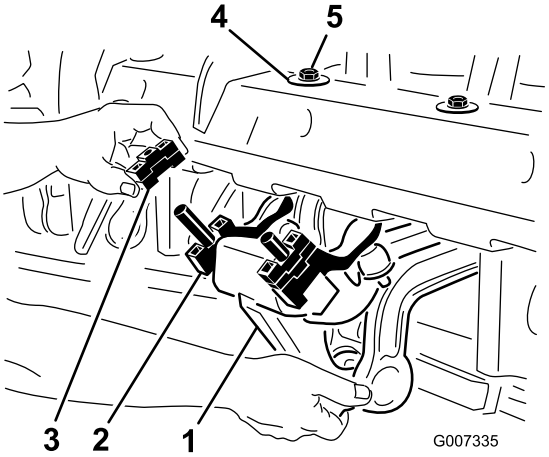

Figuur 22

1. RotaLink-demper
2. Onderste bumper-afstandsblok
3. Afstandsblok(ken)
4. D-vormig borgschijfje
5. Borgmoer

4. Plaats de demper weer terug op het frame van de beluchterkop. Zorg dat het D-vormige borgschijfje tegen het frame van de beluchterkop wordt geïnstalleerd zoals weergegeven in Figuur 22. Draai de twee borgmoeren vast.

   Om de effecten van deze aanpassing te kunnen zien, wordt aangeraden om slechts drie à vier

systemen aan te passen om met een testbaantje de oorspronkelijke stand te vergelijkeken met de de nieuwe stand. Als de resultaten naar wens zijn kunnen de resterende systemen op dezelfde hoogte worden ingesteld.

Transport

Hef om te beginnen met transport de beluchter op en schakel de aftakas uit. Rijd langzaam zijwaarts over steile hellingen, benader ruw terrein met gematigde snelheid en rijd voorzichtig in sterk glooiende gebieden, om de controle over het stuur niet te verliezen.

Belangrijk: Overschrijd de transportsnelheid van 24 km/uur niet.

Inspectie en reiniging na gebruik

Na gebruik moet u de machine schoonspoelen met een tuinslang **zonder** spuitmond, zodat de afdichtingen en lagers niet worden beschadigd en verontreinigd raken als gevolg van een te hoge waterdruk. Indien nodig kunt u een borstel gebruiken om aangekoekt materiaal te verwijderen. Gebruik een mild reinigingsmiddel om de kappen schoon te maken. Na reiniging moeten alle leidingen van de aandrijving en rollagers worden gesmeerd en moet de machine worden gecontroleerd op beschadiging, olielekken en slijtage van de onderdelen en pennen.

Verwijder, reinig en smeer de pennen. Spuit een dun laagje olie op de lagers van de beluchtkop (verbindingen van kruk en demper).

Onderhoud

Aanbevolen onderhoudsschema

Onderhoudsinterval	Onderhoudsprocedure
Na de eerste 8 bedrijfsuren	• Vervang de versnellingsbakolie vervangen • Controleer de torsie van de beluchterkopbevestigingen
Bij elk gebruik of dagelijks	• Controleer de riemspanning • De riemspanning controleren
Om de 50 bedrijfsuren	• Lagers en lagerbussen smeren • De lagers controleren
Om de 100 bedrijfsuren	• Controleer de versnellingsbakolie
Om de 250 bedrijfsuren	• Vervang de versnellingsbakolie vervangen
Om de 500 bedrijfsuren	• De lagers controleren en indien nodig vervangen
Vóór de stalling	• Voer alle procedures uit die om de 50 uur moeten worden uitgevoerd • Beschadigde oppervlakken–bijwerken • Pennen verwijderen en reinigen • Alle vuil verwijderen
Jaarlijks	• Inspecteer de riemen

De machine opkrikken

Als u werktuigen vervangt of andere onderhoudswerkzaamheden verricht, moet u de juiste blokken, takels en/of krikken gebruiken. Plaats de machine op een stevig, horizontaal oppervlak, zoals een betonnen vloer. Vóór u de machine opkrikt, moet u werktuigen verwijderen die beletten dat de machine op een veilige en correcte wijze kan worden opgekrikt. Zorg altijd dat de wielen zijn geblokkeerd of vastgezet. Gebruik kriksteunen of plaats stevige houten blokken om de opgekrikte machine te ondersteunen. Als de machine niet goed wordt ondersteund door blokken of kriksteunen, bestaat de kans dat de machine in beweging komt of valt, waardoor lichamelijk letsel kan ontstaan.

Opmerking: Indien beschikbaar, kan een takel worden gebruikt om de achterkant van de ProCore beluchter op te tillen. Gebruik de openingen in de lagerhuizen van de beluchterkop als bevestigingspunten voor de takel (Figuur 23).

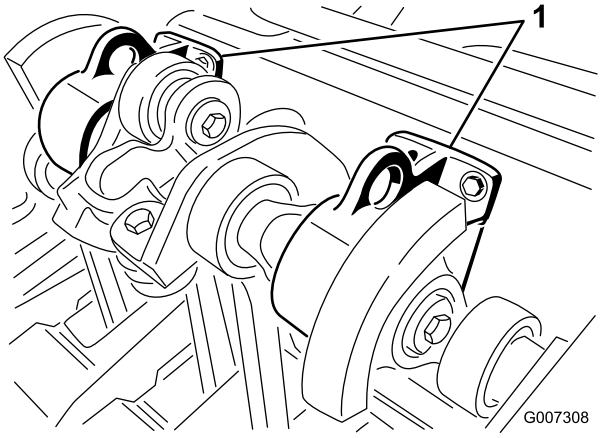

Figuur 23

1. Hijsring

De lagers en lagerbussen smeren

Onderhoudsinterval: Om de 50 bedrijfsuren

De belangrijkste lagers van de beluchters zijn voor altijd afgesloten en behoeven geen onderhoud of smering. Hierdoor wordt de hoeveelheid benodigd onderhoud sterk verlaagd en het risico van smeer of olie dat/die op de grasmat drupt weggenomen.

Er zijn smeernippels die ingesmeerd moeten worden met een SAE universele smeerolie voor hoge temperaturen

met hogedrukprestatie (EP) of SAE universele smeerolie op lithiumbasis.

De smeerpunten zijn:

Aftakas (3) (Figuur 24)

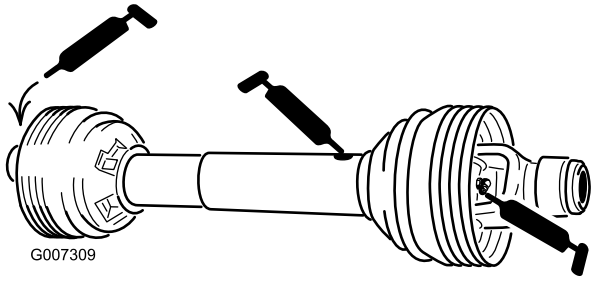

Figuur 24

Rollagers (ProCore 864, aantal 2; ProCore 1298, aantal 4) (Figuur 25)

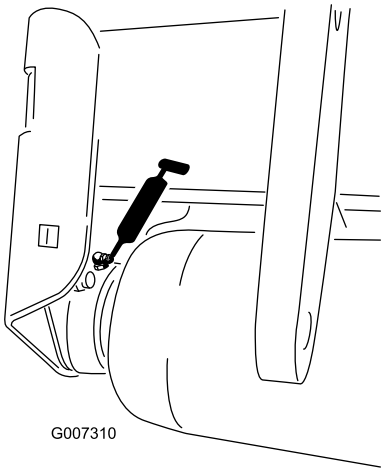

Figuur 25

Lagers aandrijfas (ProCore 864, aantal 1; ProCore 1298, aantal 2) (Figuur 26)

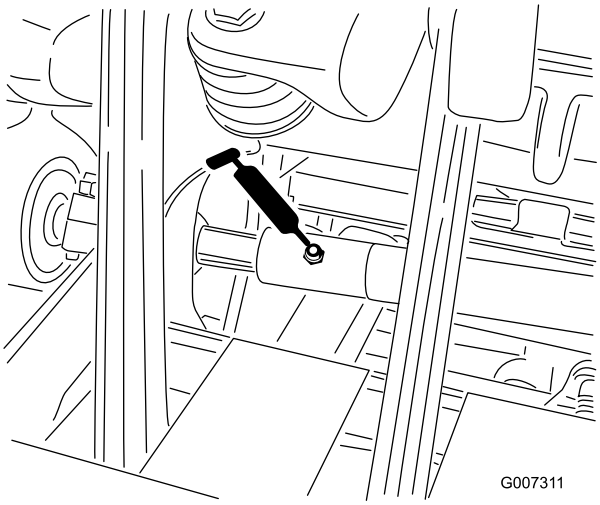

Figuur 26

Belangrijk: Lagers vertonen zelden materiaalgebreken of fabricagefouten. Defecten worden voornamelijk veroorzaakt door vocht of vuil dat via de afdichtingen binnendringt. Lagers die moeten worden gesmeerd, dienen regelmatig een onderhoudsbeurt te krijgen om vuil of ander schadelijk materiaal uit de lagers te verwijderen. Gesloten lagers zijn in de fabriek voor het leven gesmeerd met een speciaal smeermiddel en voorzien van een robuuste, ingebouwde afdichting die voorkomt dat er vuil of vocht de lagers binnendringt.

Gesloten lagers hoeven niet te worden gesmeerd en hebben op korte termijn geen onderhoud nodig. Dit beperkt het vereiste routineonderhoud en vermindert de kans op beschadiging van het gazon als gevolg van verontreiniging door vet. Deze gesloten lagers leveren goede prestaties en hebben bij normaal gebruik een lange levensduur, maar het verdient aanbeveling de conditie van de lagers en de afdichtingen te controleren om uitvaltijd te voorkomen. De lagers moeten elk seizoen worden gecontroleerd en in geval van beschadiging of slijtage worden vervangen. De lagers moeten soepel functioneren en mogen geen tekenen van beschadiging vertonen zoals oververhitting, lawaai, speling of roestuitslag

Als gevolg van de werkomstandigheden waaraan deze lagers/afdichtingen blootstaan (zoals zand, chemicaliën voor gazononderhoud, water, schokken, etc.), zijn zij onderhevig aan normale slijtage. Mankementen aan lagers die niet te wijten zijn aan materiaalgebreken of fabricagefouten, vallen niet onder de garantie.

Opmerking: De levensduur van lagers kan worden verkort door verkeerde wasmethoden. Was de machine

niet als deze nog heet is en richt een hogedruk- of hogevolumespuit nooit op de lagers.

Het is normaal dat er uit nieuwe lagers wat vet uit de pakkingen op een nieuwe machine terechtkomt. Dit vet wordt zwart door vermenging met vuil en als gevolg van overmatige hitte. Het verdient aanbeveling dit overtollige vet na de eerste 8 bedrijfsuren uit de pakkingen weg te vegen. Er zal altijd een vochtige plek rond de rand van de pakking verschijnen. Over het algemeen heeft dit geen nadelige gevolgen voor de levensduur van de lager, maar het zorgt dat de rand van de pakking gesmeerd blijft.

Het verdient aanbeveling de lager van de beluchtkop om de 500 bedrijfsuren te vervangen. Een lageronderhoudsset voor de complete beluchtkop is verkrijgbaar bij uw dealer.

De versnellingsbakolie controleren

Onderhoudsinterval: Om de 100 bedrijfsuren

De versnellingsbak is gevuld met 80W-90 tandwielolie of iets gelijkwaardigs. Laat de versnellingsbak afkoelen vóór u het oliepeil controleert.

1. Verwijder vuil uit de vulplug en controleer de vulplug om verontreiniging te voorkomen.
2. Verwijder de controleplug uit de versnellingsbak (Figuur 27).

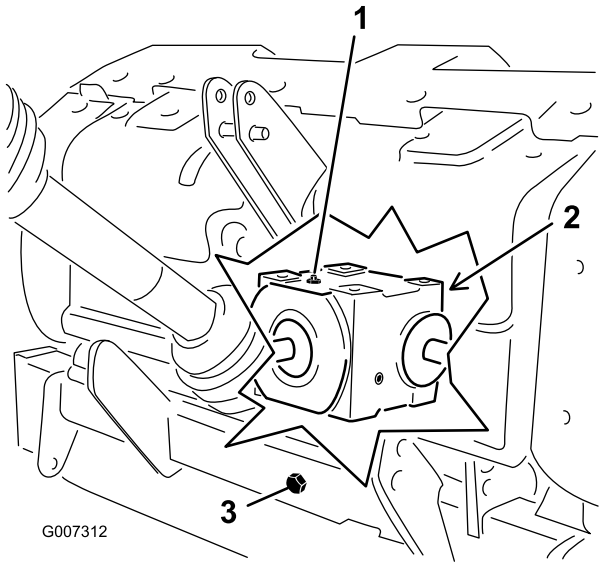

Figuur 27

1. Vulplug
2. Controleplug
3. Aftapplug

3. Zorg dat het oliepeil tot de onderkant van het gat van de controleplug in de versnellingsbak reikt (Figuur 27).
4. Als het oliepeil te laag is, verwijder dan de vulplug van de versnellingsbak en vervang de olie zoals vereist.
5. Plaats de pluggen.

De versnellingsbakolie vervangen

Onderhoudsinterval: Na de eerste 8 bedrijfsuren
Om de 250 bedrijfsuren

De versnellingsbak is gevuld met 80W-90 tandwielolie of iets gelijkwaardigs.

1. Verwijder vuil uit de vulplug en aftapdop om verontreiniging te voorkomen (Figuur 27).
2. Verwijder de vulplug om de lucht er uit te laten.
3. Plaats een aftapbekken onder de aftapbuis en verwijder de aftapdop.

   Opmerking: De hoge viscositeit van koele olie zal de aftaptijd verlengen. (ongeveer 30 minuten)
4. Als alle olie is afgetapt, kunt u de aftapdop weer terugplaatsen.
5. Vullen met 1650 ml hoogwaardige 80W-90 tandwielolie.
6. Monteer de vulplug.
7. Controleer het oliepeil.

De torsie van de beluchterkopbevestiging controleren

Onderhoudsinterval: Na de eerste 8 bedrijfsuren

Na de eerste acht (8) bedrijfsuren moet u de torsie van de bevestigingen van de beluchtkop controleren. De vereiste torsie van de bevestigingen staat vermeld op de instructiesticker voor controle en onderhoud op de beluchtkop.

De riemen controleren

Onderhoudsinterval: Jaarlijks

De aandrijfriem(en) op de ProCore beluchters zijn vervaardigd van zeer duurzaam materiaal. Bij normale blootstelling aan ultraviolette straling, ozon of incidentele blootstelling aan chemische stoffen kan de kwaliteit van het rubberen materiaal na verloop van tijd verslechteren, waardoor de riemen voortijdig slijten of stukjes van de riem loslaten.

Het wordt ten zeerste aanbevolen de riemen jaarlijks te controleren op tekenen van slijtage, diepe scheuren of vastgekoekt vuil en deze indien nodig te vervangen.

De riemspanning afstellen

Onderhoudsinterval: Bij elk gebruik of dagelijks

Zorg dat de riemen de juiste spanning hebben zodat de machine naar behoren kan werken en onnodige slijtage wordt voorkomen.

1. De juiste riemspanning wordt bereikt door de spanveer ineen te drukken tot een lengte van 146 mm (Figuur 28).

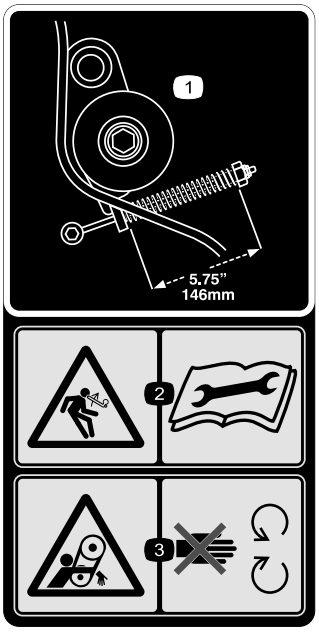

Figuur 28

2. U stelt de riemspanning als volgt in:
   A. Verwijder de kap van de achterste beluchterkop (Figuur 29).

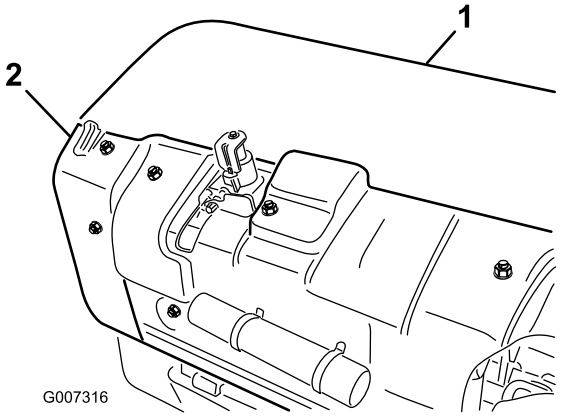

Figuur 29

1. Kap achterste beluchterkop
2. Poeliescherm

   B. Verwijder de bevestigingsbouten van het poeliescherm en verwijder het scherm (Figuur 29).
   C. Draai de borgmoer los waarmee de veerhouder is bevestigd (Figuur 30).

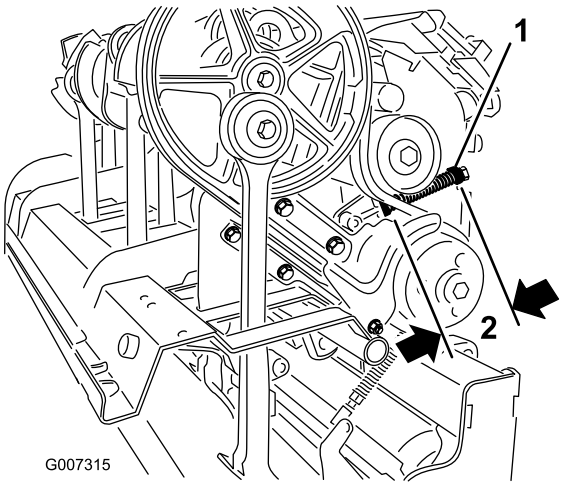

Figuur 30

1. Veerhouder
2. 146 mm

   D. Stel de veerhouder af, om de vereiste lengte van de samengedrukte veer te bereiken (Figuur 30).
   E. Draai de borgmoer vast tegen de veerhouder om de aanpassing te vergrendelen.
   F. Plaats het poeliescherm en de kap van de beluchterkop terug.

De aandrijfriem vervangen

Opmerking: De stomper-arm aan de zijkant **hoeft niet** te worden verwijderd om de aandrijfriem te vervangen.

De riem verwijderen

1. Verwijder de kap van de achterste beluchterkop (Figuur 31).

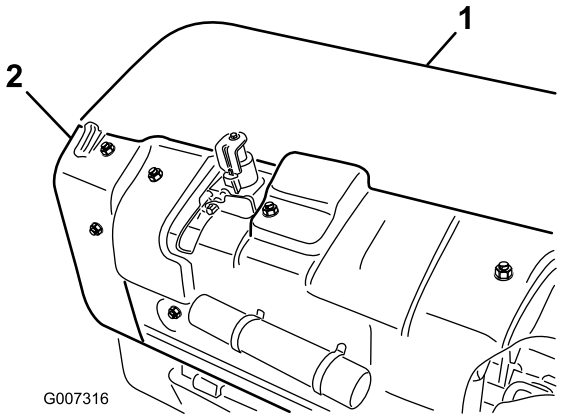

Figuur 31

1. Kap achterste beluchterkop
2. Poeliescherm

2. Verwijder de bevestigingsbouten van het poeliescherm en verwijder het scherm (Figuur 31).
3. Verwijder de bevestigingen waarmee het spatscherm en het onderste riemscherm zijn bevestigd (Figuur 32). Verwijder het spatscherm en het onderste riemscherm.

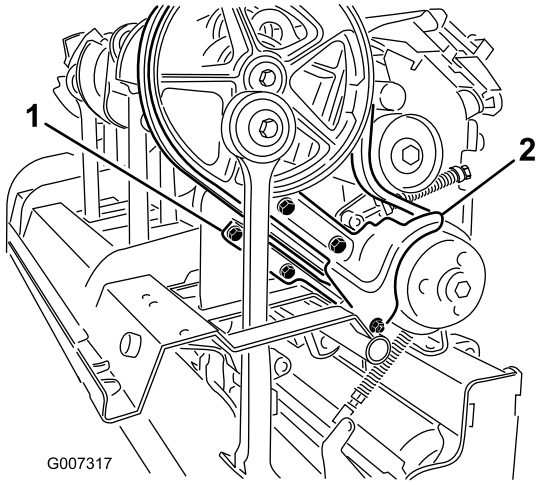

Figuur 32

1. Onderste riemscherm
2. Spatscherm

4. Draai, om de spanning van de spanpoelieveer te halen, de borgmoer los waarmee de veerhouder is bevestigd (Figuur 33) en draai de veerhouder.

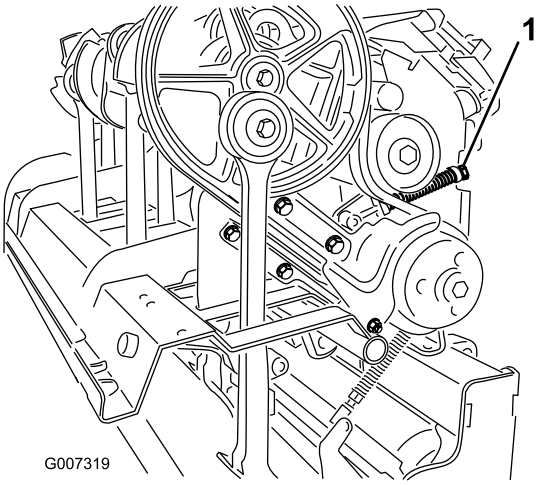

Figuur 33

1. Borgmoer veerhouder

De veren staan onder spanning; wees voorzichtig bij het afstellen of verwijderen.

5. Draai de twee (2) borgmoeren en ringen los waarmee de RotaLink-demper aan de eerste stomper-arm is bevestigd en verwijder deze (Figuur 34).

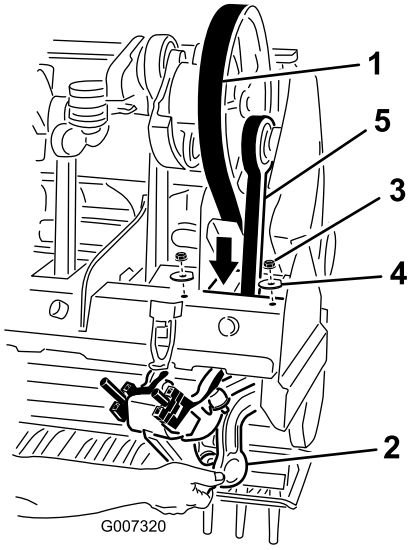

Figuur 34

1. Drijfriem
2. RotaLink-demper
3. Moer
4. Ring
5. Eerste stomper-arm

6. Laat de RotaLink-demper uit het frame van de beluchterkop zakken.
7. Geleid de aandrijfriem naar beneden langs het frame van de beluchterkop en rond het ondereinde van de eerste stomper-arm (Figuur 34).

De riem monteren

1. Geleid de nieuwe aandrijfriem rond het ondereinde van de eerste stomper-arm en omhoog door het frame van de beluchterkop.
2. Plaats de aandrijfriem op de krukaspoelie, onder de spanconstructie en over de aandrijfpoelie.
3. Til de RotaLink-demper voor de eerste stomper-arm naar het frame van de beluchterkop. Zorg dat de afstandsblokjes voor de demper op dezelfde plaats zitten als toen u deze verwijderde.
4. Bevestig de RotaLink-demper op de beluchterkop met de twee (2) ringen en borgmoeren die eerder werden verwijderd.
5. Plaast de riemspanpoelie en stel deze af op de juiste spanning.
6. Plaats het spatscherm en het onderste riemscherm. Stel het onderste scherm bij zodat er ruimte blijft tussen het scherm en de riem.
7. Plaats het poliescherm en het beluchterkapscherm.

Het zijscherm bijstellen

De zijschermen van de beluchtkop moeten zodanig worden ingesteld dat de onderkant tijdens het beluchten 2,5 tot 3,8 cm van de grasmat is verwijderd.

1. Draai de bouten en moeren los waarmee het zijscherm aan het frame is bevestigd (Figuur 35).

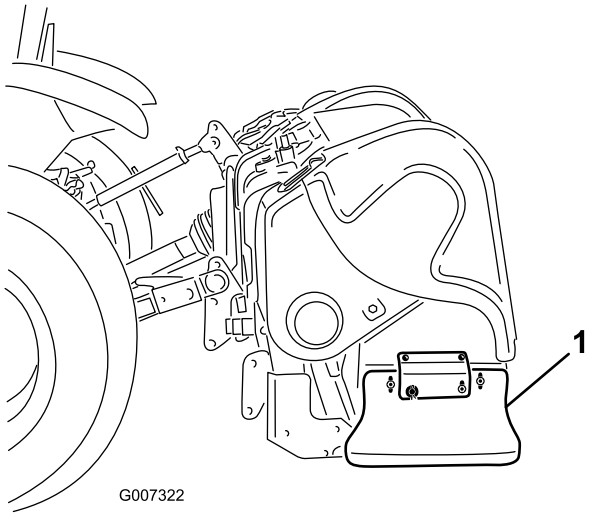

Figuur 35

1. Zijscherm

2. Zet het scherm hoger of lager en draai de moeren vast.

De grasmatbeschermers vervangen

Alle grasmatbeschermers (Figuur 36) moeten worden vervangen als deze zijn beschadigd of zijn afgesleten tot een dikte van minder dan 6,35 mm. Beschadigde grasmatbeschermers kunnen gras meetrekken waardoor het gazon wordt beschadigd.

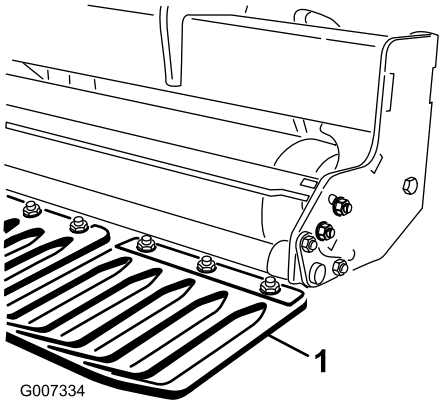

Figuur 36

1. Grasmatbeschermer

De insteekafstand instellen

De voorwaartse insteekafstand wordt bepaald door de overbrengingsverhouding/versnelling van de tractor (of de hydrostatische tractiepedaal). Het wijzigen van het motortoerental verandert niet de voorwaartse insteekafstand.

De laterale insteekafstand wordt bepaald door het aantal pennen in de penhouders.

Timing van de beluchtkop

Het universele beluchterkopontwerp van de ProCore beluchters zorgt voor een toonaangevende soepele werking en maakt ondertussen een einde aan het giswerk wat betreft de timing.

ProCore 864(Figuur 37)

Deze machine is in afwachting van een patent op de configuratie van onderlingen afstand die worden gebruikt bij de krukarm-castings van de ProCore 648 en ProCore 1298. Elk paar krukarmen dat is verbonden middels een lagerhuis heeft een onderlinge afstand van 180 graden (d.w.z. armposities 1–2, 3–4, 5–6, 7–8). De naastgelegen paren zijn allemaal ingesteld op dezelfde onderlingen afstand, waarbij het laatste paar afwijkt met 120 graden. Tussen alle naastgelegen paren wordt hetzelfde paar koppeling-castings gebruikt (d.w.z. koppelingsposities 2–3, 4–5, 6–7). Om trillen

tijdens gebruik verder te verminderen, worden twee contragewichten geplaatst bij de 1e positie en de 8e positie op de poelie.

Opmerking: De getallen in de krukarmen komen bij de ProCore 864 **niet** overeen met de indicatiemarkeringen in reliëf op de lagerhuizen.

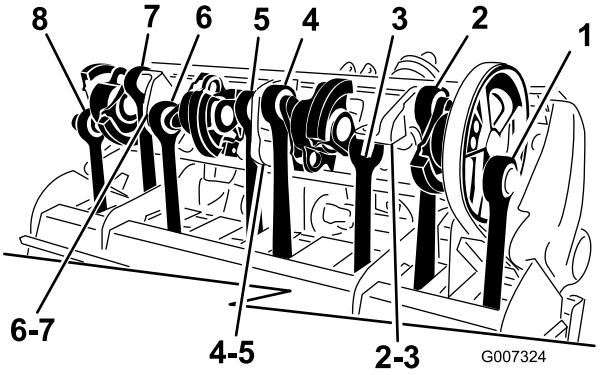

Figuur 37

ProCore 1298(Figuur 38)

De machine bestaat uit twee onafhankelijke beluchterkoppen met elk zes armen. De onderlinge afstand van elke beluchterkop is niet afhankelijk van de naastgelegen beluchterkop. De markeringen voor onderlinge afstand zijn eenvoudig te herkennen aan de getallen op de krukarm-castings en de zoeker in reliëf op de lagerhuizen. De 1e arm begint altijd bij de aandrijfpoelie.

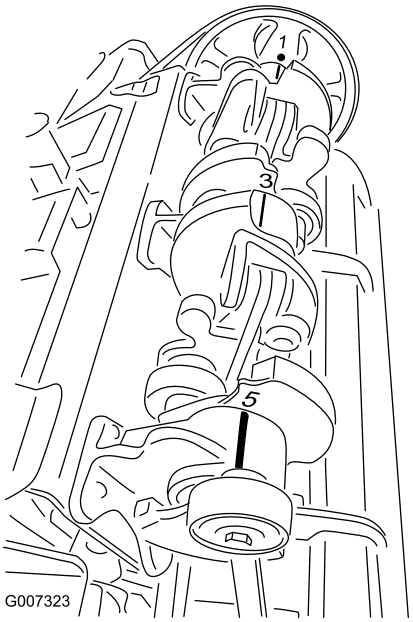

Figuur 38

De beluchter van de tractor verwijderen

1. Stop het voertuig op een vlakke ondergrond, niet op een helling.
2. Schakel de aftakas uit en stel de parkeerrem in werking.
3. Zet de motor af en haal het sleuteltje uit het contact.
4. Wacht tot de motor uit is en alle bewegende delen tot stilstand zijn gekomen vóór u de bestuurdersstoel van de tractor verlaat.
5. Plaats de opslagstanders en bevestig deze aan de beluchter met lynchpennen (Figuur 39).

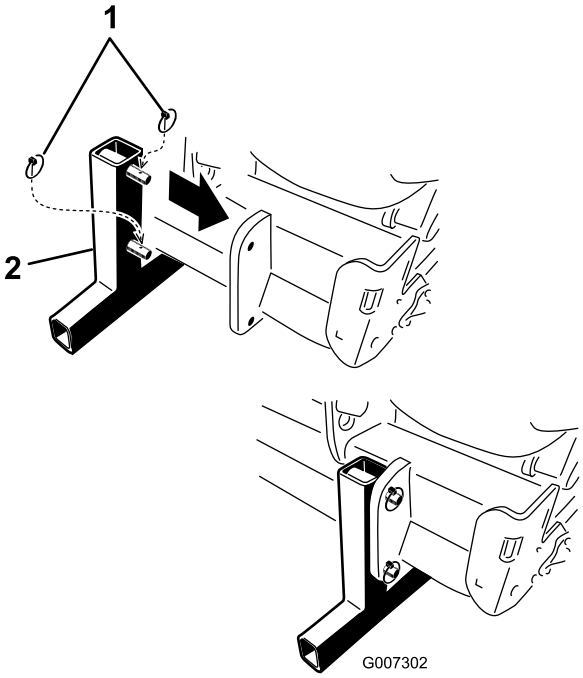

Figuur 39

1. Lynchpennen
2. Opslagstander

Opmerking: De beluchter kan worden bewaard op de oorspronkelijke vrachtpallet.

6. Laat de beluchter langzaam zakken tot de opslagstanders de grond raken.
7. Draai de borgmoer los en draai de bovenste afstelverbinding om de spanning tussen de beluchter en de tractor op te heffen.
8. Verwijder de lynchpen en de bovenste verbindingspen waarmee de middelste verbinding aan de beugel vastzit. Bewaar de lynchpen en bovenste verbindingspen bij de beluchter.
9. Maak de veiligheidskettingen aan de aftakas van de tractor los (uitsluitend CE).
10. Trek de borgkraag aan om de voedingsas los te koppelen van de aftakas van de tractor.

11. Schuif de aftakas terug en verwijder deze van de tractor.
12. Maak de ketting van de aftakas vast aan het aftakasscherm om te voorkomen dat de aftakas de grond raakt (Figuur 40).

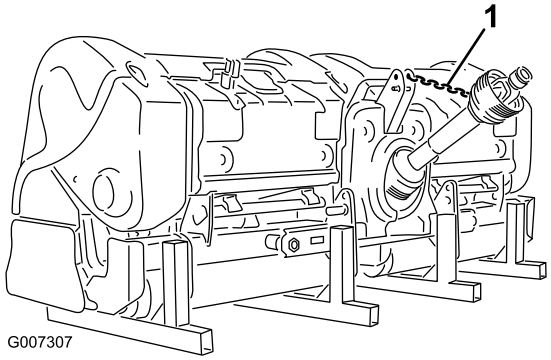

Figuur 40

1. Ketting aftakas

13. Verwijder de lynchpennen en schuif de onderste verbindingsarmen van de koppelingspennen af. Bewaar de lynchpennen bij de beluchter.

Stalling

Aan het eind van een beluchtingsseizoen of wanneer de beluchter voor lange tijd niet gebruikt zal worden, is het een goede gewoonte het volgende preventieve onderhoud uit te voeren.

1. Verwijder alle vuil of vet dat zich kan hebben verzameld op de beluchter of de bewegende delen.
2. Pennen verwijderen en binnenin reinigen. Smeer de pennen in met olie om te voorkomen dat ze gaan roesten tijdens opslag.
3. Open de motorkap en reinig de binnenkant van de machine.
4. Vet in alle smeernippels spuiten.
5. De machine opslaan op een harde,droge ondergrond op de meegeleverde opslagstanders.
6. Bind de aftakas vast in de opslagpositie om beschadiging te voorkomen. Verwijder anders de aftakas en bewaar deze onder de motorkap om roestvorming te beperken.
7. Verf de rol en werk alle andere krassen op de lak bij.
8. Vervang ontbrekende of beschadigde stickers.
9. Sla de beluchter op in een droog en veilig gebouw. Als de beluchter binnen staat, is er minder onderhoud nodig, heeft de beluchter een langere levensduur en is de restwaarde groter. Als u de machine niet binnen kunt bewaren, moet u deze bedekken met een zwaar kleed of zeildoek en dit goed vastzetten.

Opmerkingen:

De Algemene Garantiebepalingen voor Toro–producten

2 jaar garantie

Voorwaarden en producten waarvoor de garantie geldt

De Toro Company en de hieraan gelieerde onderneming, Toro Warranty Company, bieden krachtens een overeenkomst tussen beide ondernemingen gezamenlijk de garantie dat uw Toro–product (hierna: het “Product”) gedurende twee jaar of 1500 bedrijfsuren* vrij van materiaalgebreken of fabricagefouten* is, met dien verstande dat hierbij de kortste periode moet worden aangehouden. In een geval waarin de garantie van toepassing is, zullen wij het Product kosteloos repareren en ook niet de kosten van diagnose, arbeid, onderdelen en transport in rekening brengen. De garantie gaat in op de datum waarop het Product is geleverd aan de oorspronkelijke koper.

* Product uitgerust met urenteller

Aanwijzingen voor aanvraag van garantieservice

U dient contact op te nemen met de Distributeur of Erkende Dealer bij wie u het Product heeft gekocht, zodra u denkt dat er sprake is van een geval waarop de garantie van toepassing is.

Als het u moeite kost een Distributeur of Erkende Dealer te vinden of vragen over rechten of plichten uit hoofde van de garantie heeft, kunt u contact met ons opnemen op:

Toro Commercial Products Service Department
Toro Warranty Company
8111 Lyndale Avenue South
Bloomington, MN 55420-1196
952-888-8801 of 800-982-2740
E-mail: commercial.service@toro.com

Plichten van de eigenaar

Als eigenaar van het Product bent u verantwoordelijk voor de vereiste onderhouds– en afstelwerkzaamheden die worden vermeld in de gebruikershandleiding. Indien u nalaat de vereiste onderhouds– en afstelwerkzaamheden uit te voeren, kan dit aanleiding zijn een aanspraak op garantie af te wijzen.

Zaken en gevallen die niet onder de garantie vallen

Niet alle storingen of defecten van het product die plaatsvinden tijdens de garantieperiode, zijn materiaalgebreken of fabricagefouten. Buiten deze expliciete garantie vallen:

- Defecten als gevolg van het gebruik van andere dan originele Toro–onderdelen, of als gevolg van de montage en gebruik van additionele, gewijzigde of niet–goedgekeurde accessoires
- Defecten als gevolg van nalatigheid om vereiste onderhouds– en/of afstelwerkzaamheden te verrichten
- Defecten als gevolg van verkeerd, achteloos of roekeloos gebruik van het Product
- Onderdelen die onderhevig zijn aan slijtage door gebruik, tenzij deze gebreken vertonen. Voorbeelden van onderdelen die slijten of worden verbruikt tijdens een normaal gebruik van het Product zijn onder meer, maar niet uitsluitend, maaimessen, messenkooien, snijplaten, pennen, bougies, zwenkwielen, banden, filters, drijfriemen en sommige onderdelen van spuitmachines zoals membranen, spuitmonden, afsluitkleppen, enz.
- Defecten veroorzaakt door externe invloeden. Externe invloeden zijn onder meer, maar niet uitsluitend, weersomstandigheden, wijze van opslag, verontreiniging, gebruik van niet–goedgekeurde koelvloeistoffen, smeermiddelen, additieven, chemicaliën, enz.
- Zaken die aan normale slijtage onderhevig zijn. Dit zijn onder meer, maar niet uitsluitend, schade aan stoelen als gevolg van slijtage of afschuring, afgebladerde verfoppervlakken, beschadigde stickers, krassen op ruiten, enz.

Onderdelen

Garantie wordt verleend op onderdelen die moeten worden vervangen in het kader van het vereiste onderhoud, gedurende de garantieperiode tot hun geplande vervanging.

Onderdelen die uit hoofde van deze garantie worden vervangen, worden eigendom van Toro. Toro beslist in laatste instantie of een onderdeel of een groep van onderdelen wordt gerepareerd of vervangen. Toro mag voor sommige garantiereparaties in de fabriek gereviseerde onderdelen gebruiken in plaats van nieuwe onderdelen.

Algemene voorwaarden

Op grond van deze garanties mogen reparaties uitsluitend worden uitgevoerd door een Erkende Toro Distributeur of Dealer.

TheToro Company en de Toro Warranty Company zijn niet aansprakelijk voor indirecte of bijkomende schade dan wel gevolgschade in samenhang met het gebruik van de Toro–producten die onder deze garantie vallen, inclusief de kosten of uitgaven voor de levering van vervangend materiaal of diensten gedurende een redelijke periode van onbruikbaarheid of buitengebruikstelling tijdens de uitvoering van reparatiewerkzaamheden op grond van deze garantie. Met uitzondering van de emissiegarantie waarnaar hieronder, indien van toepassing, wordt verwezen, bestaat er geen andere expliciete garantie. Alle impliciete garanties van verkoopbaarheid of geschiktheid voor gebruik zijn beperkt tot de duur van deze expliciete garantie.

Sommige landen staan uitsluitingen van bijkomende schade of gevolgschade of beperkingen op de duur van de impliciete garantie niet toe, zodat bovengenoemde uitsluitingen en beperkingen in uw geval mogelijk niet van toepassing zijn.

Deze garantie geeft u specifieke rechten; daarnaast kunt u beschikken over andere rechten die per land kunnen verschillen.

Opmerking met betrekking tot de garantie op de motor: Het emissiecontrolesysteem op uw Product kan vallen onder de dekking van een afzonderlijke garantie die tegemoetkomt aan de eisen van de Amerikaanse Environmental Protection Agency (EPA) en /of de California Air Resources Board (CARB). De beperkingen van de bedrijfsuren die hierboven zijn genoemd, gelden niet voor de garantie op het emissiecontrolesysteem. Zie de garantieverklaring voor het emissiecontroleysteem in de gebruikershandleiding of in het documentatiemateriaal van de fabrikant van de motor voor nadere bijzonderheden.

Andere landen dan de VS of Canada

Kopers van Toro–producten die zijn geëxporteerd uit de Verenigde Staten of Canada, moeten contact opnemen met hun Toro Distributeur (Dealer) voor de garantiebepaling die in hun land, provincie of staat van toepassing zijn. Als u om een of andere reden ontevreden bent over de service van uw Distributeur of moeilijk informatie over de garantie kunt krijgen, verzoeken wij u contact op te nemen met de Toro–importeur. Als alle andere middelen tekortschieten, kunt u zich wenden tot de Toro Warranty Company.

Onderdeelnr. 374-0134 Rev. A