TORO

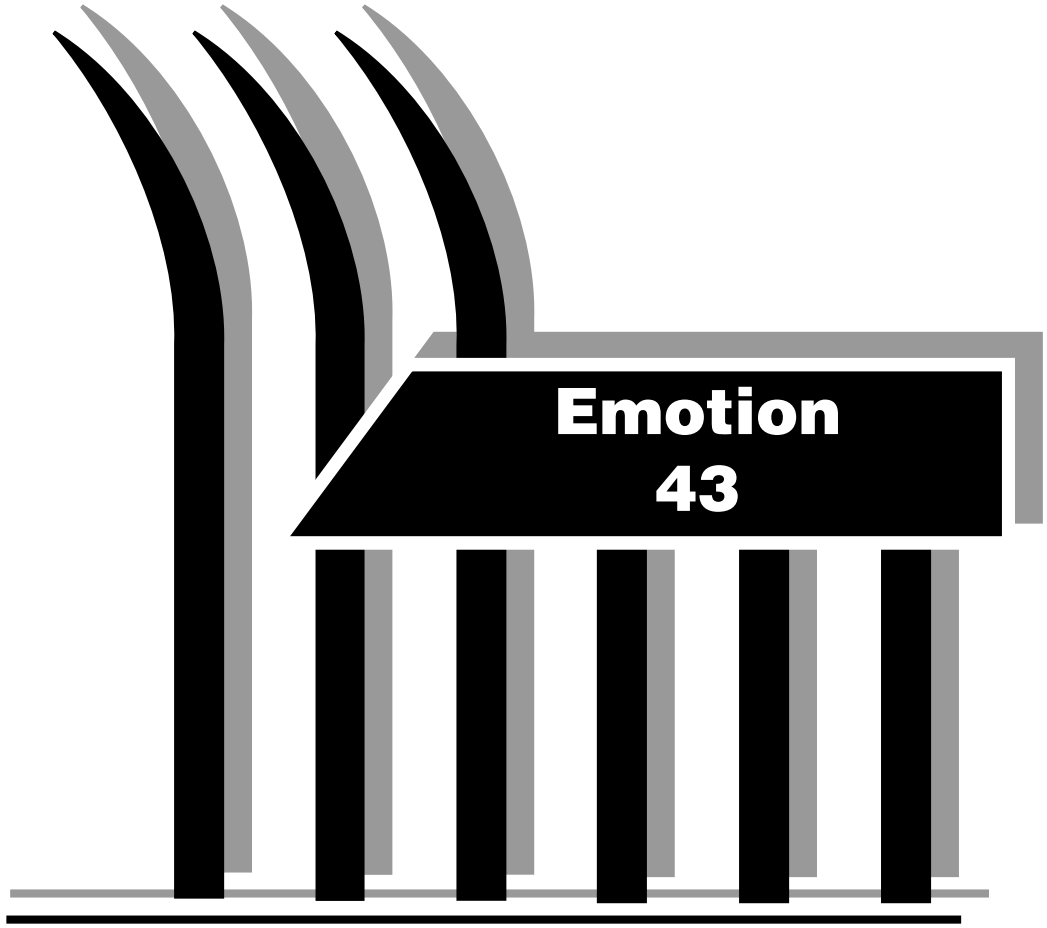

Modello

TORO 21025, 21026, 21027
BC43D; BC43DA; BC43DA-E

Numero di serie.: 400 000+

I **Istruzioni d'uso**

Note generali 3

Sicurezza 5

Montaggio e messa in funzione 7

Esercizio 11

Manutenzione 15

Parti di ricambio e ricerca di guasti 20

Consigli per la cura del prato 22











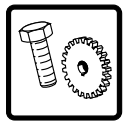



Dichiarazione di conformità

Il costruttore

Roth Motorgeräte GmbH & Co., Stuifenstraße 48, D-74385 Pleidelsheim

dichiara che la macchina

Tagliaerba, a conduzione manuale con motore a combustione (EN 836)

Tipo:	**TORO 21025, 21026, 21027** **BC43D; BC43DA; BC43DA-E**
Larghezza di taglio:	**43 cm**
Numero di giri:	**3000 min^{-1}**
Potenza:	**2,7 kW**
soddisa le seguenti direttive CE:	**98/37/EG, 89/336/EWG, 84/538/EWG, 2000/14/EG**
eventualmente norme applicate:	**EN 836, EN ISO 14982**
Procedimento di valutazione della conformità applicato:	**appendice VI**
Livello di potenza sonora misurato:	**95 dB(A)**
Livello di potenza sonora garantito:	**96 dB(A)**
Conservazione della documentazione tecnica:	**Roth Motorgeräte GmbH, Stuifenstrasse 48, D-74385 Pleidelsheim**

Pleidelsheim 01.05.2007

Harry Fehrmann amministratore

1 Note generali

1.1 Introduzione

1.2 Disposizioni per le restrizioni temporali del taglio dell'erba

1.3 Caratteristiche tecniche

1.1 Introduzione

La taglierba TORO è stata realizzata secondo i punti di vista tecnici e fisiologici più avanzati e osservando le norme di sicurezza vigenti.
La tagliaerba Recycler® è in grado di triturare più volta erba e foglie grazie al suo equipaggiamento speciale. Questo prodotto di taglio molto fine viene riportato sul prato dalla tagliaerba.
Leggere attentamente le istruzioni d'uso e familiarizzare con le norme di sicurezza, istruzioni di montaggio, d'impiego e di manutenzione della macchina.
La tagliaerba TORO è stata costruita per l'impiego privato nel giardino domestico ed hobbistico. Vengono considerate tagliaerba per il giardino domestico ed hobbistico quelle macchine il cui impiego annuale non supera in genere 50 ore e che vengono utilizzate soprattutto per la cura di superfici di erba o di prato, però non negli impianti pubblici, parchi, impianti sportivi ecc. e sulle strade nonché nell'agricoltura e nell'economia forestale.
L'osservanza delle istruzioni d'uso TORO costituisce una premessa per un uso corretto della tagliaerba. Le istruzioni riportano anche le condizioni d'esercizio e di manutenzione.

Sicurezza



Simbolo di sicurezza sul lavoro – questo simbolo è riportato in tutte le avvertenze di sicurezza in cui sussiste pericolo di lesioni per le persone. Osservare assolutamente queste avvertenze. Si consiglia di consegnare le avvertenze di sicurezza sul lavoro anche agli altri utilizzatori della macchina. Osservare anche le norme di sicurezza e le norme antinfortunistiche generali.



Indicazione di pericolo – questo simbolo contrassegna i punti da osservare attentamente per non danneggiare irreparabilmente la macchina.

TORO 21025; BC43D

senza trasmissione a ruota



TORO 21026; BC43DA
TORO 21027; BC43DA-E
con sistema AutoMatic Drive



1.2 Disposizioni per le restrizioni temporali del taglio dell'erba

La legge regola il funzionamento delle tagliaerba in modo diverso nelle varie regioni.
Le autorità preposte forniscono volentiere le informazioni riguardo alle disposizioni e restrizioni regionali, soprattutto per proteggere il riposo pomeridano o zone particolarmente sinsibili.

1.3 Caratteristiche tecniche

Tipo di motore:	a 4 cicli B&S Quantum
Potenza:	2,7 kW
Numero di giri del motore:	3000 min^{-1}
Vibrazioni sul corrimano a_{hw} :	15 m/sec^2 (misurate secondo pr EN 1033)
Volume del serbatoio:	1,1 litri
Volume dell'olio:	0,6 litri
Peso:	21025; BC43D 31 kg; 21026; BC43DA 33 kg; 21027; BC43DA-E 34 kg
Dimensioni :	L x L x A = 97 x 48 x 56 cm (in condizione montata)

2 Sicurezza

2.1 Indicazioni generali
2.2 Impiego ammesso
2.3 Impiego non ammesso
2.4 Operazioni preliminare per un esercizio sicuro
2.5 Sicurezza durante l'esercizio
2.6 Sicurezza durante manutenzione e magazzinaggio
2.7 Lista dei simboli

2.1 Indicazioni generali

1. Leggere attentamente le istruzioni d'uso. Familiarizzare con gli elementi di comando e l'uso corretto della macchina.
2. Non possono manovrare la tagliaerba i bambini e le persone che non hanno letto le istruzioni d'uso. Per l'esercizio della macchina osservare i limiti d'età vigenti nei singoli paesi.
3. Non avviare la tagliaerba vicino alle persone, soprattutto a bambini e animali domestici.
4. L'operatore risponde dei danni a terzi e alla loro proprietà.

2.2 Impiego ammesso

La funzione della tagliaerba consiste solo nel curare le superfici di erba e prato nel giardino domestico ed hobbistico. Qualsiasi altro impiego viene considerato non conforme alle prescrizioni. La Toro Company non risponde dei danni conseguenti.

2.3 Impiego non ammesso

La tagliaerba non può essere impiegata per tagliare cespugli, siepi, arbusti, piante arrampicanti o per tagliare piante sul tetto oppure in casse sul balcone e per pulire (aspirare, soffiare, sgombrare la neve) stradine e come sminuzzatrice per triturare parti dell'albero e della siepe.
La macchina non può essere utilizzata neppure come gruppo di azionamento per altri attrezzi di lavoro e kit di attrezzi.

2.4 Operazioni preliminare per un esercizio sicuro

1. Durante la falciatura portare sempre scarpe robuste e pantaloni lunghi. Non tagliare l'erba portando sandali aperti e a piedi nudi.
2. Prima controllare accuratamente la superficie da tagliare ed eliminare gli oggetti che possono essere scagliati, ad es. sassi, bastoni, fili, ossa e materiali simili.
3. Il carburante è estremamente infiammabile.

- Conservare il carburante solo in un apposito recipiente omologato.
- Riempire il serbatoio del carburante solo all'aperto e non fumare durante l'operazione di carica.
- Introdurre il carburante solo prima di avviare il motore. Quando il motore è in funzione o caldo, non aprire il tappo di chiusura del serbatoio o aggiungere nuova benzina.
- Se la benzina è traboccata, non avviare il motore se non dopo aver spostato la macchina dal punto in cui è fuoriuscito il carburante. Evitare qualsiasi rischio finché i vapori di benzina non si sono volatizzati.
- Stringere nuovamente a fondo tutti i tappi di chiusura dei recipienti del carburante.

4. Sostituire i silenziatori difettosi.
5. Prima di mettere in funzione la macchina, eseguire un controllo visivo e verificare se barra portalame, viti di fissaggio delle lame e unità di taglio presentano segni d'usura e danni.

   Sostituire lame e viti usurate o danneggiate sempre a partite per ottenere il bilanciamento richiesto.
6. Per evitare i pericoli d'incendio o di surriscaldamento, mantenere libera la parte attorno al coperchio del motore e le feritoie di immissione aria da erba, foglie ed altro sporco.

2.5 Sicurezza durante l'esercizio

1. Non far funzionare il motore in ambienti chiusi. Pericolo di avvelenamento dovuto al monossido di carbonio.
2. Tagliare l'erba solo alla luce del giorno o con una buona illuminazione.
3. Non tagliare erba bagnata.
4. Assicurarsi che la posizione sia sicura durante il taglio su un terreno ripido.
5. Falciare a passo d'uomo, non correre.
6. Tagliare l'erba sempre trasversalmente al pendio, mai in salita o in discesa.
7. Fare attenzione ai cambiamenti di direzione sui pendii.
8. Non falciare sui pendii estremamenti ripidi.
9. Fare attenzione quando si eseguono movimenti all'indietro o si tira la tagliaerba.
10. Spegnere la macchina se questa deve essere ribaltata per attraversare superfici fuori del prato e durante il trasporto verso la superficie di taglio e ritorno.
11. Non utilizzare mai la macchina con dispositivi di protezione difettosi, ad es. antiurto e/o dispositivi di raccolta dell'erba.
12. Non modificare le impostazioni del regolatore e non fare andare fuori giri il motore.
13. Prima di avviare il motore, sbloccare tutti i giunti delle lame e di trasmissione.
14. Quando si avvia il motore, osservare tutte le istruzioni e assicurarsi che i piedi siano ad una distanza di sicurezza dalle lame.
15. Non inclinare la macchina al momento dell'avviamento del motore, a meno che quest'ultimo non debba essere portato in posizione di ribaltamento per la messa in marcia. In questo caso non inclinare la macchina più del necessario, cioè inclinare solo la parte che è rivolta nella direzione contraria all'operatore.
16. All'avviamento del motore tenersi lontano dall'espulsione dell'erba.
17. Non mettere mai mani e piedi sopra o sotto i componenti rotanti. Mantenere una distanza di sicurezza dall'apertura di espulsione.
18. Non sollevare o portare la macchina quando il motore è in funzione.
19. Spegnere il motore e poi sfilare il cappuccio della candela nei casi qui elencati:

- prima di eliminare gli intasamenti o le otturazioni nel canale di espulsione
- prima di eseguire le operazioni di ispezione e di pulizia o altri interventi sulla macchina
- dopo che la macchina ha urtato contro corpi estranei. Controllare se la tagliaerba presenta dei danni ed eseguire le riparazioni richieste prima di riavviare e rimettere in funzione la macchina
- in caso di forti vibrazioni della macchina (controllare immediatamente)

20. Spegnere sempre il motore prima di lasciare la macchina e prima di ripristinare il livello del carburante.

2.6 Sicurezza durante manutenzione e magazzinaggio

1. Assicurarsi che dadi, perni e viti siano ben serrati allo scopo di garantire condizioni di funzionamento sicure della tagliaerba.
2. Se nel serbatoio c'è ancora del carburante, non sistemare mai la macchina in un luogo in cui sussiste il pericolo che i vapori di benzina possano accendersi a causa di fiamme non schermate o scintille.
3. Sistemare la tagliaerba in un ambiente chiuso solo dopo il raffreddamento del motore.
4. Per evitare il pericolo d'incendio, mantenere libera la parte del motore, dello scarico, del contenitore della batteria e del serbatoio del carburante da erba, foglie o quantità eccessive di grasso/olio.
5. Ad intervalli brevi e regolari controllare se i recipienti di raccolta dell'erba presentano usura e danni.
6. Per motivi di sicurezza sostituire i componenti usurati o danneggiati.
7. Se il serbatoio del carburante deve essere svuotato, allora eseguire questa operazione all'aperto.

2.7 Lista dei simboli



Avvertimento

Leggere le istruzioni d'uso prima di avviare la macchina



Tenere lontano gli estranei dalla zona di pericolo



Sfilare il cappuccio della candela prima di intervenire sull'utensile da taglio!



Velocità elevata



Velocità minima



Tirare la fune dello starter



Avviamento elettrico (motore ON)



Arresto del motore



Giunto disinnestato



Giunto innestato



Ruota



Trasmissione a ruota



Riciclaggio



Raccolta

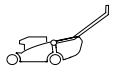

Posizione operativa



Posizione di parcheggio

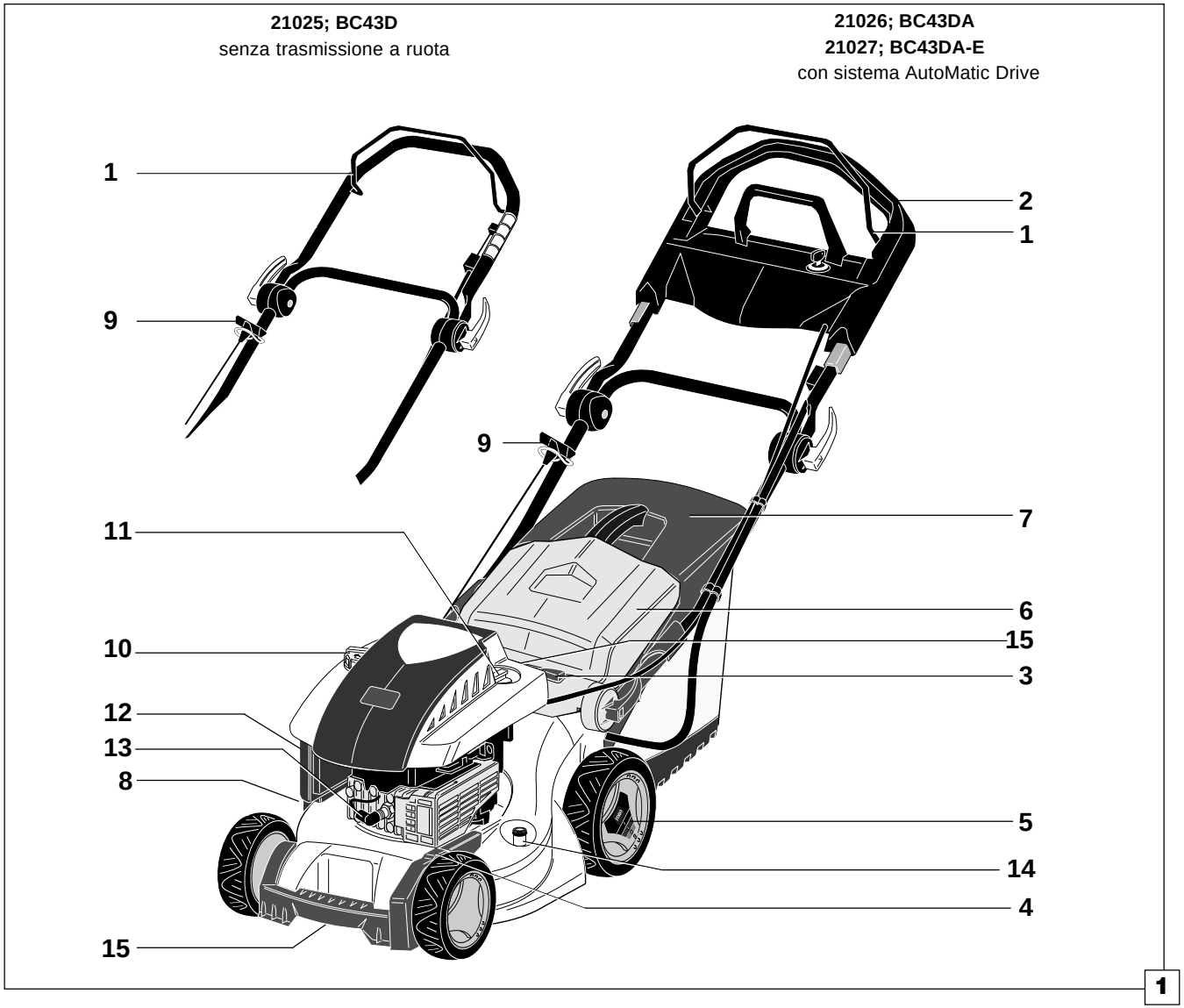

3 Montaggio e messa in funzione

3.1 Conoscere la tagliaerba
3.2 Installazione della tagliaerba
3.3 Regolazione dell'impugnatura di guida
3.4 Montaggio del dispositivo di raccolta dell'erba
3.5 Regolazione dell'altezza di taglio
3.6 Altezza di taglio corretta per il riciclaggio
3.7 Introduzione dell'olio del motore
3.8 Riempimento del serbatoio

3.1 Conoscere la tagliaerba

1 Archetto di sicurezza per la funzione di start/stop del motore – vedi cap. "messa in funzione"

2 Archetto Vario per trasmissione a ruota (solo tagliaerba con sistema AutoMatic Drive)
Questo archetto permette di innestare e disinnestare la trasmissione a ruota, ed anche di condizionare la velocità di taglio.

3 Tasto di regolazione dell'altezza di taglio (a variazione continua)

4 Indicatore dell'altezza di taglio
Scala per l'indicazione delle singole altezze di taglio.

5 Scala "SmartWheel"
Scala per la regolazione dell'altezza di taglio corretta.

6 Sportello di espulsione
Dispositivo di protezione per l'apertura di espulsione dell'erba durante il taglio senza dispositivo di raccolta dell'erba. Non deve essere rimosso.

7 Dispositivo di raccolta dell'erba

8 Leva di inversione – riciclaggio/raccolta vedi cap. "esercizio"

9 Avviamento del manubrio

10 Serbatoio del carburante
Contenuto: circa 1,1 litri, tempo d'esercizio circa 1 h / pieno del serbatoio.

11 Bocchettone carico olio e asta controllo livello vedi cap. "messa in funzione"

12 Filtro dell'aria
Per la pulizia vedi cap. "manutenzione".

13 Cappuccio della candela
Inserire la candela prima di avviare la macchina.

14 Attacco di lavaggio

15 Impugnatura per il trasporto

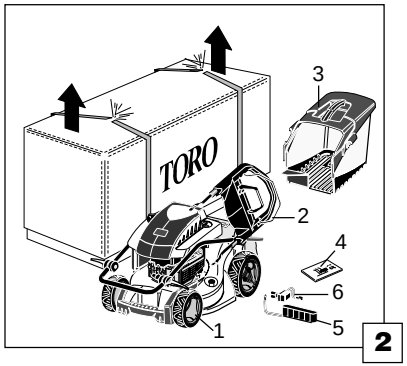

2

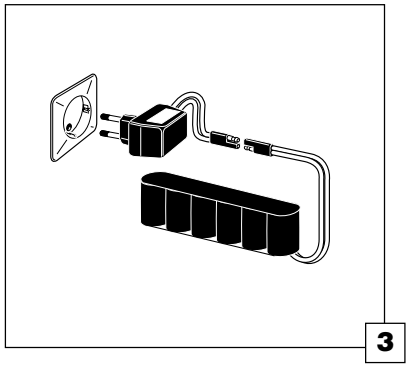
3

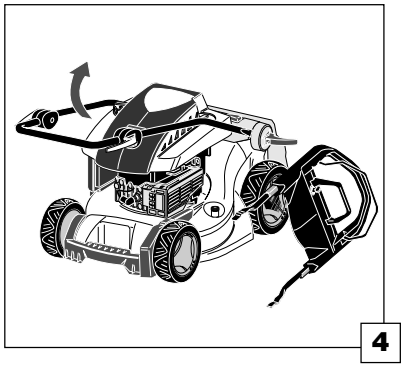
4

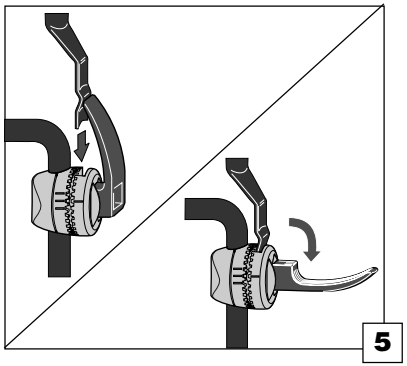
5

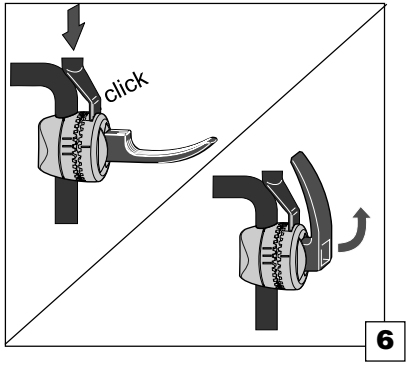

6

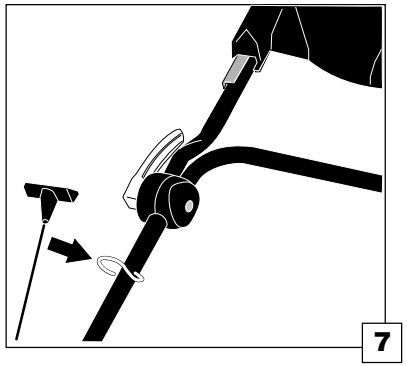
7

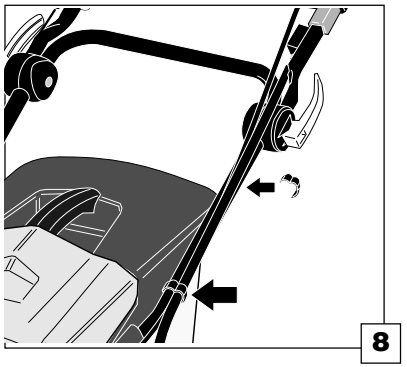
8

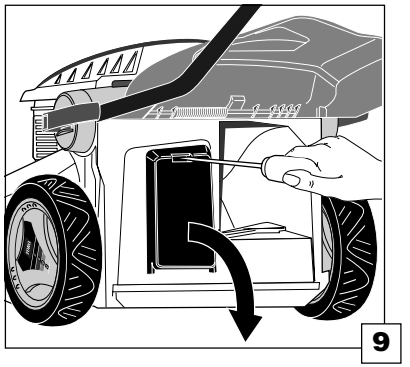
9

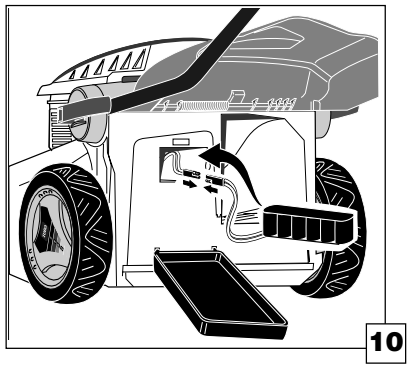
10

3.2 Installazione della tagliaerba

1. Tagliare i nastri e poi aprire il cartone (fig. 2).
2. Togliere e depositare i componenti singoli (fig. 2).
3. Controllare se il contenuto è completo.

   Contenuto: (1) tagliaerba con parte inferiore dell'impugnatura di guida, (2) parte superiore dell'impugnatura di guida , (3) sacco di raccolta dell'erba, (4) istruzioni d'uso, (5) batteria (6) caricabatterie (5 + 6 solo per macchine con avviamento elettrico), (fig. 2).
4. Smaltire il materiale da imballaggio osservando le disposizioni locali.
5. **Solo per tagliaerba con avviamento elettrico:** collegare la batteria con il caricabatterie e caricare minimo 24 ore (fig. 3).
6. Aprire la leva di bloccaggio inferiore, ribaltare la parte inferiore dell'impugnatura e poi chiudere la leva (fig. 4).
7. Sollevare la parte superiore dell'impugnatura, portarla nella posizione di lavoro e poi inserire. su entrambi i lati, la parte superiore nelle aperture rettangolari. Inserire fino alla battuta con le leve di bloccaggio chiuse.
   Aprire la leva di bloccaggio (fig. 5).

⚠ Non piegare, schiacciare o danneggiare i cavi.

8. Con le leve di bloccaggio aperte, inserire la parte superiore dell'impugnatura negli alloggiamenti fino alla battuta. Chiudere la leva di bloccaggio (fig. 6).
9. Agganciare la fune dello starter all'occhiello dell'impugnatura di guida (fig. 7).
10. Fissare il cavo sull'impugnatura di guida con i morsetti in dotazione (fig. 8).
11. **Solo per tagliaerba con avviamento elettrico:** una volta caricata la batteria, aprire il relativo scomparto con un cacciavite (fig. 9). Collegare il connettore e poi inserire la batteria nello scomparto (fig. 10).
    Chiudere lo scomparto della batteria.

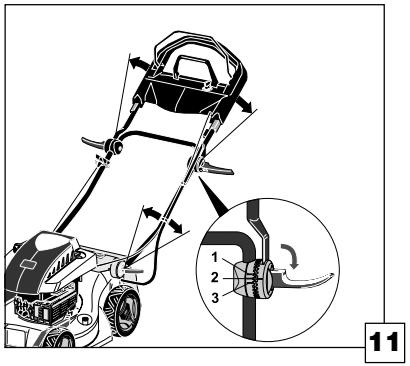

11

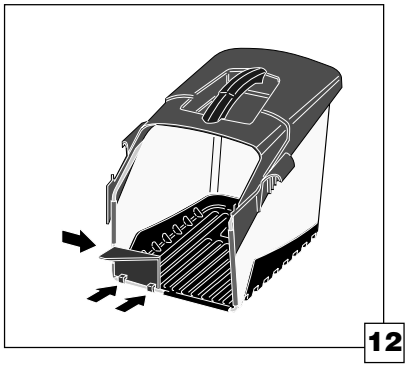
12

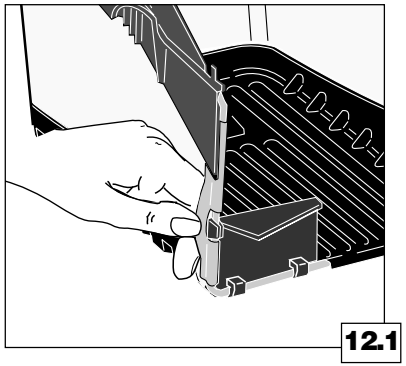
12.1

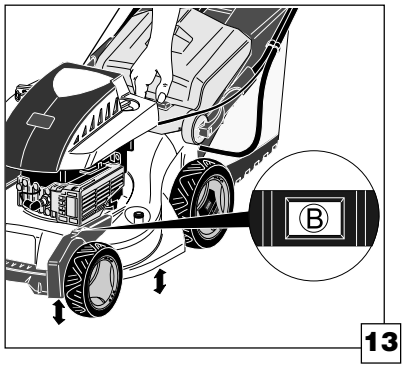

13

Altezza media dell'erba

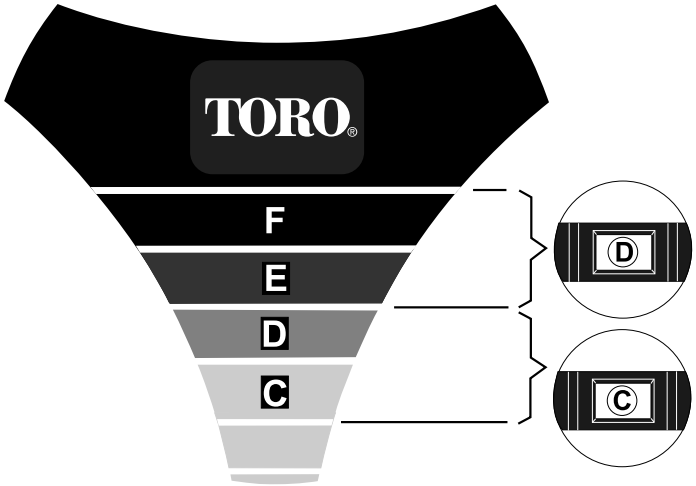

Regolazione dell'altezza di taglio C - D

14

3.3 Regolazione dell'impugnatura di guida

L'impugnatura di guida può essere bloccata in basso in una posizione e in tre posizioni sulle articolazioni superiori. In tal modo l'impugnatura può essere adattata a diverse altezze del corpo (fig. 11).

1. Su entrambi i lati aprire la leva di bloccaggio sulla parte superiore e poi spostare l'impugnatura nella posizione desiderata.
2. Chiudere la leva di bloccaggio.

3.4 Montaggio del dispositivo di raccolta dell'erba

1. Sollevare il dispositivo di raccolta dell'erba afferrando l'impugnatura, agganciare al telaio il labbro di raccolta dell'erba sulla parte frontale in basso e lateralmente (fig. 12). Tirare la morsettiera laterale situata dietro i morsetti (fig. 12.1).

3.5 Regolazione dell'altezza di taglio

Regolare l'altezza di taglio solo quando il motore è fermo.

L'altezza di taglio è a variazione continua (2,2 cm - 8 cm) con una regolazione in altezza centrale.

1. Premere il tasto di regolazione.
2. Tenendo premuto il tasto, spostare la tagliaerba avanti e indietro. Regolare l'altezza di taglio secondo la scala (fig. 13).
3. Rilasciare il tasto di regolazione. La macchina viene bloccata nella posizione desiderata.

Nota: in caso di non azionamento prolungato della variazione continua dell'altezza di taglio, la regolazione selezionata viene fissata in modo permanente. Questo fissaggio può essere sbloccato premendo più volte il tasto di regolazione dell'altezza di taglio (fig. 1, pos. 3).

3.6 Altezza di taglio corretta per il riciclaggio

Sulla ruota posteriore sinistra è presente una scala (SmartWheel) per il rilevamento dell'altezza di taglio appropriata (fig. 14).

Riciclaggio solo nelle posizioni "C" o "D".

Per il riciclaggio non utilizzare le posizioni "A" o "B".

1. Spingere la macchina sul prato prima di iniziare il lavoro – la scala deve essere parallela al terreno.
2. Ora sulla scala si può rilevare la lunghezza dell'erba non tagliata e in tal modo determinare la regolazione.

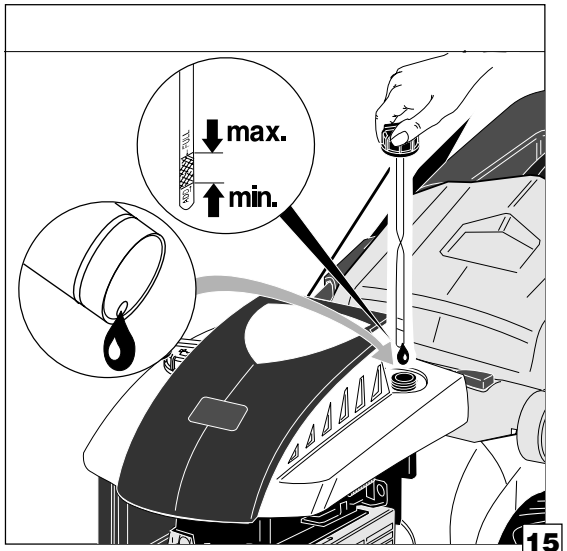

15

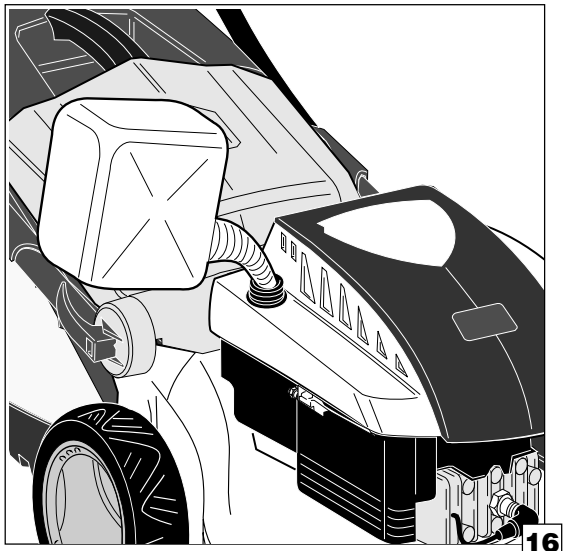
16

3.7 Introduzione dell'olio del motore (fig. 15)

Con temperature esterne oltre 4 °C utilizzare SAE 10 W-30 HD o 10 W-40 HD. Con temperature inferiori a 4 °C utilizzare SAE 5 W-20 o 5 W-30 HD.

1. Posizionare la macchina su una superficie orizzontale.
2. Aprire il coperchio e introdurre circa 0,6 litri di olio per motori e poi inserire l'astina di livello fino alla battuta (non avvitare).
3. Togliere l'astina e controllare il livello dell'olio.

Il livello dell'olio non deve superare il segno "Full" ed essere inferiore alla marcatura „ADD". Eventualmente scaricare un po' d'olio.

4. Avvitare a fondo il coperchio sul bocchettone di carico olio.

Eseguire il primo cambio dell'olio dopo 5 ore d'esercizio. Poi ogni 50 ore di funzionamento. Controllare il livello dell'olio prima di mettere in funzione la tagliaerba.

3.8 Tanken (Abb. 16)

Fare il pieno solo con benzina normale senza piombo. Non mescolare il carburante con olio. Non utilizzare carburante immagazzinato troppo a lungo.

Immagazzinare il carburante di riserva solo negli appositi recipienti omologati. Spegnere il motore prima di introdurre la benzina. Aprire il tappo di chiusura del serbatoio solo quando il motore è fermo. Fare il pieno solo all'aperto. Non aspirare i vapori del carburante.

Eliminare il carburante fuoriuscito prima di avviare la macchina.

Non fumare, evitare assolutamente fuoco e luce non schermati.

Stringere a fondo il tappo di chiusura del serbatoio se il carburante introdotto è sufficiente ed eventualmente asciugare la benzina versata.

Non riempire il serbatoio di carburante fino al bocchettone ma lasciare libero uno "spazio di espansione" di circa 1 cm.

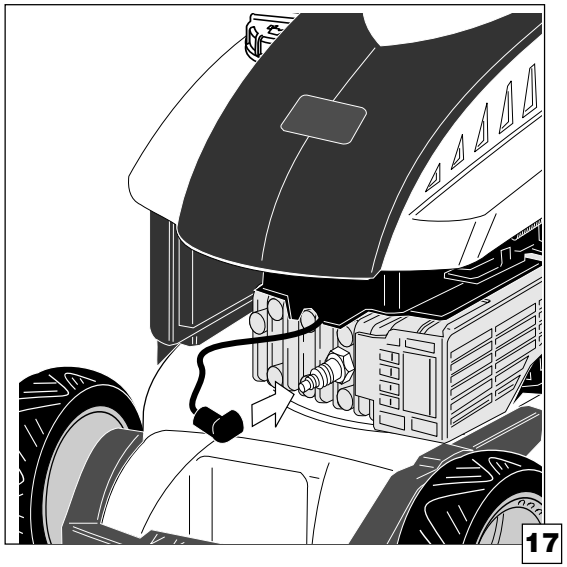
17


18

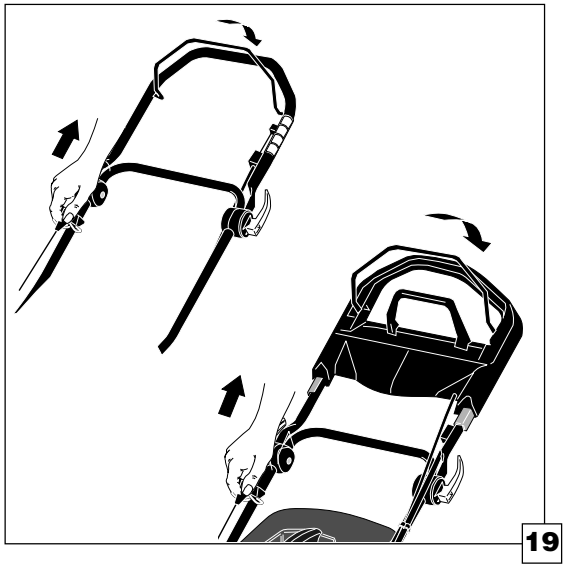
19

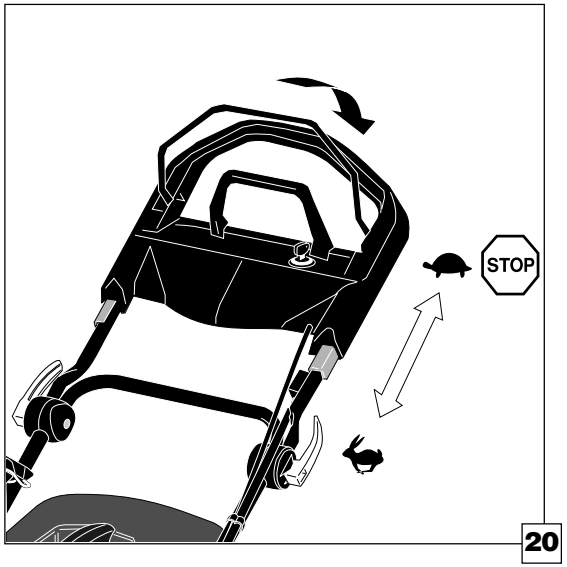

20

4 Esercizio

4.1 Avviamento/spegnimento del motore e impiego della trasmissione a ruota (solo per tagliaerba con trasmissione a ruota)

4.2 Riciclaggio

4.3 Taglio con dispositivo di raccolta dell'erba

4.4 Taglio senza dispositivo di raccolta dell'erba

4.1 Avviamento/spegnimento del motore e impiego della trasmissione a ruota (solo per tagliaerba con trasmissione a ruota)

Avviamento

1. Innestare il cappuccio sulla candela d'accensione (fig. 17).
2. Sistemare la macchina su una superficie piana senza erba alta.
3. Tirare l'archetto di sicurezza verso il corrimano e poi tirare verso l'alto la fune dello starter finché non si percepisce una determinata resistenza.
   Tirare la fune circa una lunghezza di braccio finché il motore non si avvia (fig. 19).

Non tirare la fune fino alla battuta o rilasciarla improvvisamente ma farla scorrere lentamente all'indietro per non danneggiare il meccanismo di avvolgimento.

Per le tagliaerba con avviamento elettrico, tirare l'archetto di sicurezza e avviare il motore girando la chiave d'accensione (fig. 18). A questo proposito è necessaria una batteria completamente carica. Avviare la macchina con la fune dello starter se la batteria è poco carica o scarica (fig. 19).

Impiego della trasmissione a ruota

Azionamento del comando automatico. Spingere la macchina in avanti agendo sull'archetto Vario. Camminando, l'archetto si spinge in avanti e così attiva il comando automatico. La tagliaerba si adatta alla velocità del passo (fig. 20).

Non utilizzare la macchina per trascinare oggetti.È proibito viaggiare sulla tagliaerba.

Nota: velocità max. quando l'archetto è completamente inserito. Camminare più lentamente per ridurre la velocità. È sufficiente fermarsi per arrestare il comando (fig. 20).
Nota: se dopo la marcia con comando automatico la macchina si blocca al momento di tirarla indietro, allora spingerla leggermente in avanti e poi spostarla nuovamente indietro.

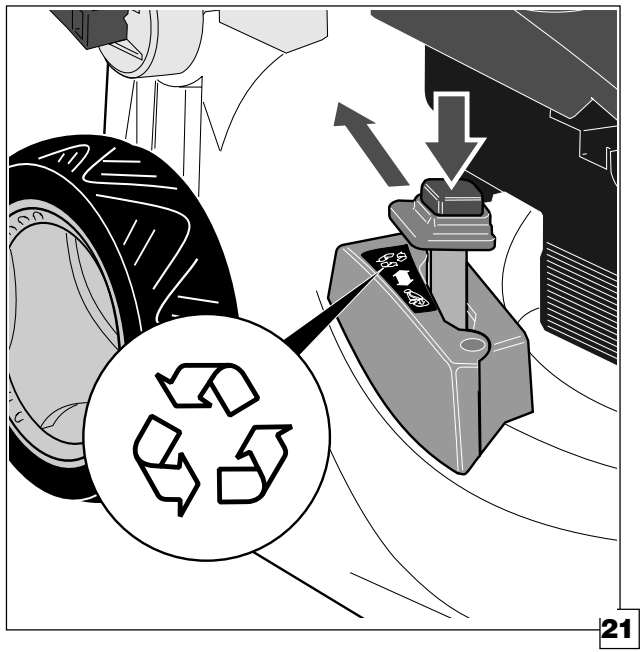

21

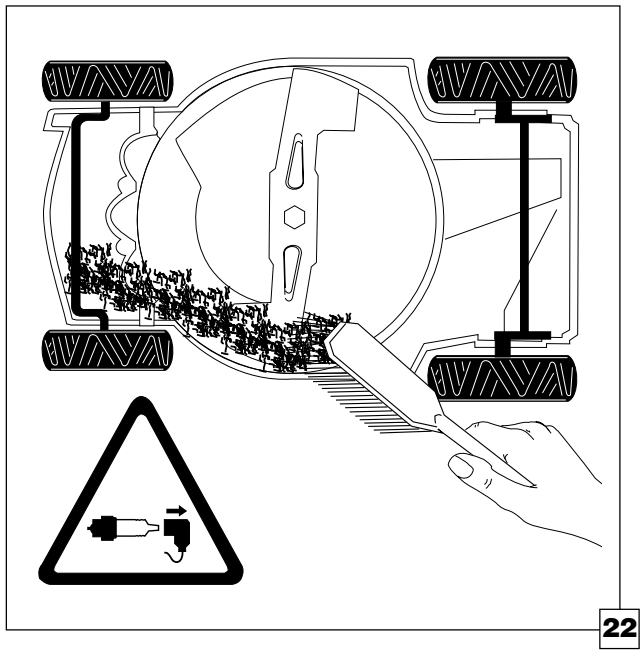

22

Spegnimento
Rilasciare l'archetto di sicurezza.
Per le tagliaerba con trasmissione a ruota, rilasciare l'archetto per trasmissione a ruota e l'archetto di sicurezza.

La lama si arresta dopo poco tempo.
Non mettere le mani sotto la macchina.

Spegnere la macchina durante la marcia al di fuori del prato. Prima di trasportare o sollevare la macchina, aspettare che la lama si fermi e poi sfilare il cappuccio della candela.

4.2 Riciclaggio

Per questa operazione la leva di inversione deve essere posizionata su "riciclagggio" (fig. 21).

1. Assicurarsi che motore e lama siano fermi
2. Premere il tasto della leva di inversione.
3. Tenendo premuto il tasto, spostare la leva di inversione nella posizione di riciclaggio e poi rilasciare il tasto (fig. 21).

Per passare dal riciclaggio alla raccolta dell'erba, spegnere il motore e aspettare che la lama si fermi

- Assicurarsi che la lama di taglio sia sempre ben affilata. Le tacche possono essere eliminate con un lima (fare attenzione allo sbilanciamento).
- Dopo l'uso eliminare i residui di erba presenti sul lato inferiore della macchina (fig. 22).
- Falciare il prato in due passaggi se l'altezza dell'erba è superiore o uguale a 15 cm.
- Se l'estate è calda e asciutta, utilizzare le posizioni dell'altezza di taglio C, D, E o F. Si consiglia di tagliare non più di un terzo del filo d'erba.

Per la falciatura di erba alta selezionare prima una velocità di taglio più elevata e poi falciare con la regolazione consueta. Erba ammassata e intasamento del canale di falciatura provocano lo strozzamento o l'arresto del motore. In simili casi tagliare l'erba minimo 1 rapporto più elevato.

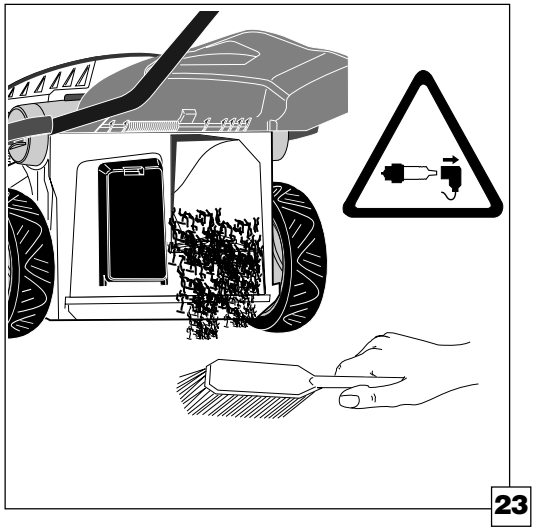

23

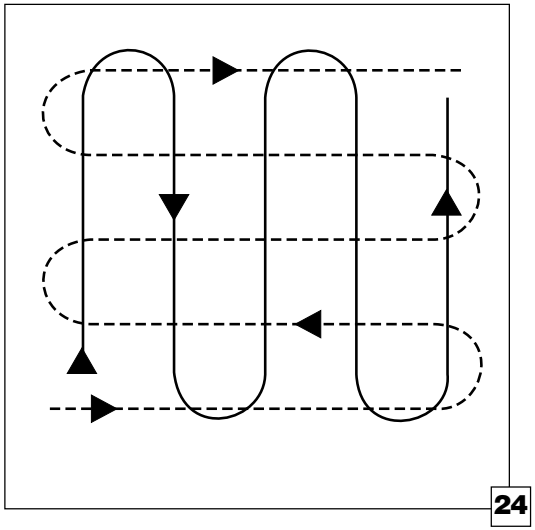

24

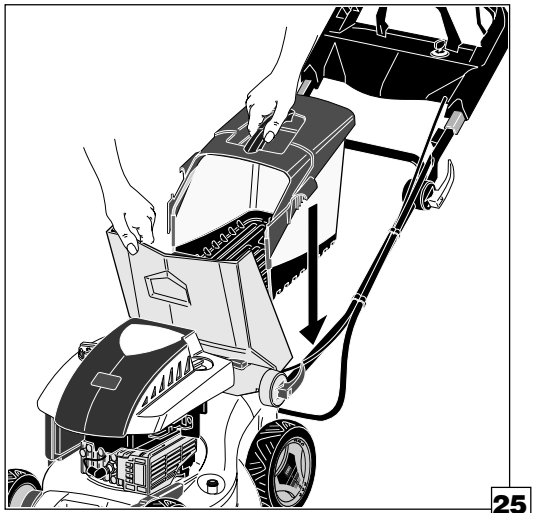

25

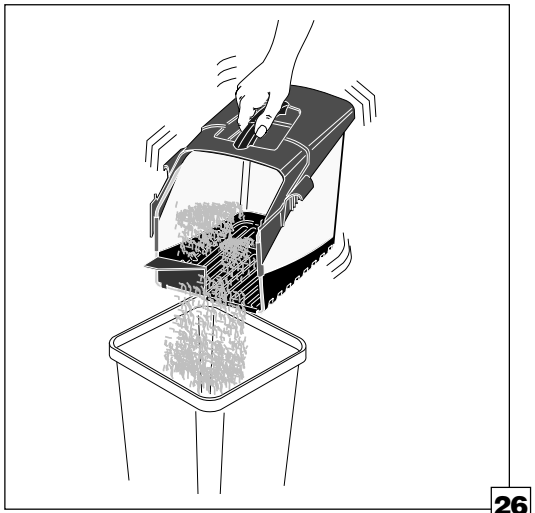

26

Se il motore dovesse arrestarsi a causa delle condizioni presenti nel carter della macchina, allora liberare assolutamente il tunnel dai residui di erba (fig. 23).

Per pulire la tagliaerba, spegnere il motore e poi sfilare il cappuccio della candela. Pericolo di lesioni!

Cambiare spesso la direzione di taglio (fig. 24).
Se l'immagine di taglio è insoddisfacente:
1. Riaffilare la lama (non devono verificarsi sbilanciamenti)
2. Tagliare l'erba più lentamente
3. Regolare più in alto l'altezza di taglio di una o due posizioni
4. Falciare il prato in periodi di tempo più brevi
5. Falciare 2/3 o la metà della larghezza di taglio in modo che la macchina possa pulirsi autonomamente

4.3 Taglio con dispositivo di raccolta dell'erba

Non rimuovere mai il dispositivo di raccolta dell'erba quando il motore è in funzione – pericolo di lesioni !

1. **Assicurarsi che motore e lama siano fermi !**
2. Eliminare i residui nella parte di espulsione dell'erba (fig. 23)
3. Agganciare il dispositivo di raccolta dell'erba con i sostegni all'impugnatura di guida (fig. 25)
4. Chiudere e bloccare lo sportello di espulsione fino al dispositivo di raccolta dell'erba

Per svuotare il dispositivo di raccolta dell'erba, spegnere il motore e poi aspettare che la lama si fermi.
Sfilare il cappuccio della candela quando si lascia la tagliaerba.

Rimuovere il dispositivo di raccolta e poi ribaltarlo leggermente all'indietro in modo che l'erba non possa cadere fuori.
Svuotare il dispositivo di raccolta pieno scuotendolo leggermente (fig. 26).

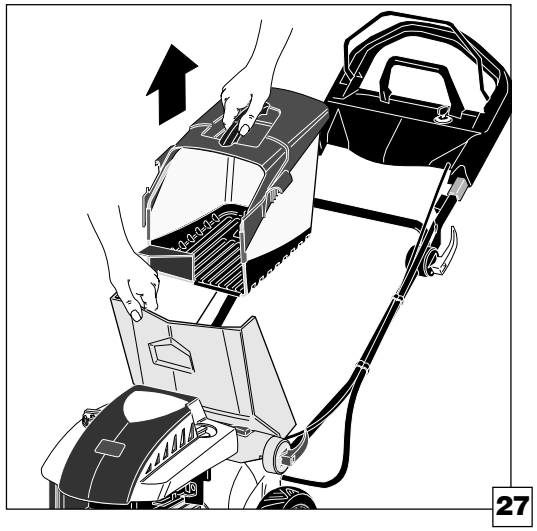

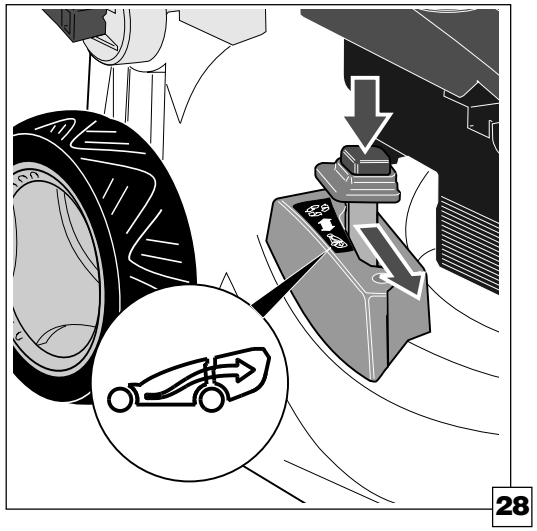

4.4 Taglio senza dispositivo di raccolta dell’erba

Non rimuovere mai il dispositivo di raccolta dell’erba quando il motore è in funzione – pericolo di lesioni !

Si consiglia il taglio senza dispositivo quando l’erba è alta o non si desidera raccoglierla.

1. Rimuovere il dispositivo di raccolta dell’erba (fig. 27)
2. Posizionare la leva di inversione su “raccolta” (fig. 28)

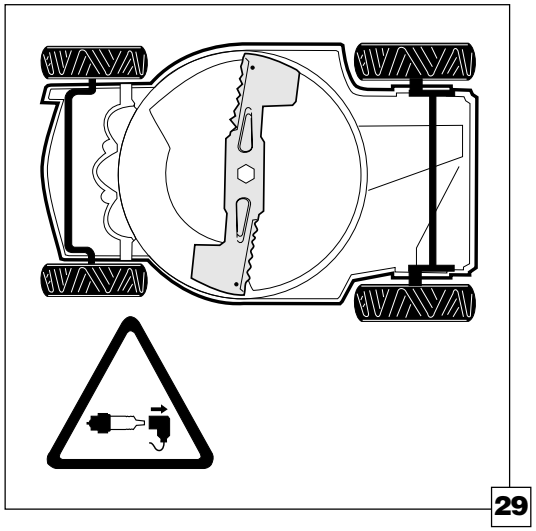

29

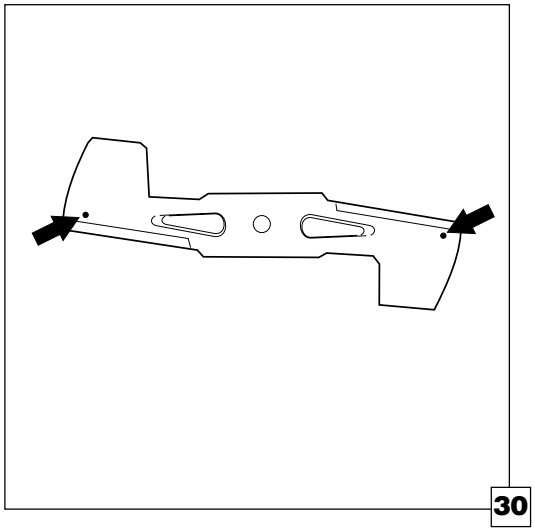

30

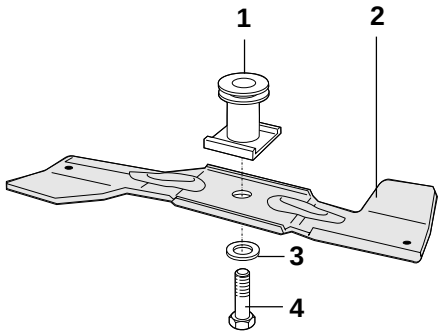

1	110-9290 modello 21025; BC43D	fermo della lama
	110-9291 modello 21026; BC43DA modello 21027; BC43DA-E	fermo della lama
2	110-9289	lama
3	95-6727	disco
4	95-6728	vite della lama

31

5 Manutenzione

5.1 Controllo dei difetti della lama
5.2 Pulizia della tagliaerba
5.3 Manutenzione del filtro dell'aria
5.4 Cambio dell'olio nel motore
5.5 Sostituzione della candela d'accensione
5.6 Carica della batteria
5.7 Regolazione del tirante Bowden per la trasmissione a ruota
5.8 Regolazione del tirante Bowden per lo start/stop del motore
5.9 Magazzinaggio della tagliaerba

5.1 Controllo dei difetti della lama

Spegnere il motore quando si eseguono degli interventi sulla macchina,
aspettare che la lama si fermi e poi sfilare il cappuccio della candela. Pericolo di lesioni!
Per prima cosa svuotare completamente il serbatoio del carburante se la tagliaerba viene immagazzinata per un lungo periodo.

Dopo l'urto dell'utensile da taglio contro un oggetto duro, ad es. un sasso, procedere nel modo qui descritto:
- Spegnere la tagliaerba e sfilare il cappuccio della candela
- Posizionare la tagliaerba sul lato corretto (carburatore sopra) (fig. 29)
- Controllare cautamente se il taglio della lama presenta dei difetti

Non riutilizzare lame piegate o danneggiate. Vanno sostituite.
Utilizzare solo lame originali TORO, che sono state realizzate appositamente per questa macchina e quindi garantiscono prestazioni perfette, sicurezza e lunga durata nel tempo.
Far affilare le lame senza filo.
Per motivi di sicurezza è possibile riaffilare le lame solo fino alla marcatura (fig. 30).

Un impiego eccessivo della stessa lama può provocare usura precoce e modificare la sezione dell'utensile. La lama può rompersi e i pezzi possono essere scagliati fuori.

Impiegare la tagliaerba solo quando la lama è in condizioni perfette!
Utilizzare solo componenti rilasciati da TORO (per i codici prodotto vedi fig. 31).

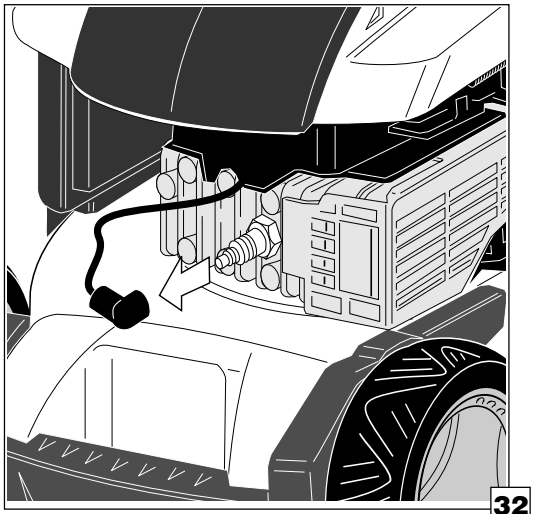
32

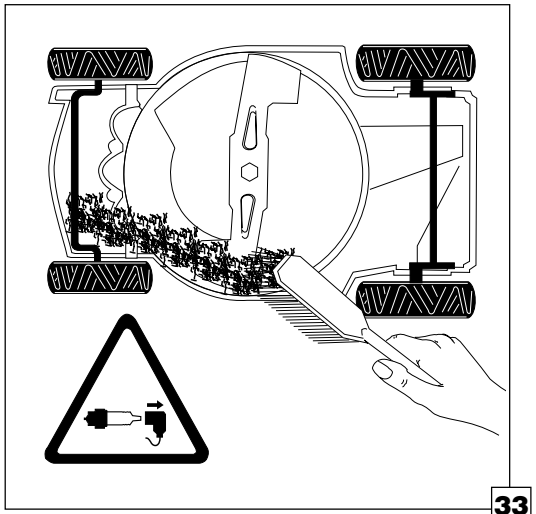
33

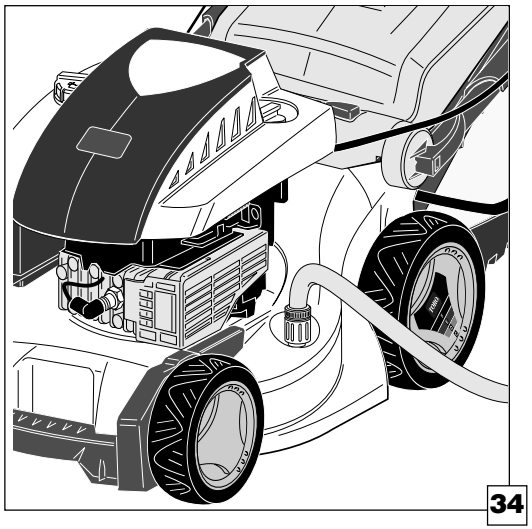
34

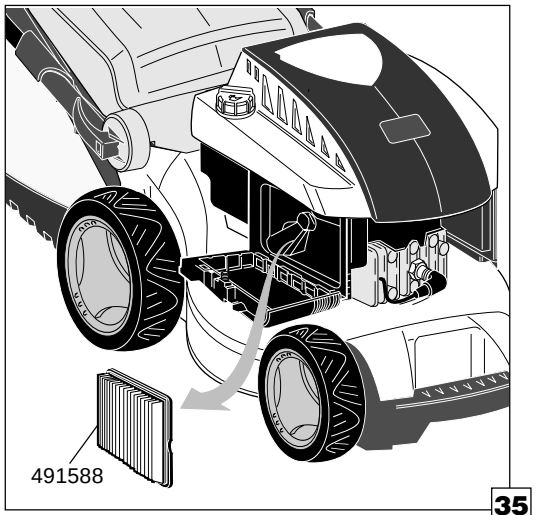

35

5.2 Pulizia della tagliaerba

Spegnere il motore quando si pulisce la macchina, aspettare che la lama si fermi e poi sfilare il cappuccio della candela. Pericolo di lesioni! (fig. 32).

Non pulire il motore con getti d'acqua.
Pericolo di danneggiare il motore!
Svuotare completamente il serbatoio del carburante prima di ribaltare la tagliaerba.
Ribaltare la macchina in modo che il carburatore sia sopra.

Eliminare lo sporco e i rifiuti di erba con una scopa.
Posizionare la tagliaerba sul lato corretto e poi pulire il lato inferiore del carter (fig. 33).

Per eseguire una pulizia veloce subito dopo il taglio dell'erba, la macchina dispone di un attacco di lavaggio (fig. 34) a cui si può collegare un tubo dell'acqua e quindi lavare il carter quando il motore gira.

5.3 Manutenzione del filtro dell'aria

Pulire il filtro dell'aria ogni 20 - 25 ore d'esercizio o dopo 3 mesi.
Più spesso in condizioni d'esercizio polverose o sporche.

Assicurarsi che il motore sia fermo e il cappuccio della candella sfilato.

1. Sbloccare la vite e poi ribaltare il coperchio verso il basso (fig. 35)
2. Rimuovere cautamente la cartuccia filtrante.
3. Se lo sporco è minimo, battere cautamente sulla superficie liscia, se è eccessivo, allora sostituire la cartuccia.

Non avviare il motore senza filtro dell'aria. Polvere o sporco possono danneggare seriamente il motore.

4. Inserire la cartuccia filtrante pulita o quello nuova, chiudere il coperchio e poi fissare con la vite (per il codice prodotto vedi fig. 35)

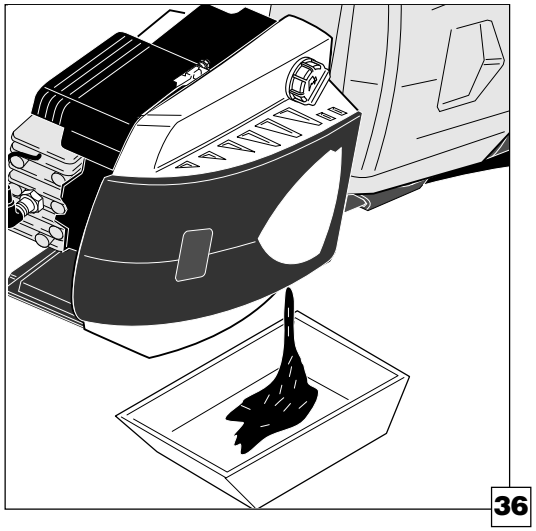

36

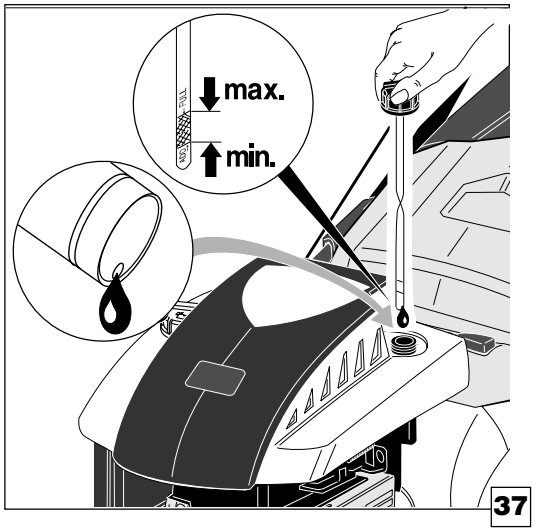

37

5.4 Cambio dell'olio nel motore

Spegnere il motore quando si eseguono degli interventi sulla macchina,
aspettare che la lama si fermi e poi sfilare il cappuccio della candela. Pericolo di lesioni!

Primo cambio dell'olio: dopo 5 ore d'esercizio.
Tutti gli altri cambi: ciascuno dopo 50 ore d'esercizio, tuttavia minimo 1 volta all'anno.

Far funzionare il motore alcuni minuti prima di cambiare l'olio.

Tipi d'olio: con temperature esterne oltre 4°C e sotto 4°C utilizzare rispettivamente SAE 10W30 HD o 10W40 HD e SAE 5W20 HD o 5W30 HD.

1. Scaricare la benzina o svuotare completamente il serbatoio
2. Sistemare una vasca piana o una bacinella sotto il bocchettone di carico olio
3. Rimuovere il tappo di chiusura e poi scaricare l'olio consumato nella vasca (fig. 36)

Al momento di cambiare l'olio fare in modo che eventuali gocce non cadano sul terreno!

4. Una volta scaricato tutto l'olio, riposizionare la tagliaerba sulle quattro ruote e poi introdurre nuovo olio (circa 0,6 litri) Controllare il livello dell'olio (fig. 37).
5. Riavvitare il tappo di chiusura

L'olio consumato non deve filtrare nel terreno o finire nella canalizzazione. Raccogliere l'olio usato in un recipiente più grande e poi consegnarlo ad un punto di accettazione.

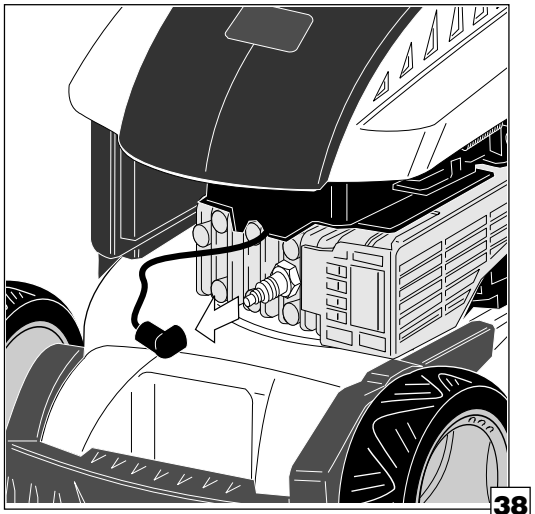

38

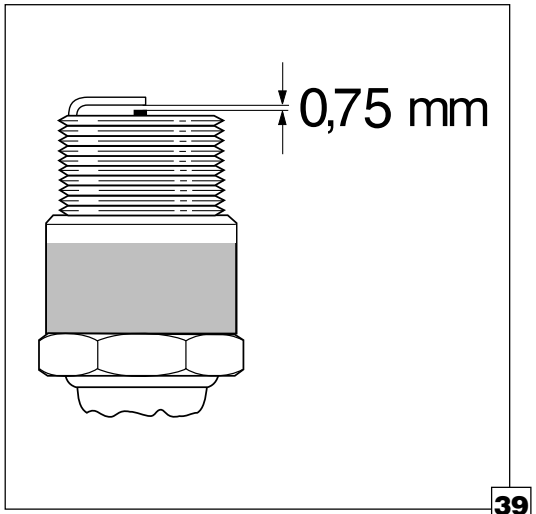

39

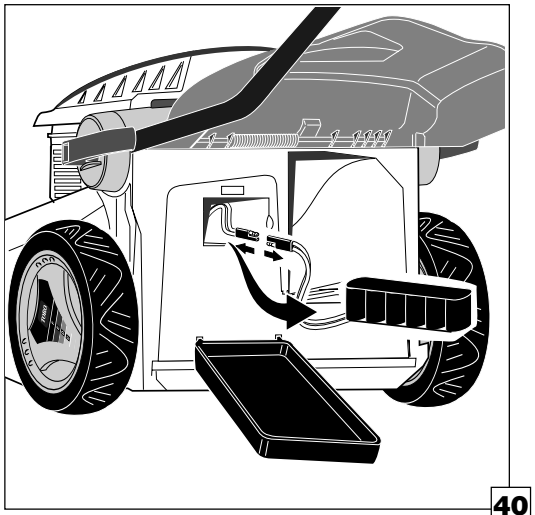

40

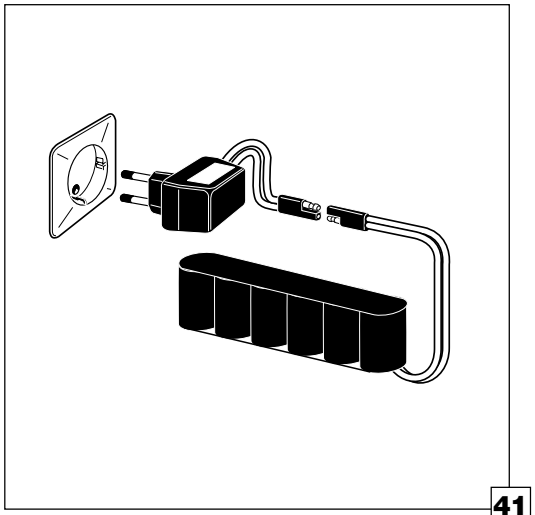

41

5.5 Sostituzione della candela d'accensione

Spegnere il motore quando si eseguono degli interventi sulla macchina,
aspettare che la lama si fermi e poi sfilare il cappuccio della candela. Pericolo di lesioni!

I portatori di pacemaker non possono lavorare sui componenti conduttivi dell'impianto di accensione quando il motore è in funzione e al momento dell'avviamento. Assicurarsi che il motore sia fermo. Solo dopo sfilare il cappuccio della candela.

1. Sfilare il cappuccio della candela di accensione (fig. 38)
2. Pulire la parte attorno alla candela
3. Rimuovere la candela
   Sostituire una candela rotta, scadente o sporca con una equivalente.
   Candela consigliata: Champion RJ 19 LM o regolare una distanza equivalente fra gli elettrodi su 0,75 mm (fig. 39).
   Inserire la candela di accensione con guarnizione e poi stringere. Coppia di serraggio: 20 Nm.
   Stringere a fondo la candela se non si utilizza una chiave dinamometrica.

5.6 Carica della batteria (solo per tagliaerba con avviamento elettrico)

Spegnere il motore quando si eseguono degli interventi sulla macchina,
aspettare che la lama si fermi e poi sfilare il cappuccio della candela. Pericolo di lesioni!

Utilizzare solo il caricabatterie originale TORO per eseguire l'operazione di carica.

Impiegare solo batterie originali TORO.

1. Aprire lo scomparto con un cacciavite (vedi pag. 18 fig. 9). Rimuovere la batteria e poi staccare la spina (fig. 40)
2. Collegare la batteria con il caricabatterie e caricare minimo 24 ore (fig. 41)
3. Dopo la carica, collegare la spina e inserire la batteria nello scomparto.
   Chiudere lo scomparto

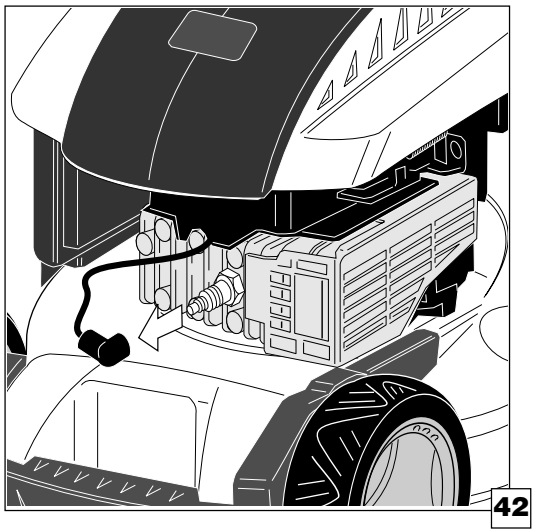
42

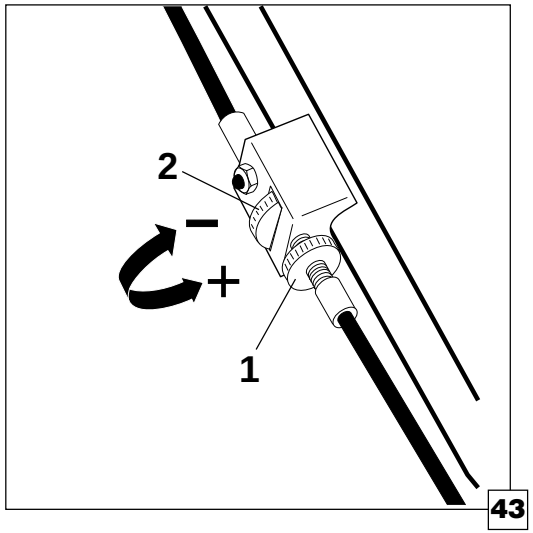

43

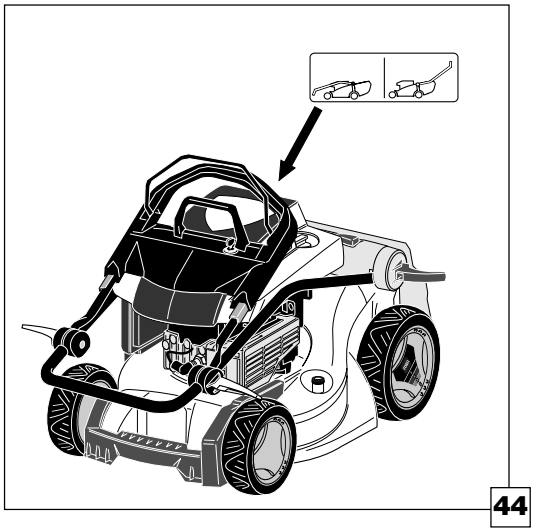
44

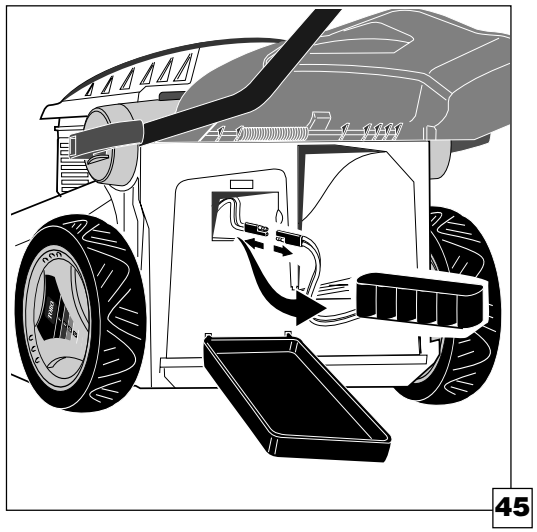
45

5.7 Regolazione del tirante Bowden per la trasmissione a ruota (solo per tagliaerba con trasmissione a ruota)

Spegnere il motore quando si eseguono degli interventi sulla macchina,
aspettare che la lama si fermi e poi sfilare il cappuccio della candela. Pericolo di lesioni! (fig. 42).

Regolare il tirante Bowden se le ruote posteriori si bloccano quando si tira indietro la macchina o se la potenza motrice è insufficiente.

1. Controllare se il tirante è piegato o duro da azionare

Le ruote posteriori si bloccano tirando indietro la macchina:

2. Sbloccare il dado di arresto (1) e poi girare il dado di regolazione (2) 1-3 giri in senso orario **(+)** (fig. 43)

Potenza motrice insufficiente

3. Sbloccare il dado di arresto (1) e poi girare il dado di regolazione (2) 1-3 giri in senso antiorario **(-)** (fig. 43)
4. Controllare la regolazione
5. Stringere il dado di arresto (1) se la regolazione è ottimale

Nota bene: rivolgersi ad una officina autorizzata TORO se non è possibile ottenere una regolazione ottimale adottando le misure summenzionate.

5.8 Regolazione del tirante Bowden per lo start/stop del motore

Il tirante Bowden per lo start/stop del motore può essere regolato o sostituito solo in una officina di assistenza clienti autorizzata TORO

5.9 Magazzinaggio della tagliaerba

Sfilare il cappuccio della candela. Pulire la tagliaerba.
Controllare perni, viti e dadi. Sostituire i pezzi danneggiati.
Utilizzare solo parti di ricambio originali o rivolgersi ai rivenditori qualificati TORO.
Per immagazzinare la tagliaerba, svuotare prima il serbatoio e poi avviare il motore in modo che venga consumato tutto il carburante. Sistemare la tagliaerba in un luogo pulito e asciutto.
L'impugnatura di guida può essere reclinata (fig. 44).
Solo per tagliaerba con avviamento elettrico
Smontare la batteria e immagazzinarla in un luogo asciutto e non freddo. Caricare la batteria prima di montarla (fig. 45).
Nota: in caso di non azionamento prolungato della variazione continua dell'altezza di taglio, la regolazione selezionata viene fissata in modo permanente. Questo fissaggio può essere sbloccato premendo più volte il tasto di regolazione dell'altezza di taglio (fig. 1, pos. 3).

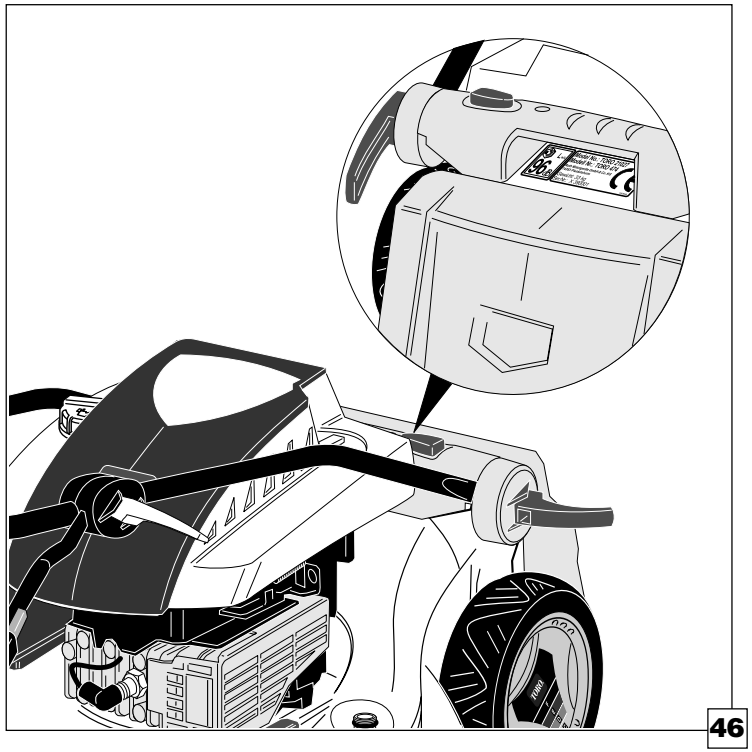

46

6 Parti di ricambio e ricerca di guasti

6.1 Indicazioni per l'ordinazione di parti di ricambio

6.2 Indirizzo del servizio assistenza clienti

6.3 Ricerca di guasti

6.1 Indicazioni per l'ordinazione di parti di ricambio

Utilizzare solo parti di ricambio originali TORO o componenti rilasciati dal costruttore.
Solo in questo modo viene garantita la sicurezza personale e la sicurezza di terzi.

Sulla targhetta di identificazione sono riportati il numero del modello e numero di serie della tagliaerba (fig. 46).
In caso di ordinazioni di parti di ricambio o scambi epistolari indicare sempre questi due numeri.

Registrare qui il numero del modello e numero di serie della tagliaerba TORO.

Numero del modello:

Numero di serie:

Le parti di ricambio possono essere acquistate presso ogni servizio assistenza clienti TORO indicando il numero del modello e numero di serie.

6.2 Indirizzo del servizio assistenza clienti

Registrare qui il servizio assistenza clienti TORO più vicino:

RICERCA DI GUASTI

Problema	Eventuali cause	Intervento
Il motore non si avvia.	1. Serbatoio del carburante vuoto	1. Riempire il serbatoio del carburante
	2. Filtro dell'aria sporco	2. Pulire o sostituire il filtro dell'aria
	3. Candela di accensione allentata	3. Stringere la candela di accensione, coppia di serraggio: 20 Nm
	4. Cavo di accensione allentato o sbloccato dalla candela	4. Fissare il cavo di accensione sulla candela
	5. Distanza fra gli elettrodi non corretta	5. Regolare la distanza fra gli elettrodi su 0,75 mm
	6. Candela di accensione difettosa	6. Montare una nuova candela di accensione
	7. Carburatore ingolfato	7. Rimuovere il filtro dell'aria. Tirare più volte la fune dello starter finché il carburatore non è vuoto e il motore non si avvia. Non appena il motore parte, spegnerlo nuovamente e poi montare il filtro dell'aria
	8. Impianto di accensione difettoso (nessuna scintilla)	8. Contattare il servizio assistenza TORO
	9. Lama allentata	9. Contattare il servizio assistenza TORO
	10. Stop del motore attivo	10. Tirare indietro l'archetto di sicurezza
Solo per tagliaerba con avviamento elettrico	1. Batteria poco carica o scarica	1. Caricare la batteria
Avviamento pessimo, funzionamento irregolare o perdita di potenza del motore	1. Sporco o acqua nel serbatoio del carburante	1. Scaricare la benzina e pulire il serbatoio, riempire il serbatoio di benzina fresca e pulita
	2. Foro di ventilazione nel tappo del serbatoio otturato	2. Pulire o sostituire il tappo del serbatoio
	3. Filtro dell'aria sporco	3. Pulire o sostituire il filtro dell'aria
	4. Vite della lama allentata	4. Contattare il servizio assistenza TORO

RICERCA DI GUASTI

Problema	Eventuali cause	Intervento
Avviamento pessimo, funzionamento irregolare o perdita di potenza del motore	5. Candela di accensione difettosa	5. Regolare la distanza fra gli elettrodi su 0,75 mm o montare una nuova candela di accensione
	6. Aperture di ventilazione nel coperchio del motore otturate	6. Pulire le aperture di ventilazione
	7. Alette di raffreddamento e passaggi dell'aria sotto il corpo della ventola otturati	7. Pulire alette di raffreddamento e passaggi dell'aria
Il motore ha una perdita di accensione a velocità elevata	1. La distanza fra gli elettrodi della candela di accensione è insufficiente	1. Regolare la distanza fra gli elettrodi su 0,75 mm
Motore surriscaldato	1. Il flusso dell'aria di raffreddamento viene ostacolato	1. Pulire le aperture di ventilazione nel coperchio, nel corpo della ventola e le alette di raffreddamento sul motore
	2. La distanza fra gli elettrodi della candela di accensione non è corretta	2. Regolare la distanza fra gli elettrodi su 0,75 mm
	3. Candela errata	3. Montare la candela di accensione prescritta con una distanza fra gli elettrodi di 0,75 mm
Il motore vibra in modo irregolare	1. Vite della lama allentata	1. Contattare il servizio assistenza TORO
	2. Lama non bilanciata	2. Contattare il servizio assistenza TORO
	3. Troppa erba nel canale di taglio	3. Pulire la tagliaerba.
Solo tagliaerba con trasmissione a ruota La trasmissione a ruota non si disinneta o la tagliaerba si sposta in avanti a scatti	1. Tirante Bowden per la trasmissione a ruota non regolato correttamente	1. Regolare il tirante Bowden (vedi pag. 40)
	2. Leva di disinnesto del giunto non regolata correttamente o difettosa	2. Contattare il servizio assistenza TORO
	3. Giunto difettoso	3. Contattare il servizio assistenza TORO
Radantrieb schaltet ein aber Mäher bewegt sich nicht.	1. Keilriemen defekt.	1. Contattare il servizio assistenza TORO
	2. Freilauf defekt.	2. Contattare il servizio assistenza TORO

7 Consigli per la cura del prato

7.1 Primavera
7.2 Estate
7.3 Autunno
7.4 Inverno

7.1 Primavera

Pulizia: è opportuno eseguire il primo taglio e la pulizia due o tre settimane prima che inizi la crescita normale. Al momento della falciatura regolare l'altezza di taglio in modo che vengano tagliati circa 1,5 cm dell'erba immobile. In tal modo si ottiene un verde precoce del prato. Così utilizzando il sacco di raccolta dell'erba in dotazione come accessorio si possono eliminare i rifiuti invernali, però prima bisogna rimuovere gli oggetti metallici, sassi, frammenti ecc. che possono danneggiare il sacco.
Rivoltamento: il fondo dovrebbe essere lavorato con una rivoltatrice meccanica. Grazie al rivoltamento l'aria, l'acqua e il concime possono penetrare più facilmente nel terreno, e così viene stimolata una formazione profonda delle radici.
Concimazione: nella primavera precoce spargere concime speciale per prati sulle superfici. Ripetere questa concimazione a seconda dei requisiti richiesti al prato. Coloro che desiderano avere un prato verdissimo e fitto fino all'inverno inoltrato, allora spargere l'ultimo concime a fine estate. In ogni caso è consigliabile annaffiare o bagnare accuratamente il concime subito dopo averlo cosparso. Tuttavia sui terreni irregolari o durante l'irrigazione evitare di infangare il concime con getti d'acqua troppo forti. Non si dovrebbe concimare neppure il prato appena tagliato, ma eseguire questa operazione alcuni giorni dopo o prima. Ogni concimazione determina un manto erboso più fitto, però la crescita viene anche accelerata.
Perciò eseguire un taglio tempestivo, altrimenti le pregiate erbe trainanti gli stoloni vengono soppresse.
Si commette un grande errore tagliare l'erba troppo corta di un prato molto erboso. Se il taglio è troppo profondo, soprattutto nei periodi di siccità si formano macchie di color marrone sul prato, che poi – erroneamente - vengono considerati spesso danni dovuti alla concimazione.
Irrigazione: un'ottima irrigazione è molto importante al fine di ottenere un prato sano. Una irrigazione profonda quando l'erba ha più bisogno d'acqua (poco prima dell'appassimento), stimola la formazione profonda delle radici. Una irrigazione frequente e superficiale fa sì che le radici si concentrano vicino alla superficie del terreno e quindi viene stimolata la crescita delle erbacce.
Falciatura: un frequente taglio dell'erba è un'operazione indispensabile per mantenere un prato sano. La soluzione migliore consiste nel falciare così spesso in modo che rimanga non più di 1/3 del filo d'erba. Si consiglia di tagliare i prati magri o appena seminati a 3,5 cm. Ripetere il taglio circa ogni 4-5 settimane in modo che l'erba cresca e la densità.aumenti.
Diserbo, lotta contro gli insetti e le malattie: la maggior parte dei rivenditori specializzati offrono prodotti chimici speciali per la lotta contro erbacce, insetti e malattie di tutti i tipi. Osservare attentamente le istruzioni del produttore riguardo alla frequenza di applicazione, alla compatibilità con l'ambiente e all'uso dei prodotti prescritti.
Semina: sebbene l'autunno sia il periodo più propizio, anche il prato può essere seminato nell'ambito del consueto trattamento primaverile.

7.2 Estate

Falciatura: si consiglia di falciare il prato non troppo corto durante i mesi estivi caldi e asciutti, perché così l'erba verrebbe inaridita e seccata eccessivamente. Se la falciatura viene eseguita con il dispositivo di raccolta dell'erba, allora si possono eliminare erbacce, semi di malerba ed altre piante non desiderate.
Rivoltamento: di tanto in tanto è opportuno eseguire un rivoltamento del fondo a seconda delle caratteristiche del terreno, soprattutto se l'estate è asciutta.
Irrigazione: l'erba appassita durante i caldi mesi estivi indica un fabbisogno d'acqua. Durante questi mesi si consiglia di effettuare una irrigazione profonda. Oltre al tipo di irrigazione a pioggia tradizionale con tubi flessibili per giardini sono disponibili anche sistemi di irrigazione installati nella terra, pure questi realizzati dall'azienda TORO. Questi sistemi funzionano automaticamente, però sono disponibile anche per l'impiego manuale. Per materiale d'informazione dettagliato contattare l'azienda PARGA Park- und Gartentechnik, 74385 Pleidelsheim, Gottlieb-Daimler-Straße.

7.3 Autunno

Falciatura: in autunno si consiglia di tagliare l'erba seguendo le stesse direttive che sono state definite per i mesi estivi. In questa stagione si falcia finché lo richiede la crescita dell'erba. Utilizzando il dispositivo di raccolta dell'erba, il fogliame viene raccolto automaticamente e leggermente triturato nel sacco ed è particolarmente adatto per il compostaggio.
Consigli per la triturazione del fogliame: si può impiegare il riciclatore anche per triturare il fogliame o altri rifiuti di giardino. Tuttavia se si desidera raccogliere il fogliame in sacchi dell'immondizia, allora la quantità di sacchi da riempire è minore perché il fogliame viene prima triturato e quindi portato ad un volume di riempimento più piccolo.
Tuttavia una parte del prodotto tagliato finirà sul prato lavorando con il dispositivo di raccolta e fino alla primavera successiva potrà alimentare il terreno con sostanze nutritive importanti e preziose.

- Assicurarsi che il fogliame sia ben asciutto prima della falciatura.
- Prima di terminare il "riciclaggio", assicurarsi che sulla superficie falciata sia ancora visibile circa il 50 % del prato.
- Per raccogliere tutto il fogliame e triturarlo finemente, è opportuno procedere lentamente in modo da poter immagazzinare tutte le particelle presenti sul prato.
- In primavera quando cade una notevole quantità di fogliame di quercia, si consiglia di spargere un po' di calcio sul prato in modo da legare l'acido delle foglie.

Irrigazione: il terreno dovrebbe essere umido all'inizio dei mesi invernali, quindi una irrigazione periodica in autunno è importante come quella effettuata durante i mesi estivi.
Semina: questo periodo dell'anno è il migliore per la nuova semina del prato e per una semina successiva con crescita sottile dei prati esistenti.

7.4 Inverno

Preparazione del prato per l'inverno: se si desidera avere un bel prato sempre verde da strapazzare senza danni, allora ogni 2 – 3 anni prima dell'inverno coprirlo con terriciato o humus. L'humus finemente triturato penetra profondamente nel manto una volta sparso.



Roth Motorgeräte GmbH & Co, Stuifenstraße 48, D-74385 Pleidelsheim
Internet: www.roco.de

112-8588