Form No. 3359-351 Rev A

53cm Super Recycler® -ruohonleikkuri

Mallinro: 20792—Sarjanro: 280000001 tai suurempi

Käyttöopas

Johdanto

Lue nämä tiedot huolellisesti, jotta opit käyttämään ja huoltamaan laitetta asianmukaisesti sekä välttämään tapaturmia ja tuotevaurioita. Olet vastuussa tuotteen asianmukaisesta ja turvallisesta käytöstä.

Voit ottaa yhteyden Toro on suoraan osoitteessa www.Toro.com, jos tarvitset tietoja tuotteista ja lisävarusteista, lähimmästä jälleenmyyjästä tai jos haluat rekisteröidä tuotteesi.

Aina kun tarvitset huoltoa, alkuperäisiä Toro-varaosia tai lisätietoja, ota yhteys valtuutettuun huoltoliikkeeseen tai Toron asiakaspalveluun. Ota tällöin tuotteesi malli- ja sarjanumerot valmiiksi esiin. Kuva 1 ilmaisee laitteen malli- ja sarjanumeron sijainnin.

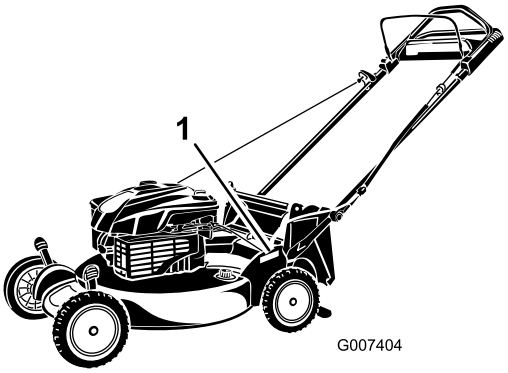

Kuva 1

1. Malli- ja sarjanumerokilpi

Kirjoita tuotteen malli- ja sarjanumerot alla olevaan tilaan:

Mallinro: _____

Sarjanro: _____

Tässä käyttöoppaassa esiintyvä varoitusmerkintä (Kuva 2) ilmaisee uhkaa, josta saattaa olla seurauksena vakava tapaturma tai jopa kuolema, jos suositellut varotoimenpiteet laiminlyödään.



Kuva 2

1. Varoitusmerkintä

Tässä käyttöoppaassa käytetään kahta termiä tietojen korostamiseksi. **Tärkeää** kiinnittää huomiota mekaanisiin erikoistietoihin ja **Huomautus** korostaa erityishuomion ansaitsevia yleistietoja.

Mallit, joiden moottoreiden hevosvoima on ilmoitettu: moottorin valmistaja on mitannut moottorin bruttohevosvoiman laboratorio-olosuhteissa SAE J1940:n mukaisesti. Tämän luokan ruohonleikkurin moottorin todellinen hevosvoima on huomattavasti alhaisempi, koska se on säädetty turvallisuuteen, päästöihin ja käyttöön liittyvien vaatimusten mukaisesti.

Turvaohjeet

Ruohonleikkurin asiaton käyttö tai huolto voi aiheuttaa tapaturman tai kuoleman. Vähennä tapaturmariskiä noudattamalla näitä turvaohjeita.

Toro on suunnitellut ja testannut tämän ruohonleikkurin siten, että sen käyttö on turvallista, mutta seuraavien ohjeiden noudattamatta jättäminen saattaa aiheuttaa henkilövahingon.

Parhaan mahdollisen turvallisuuden ja hyvän suorituskyvyn takaamiseksi sekä laitetuntemuksen hankkimiseksi on tärkeää, että kaikki ruohonleikkurin käyttäjät lukevat tämän käyttöoppaan ja omaksuvat sen tiedot ennen laitteen käyttämistä. Erityistä huomiota on kiinnitettävä turvaohjeen varoitusmerkintään Kuva 2 joka tarkoittaa Varoitusta, Vaaraa tai Hengenvaaraa – ”henkilöturvallisuusohjeet”. Lue ja omaksu nämä ohjeet, sillä ne käsittelevät turvallisuutta. Ohjeiden noudattamatta jättäminen saattaa johtaa henkilövahinkoon.

Yleisiä ruohonleikkurin turvaohjeita

Seuraavat ohjeet on otettu ISO-standardista 5395.

© 2008—The Toro® Company
8111 Lyndale Avenue South
Bloomington, MN 55420

Rekisteröi tuotteesi osoitteessa www.Toro.com.

CE

Käännös alkuperäisestä tekstistä (FI)
Painettu Yhdysvalloissa
Kaikki oikeudet pidätetään

Tämä leikkuulaite voi katkaista jalan tai käden sekä singota esineitä. Seuraavien turvaohjeiden noudattamatta jättäminen saattaa aiheuttaa vakavan loukkaantumisen tai kuoleman.

Koulutus

- Lue ohjeet huolellisesti. Tutustu ohjauslaitteisiin ja laitteen asianmukaiseen käyttöön.
- Älä koskaan anna lasten tai näihin ohjeisiin perehtymättömien henkilöiden käyttää leikkuria. Paikalliset säännökset saattavat asettaa rajoituksia käyttäjän iälle.
- Muista, että käyttäjä vastaa muille ihmisille tai heidän omaisuudelleen aiheutuneista vahingoista.
- Ymmärrä ruohonleikkurissa tai ohjeissa käytettyjen kuvien selitykset.

Bensiini

VAARA – Bensiini on erittäin tulenarkaa. Noudata seuraavia varo-ohjeita:

- Säilytä polttoaine tarkoitukseen suunnitelluissa astioissa.
- Täytä polttoainesäiliö aina ulkona äläkä tupakoi täyttäessäsi polttoainesäiliötä.
- Lisää polttoaine ennen moottorin käynnistämistä. Älä koskaan irrota polttoainesäiliön korkkia tai lisää bensiiniä moottorin ollessa käynnissä tai lämmin.
- Jos bensiiniä roiskuu, älä yritä käynnistää moottoria vaan siirrä ruohonleikkuri pois alueelta, jolla on bensiiniroiskeita. Vältä luomasta minkäänlaisia kipinälähteitä, ennen kuin bensiinihöyryt ovat hälvenneet.
- Asenna polttoainesäiliöiden ja muiden säiliöiden korkit huolellisesti.

Valmistelut

- Käytä aina ruohoa leikatessa tukevia kenkiä ja pitkiä housuja aina. Älä käytä laitetta avojaloin tai avoimissa sandaaleissa.
- Tarkasta huolellisesti alue, jolla laitetta on tarkoitus käyttää, ja poista kaikki kivet, kepit, johdot ja muut esineet.
- Tarkista aina ennen käyttöä silmämääräisesti, että suojukset ja suojalaitteet, kuten suuntainlevyt ja/tai ruohonkeräimet ovat paikoillaan ja toimivat oikein.
- Tarkasta aina ennen käyttöä silmämääräisesti, että terät, teräpultit ja leikkuujärjestelmä eivät ole kuluneet tai vaurioituneet. Vaihda kuluneet tai vaurioituneet terät ja pultit sarjoissa, jotta tasapaino säilyy.

Käynnistys

- Siirrä kaikki terien ja käyttölaitteiden kytkimet vapaalle ennen moottorin käynnistämistä.
- Älä kallista ruohonleikkuria moottorin käynnistyksen aikana, ellei leikkuria täydy kallistaa käynnistystä varten. Kallista tällöin vain sen verran kuin on aivan välttämätöntä ja nosta vain sitä osaa, joka on käyttäjästä poispäin.
- Käynnistä moottori huolellisesti ohjeiden mukaan jalat kaukana terästä. Älä myöskään seiso heittosuppilon edessä.

Käyttö

- Älä koskaan leikkaa ruohoa, kun lähistöllä on ihmisiä (varsinkin lapsia) tai lemmikkieläimiä.
- Leikkaa ruohoa vain päivänvalossa tai hyvässä keinovalaistuksessa.
- Pidä silmällä monttuja ja muita piileviä vaaroja.
- Älä laita käsiä tai jalkoja pyörivien osien lähelle tai alle. Älä mene koskaan heittoaukon eteen.
- Älä nosta tai kanna ruohonleikkuria moottorin ollessa käynnissä.
- Ole erittäin varovainen vaihtaessasi suuntaa tai vetäessäsi kävellen ohjattavaa ruohonleikkuria itseäsi kohti.
- Käytä laitetta kävellen, älä juokse.
- Rinteet:
  - Älä yritä leikata ruohoa jyrkissä rinteissä.
  - Noudata erittäin suurta varovaisuutta rinteillä.
  - Leikkaa rinteessä poikittaissuunnassa, älä koskaan ylös ja alas, ja noudata erittäin suurta varovaisuutta vaihtaessasi suuntaa rinteillä.
  - Varo, että jalkasi eivät luista rinteissä.
- Käytä pienintä mahdollista kaasuasetusta kytkiessäsi vetokytkimen, varsinkin suurilla vaihteilla. Vähennä nopeutta rinteissä ja ennen jyrkkiä käännöksiä, jotta kone ei kaadu tai menetä ohjattavuuttaan.
- Pysäytä terä, jos ruohonleikkuria on kallistettava ylitettäessä muita kuin ruohopintoja ja kuljetettaessa leikattavalle alueelle ja sieltä pois.
- Älä käytä moottoria ahtaissa tiloissa, joihin voi kertyä vaarallista häkäkaasua.
- Sammuta moottori
  - aina kun poistut ruohonleikkurin luota
  - ennen polttoainesäiliön täyttämistä
  - ennen ruohonkerääjän irrottamista

  - ennen korkeuden säätämistä, paitsi jos säätö voidaan tehdä kuljettajan istuimelta käsin.
- Sammuta moottori ja irrota sytytystulpan johto
  - ennen tukkeuman poistamista tai tukoksen poistamista suppilosta
  - ennen ruohonleikkurin tarkastamista, puhdistamista tai huoltamista
  - jos ruohonleikkuri osuu vieraaseen esineeseen (tarkasta, onko leikkurissa vaurioita ja korjaa ne ennen leikkurin käynnistämistä ja käyttämistä)
  - jos ruohonleikkuri alkaa täristä epänormaalisti (tarkasta heti).
- Varo liikennettä, kun ylität tien tai työskentelet tien lähistöllä.

Kunnossapito ja varastointi

- Huolehdi, että mutterit, pultit ja ruuvit ovat tiukalla, jotta laitetta on turvallista käyttää.
- Älä pese konetta painepesulaitteilla.
- Älä säilytä laitetta, jonka säiliössä on bensiiniä, sisätiloissa, jossa kaasut voivat joutua kosketuksiin avotulen tai kipinän kanssa.
- Anna moottorin jäähtyä, ennen kuin varastoit koneen suljettuun tilaan.
- Puhdista moottori, äänenvaimennin, akkutila ja bensiinin säilytysalue ruohosta, lehdistä tai liiallisesta rasvasta palovaaran vähentämiseksi.
- Tarkista ruohonkerääjän osat ja heittosuppilon suojus säännöllisesti ja vaihda ne tarvittaessa valmistajan suosittelemiin varaosiin.
- Vaihda kuluneet tai vaurioituneet osat turvallisuuden parantamiseksi.
- Vaihda vialliset äänenvaimentimet.
- Tyhjennä polttoainesäiliö ulkona.
- Älä muuta moottorin kierrosnopeuden säätimen asetuksia tai käytä moottoria ylikierroksilla. Moottorin käyttäminen ylikierroksilla lisää henkilövahingon riskiä.
- Ole varovainen käsitellessäsi moniteräisiä ruohonleikkureita, sillä yhden terän kääntäminen saattaa kääntää myös muita teriä.
- Varo ruohonleikkuria säätäessäsi, etteivät sormet jää jumiin ruohonleikkurin liikkuvien terien ja kiinteiden osien väliin.
- **Varmista hyvä suorituskyky ja turvallisuus hankkimalla ainoastaan aitoja Toro-varaosia ja -lisävarusteita. Älä käytä *muiden valmistajien* osia ja lisävarusteita, sillä ne voivat aiheuttaa turvallisuusriskin.**

Äänenpaine

Koneen ekvivalentti jatkuva A-painotettu äänenpaine on käyttäjän korvan kohdalla 89 dBA. Mittaustulos perustuu samanlaisilla koneilla standardien EN 11094 ja EN 836 mukaisesti tehtyihin mittauksiin.

Ääniteho

Koneen ekvivalentti jatkuva A-painotettu äänitehon taso on 98 dBA. Mittaustulos perustuu samanlaisilla koneilla standardin EN 11094 mukaisesti tehtyihin mittauksiin.

Värinä, käsi/käsivarsi

Tämän laitteen värinätaso käsissä on enintään 4,7 m/s^2. Mittaustulos perustuu samanlaisilla koneilla standardin EN 1033 mukaisesti tehtyihin mittauksiin.

Turva- ja ohjetarrat

Tärkeää: **Turva- ja ohjetarrat on sijoitettu mahdollisesti vaarallisten alueiden lähelle. Vaihda vaurioituneet tarrat.**

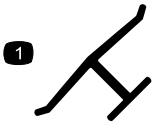

Valmistajan merkki

1. Osoittaa, että terän on valmistanut alkuperäinen laitevalmistaja.

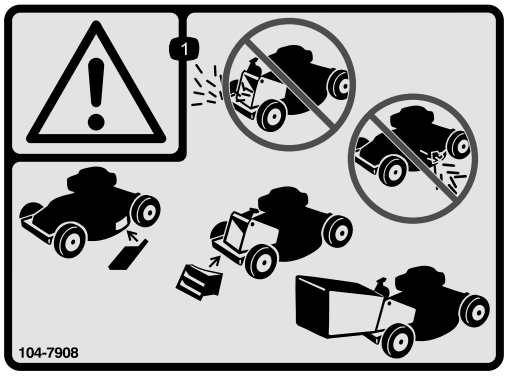

104-7908

1. Vaara – älä käytä ruohonleikkuria ilman takaheittokanavan suojusta tai ruohonkeräintä. Älä käytä leikkuria ilman sivuheittokanavan suojusta tai suppilon suuntainta.

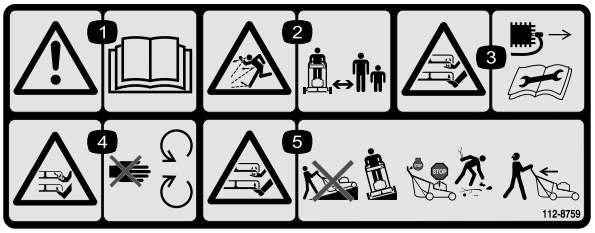

112-8759

1. Vaara – lue *käyttöopas*.
2. Esineiden sinkoutumisvaara – pidä sivulliset turvallisen matkan päässä koneesta.
3. Käsien ja jalkojen loukkaantumisvaara, leikkuuterä – irrota sytytystulpan johto ja lue ohjeet ennen kunnostus- tai huoltotöitä.
4. Jalkojen ja käsien loukkaantumisvaara, leikkuuterä – pysy etäällä liikkuvista osista.
5. Jalkojen ja käsien loukkaantumisvaara ruohonleikkurin terän lähellä – älä käytä leikkuria rinteessä ylös- ja alaspäin. Käytä rinteissä sivuttaissuunnassa. Sammuta moottori ennen kuin poistut käyttäjän paikalta ja katso taaksesi peruuttaessasi.

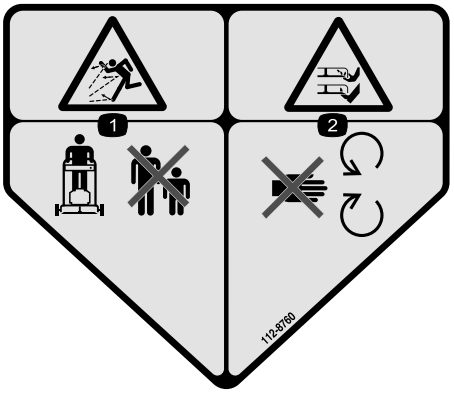

112-8760

1. Esineiden sinkoutumisvaara – pysy turvallisen matkan päässä koneesta.
2. Jalkojen ja käsien loukkaantumisvaara – pysy etäällä liikkuvista osista.



112-8867

1. Lukitus
2. Auki



114-7982

1. Vaara – lue *käyttöopas*.
2. Esineiden sinkoutumisvaara – pidä sivulliset turvallisen matkan päässä koneesta.
3. Käsien ja jalkojen silpoutumisvaara, leikkuuterä — irrota virta-avain ja lue ohjeet ennen korjaamista tai huoltamista.
4. Jalkojen ja käsien loukkaantumisvaara, leikkuuterä – pysy etäällä liikkuvista osista.
5. Käsien ja jalkojen silpoutumisvaara, leikkuuterä — laitetta ei saa käyttää rinteessä ylös- tai alaspäin vaan sivuittaissuunnassa. Sammuta moottori ennen kuin poistut ohjaajan paikalta ja katso taaksepäin peruuttaessasi.

Käyttöönotto

Tärkeää: Irrota ja hävitä moottorin muovisuojus.

1. Kahvan kokoaminen ja suoristus

Ohjeet

Jos kahva kootaan tai suoristetaan väärin, kaapelit saattavat vahingoittua. Tällöin ruohonleikkuria ei ole turvallista käyttää.

- **Älä vahingoita kaapeleita, kun kokoat tai suoristat kahvaa.**
- **Jos kaapeli on vaurioitunut, ota yhteyttä valtuutettuun huoltoliikkeeseen.**

1. Nosta leikkurikotelon takaosa korkeimpaan leikkausasentoon siirtämällä kaksi takaleikkuukorkeuden säätövipua kokonaan eteenpäin. Katso Käyttö-luvun Leikkuukorkeuden säätö -kohtaa.
2. Kiinnitä kahvojen päät koteloon kahdella aluslaatalla ja kahdella kahvapultilla (Kuva 3), **mutta älä kiristä kahvapultteja.**

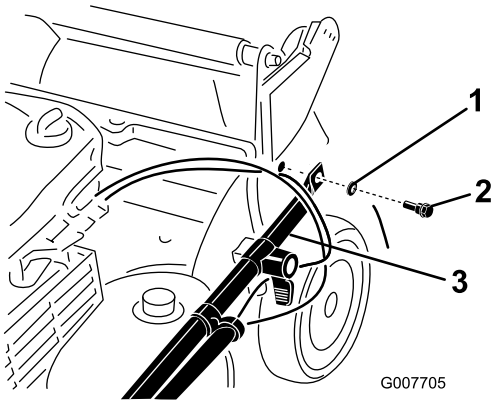

Kuva 3

1. Aluslaatta
2. Kahvapultti
3. Kahvan pää

3. Käännä kahvaa taaksepäin (Kuva 4).

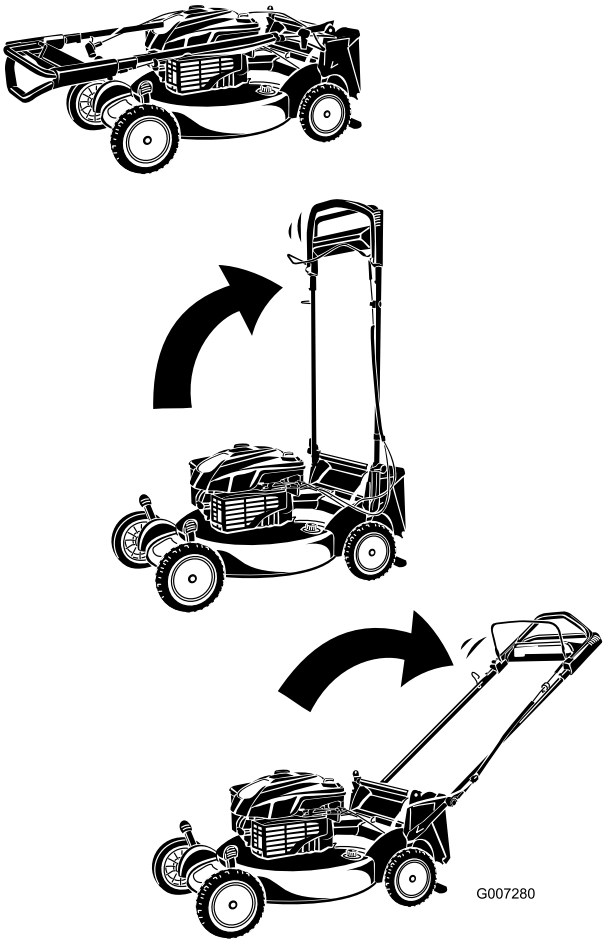

Kuva 4

4. Lukitse kahva halutulle korkeudelle. Katso Käyttö-luvun Kahvan korkeuden säätö -kohtaa.
5. Kiristä kahvapultit momenttiavaimella 14–17 Nm:n momenttiin.
6. Säädä leikkuukorkeus. Katso kohta Leikkuukorkeuden säätö.

2. Narukäynnistimen asennus

Ohjeet

Vedä narukäynnistin kahvassa olevan naruohjaimen läpi (Kuva 5).

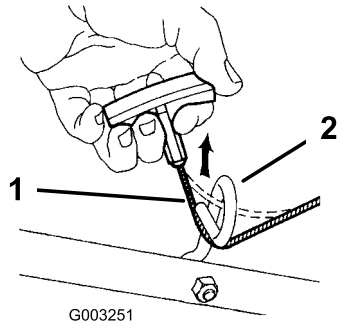

Kuva 5

1. Narukäynnistin
2. Naruohjain

Huomaa: Narukäynnistimen asennusta voi helpottaa puristamalla kahvan ohjaustankoa.

3. Öljyn lisääminen moottoriin

Ohjeet

Ruohonleikkurin moottorissa ei ole öljyä toimitettaessa.

1. Irrota mittatikku (Kuva 6).

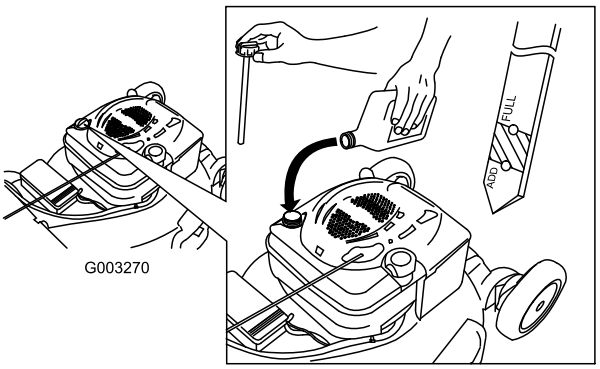

Kuva 6

2. Kaada öljyä **hitaasti** öljyntäyttöputkeen, kunnes öljyn pinta nousee mittatikun Full-merkin tasalle (Kuva 6). **Älä täytä liikaa.** (Tilavuus: 0,59 l, tyyppi: SAE 30, puhdistava öljy, jolla on API:n huoltoluokitus SF, SG, SH, SJ, SL tai korkeampi.)
3. Asenna mittatikku tukevasti paikalleen.

Tärkeää: ***Vaihda moottoriöljy viiden ensimmäisen käyttötunnin*** **jälkeen ja sitten vuosittain. Katso kohta Moottoriöljyn vaihto.**

Laitteen yleiskatsaus

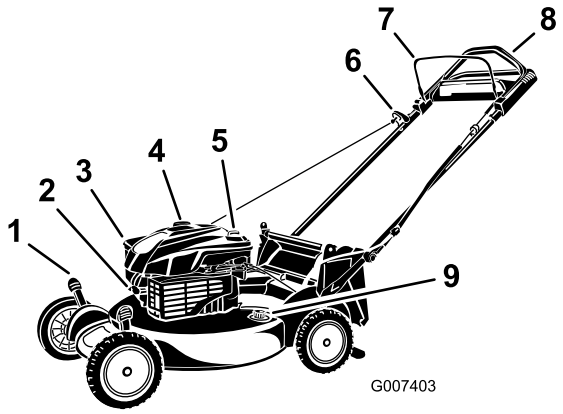

Kuva 7

Kuvassa on itsevetomalli

1. Leikkuukorkeusvipu (4)
2. Sytytystulppa
3. Ilmansuodatin
4. Polttoainesäiliön korkki
5. Öljyntäyttö/mittatikku
6. Narukäynnistimen kahva
7. Terän ohjaustanko
8. Yläkahva (vain itsevetomalli)
9. Pesuportti

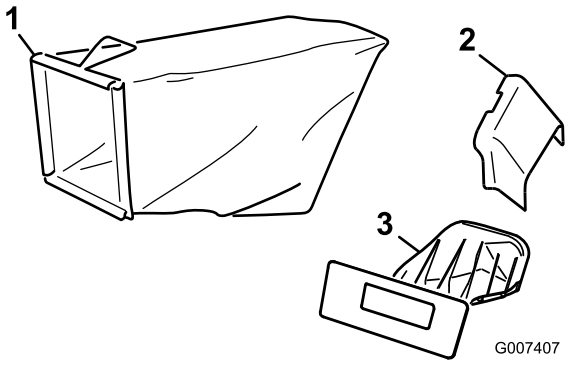

Kuva 8

1. Ruohonkeräin
2. Sivuheittosuppilo
3. Takaheittokanavan suojus (asennettu)

Käyttö

Polttoainesäiliön täyttö

Bensiini on erittäin tulenarkaa ja räjähdysherkkää. Bensiinin aiheuttama tulipalo tai räjähdys voi aiheuttaa palovammoja.

- **Aseta säiliö ja/tai ruohonleikkuri maahan ennen polttoaineen lisäystä. Älä aseta niitä ajoneuvoon tai minkään esineen päälle. Muutoin staattinen purkaus voi sytyttää bensiinin.**
- **Täytä polttoainesäiliö ulkona, moottorin ollessa kylmänä. Pyyhi läikkynyt polttoaine pois.**
- **Älä käsittele bensiiniä tupakoidessasi tai avotulen tai kipinöiden lähellä.**
- **Säilytä bensiiniä sille hyväksytyssä säiliössä ja poissa lasten ulottuvilta.**

Täytä polttoainesäiliö tuoreella, matalaoktaanisella lyijyttömällä bensiinillä (Kuva 9).

Tärkeää: Käynnistysongelmien vähentämiseksi lisää polttoaineeseen polttoaineen stabilointiainetta ympäri vuoden. Sekoita stabilointiaine alle 30 päivää vanhaan bensiiniin.

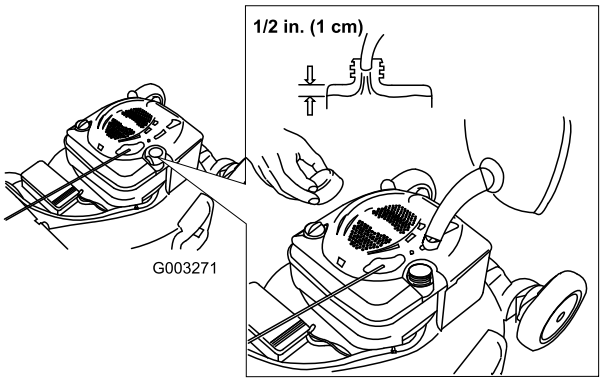

Kuva 9

Moottorin öljymäärän tarkistus

Huoltoväli: Aina ennen käyttöä tai päivittäin

1. Irrota mittatikku, pyyhi se puhtaaksi ja työnnä se kokonaan paikalleen (Kuva 10).

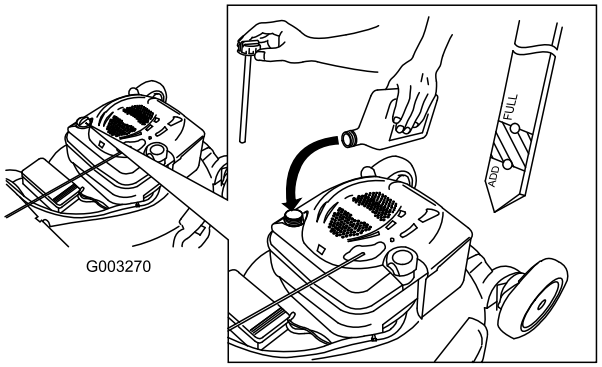

Kuva 10

2. Irrota mittatikku ja tarkista öljymäärä (Kuva 10). Jos öljyn pinta on mittatikun Add-merkin alapuolella, kaada öljyä **hitaasti** öljyntäyttöputkeen siten, että öljyn pinta nousee mittatikun Full-merkin tasalle. **Älä täytä liikaa.** (Tilavuus: 0,59 l, tyyppi: SAE 30, puhdistava öljy, jolla on API:n huoltoluokitus SF, SG, SH, SJ, SL tai korkeampi.)
3. Asenna mittatikku.

Leikkuukorkeuden säätö

Leikkuukorkeutta säädettäessä kädet ja jalat saattavat joutua kosketuksiin liikkuvan terän kanssa, mikä voi aiheuttaa vakavia vammoja.

- **Sammuta moottori ja odota, kunnes kaikki liikkuvat osat ovat pysähtyneet.**
- **Älä laita sormia kotelon alle säätäessäsi leikkuukorkeutta.**

Jos moottori on juuri sammutettu, äänenvaimennin on kuuma ja voi aiheuttaa vakavia palovammoja. Pysy etäällä kuumasta äänenvaimentimesta.

Säädä leikkuukorkeus halutuksi. Aseta kaikki neljä pyörää samalle korkeudelle.

Huomaa: Nosta leikkuria siirtämällä kaikkia neljää leikkuukorkeusvipua eteenpäin ja laske leikkuria siirtämällä niitä kaikkia taaksepäin (Kuva 11).

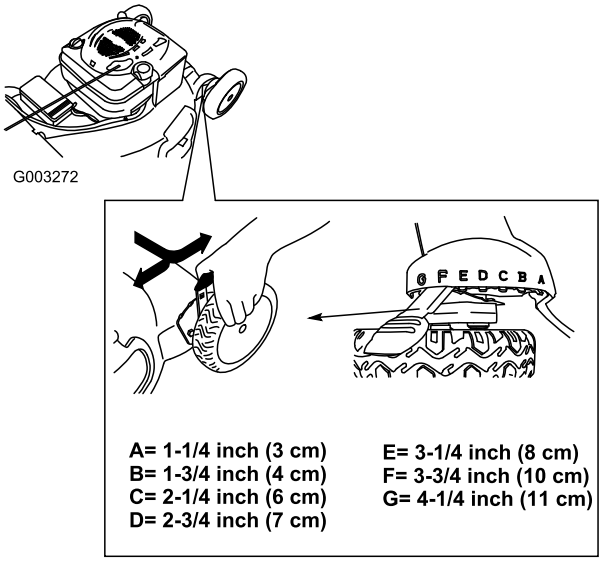

Kuva 11

Kahvan korkeuden säätö

Kahvaa voidaan nostaa ja laskea käyttäjälle mukavimpaan asentoon.

Käännä kahvan lukkoa, siirrä kahvaa (käytettävissä on kolme asentoa) ja lukitse kahva paikalleen (Kuva 12).

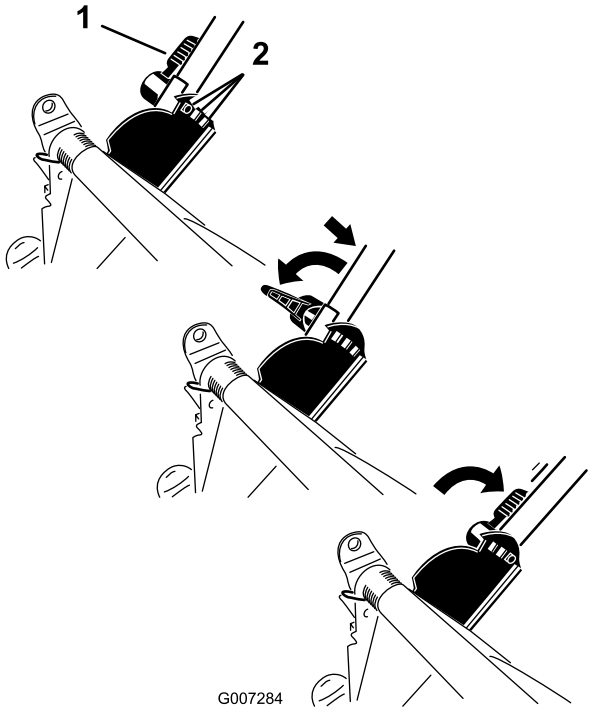

Kuva 12

1. Kahvan lukko
2. Kahvan asennot

Moottorin käynnistys

1. Vedä terän ohjaustanko kahvaan (Kuva 13).

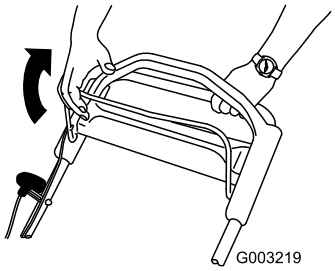

Kuva 13

2. Vedä narukäynnistintä (Kuva 14).

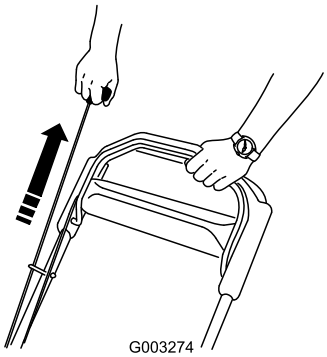

Kuva 14

Huomaa: Jos leikkuri ei käynnisty, ota yhteys valtuutettuun huoltoliikkeeseen.

Itsevetolaitteiston käyttö

Vain itsevetomallit

Itsevetolaitteistoa käytetään kävelemällä ja pitämällä käsiä yläkahvan päällä ja kyynärpäitä sivuilla, jolloin ruohonleikkuri liikkuu automaattisesti oikeaa vauhtia (Kuva 15).

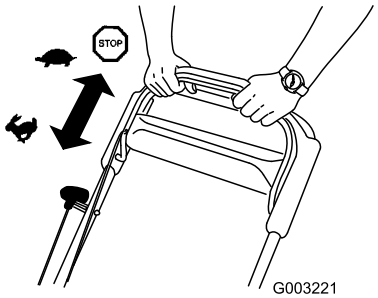

Kuva 15

Moottorin pysäytys

Vapauta terän ohjaustanko (Kuva 16).

Tärkeää: Kun vapautat terän ohjaustangon, terän pitäisi pysähtyä 3 sekunnin kuluessa. Jos se ei pysähdy kunnolla, lopeta leikkurin käyttö välittömästi ja ota yhteys valtuutettuun huoltoliikkeeseen.

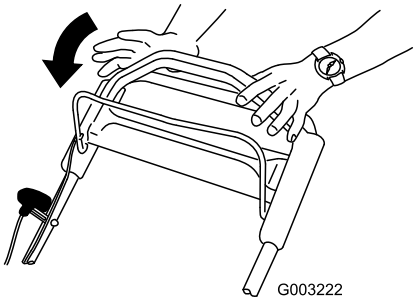

Kuva 16

Leikkuujätteiden kierrättäminen

Ruohonleikkurissa on valmiina ominaisuus kierrättää ruoho- ja lehtijäte takaisin nurmelle.

Jos sivuheittosuppilo on kiinni leikkurissa, irrota se ja lukitse sivuheittoluukku (katso kohta Sivuheittosuppilon irrotus) ennen leikkuujätteiden kierrätystä.

Tärkeää: Varmista, että takaheittokanavan suojus on tukevasti paikallaan. Nosta heittokanavan suuntainta ja tarkista kaksi suojuksen edessä olevaa kielekettä (Kuva 17). Jos kielekkeitä ei näy, työnnä suojusta, kunnes se napsahtaa paikalleen (Kuva 18).

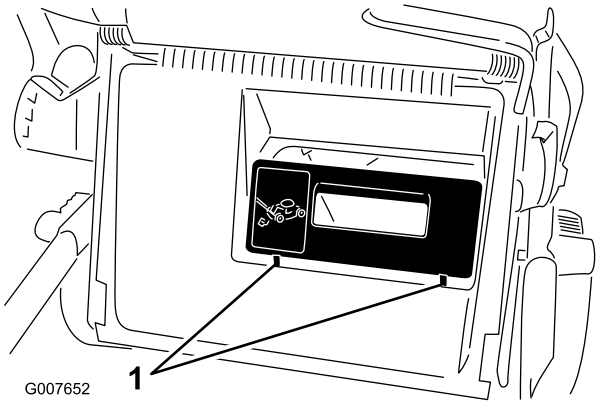

Kuva 17

1. Kielekkeet

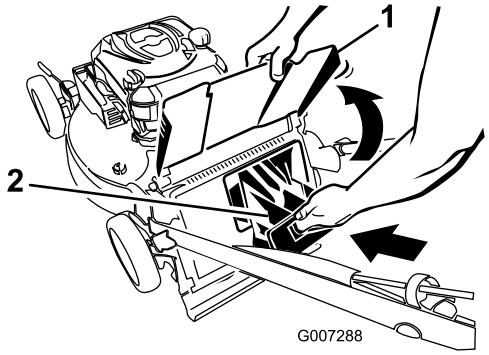

Kuva 18

1. Heittokanavan suuntain 2. Takaheittokanavan suojus

Leikkuujätteiden kerääminen ruohonkeräimeen

Käytä ruohonkeräintä, jos haluat kerätä ruoho- ja lehtijätteet nurmikolta.

Jos ruohonkeräin on kulunut, pienet kivet ja muut jätteet saattavat lentää käyttäjän tai sivullisen suuntaan ja aiheuttaa vakavia henkilövahinkoja tai kuoleman käyttäjälle tai sivullisille.

Tarkasta ruohonkeräin säännöllisesti. Jos keräin on vaurioitunut, asenna uusi Toro-ruohonkeräin.

Jos sivuheittosuppilo on kiinni leikkurissa, irrota se ja lukitse sivuheittoluukku (katso kohta Sivuheittosuppilon irrotus) ennen leikkuujätteiden keräämistä ruohonkeräimeen.

Terä on terävä, ja sen koskettaminen voi aiheuttaa vakavia henkilövahinkoja.

Sammuta moottori ja odota, että kaikki liikkuvat osat ovat pysähtyneet, ennen kuin poistut käyttäjän paikalta.

Ruohonkeräimen asennus

1. Vie narukäynnistin alemman naruohjaimen ympäri (Kuva 19).

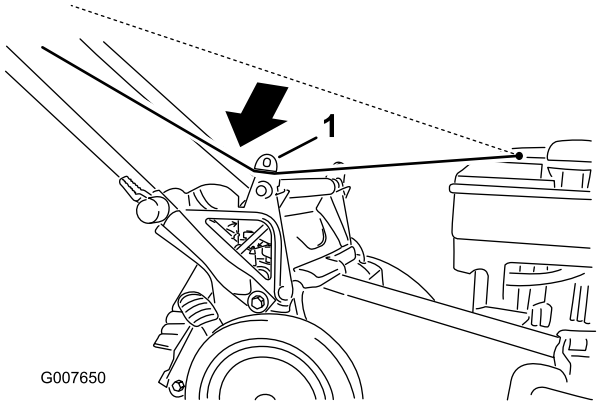

Kuva 19

1. Alempi naruohjain

Huomaa: Alempi naruohjain vapauttaa narukäynnistimen, kun vedät narukäynnistimen kahvaa.

2. Nosta heittokanavan suuntain ja pidä sitä ylhäällä (Kuva 20).

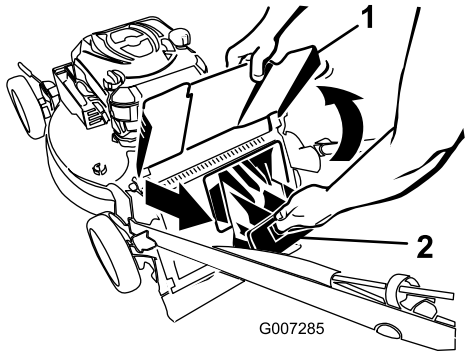

Kuva 20

1. Heittokanavan suuntain 2. Takaheittokanavan suojus

3. Vedä takaheittokanavan suojus ulos (Kuva 20).
4. Ripusta ruohonkeräimen etummainen ulkoreuna kielekkeisiin (Kuva 21).

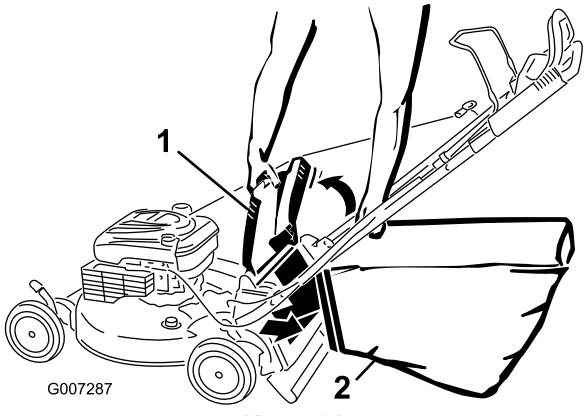

Kuva 21

1. Heittokanavan suuntain 2. Ruohonkeräin

5. Laske heittokanavan suuntain alas.

Ruohonkeräimen irrotus

1. Vie narukäynnistin alemman naruohjaimen ympäri (Kuva 22).

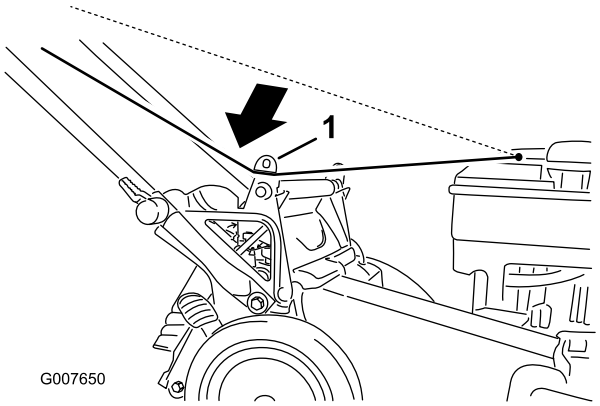

Kuva 22

1. Alempi naruohjain

Huomaa: Alempi naruohjain vapauttaa narukäynnistimen, kun vedät narukäynnistimen kahvaa.

2. Nosta heittokanavan suuntain ja pidä sitä ylhäällä.
3. Nosta ruohonkeräintä tarttumalla sen kahvoihin.
4. Asenna takaheittokanavan suojus (Kuva 23).

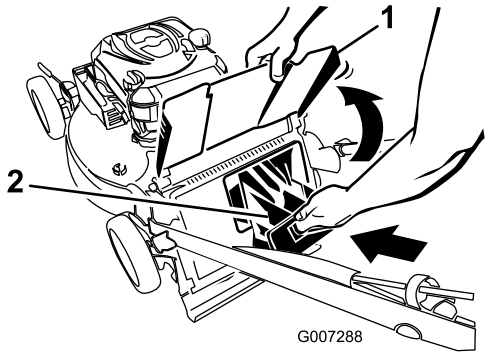

Kuva 23

1. Heittokanavan suuntain 2. Takaheittokanavan suojus

Tärkeää: Varmista, että takaheittokanavan suojus on tukevasti paikallaan. Nosta heittokanavan suuntainta ja tarkista kaksi suojuksen edessä olevaa kielekettä (Kuva 24). Jos kielekkeitä ei näy, työnnä suojusta, kunnes se napsahtaa paikalleen.

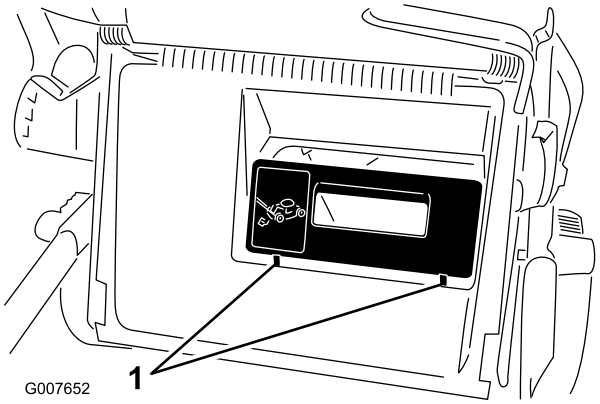

Kuva 24

1. Kielekkeet

5. Laske heittokanavan suuntain alas.

Leikkuujätteiden heittäminen sivulle

Käytä sivuheittojärjestelmää erittäin pitkän ruohon leikkaamiseen.

Tärkeää: Varmista, että takaheittokanavan suojus on tukevasti paikallaan. Nosta heittokanavan suuntainta ja tarkista kaksi suojuksen edessä olevaa kielekettä (Kuva 25). Jos kielekkeitä ei näy, työnnä suojusta, kunnes se napsahtaa paikalleen (Kuva 26).

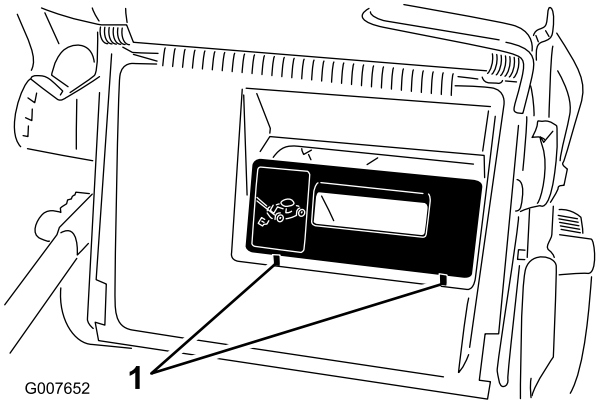

Kuva 25

1. Kielekkeet

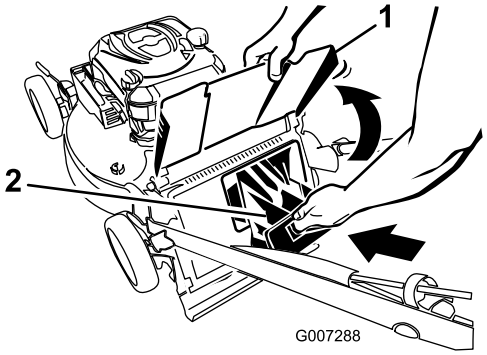

Kuva 26

1. Heittokanavan suuntain
2. Takaheittokanavan suojus

Terä on terävä, ja sen koskettaminen voi aiheuttaa vakavia henkilövahinkoja.

Sammuta moottori ja odota, että kaikki liikkuvat osat ovat pysähtyneet, ennen kuin poistut käyttäjän paikalta.

Sivuheittosuppilon asennus

1. Avaa sivuheittoluukun lukitus (Kuva 27).

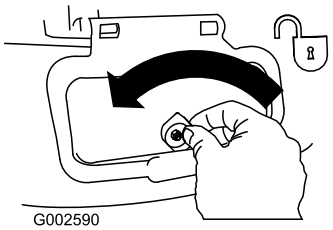

Kuva 27

2. Avaa sivuheittoluukku (Kuva 28).

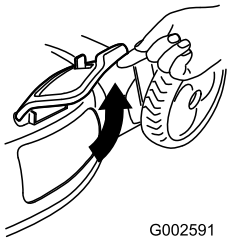

Kuva 28

3. Asenna sivuheittosuppilo ja sulje luukku suppilon päälle (Kuva 29).

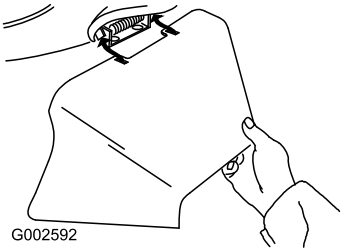

Kuva 29

Sivuheittosuppilon irrotus

Sivuheittosuppilo irrotetaan tekemällä äskeiset vaiheet käänteisessä järjestyksessä.

Tärkeää: Lukitse sivuheittoluukku sulkemisen jälkeen (Kuva 30).

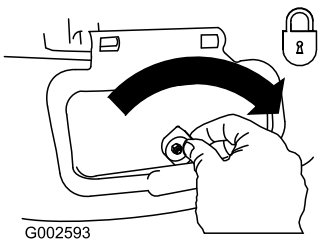

Kuva 30

Käyttövihjeitä

Yleisiä leikkuuvinkkejä

- Siivoa alueelta kepit, kivet, johdot, oksat ja muut jätteet, joihin terä saattaisi osua.
- Älä iske terää kiinteisiin esineisiin. Älä koskaan aja ruohonleikkurilla tahallasi minkään esteen yli.
- Jos ruohonleikkuri törmää esteeseen tai alkaa täristä, sammuta moottori välittömästi, irrota sytytystulpan johto ja tarkasta leikkuri vaurioiden varalta.
- Jotta ruohonleikkuri toimisi parhaalla mahdollisella tavalla, asenna uusi terä ennen leikkuukauden alkamista.
- Vaihda terä tarvittaessa Toro-vaihtoterään.

Ruohon leikkaaminen

- Leikkaa vain noin kolmasosa ruohon pituudesta kerrallaan. Älä leikkaa ruohoa 51 mm:n asetusta lyhyemmäksi, paitsi jos ruoho on harvaa tai on myöhäinen syksy, jolloin ruohon kasvu alkaa hidastua. Katso kohta Leikkuukorkeuden säätö.
- Leikattaessa yli 15 cm korkeaa ruohoa leikkaa ensin korkeimmalla leikkuukorkeuden asetuksella ja kävele hitaasti. Leikkaa sen jälkeen matalammalla

asetuksella, jotta nurmikosta tulee hyvän näköinen. Jos ruoho on liian pitkää, leikkuri saattaa tukkeutua ja moottori pysähtyä.

- Leikkaa vain kuivaa ruohoa tai lehtiä. Kostea ruoho ja lehdet paakkuuntuvat nurmikolle ja voivat tukkia ruohonleikkurin tai pysäyttää moottorin.



Kostea ruoho tai lehdet voivat aiheuttaa vakavan loukkaantumisen, jos liukastut ja kosketat terää. Leikkaa vain ruohon ollessa kuivaa.

- Vaihda leikkuusuuntaa. Tällöin leikkuujätteet hajaantuvat ruohikolle tasaisesti ja lannoittavat hyvin.
- Jos leikattu nurmikko ei näytä hyvältä, kokeile seuraavia toimenpiteitä tai jotain niistä:
  - Vaihda terä tai teroituta se.
  - Kävele hitaammin leikatessasi.
  - Nosta ruohonleikkurin leikkuukorkeutta.
  - Leikkaa ruoho useammin.
  - Kulje aina osaksi edellisen leikkuukaistan päällä; älä leikkaa kokonaan uutta kaistaa.
  - Aseta etupyörien leikkuukorkeus yhtä pykälää takapyörien leikkuukorkeutta alemmaksi. Säädä eturenkaiden korkeudeksi esimerkiksi 60 mm ja takarenkaiden korkeudeksi 70 mm.

Lehtien leikkaaminen

- Kun nurmikko on leikattu, tarkista, että puolet ruohosta näkyy lehtikerroksen läpi. Joudut ehkä leikkaamaan lehdet vielä kerran tai useamminkin.
- Jos lehtiä on nurmikolla yli 13 cm, aseta etuosan leikkuukorkeus yhtä tai kahta pykälää korkeammalle kuin takaosan leikkuukorkeus.
- Hidasta leikkuunopeutta, jos ruohonleikkuri ei leikkaa lehtiä tarpeeksi hienoksi.

Kunnossapito

Huomaa: Koneen vasen ja oikea puoli määritellään normaalista käyttöasennosta käsin.

Kunnossapitotaulukko

Huoltoväli	Huoltotoimenpide
5 ensimmäisen käyttötunnin jälkeen	• Vaihda moottoriöljy.
Aina ennen käyttöä tai päivittäin	• Tarkista moottoriöljyn määrä. • Varmista, että terä pysähtyy kolmen sekunnin kuluessa terän ohjaustangon vapauttamisesta. • Poista leikkuujätteet ja lika leikkurin alapuolelta.
25 käyttötunnin välein	• Vaihda terä tai teroituta se (useammin, jos terä tylsyy nopeasti).
50 käyttötunnin välein	• Vaihda moottoriöljy.
100 käyttötunnin välein	• Puhdista jäähdytysjärjestelmä (katso moottorin käyttöopas). • Vaihda sytytystulppa (katso moottorin käyttöopas).
Ennen varastointia	• Tyhjennä polttoainesäiliö ennen korjauksia ohjeiden mukaan ja ennen vuosittaista varastointia.
Vuosittain	• Vaihda ilmansuodatin (useammin, jos käyttöolosuhteet pölyiset). • Tarkista sytytystulppa (katso moottorin käyttöopas). • Voitele takapyörän hammaspyörät. • Lisää vuosittaisia huoltotoimenpiteitä on moottorin käyttöoppaassa.

Tärkeää: Lisää huoltotoimenpiteitä on *moottorin käyttöoppaassa*.

Valmistelu huoltoa varten

1. Sammuta moottori ja odota, kunnes kaikki liikkuvat osat ovat pysähtyneet.
2. Irrota sytytystulpan johto sytytystulpasta (Kuva 31) ennen huoltotöiden suorittamista.

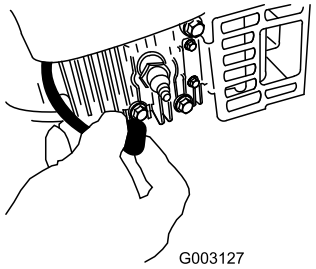

Kuva 31

3. Kytke sytytystulpan johto sytytystulppaan huoltotöiden jälkeen.

Tärkeää: Ennen kuin kallistat leikkuria öljyn tai terän vaihtoa varten, anna polttoainesäiliön käydä tyhjäksi normaalissa käytössä. Jos leikkuria on kallistettava ennen polttoaineen loppumista, poista polttoaine käsipumpulla. Kallista leikkuri kyljelleen aina siten, että ilmansuodatin osoittaa ylöspäin.

Leikkuria kallistettaessa saattaa valua polttoainetta. Bensiini on tulenarkaa ja räjähdysherkkää ja voi aiheuttaa henkilövahingon.

Käytä moottoria, kunnes bensiini loppuu, tai poista bensiini käsipumpulla, ei koskaan lapolla.

Ilmansuodattimen vaihto

Huoltoväli: Vuosittain

1. Tee ennen huoltoa tehtävät toimenpiteet. Katso kohta Valmistelu huoltoa varten.
2. Avaa ilmansuodattimen kansi ruuviavaimella (Kuva 32).

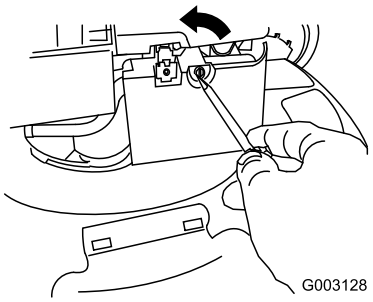

Kuva 32

3. Vaihda ilmansuodatin.
4. Asenna kansi (Kuva 33).

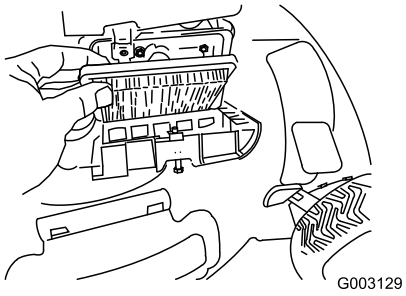

Kuva 33

Moottoriöljyn vaihto

Huoltoväli: 5 ensimmäisen käyttötunnin jälkeen

50 käyttötunnin välein

Lämmitä öljy ennen vaihtoa käyttämällä moottoria muutaman minuutin ajan. Lämmin öljy juoksee paremmin ja kuljettaa enemmän epäpuhtauksia.

1. Tee ennen huoltoa tehtävät toimenpiteet. Katso kohta Valmistelu huoltoa varten.
2. Irrota mittatikku (Kuva 34).

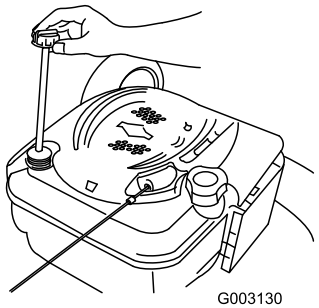

Kuva 34

3. Valuta käytetty öljy öljyntäyttöputken läpi kallistamalla leikkuri kyljelleen siten, että ilmansuodatin osoittaa ylöspäin (Kuva 35).

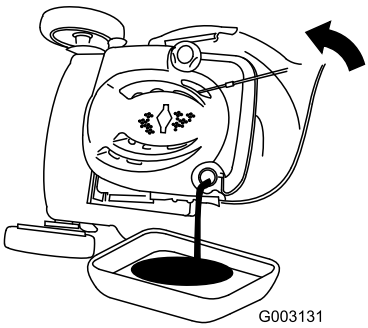

Kuva 35

4. Kaada öljyä **hitaasti** öljyntäyttöputkeen, kunnes öljyn pinta nousee mittatikun Full-merkin tasalle (Kuva 36). **Älä täytä liikaa.** (Tilavuus: 0,59 l, tyyppi: SAE 30, puhdistava öljy, jolla on API:n huoltoluokitus SF, SG, SH, SJ, SL tai korkeampi.)

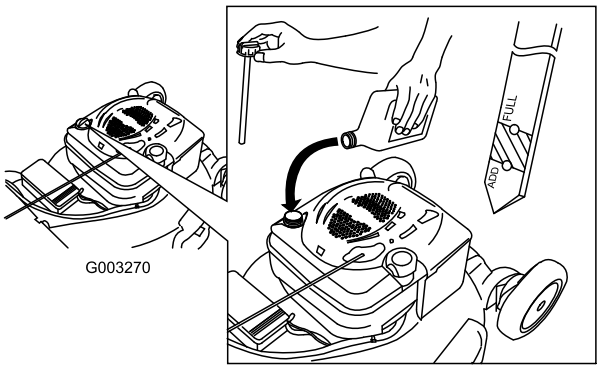

Kuva 36

5. Asenna mittatikku tukevasti paikalleen.
6. Toimita käytetty öljy paikallisen jälleenkäsittelylaitoksen hävitettäväksi.

Hammaspyörien voitelu

Huoltoväli: Vuosittain

Vain itsevetomallit

1. Pyyhi takapyörien sisäpuolella olevat rasvanipat puhtaalla rievulla (Kuva 37).

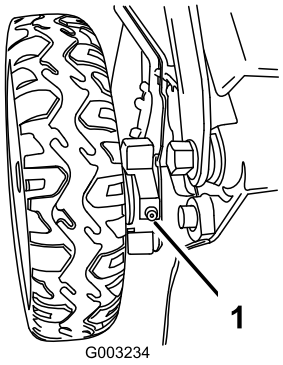

Kuva 37

2. Pumppaa voitelupistoolilla varovasti 2–3 painallusta litiumpohjaista yleisrasvaa (nro 2) jokaiseen rasvanippaan.

Terän vaihto

Huoltoväli: 25 käyttötunnin välein—Vaihda terä tai teroituta se (useammin, jos terä tylsyy nopeasti).

Tärkeää: ***Terän asentamiseen tarvitaan momenttiavain.*** **Jos sinulla ei ole momenttiavainta tai et halua suorittaa toimenpidettä itse, ota yhteys valtuutettuun huoltoliikkeeseen.**

Tarkista terä aina bensiinin loppuessa. Jos terä vaurioituu tai murtuu, vaihda se heti. Jos terä on tylsä tai uurteinen, teroituta terä tai vaihda se uuteen.

Terä on terävä, ja sen koskettaminen voi aiheuttaa vakavia henkilövahinkoja.

Käytä käsineitä, kun huollat terää.

1. Irrota sytytystulpan johto sytytystulpasta. Katso kohta Valmistelu huoltoa varten.
2. Kallista leikkuri kyljelleen siten, että ilmansuodatin osoittaa ylöspäin.
3. Tue terä puun kappaleella (Kuva 38).

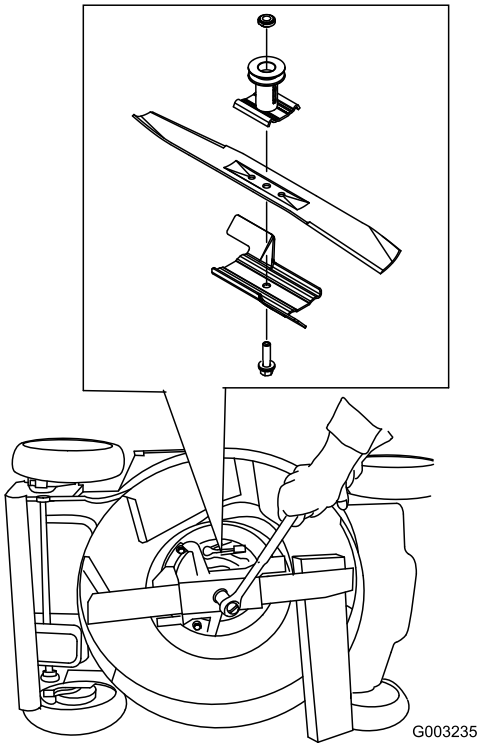

Kuva 38

4. Irrota terä ja säästä kaikki kiinnitystarvikkeet.
5. Asenna uusi terä ja kaikki kiinnitystarvikkeet.

   Tärkeää: Suuntaa terän käyrät päät leikkuukoteloa kohti.
6. **Kiristä teräpultti momenttiavaimella 82 Nm:n tiukkuuteen.**

   Tärkeää: 82 Nm:iin kiristetty pultti on erittäin tiukalla. Pidä terää paikoillaan puun kappaleella, aseta painosi räikän tai vääntötyökalun taakse ja kiristä pultti hyvin. Tätä pulttia on hyvin vaikea kiristää liian kireälle.

Leikkurin puhdistus

Huoltoväli: Aina ennen käyttöä tai päivittäin

Leikkuri saattaa irrottaa ainetta leikkuukotelon alta.

- **Käytä silmäsuojaimia.**
- **Pysy käyttäjän paikalla (kahvan takana), kun moottori on käynnissä.**
- **Älä päästä sivullisia alueelle.**

Parhaiden tulosten saamiseksi puhdista leikkuri pian leikkuun lopettamisen jälkeen.

1. Laske leikkuri alimpaan leikkuukorkeuden asetukseen. Katso kohta Leikkuukorkeuden säätö.
2. Siirrä leikkuri tasaiselle päällystetylle pinnalle.
3. Kiinnitä vesipisteeseen liitetty puutarhaletku leikkurin kotelon pesuporttiin (Kuva 39).

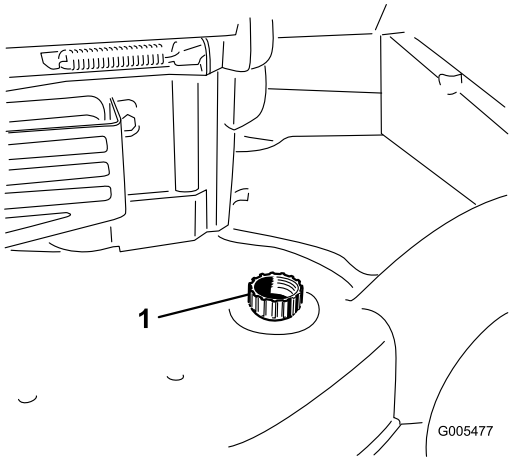

Kuva 39

1. Pesuportti

4. Avaa vedensyöttö.
5. Käynnistä moottori ja anna sen käydä, kunnes leikkurin kotelon alta ei enää tule leikkuujätettä.
6. Sammuta moottori.
7. Katkaise vedensyöttö ja irrota puutarhaletku leikkurista.
8. Käynnistä moottori ja anna sen käydä muutaman minuutin ajan, jotta kotelo kuivuu.

Varastointi

Varastoi leikkuri viileään, puhtaaseen ja kuivaan paikkaan.

Leikkurin valmistelu varastointia varten

Bensiinihöyryt voivat räjähtää.

- **Älä säilytä bensiiniä 30 päivää kauempaa.**
- **Älä varastoi leikkuria suljettuun tilaan lähelle avotulta.**
- **Anna moottorin jäähtyä ennen varastointia.**

1. Lisää polttoaineeseen stabilointiainetta moottorin valmistajan ohjeiden mukaan vuoden viimeisellä polttoainesäiliön täyttökerralla.
2. Käytä leikkuria, kunnes moottori pysähtyy bensiinin loppumisen vuoksi.
3. Anna moottorin käydä, kunnes se pysähtyy. Kun et enää saa moottoria käyntiin, se on tarpeeksi kuiva.
4. Irrota sytytystulpan johto sytytystulpasta ja kiinnitä johto kiinnitystolppaan.
5. Irrota sytytystulppa, lisää 30 ml öljyä sytytystulpan aukkoon ja vedä narukäynnistintä hitaasti useita kertoja, jotta öljy leviää kaikkialle sylinteriin ja estää sylinterin ruostumisen varastoinnin aikana.
6. Aseta sytytystulppa löysästi paikalleen.
7. Kiristä kaikki mutterit, pultit ja ruuvit.

Kahvan taittaminen

1. Käännä kahvaa eteenpäin (Kuva 40).

   Tärkeää: Vie kaapelit kahvan nuppien ulkopuolelle, kun taitat yläkahvaa.

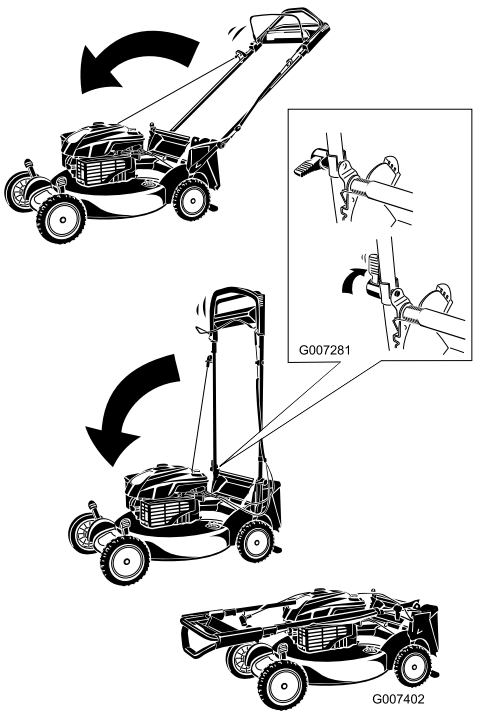

Kuva 40

2. Kahvan suoristamisesta on tietoja Käyttöönotto-ohjeet-luvun Kahvan kokoaminen ja suoristus -kohdassa.

Leikkurin käyttöönotto varastoinnin jälkeen

1. Irrota sytytystulppa ja pyöritä moottoria nopeasti käynnistimen avulla, jotta liika öljy poistuu sylinteristä.
2. Asenna sytytystulppa ja kiristä se momenttiavaimella 20 Nm:n momenttiin.
3. Kytke johto sytytystulppaan.

International Distributor List

Distributor:	Country:	Phone Number:
Atlantis Su ve Sulama Sisstemleri Lt	Turkey	90 216 344 86 74
Balama Prima Engineering Equip	Hong Kong	852 2155 2163
B-Ray Corporation	Korea	82 32 551 2076
Casco Sales Company	Puerto Rico	787 788 8383
Ceres S.A	Costa Rica	506 239 1138
CSSC Turf Equipment (pvt) Ltd	Sri Lanka	94 11 2746100
Cyril Johnston & Co	Northern Ireland	44 2890 813 121
Equiver	Mexico	52 55 539 95444
Femco S.A.	Guatemala	502 442 3277
G.Y.K. Company ltd.	Japan	81 726 325 861
Geomechaniki of Athens	Greece	30 10 935 0054
Guandong Golden Star	China	86 20 876 51338
Hako Gorund and Garden	Sweden	46 35 10 0000
Hayter Limited (U.K.)	United Kingdom	44 1279 723 444
Hydroturf Int. Co Dubai	United Arab Emirates	97 14 347 9479
Hydroturf Egypt LLC	Egypt	202 519 4308
Ibea S.p.A.	Italy	39 0331 853611
Irriamc	Portugal	351 21 238 8260
Jean Heybroek b.v.	Netherlands	31 30 639 4611
Lely (U.K.) Limited	United Kingdom	44 1480 226 800
Maquiver S.A.	Colombia	57 1 236 4079
Maruyama Mfg. Co. Inc.	Japan	81 3 3252 2285
Metra Kft	Hungary	36 1 326 3880
Mountfield a.s.	Czech Republic	420 255 704 220
Munditol S.A.	Argentina	54 11 4 821 9999
Oslinger Turf Equipment SA	Ecuador	593 4 239 6970
Oy Hako Ground and Garden Ab	Finland	358 987 00733
Parkland Products Ltd	New Zealand	64 3 34 93760
Prochaska & Cie	Austria	43 1 278 5100
RT Cohen 2004 Ltd	Israel	972 986 17979
Riversa	Spain	34 9 52 83 7500
Roth Motorgerate GmBh & Co	Germany	49 7144 2050
Sc Svend Carlsen A/S	Denmark	45 66 109 200
Solvert S.A.S	France	33 1 30 81 77 00
Spypros Stavrinides Limited	Cyprus	357 22 434131
Surge Systems India Limited	India	91 1 292299901
T-Markt Logistics Ltd	Hungary	36 26 525 500
Toro Australia	Australia	61 3 9580 7355
Toro Europe BVBA	Belgium	32 14 562 960

Toro takuu

Ehdot ja takuunalaiset tuotteet

The Toro® Company ja sen sisaryhtiö Toro Warranty Company antavat yhdessä keskinäisen sopimuksensa mukaisesti alkuperäiselle ostajalle* takuun korjata normaalissa kotikäytössä* käytetyn Toro-tuotteen, jos siinä ilmenee materiaali- ja valmistusvikoja. Tuotteille annetaan seuraavat takuuajat alkuperäisestä ostopäivästä lukien:

Tuotteet	Takuuaika
Työnnettävät ruohonleikkurit	Kahden vuoden rajoitettu takuu
Takamoottoriset ajoleikkurit	Kahden vuoden rajoitettu takuu
Ajoleikkurit ja puutarhatraktorit	Kahden vuoden rajoitettu takuu
Sähkökäyttöiset kannettavat laitteet	Kahden vuoden rajoitettu takuu
Lumilingot	Kahden vuoden rajoitettu takuu
Paikallaan kääntyvät kuluttajalaitteet	Kahden vuoden rajoitettu takuu

* ”Alkuperäinen ostaja” on henkilö, joka alun perin osti Toro-tuotteen.

* ”Normaali kotikäyttö” tarkoittaa tuotteen käyttöä samalla tontilla, missä kotisi sijaitsee. Käyttöä useammassa kuin yhdessä paikassa pidetään kaupallisena käyttönä, johon sovelletaan kaupalliseen käyttöön annettua takuuta.

Rajoitettu takuu – kaupallinen käyttö

Toro Kuluttajakäyttöön tarkoitetuille laitteille ja lisälaitteille, joita käytetään kaupallisesti, laitoksissa tai vuokrakalustona, annetaan materiaali- ja valmistusvirhetakuu seuraaviksi ajanjaksoiksi alkuperäisestä ostopäivästä lukien:

Tuotteet	Takuuaika
Työnnettävät ruohonleikkurit	90 päivän takuu
Takamoottoriset ajoleikkurit	90 päivän takuu
Ajoleikkurit ja puutarhatraktorit	90 päivän takuu
Sähkökäyttöiset kannettavat laitteet	90 päivän takuu
Lumilingot	90 päivän takuu
Paikallaan kääntyvät kuluttajalaitteet	45 päivän takuu

Takuuhuollon ohjeet

Jos uskot, että Toro-tuotteessasi on materiaali- tai valmistusvirhe, toimi seuraavasti:

1. Ota yhteys tuotteen myyjään huollon järjestämiseksi. Jos et voi jostain syystä ottaa yhteyttä tuotteen myyjään, ota yhteys mihin tahansa valtuutettuun Toro-jälleenmyyjään.
2. Vie laite ja ostotodistus (ostokuitti) laitteen myyjälle tai huoltoliikkeeseen.

Jos et ole tyytyväinen huoltoliikkeen arvioon tai saamaasi palveluun, ota yhteys Toro-maahantuojaan tai suoraan Toroon:

Customer Care Department, Consumer Division
Toro Warranty Company
8111 Lyndale Avenue South
Bloomington, MN 55420-1196
Päällikkö: Tekninen tuotetuki: 001-952-887-8248

Katso oheinen jakelijaluettelo

Omistajan vastuut

Toro-laitetta on huollettava käyttöoppaan huolto-ohjeiden mukaisesti. Tällaisen kunnossapidon kustannuksista vastaa omistaja huollon suorittajasta riippumatta.

Takuun ulkopuoliset kohteet ja viat

Tämä takuu ei kata seuraavia:

- Määräaikaishuolto tai varaosat (esim. suodattimet, polttoaine, voiteluaineet, viritysosat, terien teroitus, jarrujen ja kytkinten säätö).
- Laitteet tai osat, joita on muutettu tai käytetty väärin, tai jotka on jouduttu vaihtamaan tai korjaamaan normaalin kulumisen, onnettomuuksien tai asianmukaisen huollon laiminlyönnin vuoksi.
- Korjauksia, jotka johtuvat sopimattomasta polttoaineesta, polttoainejärjestelmän epäpuhtauksista tai, jos laitetta ei ole käytetty kolmeen kuukauteen, polttoainejärjestelmän asianmukaisen valmistelun laiminlyönnistä.
- Moottori ja vaihteisto. Niihin sovelletaan asianmukaisten valmistajan takuita ja niiden erillisiä takuuehtoja.

Kaikki tämän takuun piiriin kuuluvat korjaukset on suoritettava valtuutetussa Toro-huoltoliikkeessä, ja niissä saa käyttää vain Toron hyväksymiä varaosia.

Yleiset ehdot

Ostajaa suojaavat maakohtaiset lait. Tämä takuu ei rajoita ostajan lakisääteisiä oikeuksia.