Form No. 3357-187 Rev B

Etunostorunko

Sand/Infield Pro® 5040 -ajoyksikkö

Mallinro: 08712—Sarjanro: 260000001 tai suurempi

Asennusohjeet

Huomaa: Koneen vasen ja oikea puoli määritellään normaalista käyttöasennosta käsin.

Irralliset osat

Tarkista alla olevasta taulukosta, että kaikki osat on toimitettu.

Ohjeet	Kuvaus	Määrä	Käyttökohde
1	Mitään osia ei tarvita	–	Irrota suojapeitteet.
2	O-renkaalla varustettu suora hydrauliliitin	2	Asenna nostoventtiili.
	O-renkaalla varustettu 90 asteen hydrauliliitin	2	
	Nostoventtiili	1	
	Venttiililevy	1	
	Pultti, 1/4 × 3 tuumaa	3	
	Lukkomutteri, 1/4 tuumaa	3	
	Pultit, #10 × 1-1/4 tuumaa	2	
	Lukkomutterit	2	
	Nostovipu	1	
3	Oikeanpuoleinen aurauslevy	1	Asenna aurauslevyt.
	Vasemmanpuoleinen aurauslevy	1	
	Pultti, 1/2 × 2 tuumaa	4	
	Lukkomutteri, 1/2 tuumaa	4	
	Kiinnityskehikon kannatin	1	
	Pultti, 1/2 × 1-3/4 tuumaa	2	
4	Kiinnityskehikko	1	Asenna työntövarret ja kiinnityskehikko.
	Pultti, 3/8 × 2 tuumaa	2	
	Mutteri, 3/8 tuumaa	2	
	Kantaruuvi, 3/8 × 1-1/2 tuumaa	2	
	Lukkomutteri, 3/8 tuumaa	2	
	Sylinterin tappi	2	
	Sovitinlevy	1	
	Työntövarren putki	1	
	Tappikokoonpano	2	
	Kierrettämuokkaava ruuvi	2	
	Pultti, 5/8 × 1-1/2 tuumaa	2	
	Aluslaatta 1,68 ulkohalk. × 0,65 sisähalk.	2	
	Putki	1	
	Liitintappi	1	
	Sokka	1	

© 2007—The Toro® Company
8111 Lyndale Avenue South
Bloomington, MN 55420

Rekisteröi tuotteesi osoitteessa www.Toro.com.

Käännös alkuperäisestä tekstistä (FI)
Painettu Yhdysvalloissa.
Kaikki oikeudet pidätetään

Ohjeet	Kuvaus	Määrä	Käyttökohde
5	O-renkaalla varustettu 45 asteen hydrauliliitin	1	Asenna hydraulisylinteri.
	Hydraulisylinteri	1	
	O-renkaalla varustettu 90 asteen hydrauliliitin	1	
	Pieni pidätinrengas	1	
	Tappi	1	
	Suuri pidätinrengas	2	
6	Putkikokoonpano	1	Asenna hydrauliletkut.
	Hydrauliletku	1	
	Hydrauliletku	1	
	Hydrauliletku	1	
	Letkunkannatin	1	
	Kierrettämuokkava ruuvi, 5/16 × 3/4 tuumaa	2	
	Muovinen nippuside	3	
7	Vivun ohjainlevy	1	Ohjauspaneelin ja vivun ohjainlevyn asennus.
	Laippakantaruuvi	2	
	Aluslaatta	2	
	Ohjauspaneelitarra	1	
	Ohjauspaneeli	1	
	Nuppi	1	
	Muovinen nippuside	3	
8	Asennusohjeet	1	Lue oppaat ja säilytä ne hyvässä tallessa.
	Osaluettelo	1	

1

Suojapeitteiden irrotus

Mitään osia ei tarvita

Ohjeet

1. Nosta koneen takaosa irti maasta ja aseta tuet takapyörien moottorin pidinten alle. Irrota oikea takarengas.
2. Irrota neljä aluslaattaa ja pulttia, joilla ohjauspaneeli on kiinni konsolissa (Kuva 1). Irrota johto tuntilaskurista. Irrota ohjauspaneeli (kuva 1).
3. Irrota kolme pulttia, joilla konsoli on kiinni rungossa (Kuva 1). Irrota konsoli nostamalla varovasti sen alareunasta tukikannattimen ympäriltä ja liu'uttamalla sitä ylös jarrukahvan ohi.

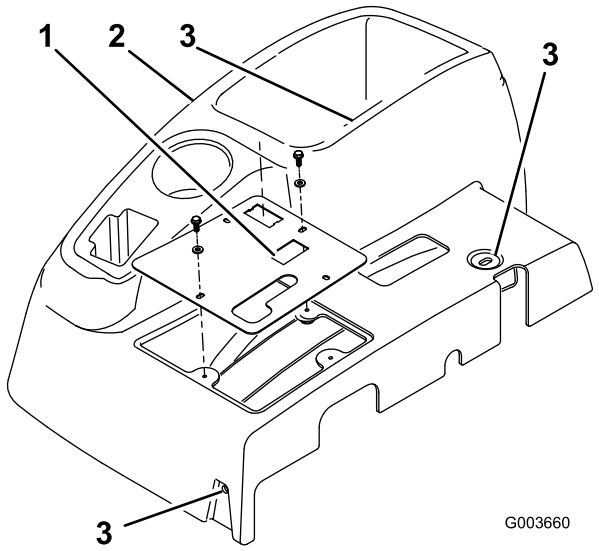

Kuva 1

1. Ohjauspaneeli
2. Konsoli
3. Konsolin kiinnityspulttien sijainnit

4. Irrota neljä pulttia, joilla oikeanpuoleisen pyörän suojapeite on kiinnitetty runkoon, ja irrota suojapeite (Kuva 2).

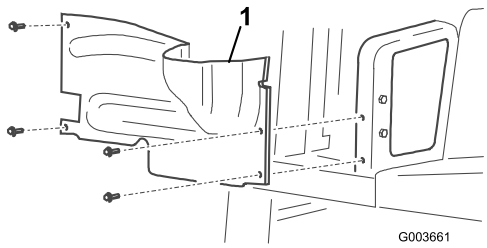

Kuva 2

1. Oikeanpuoleisen pyörän suojapeite

5. Irrota keskimmäinen suojapeite rungosta (Kuva 3).

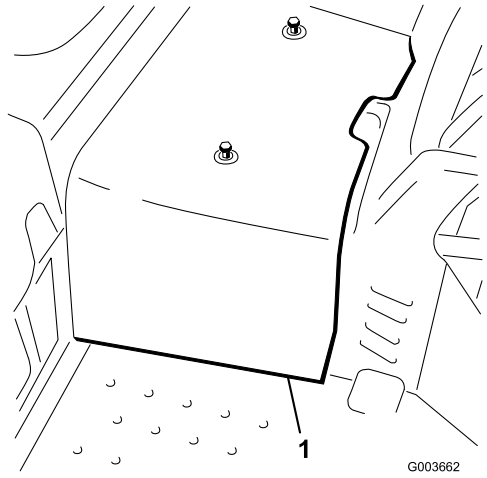

Kuva 3

1. Keskimmäinen suojapeite

2

Nostoventtiilin asennus

Vaiheeseen tarvittavat osat:

2	O-renkaalla varustettu suora hydrauliliitin
2	O-renkaalla varustettu 90 asteen hydrauliliitin
1	Nostoventtiili
1	Venttiililevy
3	Pultti, 1/4 × 3 tuumaa
3	Lukkomutteri, 1/4 tuumaa
2	Pultit, #10 × 1-1/4 tuumaa
2	Lukkomutterit
1	Nostovipu

Ohjeet

1. Kierrä kaksi suoraa hydrauliliitintä ja kaksi 90 asteen liitintä uuteen nostoventtiiliin. Aseta liittimet paikalleen ohjeen mukaan; katso Kuva 4. Älä kiristä 90 asteen liittimiä tässä vaiheessa.

   Huomaa: Voitele kaikki O-renkaat ja aseta ne oikein liittimiin ennen asennusta.

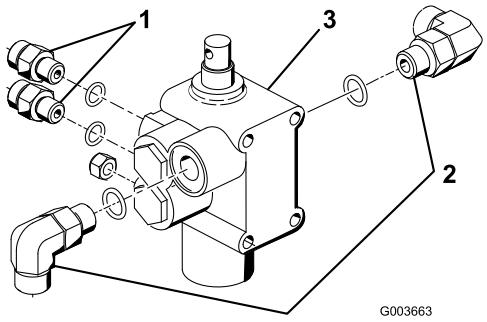

Kuva 4

1. Suora liitin
2. 90 asteen liitin
3. Nostoventtiili

2. Asenna venttiilikokoonpano, kääntökannatin ja venttiililevy runkoon kolmella pultilla (1/4 x 3 tuumaa) ja kolmella lukkomutterilla (Kuva 5). Aseta venttiililevy asennusta varten runkopalkin etuosaa vasten. Kiristä momenttiin 10,2–12,4 Nm.

   Huomaa: Venttiilikokoonpano on hyvin samankaltainen kuin aikaisempi venttiili.

3. Asenna kääntövipukokoonpano löysästi ohjausluistiin ja taivutettuun niveleen kahdella pultilla (#10 × 1-1/4 tuumaa) ja kahdella lukkomutterilla (Kuva 5). Älä kiristä tässä vaiheessa.

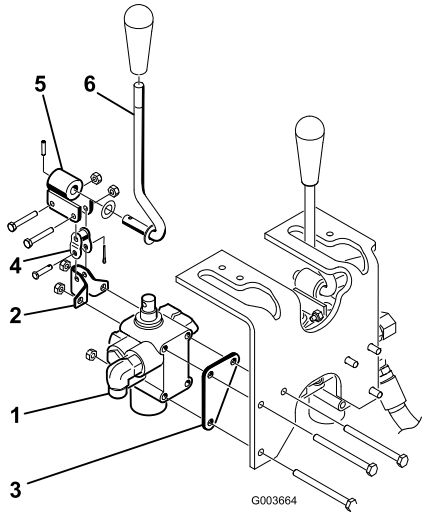

Kuva 5

1. Venttiilikokoonpano
2. Kääntökannatin
3. Venttiililevy
4. Taivutettu nivel
5. Kääntökannatin
6. Vipu

3

Aurauslevyjen asennus

Vaiheeseen tarvittavat osat:

1	Oikeanpuoleinen aurauslevy
1	Vasemmanpuoleinen aurauslevy
4	Pultti, 1/2 × 2 tuumaa
4	Lukkomutteri, 1/2 tuumaa
1	Kiinnityskehikon kannatin
2	Pultti, 1/2 × 1-3/4 tuumaa

Ohjeet

1. Kiinnitä oikeanpuoleinen aurauslevy löysästi kääntöpyörän haarukan oikealle puolelle kahdella pultilla (1/2 x 2 tuumaa) ja lukkomutterilla, katso Kuva 6. Älä kiristä kiinnikkeitä.
2. Toista menettely vasemmanpuoleisella aurauslevyllä (Kuva 6).
3. Nosta koneen etuosa ylös siten, että eturengas nousee irti maasta.
4. Irrota ja hävitä kaksi pulttia, joilla ohjauslaakerin etuosa on kiinnitetty kääntöpyörän haarukan yläosaan (Kuva 6).
5. Kiinnitä kiinnityskehikon kannatin kääntöpyörän haarukan ja ohjauslaakerin asennusaukkojen avulla kääntöpyörän haarukan alle kahdella pultilla (1/2 x 1-3/4 tuumaa) ja mutterilla (Kuva 6). Rengas voidaan joutua tyhjentämään osittain, jotta tilaa on riittävästi.

Huomaa: Napamoottorin hydrauliletku ei saa koskettaa kiinnityskehikon kannattimen yläosaan.

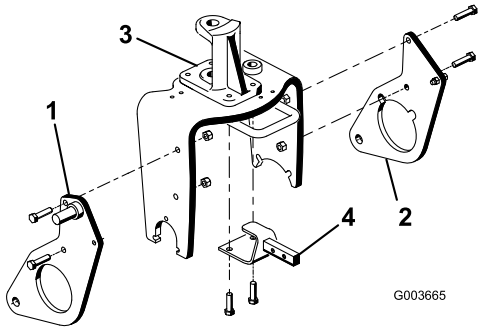

Kuva 6

1. Oikeanpuoleinen aurauslevy
2. Vasemmanpuoleinen aurauslevy
3. Ohjauslaakeri
4. Kiinnityskehikon kannatin

4

Työntövarsien ja kiinnityskehikon asennus

Vaiheeseen tarvittavat osat:

1	Kiinnityskehikko
2	Pultti, 3/8 × 2 tuumaa
2	Mutteri, 3/8 tuumaa
2	Kantaruuvi, 3/8 × 1-1/2 tuumaa
2	Lukkomutteri, 3/8 tuumaa
2	Sylinterin tappi
1	Sovitinlevy
1	Työntövarren putki
2	Tappikokoonpano
2	Kierrettämuokkaava ruuvi
2	Pultti, 5/8 × 1-1/2 tuumaa
2	Aluslaatta 1,68 ulkohalk. × 0,65 sisähalk.
1	Putki
1	Liitintappi
1	Sokka

Ohjeet

1. Laske koneen etuosa alas siten, että eturengas koskettaa maata.

2. Kiinnitä työntövarren putki sovitinlevyyn kahdella tappikokoonpanolla. Kiinnitä tappikokoonpanot sovitinlevyihin kahdella kierrettämuokkaavalla ruuvilla. Sijoita osat ohjeen mukaan, katso Kuva 7.

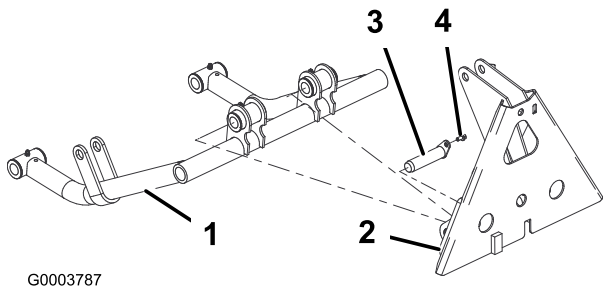

Kuva 7

1. Työntövarren putki
2. Sovitinlevy
3. Tappikokoonpano
4. Kierrettämuokkaava ruuvi

3. Työnnä sylinteritapit työntövarren putkiin, katso Kuva 8.
4. Asenna työntövarren putket oikean- ja vasemmanpuoleisiin aurauslevyihin kohdistamalla sylinteritappien ohjaimet aurauslevyissä oleviin aukkoihin (Kuva 8).

   Huomaa: Jos työntövarren putkia ei saada asennettua aurauslevyjen ympärille, löysää muttereita, joilla aurauslevyt on kiinnitetty kääntöpyörän haarukkaan.
5. Kiinnitä kukin sylinterin tappi kuhunkin aurauslevyyn pultilla (5/8 × 1-1/2 tuumaa) ja aluslaatalla (1,68 ulkohalk. × 0,65 sisähalk.) (katso Kuva 8). Kiristä pultit momenttiin 203 Nm.

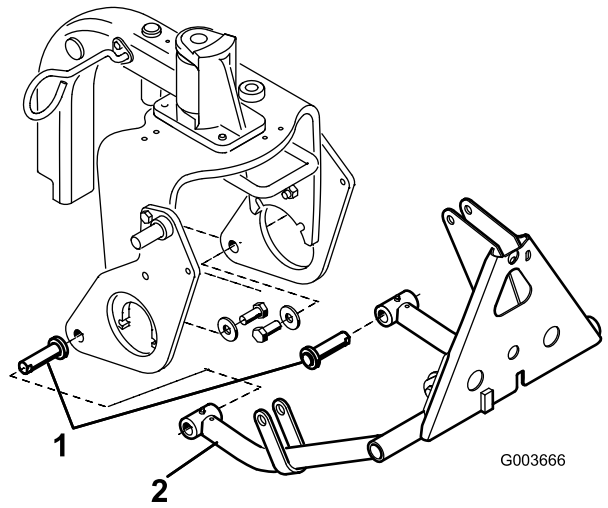

Kuva 8

1. Sylinterin tappi
2. Työntövarren putki

6. Asenna kiinnityskehikko kiinnityskehikon kannattimeen kahdella pultilla (3/8 x 2 tuumaa) ja mutterilla (Kuva 9).
7. Asenna kiinnityskehikon putket aurauslevyihin pulteilla (3/8 x 1-1/2 tuumaa) ja muttereilla (Kuva 9). Kiristä kiinnikkeet.

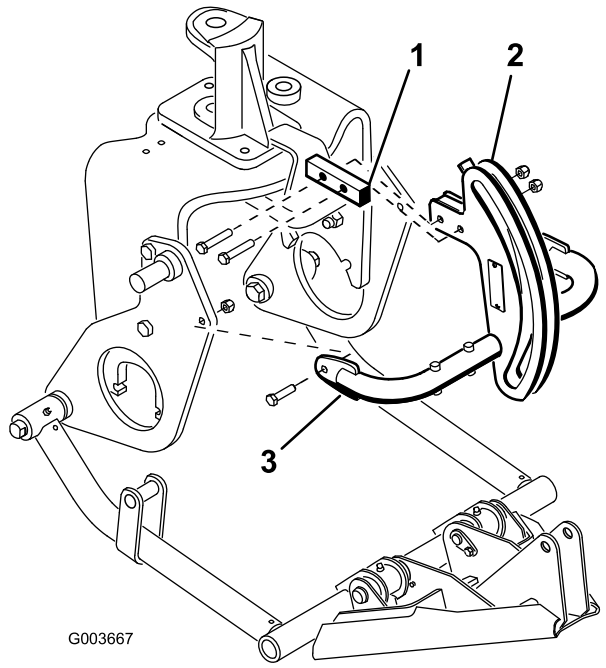

Kuva 9

1. Kiinnityskehikon kannatin
2. Kiinnityskehikko
3. Kiinnityskehikon putki

8. Kiinnitä kehikon sovitin kiinnityskehikkoon putkella, liitintapilla ja sokalla (Kuva 10).

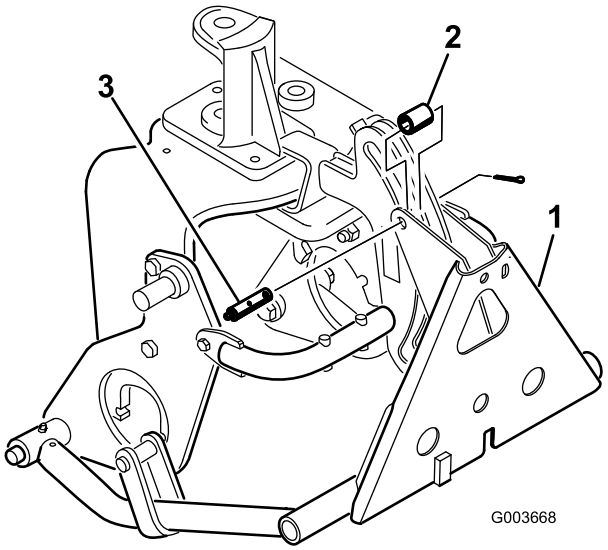

Kuva 10

1. Kehikon sovitin
2. Putki
3. Rasvanipalla varustettu liitintappi

5

Hydraulisylinterin asennus

Vaiheeseen tarvittavat osat:

1	O-renkaalla varustettu 45 asteen hydrauliliitin
1	Hydraulisylinteri
1	O-renkaalla varustettu 90 asteen hydrauliliitin
1	Pieni pidätinrengas
1	Tappi
2	Suuri pidätinrengas

Ohjeet

1. Kierrä 90 asteen liitin hydraulisylinterin ylempään porttiin. Aseta liitin paikalleen ohjeen mukaan, katso Kuva 11. Huomaa: Voitele kaikki O-renkaat ja aseta ne oikein liittimiin ennen asennusta.

   Huomaa: Irrota tulpat hydrauliliittimistä ja -letkuista vasta juuri ennen asennusta, jotta liittimiin tai letkuihin ei pääse epäpuhtauksia.

2. Kierrä 45 asteen liitin hydraulisylinterin alempaan porttiin. Aseta liitin paikalleen ohjeen mukaan, katso Kuva 11.

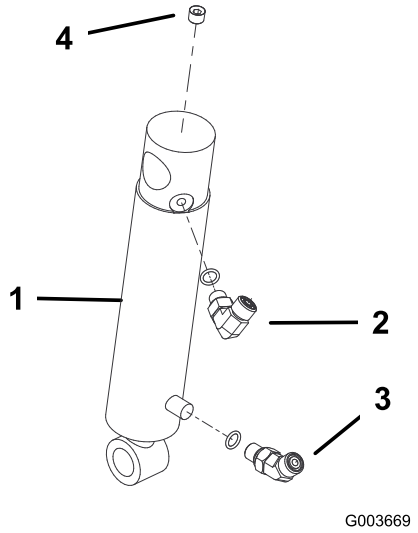

Kuva 11

1. Hydraulisylinteri
2. 90 asteen liitin
3. 45 asteen liitin
4. Tulppa (1/8 tuumaa)

3. Asenna hydraulisylinterin vaipan yläpää oikeanpuoleisen aurauslevyn tappiin pidätinrenkaalla (Kuva 12). Sylinterin hydrauliporttien on oltava edessä.
4. Kiinnitä sylinterin tanko työntövarren kiinnikkeisiin tapilla ja kahdella pidätinrenkaalla (Kuva 12).

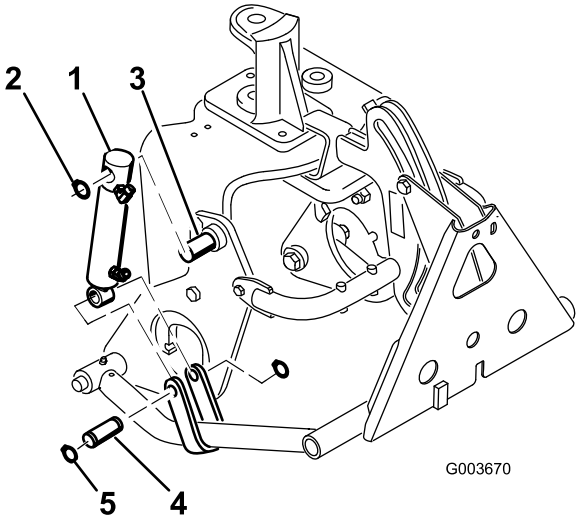

Kuva 12

1. Hydraulisylinteri
2. Pidätinrengas
3. Tappi
4. Työntövarren kiinnike
5. Tappi ja pidätinrenkaat

6

Hydrauliletkujen asennus

Vaiheeseen tarvittavat osat:

1	Putkikokoonpano
1	Hydrauliletku
1	Hydrauliletku
1	Hydrauliletku
1	Letkunkannatin
2	Kierrettämuokkava ruuvi, 5/16 × 3/4 tuumaa
3	Muovinen nippuside

Ohjeet

1. Paikanna hydrauliletku, joka vie öljynjäähdyttimestä vanhaan nostoventtiiliin (Kuva 13). Irrota kiinnikkeet ja letkukiristin, joilla hydrauliletkut on kiinnitetty runkoon.
2. Irrota hydrauliletku öljynjäähdyttimestä ja nostoventtiilistä (Kuva 13).

   Huomaa: Estä hydrauliöljyn valuminen hukkaan hydrauliletkun irrotuksen yhteydessä pitämällä

uusi letku käden ulottuvilla tai sulkemalla jäähdyttimen liitäntä putkikokoonpanosta irrotetulla kuljetussuojatulpalla, osanro 108–8447 (Kuva 14).

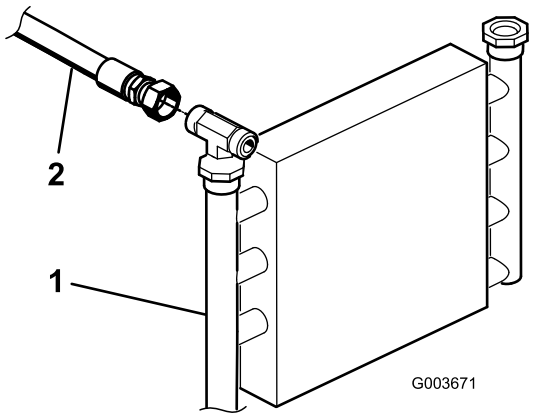

Kuva 13

1. Öljynjäähdytin
2. Hydrauliputki

3. Kiinnitä jäljellä oleva hydrauliletku runkoon aikaisemmin irrotetulla kiristimellä ja pidikkeillä.
4. Liitä putkikokoonpano, osanro 108-8447, uuden venttiilin vasemmalla puolella olevaan 90 asteen liittimeen ja vapautuneeseen liitäntään vanhassa nostoventtiilissä (Kuva 14).
5. Kytke hydrauliletkun, osanro 108-8449, 45 asteen pää venttiilin oikealla puolella olevaan 90 asteen liittimeen ja suora pää vapaaseen öljynjäähdyttimen liitäntään (Kuva 14). Letkujen vienti; katso Kuva 15 ja Kuva 16.
6. Kiinnitä letkunkannatin vasempaan runkoputkeen kahdella kierrettämuokkaavalla ruuvilla (5/16 x 3/4 tuuma) (Kuva 14).
7. Liitä hydrauliletkun lyhyt 90 asteen liitin (osanro 108-8453) ylempään venttiilin takana olevaan suoraan liitäntään. Vie letku letkunkannattimen silmukan läpi ja liitä letkun suora pää hydraulisylinterin ylempään liitäntään (Kuva 14). Letkujen vienti; katso Kuva 15 ja Kuva 16.
8. Liitä hydrauliletkun pitkä 90 asteen liitin (osanro 108-8454) alempaan venttiilin takana olevaan suoraan liitäntään. Vie letku letkunkannattimen silmukan läpi ja liitä letkun suora pää hydraulisylinterin alempaan liitäntään (Kuva 14). Letkujen vienti; katso Kuva 15 ja Kuva 16. Varmista, että kaikki letkut ovat etäällä kaikista terävistä, kuumista tai liikkuvista osista.
9. Kiristä kaikki kiinnikkeet ja liitännät.
10. Kiinnitä letkut koneeseen nippusiteillä; katso Kuva 15 ja Kuva 16.

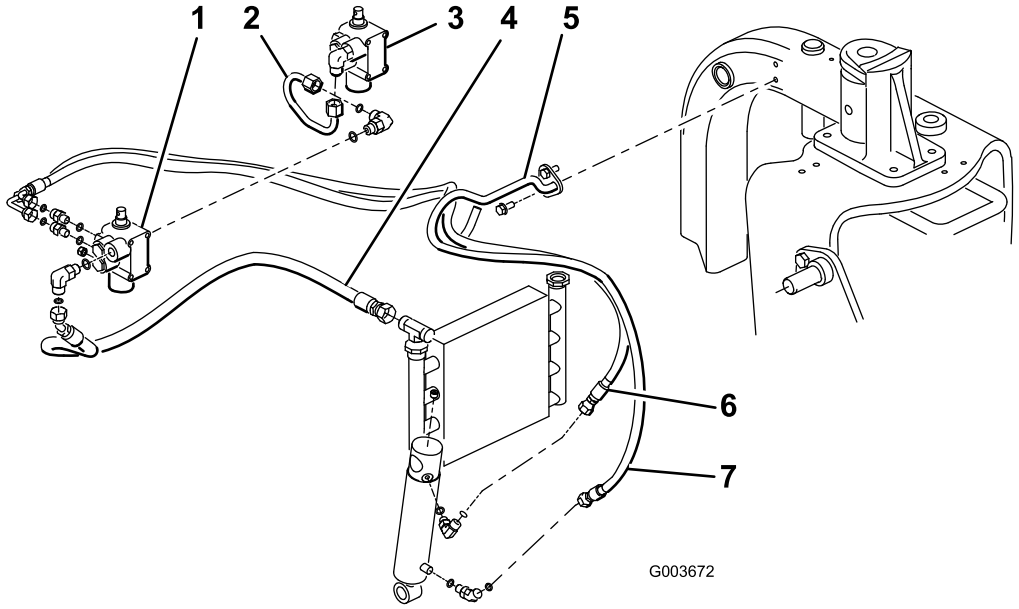

Kuva 14

1. Uusi venttiili
2. Putkikokoonpano, osanro 108-8447
3. Vanha venttiili
4. Hydrauliletku, osanro 108-8449
5. Letkunkannatin
6. Hydrauliletku, osanro 108-8453
7. Hydrauliletku, osanro 108-8454

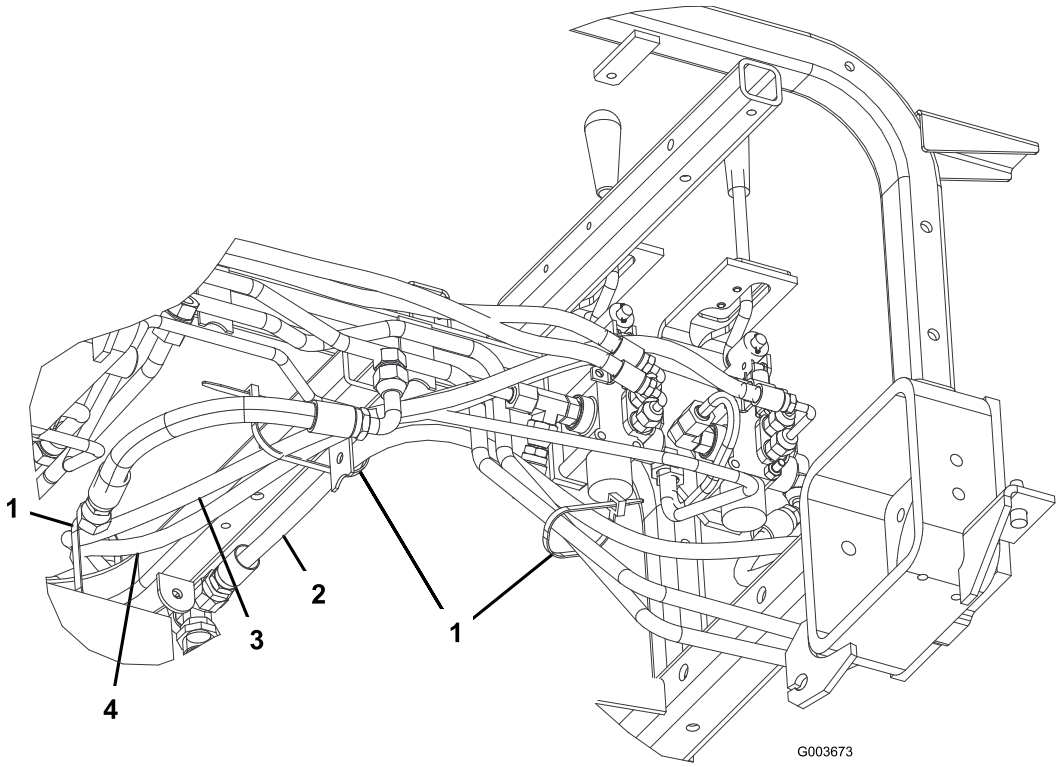

Kuva 15

1. Nippuside
2. Hydrauliletku, osanro 108-8449
3. Hydrauliletku, osanro 108-8453
4. Hydrauliletku, osanro 108-8454

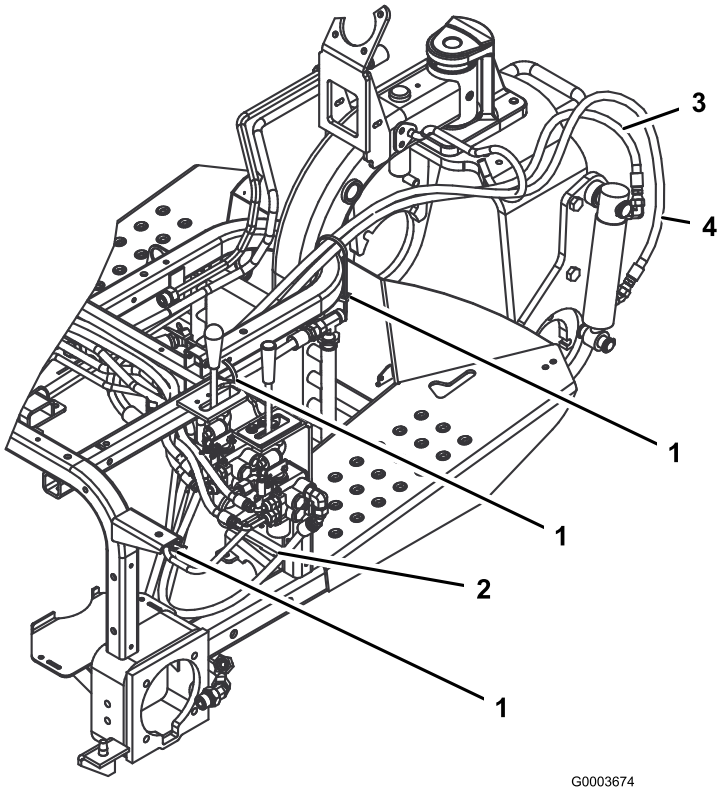

Kuva 16

1. Nippuside
2. Hydrauliletku, osanro 108-8449
3. Hydrauliletku, osanro 108-8453
4. Hydrauliletku, osanro 108-8454

7

Ohjauspaneelin ja vivun ohjainlevyn asennus

Vaiheeseen tarvittavat osat:

1	Vivun ohjainlevy
2	Laippakantaruuvi
2	Aluslaatta
1	Ohjauspaneelitarra
1	Ohjauspaneeli
1	Nuppi
3	Muovinen nippuside

Ohjeet

1. Asenna vivun ohjainlevy nostovivun päälle ja kiinnitä se löysästi runkoon kahdella laippakantaruuvilla ja aluslaatalla (Kuva 17).

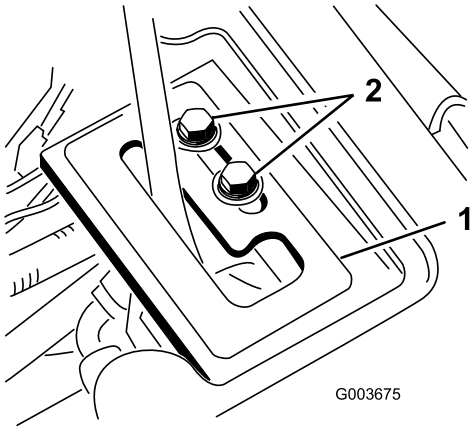

Kuva 17

1. Vivun ohjainlevy
2. Kiinnitysruuvit

2. Tarkista hydraulinesteen määrä ja lisää tarvittaessa.

Paineella suihkuava hydraulineste voi läpäistä ihon ja aiheuttaa vammoja.

- **Asiantuntevan lääkärin tulee leikata ihon alle joutunut neste muutaman tunnin sisällä. Jos näin ei tehdä, seurauksena saattaa olla kuolio.**
- **Pidä keho ja kädet kaukana vuotavista rei'istä ja suuttimista, joista suihkuaa korkeapaineista hydraulinestettä.**
- **Etsi hydraulinestevuotoja pahvin tai paperin avulla.**
- **Poista paine varovasti hydraulijärjestelmästä, ennen kuin huollat järjestelmää.**
- **Varmista, että kaikki hydrauliletkut ja -putket ovat hyvässä kunnossa ja että kaikki hydrauliputkien liittimet ovat tiukalla, ennen kuin lisäät järjestelmän painetta.**

3. Käynnistä ajoyksikön moottori ja tarkista liitokset.
4. Asenna pyörän suojapeite, keskimmäinen suojapeite ja konsoli. Älä asenna ohjauspaneelia tässä vaiheessa. Varmista, että letkut eivät ota kiinni suojapeitteisiin. Vie letkut uudelleen tarvittaessa. Suorita kohdan 1 suojapeitteen asennusvaiheet päinvastaisessa järjestyksessä.
5. Asenna takarengas ja poista tuet koneen alta. Kiristä pyöränmutterit momenttiin 61–75 Nm.

Moottorin on oltava käynnissä nostovarren pidätinlevyn lopullista säätöä varten. Kosketus liikkuviin osiin tai kuumiin pintoihin voi aiheuttaa tapaturman.

Pidä kädet, jalat, kasvot ja muut ruumiinosat etäällä pyörivistä osista, äänenvaimentimesta ja muista kuumista osista.

6. Kun moottori on käynnissä ja nostovipu **kellunta**-asennossa, liu'uta vivun ohjainlevyä, kunnes nostosylinteriä voidaan ojentaa ja vetää käsin (Kuva 17).
7. Lukitse säätö kiristämällä kumpikin nostovivun ohjainlevyn asennusruuvi (Kuva 17).
8. Irrota tuntilaskuri vanhasta ohjauspaneelista ja asenna uusi ohjauspaneeli.

9. Asenna uusi ohjauspaneeli ja kytke johto tuntilaskuriin.
10. Kiinnitä ohjauspaneeli aikaisemmin irrotetuilla kiinnikkeillä (Kuva 18).

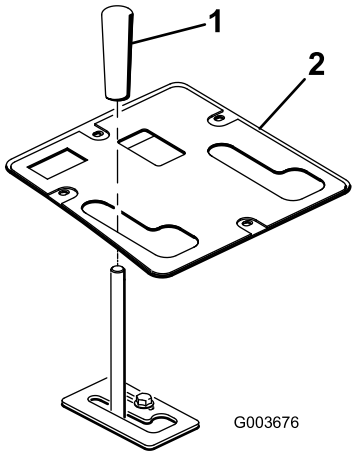

Kuva 18

1. Ohjauspaneeli
2. Nuppi

11. Asenna nuppi nostovipuun (Kuva 18).
12. Rasvaa etunostorunko. Katso voitelua käsittelevä osa.
13. Tarkista hydraulinesteen määrä ja lisää tarvittaessa.

8

Oppaiden lukeminen ja säilytys

Vaiheeseen tarvittavat osat:

1	*Asennusohjeet*
1	*Osaluettelo*

Ohjeet

1. Lue oppaat.
2. Pidä oppaat tallessa.

Käyttö

- Etunostorunko on tarkoitettu vain määrätyille lisälaitteille. Älä yritä asentaa taakse kiinnitettäväksi tarkoitettua lisälaitetta etunostorunkoon, sillä tämä voi vahingoittaa konetta.
- Laske etunostorunko työntämällä nostovipua eteenpäin.
- Laske etunostorunko kellumaan työntämällä nostovipua eteenpäin ja liu'uttamalla se pidäkkeeseen.
- Nosta etunostorunko vetämällä nostovipua taaksepäin.
- Tutustu laitteen turvallisen käytön ohjeisiin, ohjauslaitteisiin ja turvamerkintöihin.
- Pidä kädet ja jalat poissa liikkuvista osista ja kuumista pinnoista.

Kunnossapito

Nostorungon rasvaus

Etunostorungossa on viisi rasvanippaa (Kuva 19), jotka on voideltava säännöllisesti litiumpohjaisella yleisrasvalla nro 2. Jos konetta käytetään normaaleissa olosuhteissa, voitele kaikki laakerit ja holkit 100 käyttötunnin välein. Voitele laakerit ja holkit välittömästi **jokaisen** pesun jälkeen, luettelon mukaisesta huoltovälistä riippumatta.

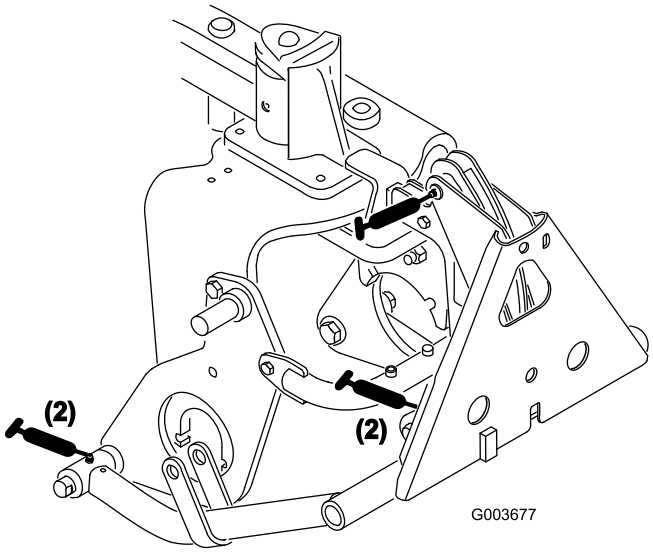

Kuva 19

Kaaviot

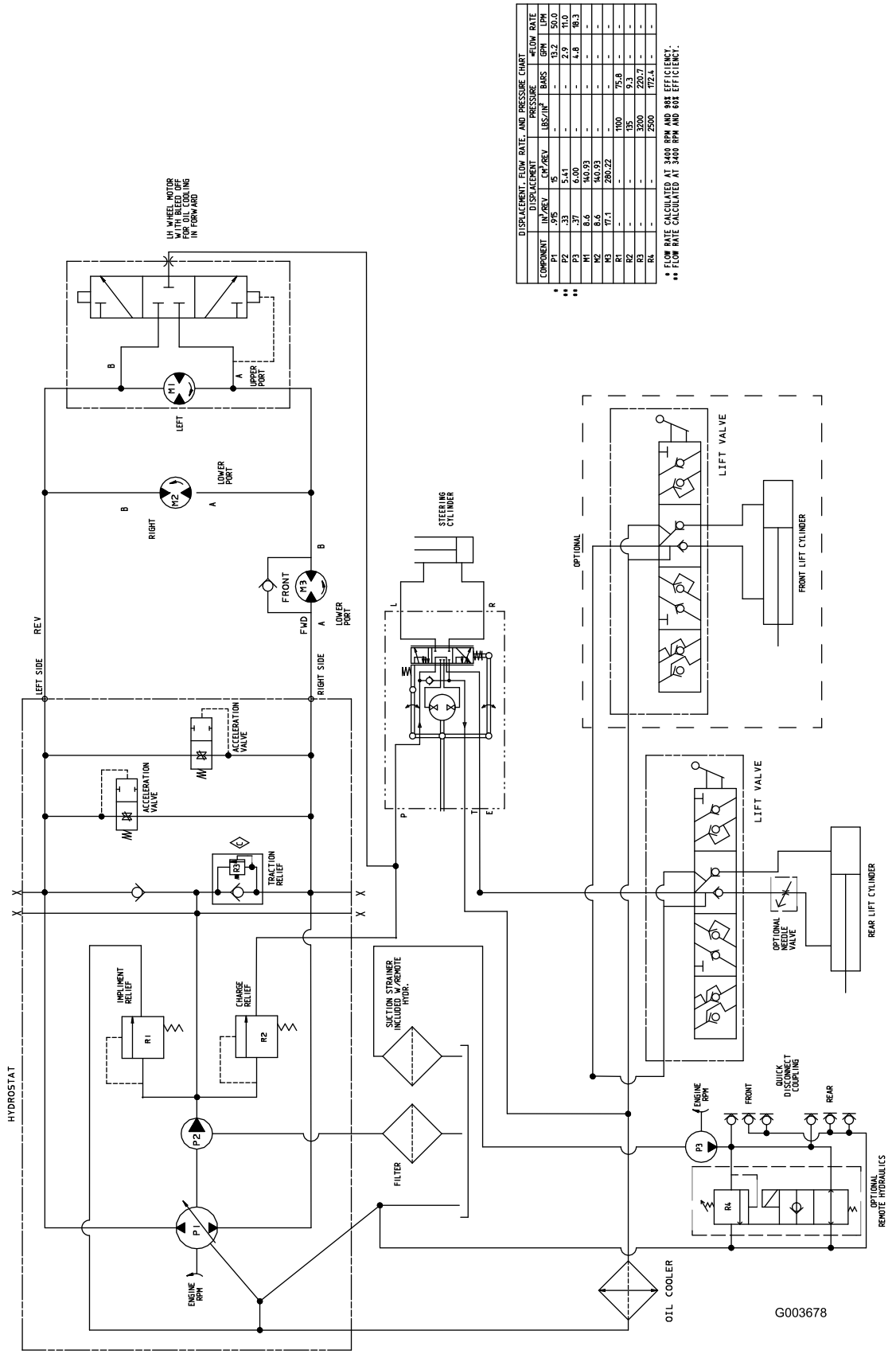

Hydraulikaavio (Rev. A)

Huomautuksia:

Huomautuksia:

Huomautuksia:

Toron yleinen kaupallisten tuotteiden takuu

Kahden vuoden rajoitettu takuu

Ehdot ja takuunalaiset tuotteet

Toro Company ja sen sisaryhtiö Toro Warranty Company antavat yhteisen sopimuksensa mukaisesti tälle Toron kaupalliselle tuotteelle (”tuote”) kahden vuoden tai 1500 käyttötunnin* (sen mukaan, kumpi saavutetaan ensin) materiaali– ja valmistusvirhetakuun. Jos takuuehdot täyttyvät, korjaamme tuotteen veloituksetta. Tähän sisältyy vianmääritys, työ, osat ja kuljetus. Tämä takuu alkaa sinä päivämääränä, jolloin tuote toimitetaan alkuperäiselle ostajalle.

* Koskee tuotteita, joissa on tuntilaskuri

Takuuhuollon ohjeet

Ostajan vastuulla on ilmoittaa heti tuotteen maahantuojalle tai valtuutetulle jälleenmyyjälle, jolta tuote on ostettu, kun hän uskoo tuotteessa olevan takuunalaisen vian.

Maahantuojien ja jälleenmyyjien yhteystietoja sekä tietoja takuuseen liittyvistä oikeuksista ja vastuista saa ottamalla yhteyden:

Toro Commercial Products Service Department
Toro Warranty Company
8111 Lyndale Avenue South
Bloomington, MN 55420-1196
952 888 8801 tai 800 982 2740
Sähköpostiosoite: commercial.service@toro.com

Omistajan vastuut

Tuotteen omistajan vastuulla on huolehtia käyttöoppaassa esitetyistä huolloista ja säädöistä. Vaadittavien huoltojen ja säätöjen laiminlyönti voi johtaa takuuvaatimuksen hylkäämiseen.

Takuun ulkopuoliset kohteet ja viat

Kaikki takuuaikana ilmenevät tuoteviat ja häiriöt eivät ole valmistus– tai materiaalivirheitä. Tämä takuu ei kata seuraavia:

- Tuoteviat, jotka aiheutuvat muiden kuin Toron varaosien käytöstä tai ylimääräisten, muutettujen tai hyväksymättömien lisävarusteiden asennuksesta ja käytöstä
- Tuoteviat, jotka johtuvat vaadittujen huoltojen tai säätöjen laiminlyönnistä
- Tuoteviat, jotka johtuvat tuotteen liian rajusta, huolimattomasta tai piittaamattomasta käytöstä
- Kuluvat osat, ellei niitä havaita viallisiksi. Tuotteen normaalissa käytössä kuluvia osia ovat esimerkiksi terät, kelat, kiinteät terät, piikit, sytytystulpat, kieppupyörät, renkaat, suodattimet, hihnat ja tietyt ruiskuttimen osat, kuten kalvot, suuttimet ja sulkuventtiilit jne.
- Ulkopuolisen tekijän aiheuttamat viat. Ulkopuolisina tekijöinä pidetään esimerkiksi säätä, varastointimenetelmiä, likaantumista, hyväksymättömien jäähdytysnesteiden, voiteluaineiden, lisäaineiden tai kemikaalien yms. käyttöä.
- Normaali kuluminen. Normaali kuluminen kattaa esimerkiksi istuinten vaurioitumisen kulumisen tai hankaamisen seurauksena, maalipintojen kulumisen, naarmuuntuneet tarrat tai ikkunat jne.

Osat

Vaadittavan huollon mukaisesti vaihdettavat osat kuuluvat takuun piiriin niiden määritettyyn vaihtoajankohtaan asti.

Tämän takuun mukaisesti vaihdetut osat siirtyvät Toron omistukseen. Toro tekee lopullisen päätöksen siitä, korjataanko osa tai kokoonpano vai vaihdetaanko se. Toro saattaa käyttää tehtaan kunnostamia osia uusien osien sijaan joissakin takuukorjauksissa.

Yleiset ehdot

Tämä takuu oikeuttaa ainoastaan valtuutetun Toro–maahantuojan tai –jälleenmyyjän tekemään korjaukseen.

Toro Company ja Toro Warranty Company eivät ole vastuussa epäsuorista, satunnaisista tai välillisistä vahingoista, jotka liittyvät tämän takuun kattamiin Toro–tuotteisiin. Tällaisia vahinkoja voivat olla esimerkiksi korvaavan tuotteen tai huollon hankkimiseen liittyvät kustannukset kohtuullisten vikajaksojen aikana tai kustannukset, jotka aiheutuvat siitä, että tuote ei ole käytettävissä takuuhuollon aikana. Alla esitetty päästötakuu, jos se on sovellettavissa, on ainoa nimenomainen takuu. Kaikki hiljaiset takuut tuotteen sopivuudesta kauppatavaraksi tai tiettyyn tarkoitukseen ovat voimassa vain tämän nimenomaisen takuun ajan.

Joissakin osavaltioissa ei sallita satunnaisten tai välillisten vahinkojen poissulkemista tai hiljaisen takuun kestoon liittyviä rajoituksia, joten yllä mainitut poikkeukset ja rajoitukset eivät välttämättä koske kaikkia ostajia.

Tämä takuu antaa ostajalle tiettyjä laillisia oikeuksia. Ostajalla voi olla myös muita oikeuksia, jotka vaihtelevat osavaltioittain.

Moottorin takuuta koskeva huomautus: Tuotteen päästöjen rajoitusjärjestelmä saattaa kuulua erillisen takuun piiriin Yhdysvaltojen Environmental Protection Agencyn EPA:n ja/tai California Air Resources Boardin CARB:n vaatimusten mukaisesti. Yllä mainitut tuntirajoitukset eivät koske päästöjen rajoitusjärjestelmän takuuta. Lisätietoja on käyttöoppaassa olevassa moottorin päästöjärjestelmän takuulauselmassa (Engine Emission Control Warranty Statement) tai moottorin valmistajan oppaissa.

Muut maat kuin Yhdysvallat ja Kanada

Asiakkaat, jotka ovat ostaneet Yhdysvalloista tai Kanadasta maahantuotuja Toro–tuotteita, saavat maansa, maakuntansa tai osavaltionsa mukaiset takuuehdot Toro–jälleenmyyjältä. Jos Toro–jälleenmyyjä ei pysty jostain syystä toimittamaan takuuehtoja, on otettava yhteys Toro–maahantuojaan. Jos siitäkään ei ole apua, on otettava yhteys Toro Warranty Companyyn.

Osanro 374-0130 Laitos A