Form No. 3359-880 Rev A

48 cm Recycler®-plæneklipper

Modelnr. 20817—Serienr. 280000001 og derover

Betjeningsvejledning

Indledning

Læs denne vejledning omhyggeligt, så du kan lære at betjene og vedligeholde produktet korrekt samt undgå person og produktskade. Det er dit ansvar at betjene produktet korrekt og sikkert.

Du kan kontakte Toro direkte på www.Toro.com for at få oplysninger om produkter og tilbehør, hjælp til at finde en forhandler og for at registrere dit produkt.

Når du har brug for service, originale Toro-dele eller yderligere oplysninger, bedes du kontakte en autoriseret serviceforhandler eller Toro kundeservice samt have produktets model- og serienummer parat. Figur 1 viser model- og serienummerets placering på produktet.

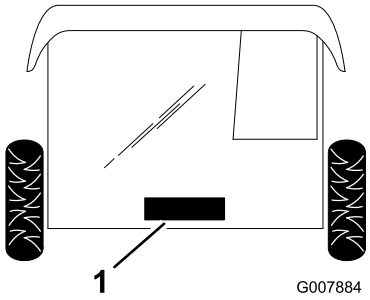

Figur 1
Under bagdøren

1. Model- og serienummerplade

Skriv produktets model- og serienummer på linjerne herunder.

Modelnr. _____

Serienr. _____

Denne manual advarer dig om mulige farer og giver dig særlige sikkerhedsoplysninger ved hjælp af advarselssymbolet (Figur 2), der angiver en fare, der kan forårsage alvorlig personskade eller død, hvis du ikke følger de anbefalede forholdsregler.



Figur 2

1. Advarselssymbol

Denne betjeningsvejledning bruger to ord til at fremhæve oplysninger. **Vigtigt** henleder opmærksomheden på særlige mekaniske oplysninger, og **Bemærk** angiver generel information, som det er værd at lægge særligt mærke til.

For så vidt angår modeller med et angivet antal hestekræfter er motorens nominelle bruttohestekræfter fastsat af motorfabrikanten på et laboratorium i henhold til SAE J1940. På grund af de ændringer, der er foretaget for at overholde diverse sikkerheds-, emissions- og driftskrav, vil motorerne på denne plæneklippertype reelt have betydeligt færre hestekræfter.

Sikkerhed

Ukorrekt brug eller vedligeholdelse af denne plæneklipper kan medføre personskade. Følg disse sikkerhedsanvisninger for at mindske risikoen for at komme til skade.

Toro har konstrueret og afprøvet denne plæneklipper med henblik på, at den skulle være rimeligt sikker at bruge, men hvis følgende anvisninger ikke følges, kan det medføre personskade.

Med henblik på at sikre maksimal sikkerhed, bedste ydeevne og opnå viden om produktet er det af afgørende betydning, at du og enhver anden, der betjener plæneklipperen, læser og forstår indholdet i denne vejledning, før motoren overhovedet startes. Vær især opmærksom på advarselssymbolet (Figur 2), som betyder Forsigtig, Advarsel eller Fare – "personlig sikkerhedsanvisning". Læs og forstå denne anvisning, fordi den har med sikkerhed at gøre. Hvis anvisningen ikke overholdes, kan det medføre personskade.

© 2008—The Toro® Company
8111 Lyndale Avenue South
Bloomington, MN 55420

Registrer dit produkt på www.Toro.com.

CE

Oversættelse af original (DA)
Trykt i USA
Alle rettigheder forbeholdes

Generelt om sikkerhed og plæneklippere

Følgende anvisninger er justeret, så de overholder standarden EN 836.

Denne plæneklipper er i stand til at afskære hænder og fødder samt udslynge genstande. Hvis følgende sikkerhedsanvisninger ikke følges, kan det medføre alvorlig personskade eller død.

Uddannelse

- Læs anvisningerne omhyggeligt. Lær betjeningsanordningerne og udstyrets korrekte brug at kende.
- Lad aldrig børn eller andre personer, der ikke kender denne vejledning, bruge plæneklipperen. Der kan være nationale bestemmelser, der sætter grænser for brugerens alder.
- Husk, at operatøren eller brugeren er ansvarlig for ulykker eller farer, der måtte ramme andre mennesker eller deres ejendom.
- Forstå forklaringerne på alle piktogrammer, der er brugt på plæneklipperen eller i vejledningerne.

Benzin

ADVARSEL – Benzin er meget brandfarlig. Træf følgende forholdsregler:

- Opbevar brændstof i beholdere, der er specielt konstrueret til formålet.
- Påfyld kun brændstof udendørs. Der må ikke ryges under påfyldning af brændstof.
- Fyld brændstof på, før du starter motoren. Fjern aldrig dækslet til brændstoftanken, og påfyld aldrig benzin, mens motoren kører, eller når motoren er varm.
- Hvis du spilder benzin, skal du ikke forsøge at starte motoren men flytte plæneklipperen væk fra det sted, hvor brændstoffet er spildt, og undgå at foretage dig noget, der kan antænde benzindampene, før de er spredt.
- Sæt alle dæksler til brændstoftank og beholdere forsvarligt på igen.

Forberedelser

- Bær altid svært fodtøj og lange benklæder, når du klipper græs. Betjen ikke udstyret, når du går med bare fødder eller med åbne sandaler.
- Undersøg nøje området, hvor udstyret skal anvendes, og fjern alle sten, pinde, ledninger, ben og andre fremmedlegemer.
- Foretag altid en visuel undersøgelse før start for at kontrollere, at afskærmninger og sikkerhedsanordninger som f.eks. deflektorer og/eller græsfang er på plads og fungerer korrekt.
- Før brug skal du altid se efter, om kniven, knivboltene og skæreknivenheden er slidte eller beskadigede. Udskift slidte eller beskadigede knive og bolte sætvis for at bevare afbalanceringen.

Start

- Udkobl alle kniv- og drivkoblinger og sæt plæneklipperen i frigear, før du starter motoren.
- Du skal ikke vippe plæneklipperen, når du starter benzinmotoren eller elmotoren, medmindre den skal vippes for at kunne startes. I så fald skal du ikke vippe den mere end højst nødvendigt, og du skal kun hæve den del, der vender væk fra operatørsiden.
- Start forsigtigt benzinmotoren eller elmotoren som beskrevet i vejledningen, og hold fødderne på god afstand af kniven(e) og ikke foran udblæsningsrøret.

Betjening

- Klip aldrig græs, når der er mennesker, især børn, eller husdyr i nærheden.
- Klip kun græs i dagslys eller i godt, kunstigt lys.
- Vær opmærksom på huller i terrænet samt andre skjulte risici.
- Anbring ikke hænder og fødder i nærheden af eller under roterende dele. Hold dig altid på afstand af udblæsningsåbningen.
- Løft og bær aldrig en plæneklipper, mens motoren kører.
- Vær ekstra forsigtig, når du bakker eller trækker en håndplæneklipper imod dig.
- Gå, løb aldrig.
- Skråninger:
  - Anvend ikke maskinen på meget stejle skrænter.
  - Vær ekstra forsigtig på skråninger.
  - Klip græsset på tværs af skråninger, aldrig op og ned ad dem, og vær ekstra forsigtig, når du vender på skråninger.
  - Vær altid sikker på, at du har et godt fodfæste på skråninger.
- Stop kniven, hvis det er nødvendigt at vippe plæneklipperen for at passere arealer, hvor der ikke er græs, samt når plæneklipperen transporteres til og fra det areal, hvor du skal slå græs.
- Betjen ikke motoren i et indelukket område, hvor der kan samle sig farlige kuliltedampe.

- Stop motoren
  - når du forlader plæneklipperen.
  - før du fylder brændstof på.
  - før græsfanget fjernes.
  - før du foretager højdejusteringer, medmindre justeringen kan foretages fra førersædet.
- Stop motoren, og frakobl tændrørskablet
  - før du fjerner tilstopninger eller renser en tilstoppet udblæsning.
  - før du efterser, rengør eller arbejder på plæneklipperen.
  - efter at du har ramt et fremmedlegeme, skal du efterse plæneklipperen for skader og udbedre disse, før du starter og betjener plæneklipperen igen.
  - hvis plæneklipperen begynder at ryste unormalt (undersøg årsagen med det samme).
- Hold øje med trafikken, når du krydser eller kører i nærheden af veje.

Vedligeholdelse og opbevaring

- Hold alle møtrikker, bolte og skruer tilspændte for at sikre, at udstyret er i sikker driftsmæssig stand.
- Brug ikke højtryksrensningsudstyr på maskinen.
- Opbevar aldrig udstyret med benzin i tanken og i en bygning, hvor dampe kan komme i kontakt med åben ild eller gnister.
- Lad motoren køle af, før du opbevarer maskinen på et lukket sted.
- Mindsk brandfaren ved at holde motoren, lydpotten, batterirummet og benzinopbevaringsområdet fri for græs, blade eller for meget fedt.
- Efterse græsfangets komponenter og udblæsningsskærmen hyppigt, og udskift dem med producentens anbefalede dele, når det er nødvendigt.
- Udskift af sikkerhedsmæssige årsager slidte eller beskadigede dele.
- Udskift defekte lydpotter.
- Hvis brændstoftanken skal tømmes, skal dette foregå udendørs.
- Lav ikke om på motorens regulatorindstillinger, og kør ikke motoren ved for høj hastighed. Brug af motoren med for høje omdrejningstal kan øge risikoen for personskade.
- I forbindelse med plæneklippere med flere knive skal du være forsigtig, da blot én roterende kniv kan få de øvrige knive til at rotere.
- Vær forsigtig, når du justerer plæneklipperen, så du ikke får fingrene ind mellem den roterende kniv og plæneklipperens faste dele.
- **Køb kun ægte Toro-reservedele og -tilbehør for at sikre den bedste ydeevne og sikkerhed. Anvend ikke dele, der er mærket *passer til*; de kan udgøre en sikkerhedsrisiko.**

Lydtryk

Denne enhed har et maksimalt lydtryk ved operatørens øre på 84 dBA, baseret på målinger af identiske maskiner i henhold til standarderne EN 836 og ISO 11201.

Lydeffekt

Denne enhed har et garanteret lydeffektniveau på 98 dBA, baseret på målinger af identiske maskiner i henhold til standarden ISO 11094.

Vibration, hænder/arme

Maskinen overstiger ikke et vibrationsniveau for hænder/arme på 7,4 m/s^2, baseret på målinger af identiske maskiner i henhold til standarderne EN 836 og EN 1033.

Sikkerheds- og instruktionsmærkater

Vigtigt: **Sikkerheds- og instruktionsmærkaterne er placeret tæt på potentielle risikoområder. Udskift beskadigede mærkater.**

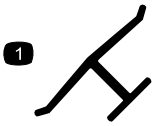

Producentens mærke

1. Indikerer, at kniven er identificeret som en reservedel fra producenten af originalmaskinen.

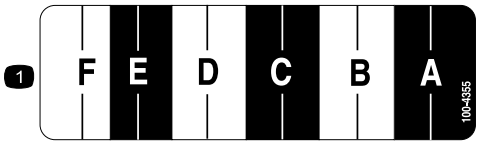

100-4355

1. Indstilling af klippehøjden

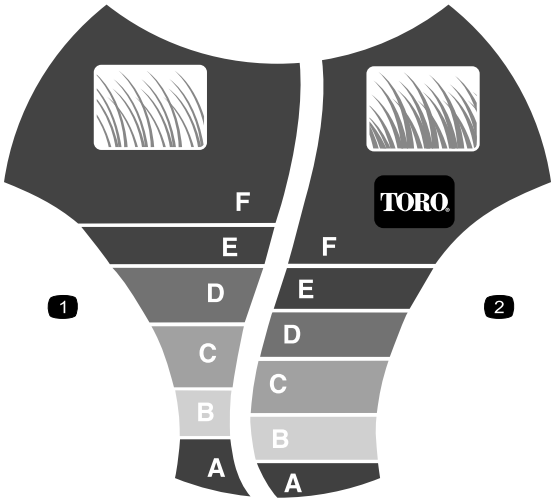

100-9114

1. Klippehøjde – tyndt/normalt græs
2. Klippehøjde – frodigt græs

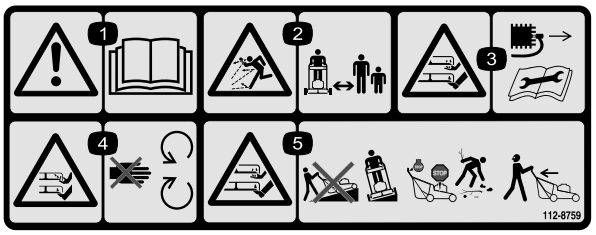

112-8759

1. Advarsel – læs *Betjeningsvejledningen.*
2. Fare for udslyngede genstande – hold sikker afstand til maskinen.
3. Risiko for skæring/amputation af hænder eller fødder, plæneklipperkniv – tag tændrørskablet af tændrøret, og læs instruktionerne, før der udføres service eller vedligeholdelsesarbejde.
4. Fare for at skære sig/amputation af hænder eller fødder med plæneklipperens kniv – hold afstand til bevægelige dele.
5. Fare for at skære sig/amputation af hænder eller fødder med plæneklipperens kniv – klip ikke op og ned ad skråninger, men på tværs. Stop motoren, før du forlader betjeningspositionen, og se bagud, når du bakker.

Opsætning

Løsdele

Brug skemaet herunder til at kontrollere, at alle dele er blevet leveret.

Fremgangsmåde	Beskrivelse	Antal	Anvendelse
1.	Kræver ingen dele	–	Tag plæneklipperen ud af emballagen.
2.	Kræver ingen dele	–	Monter af håndtaget.
3.	Kræver ingen dele	–	Installation af snorstarter.
4.	Kræver ingen dele	–	Juster håndtagets højde.
5.	Kræver ingen dele	–	Samling af græsposen.
6.	Kræver ingen dele	–	Påfyld motorolie.

Bemærk: Determine the left and right sides of the machine from the normal operating position.

1. Udpakning af plæneklipperen

Fremgangsmåde

1. Tag forsigtigt plæneklipperen ud af kassen.

Hvis du sammen- eller udfolder håndtaget forkert, kan et eller flere af kablerne blive klemt, strakt eller beskadiget. Ethvert klemt, strakt eller beskadiget kabel kan forårsage driftsfejl, som medfører en usikker driftstilstand.

- **Sørg for, at kablerne ikke bliver klemt, strakt eller beskadiget.**
- **Håndter kablerne med omhu, når du folder håndtaget sammen eller ud.**
- **Brug ikke plæneklipperen, hvis et eller flere af kablerne er klemt, strakt eller beskadiget. Kontakt en autoriseret forhandler.**

2. Læg det øverste håndtag på jorden bag plæneklipperen med håndtagsmærkaten vendende opad.

2. Montering af håndtaget

Fremgangsmåde

1. Løsn grebene til justering af håndtagets højde, og drej det nederste håndtag mod plæneklipperens bagende, indtil det falder på plads i en af håndtagets højdeindstillinger som vist i Figur 3. Se afsnittet Justering af håndtagets højde for at indstille håndtagets højde.

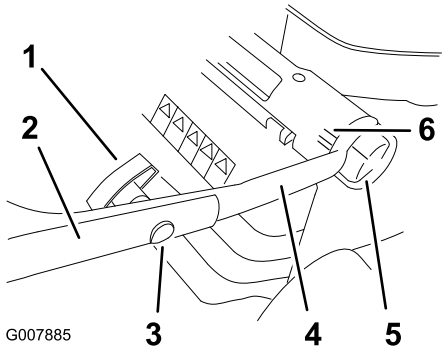

Figur 3

1. Håndtagsknap
2. Øverste del af håndtaget
3. Bolt med linsehoved
4. Nederste del af håndtaget
5. Knap til justering af håndtagets højde (2)
6. Indstillinger af håndtagets højde

2. Fjern håndtagsknapperne og boltene med linsehoveder fra den øverste del af håndtaget.
3. Monter den øverste del af håndtaget på den nederste del af håndtaget med boltene med linsehoveder og de håndtagsknapper, der er vist i Figur 3. **Stram håndtagsknapperne forsvarligt.**

   Bemærk: Sørg for, at kablerne føres som vist i Figur 4.

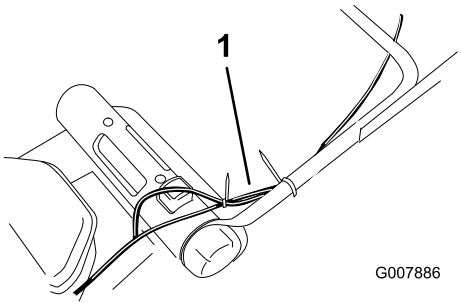

Figur 4

1. Kabler

3. Montering af startsnoren

Fremgangsmåde

Træk startsnoren gennem snorestyret på håndtaget (Figur 5).

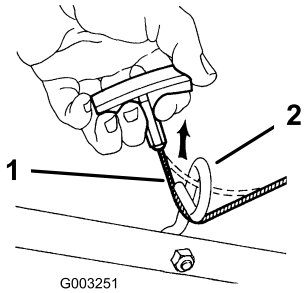

Figur 5

1. Startsnor
2. Snorestyr

4. Justering af håndtagets højde

Fremgangsmåde

Håndtaget kan indstilles til tre højder: høj, mellem og lav (Figur 3). Indstil håndtaget i den højde, der passer bedst til dig.

1. Løsn knapperne til justering af håndtagets højde.
2. Indstil håndtaget til den ønskede position.
3. Stram knapperne til justering af håndtagets højde.

5. Montering af græsposen

Fremgangsmåde

1. Fastgør græsposens to sidekanaler til græsposerammen som vist i Figur 6.

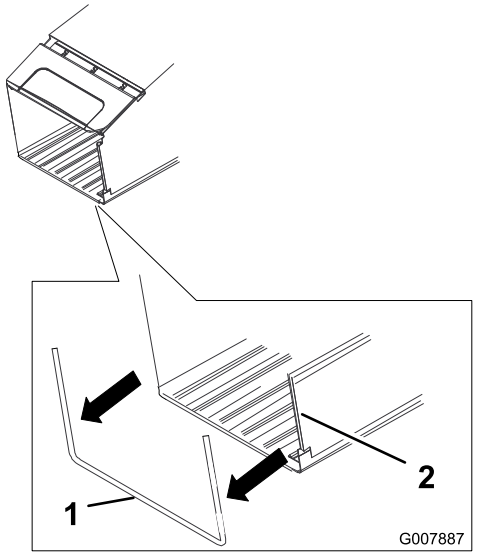

Figur 6

1. Græsposeramme
2. Sidekanal

Bemærk: Start i den ene ende af kanalen, og sæt den fast på rammen.

2. Sørg for, at posens sider sidder **inden for** poserammen som vist i (Figur 7).

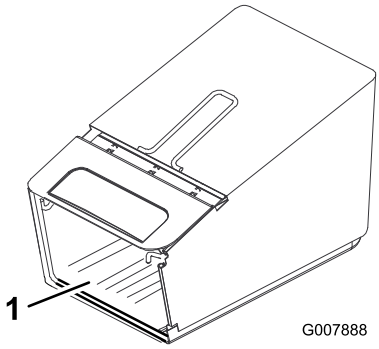

Figur 7

1. Posens bund

6. Påfyldning af motorolie

Fremgangsmåde

Vigtigt: Plæneklipperen leveres ikke med motorolie påfyldt.

1. Tag målepinden ud (Figur 8).

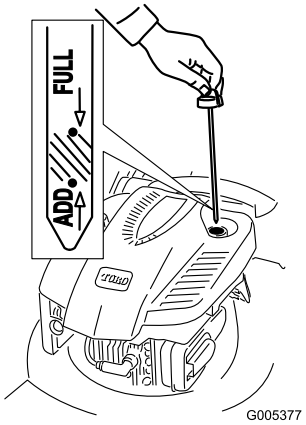

Figur 8

2. Hæld**langsomt** olie i oliepåfyldningsrøret, indtil oliestanden når op til mærket **Full** på målepinden (Figur 8). **Fyld ikke for meget på.** (Påfyld maks.: 0,59 l, type: SAE 30 selvrensende olie med API-serviceklassifikation SF, SG, SH, SJ, SL eller højere.)
3. Sæt målepinden helt i.

Vigtigt: ***Skift motorolien efter de første 5 driftstimer*****, skift den derefter en gang om året. Se Skift af motorolien.**

Produktoversigt

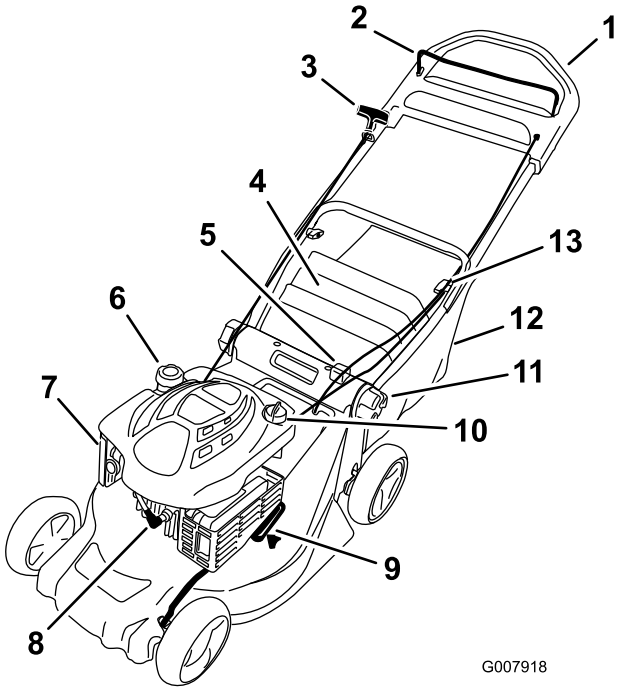

Figur 9

1.	Øverste håndtag	8.	Tændrør
2.	Bøjle til knivens kraftudtag	9.	Indstilling af klippehøjden
3.	Tilbageslagsstarthåndtag	10.	Oliepåfyldning/målepind
4.	Bagdør	11.	Knap til justering af håndtagets højde (2)
5.	Knap til klippehøjdejustering	12.	Græspose
6.	Brændstofdæksel	13.	Håndtagsknap (2)
7.	Luftfilter		

Betjening

Bemærk: Determine the left and right sides of the machine from the normal operating position.

Før du klipper, skal du hver gang sikre dig, at selvkørselsdrevet og bøjlen til knivens kraftudtag fungerer korrekt. Når du løsner bøjlen til knivens kraftudtag, bør motoren og selvkørselsdrevet standse. Kontakt en autoriseret serviceforhandler, hvis de ikke standser.

Opfyldning af brændstoftanken

Benzin er ekstremt brandfarlig og eksplosiv. En brand eller eksplosion forårsaget af benzin kan give dig eller andre forbrændinger.

- **For at forhindre at benzinen bliver antændt af en statisk elektricitetsudladning skal beholderen og/eller plæneklipperen placeres direkte på jorden, før tanken fyldes, ikke i et køretøj eller på en anden genstand.**
- **Fyld tanken udendørs, mens motoren er kold. Tør eventuel spildt benzin op.**
- **Håndter ikke benzin, mens du ryger eller i nærheden af åben ild eller gnister.**
- **Opbevar benzin i en godkendt brændstofbeholder og utilgængeligt for børn.**

Fyld brændstoftanken med frisk, blyfri, almindelig benzin fra en af de større benzinselskabers tankstationer (Figur 10).

Vigtigt: For at mindske evt. startproblemer skal du komme brændstofstabilisator i benzinen hele sæsonen. Den skal blandes med benzin, der ikke er mere end 30 dage gammel.

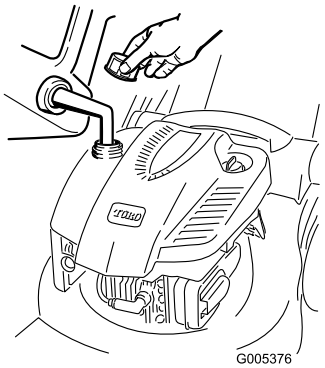

Figur 10

Kontrol af motoroliestanden

Eftersynsinterval: Hver anvendelse eller dagligt—Kontroller motoroliestanden.

1. Tag målepinden ud, tør den af, og sæt den helt i igen (Figur 11).

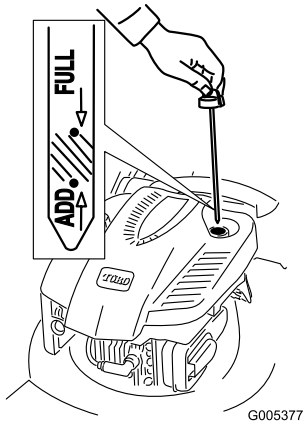

Figur 11

2. Tag målepinden ud, og kontroller oliestanden (Figur 11). Hvis oliestanden er under mærket **Add** (påfyld) på målepinden, skal du **langsomt** hælde olie i påfyldningsrøret, indtil oliestanden når op til mærket **Full** (fuld) på oliepinden. **Fyld ikke for meget på.** (Påfyld maks.: 0,59 l, type: SAE 30 selvrensende olie med API-serviceklassifikation SF, SG, SH, SJ, SL eller højere.)
3. Sæt målepinden i.

Start af motoren

1. Hold bøjlen til knivens kraftudtag helt op mod håndtaget (Figur 12).

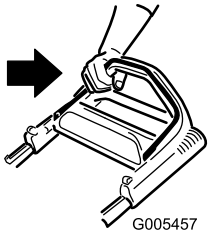

Figur 12

2. Træk i tilbageslagsstarteren (Figur 13).

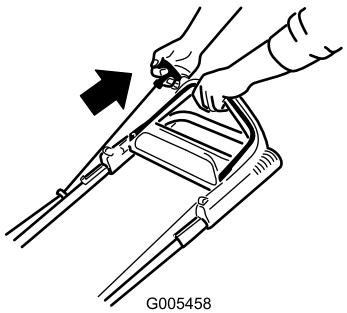

Figur 13

Bemærk: Hvis plæneklipperen stadig ikke starter, bedes du kontakte en autoriseret serviceforhandler.

Brug af selvkørselsdrevet

Du betjener selvkørselsdrevet ved ganske enkelt at gå med hænderne på det øverste håndtag og albuerne langs siden af kroppen. Så holder plæneklipperen automatisk trit med dig (Figur 14).

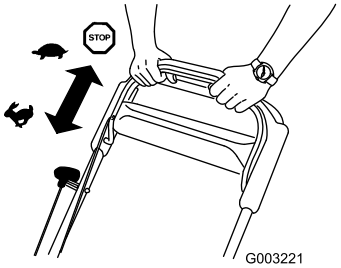

Figur 14

Standsning af motoren

Slip bøjlen til knivens kraftudtag (Figur 15).

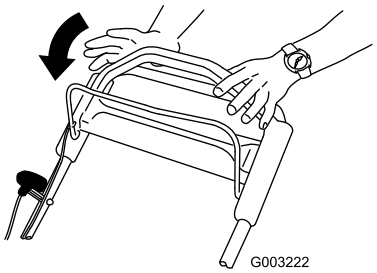

Figur 15

Vigtigt: Når du slipper bøjlen til knivens kraftudtag, skal såvel motoren som kniven standse inden 3 sekunder. Hvis de ikke standser, som de skal, bør du straks holde op med at bruge plæneklipperen og kontakte en autoriseret serviceforhandler.

Justering af klippehøjden

SmartWheel® har to klippeskalaer – tyndt/normalt græs og frodigt græs – for at sikre den bedste klippehøjdeindstilling til alle klippeforhold (Figur 16).

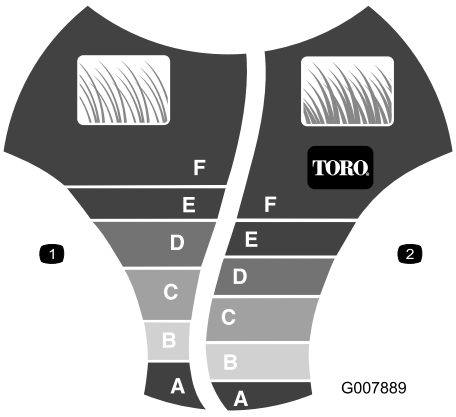

Figur 16

1. Klippehøjde – tyndt/normalt græs
2. Klippehøjde – frodigt græs

Brug skalaen tyndt/normalt græs i den varme sommersæson til de fleste af dine klippeopgaver. Skalaen frodig er til tykt, fugtigt og saftigt græs, der oftest vokser om foråret.

Toro anbefaler følgende:

- Klip græs med indstillingerne D, E eller F, eller hold græsset i en højde på 5 til 8 cm.
- Klip ikke i indstillingen D, medmindre græsset er tyndt, eller det er sent på efteråret, hvor græsset begynder at vokse langsommere. Når du klipper

langt græs, skal du bruge en højere indstilling af klippehøjden og gå langsommere; derefter kan du igen klippe græsset ved en normal indstilling. Hvis du klipper græs, når det er for langt, kan plæneklipperen blive tilstoppet og forårsage, at motoren sætter ud.

Bemærk: SmartWheel udregner den korrekte indstilling for at sikre, at du højst klipper en tredjedel af græsstrået (Figur 16).

1. Stop motoren, og vent, til alle bevægelige dele er standset.
2. Kør plæneklipperen ud på græsplænen; stands plæneklipperen, når SmartWheel-konstruktionen er opretstående (Figur 16).
3. Brug SmartWheel-konstruktionen til at sammenligne græsstråenes spidser med bogstaverne på hjulet. Det bogstav på SmartWheel, som passer til græsstråenes spidser, er den rette klippehøjde.
4. Tryk nedad på knappen til klippehøjdejustering, og hold håndtaget til justering af klippehøjden, så klippehøjden kan justeres opad eller nedad (Figur 17).

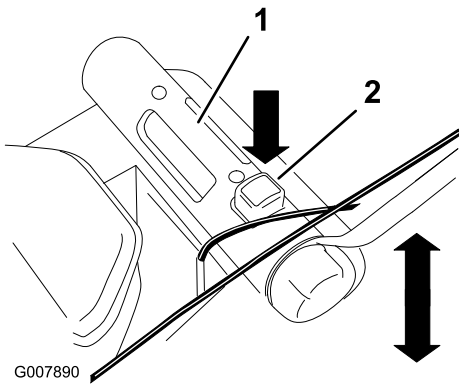

Figur 17

1. Håndtag til justering af klippehøjden
2. Knap til klippehøjdejustering

5. Løft håndtaget op, eller tryk det ned, og brug pilen og indstillingen af klippehøjden på forbindelsesstangen til at indstille plæneklipperen til den ønskede klippehøjde (Figur 18).

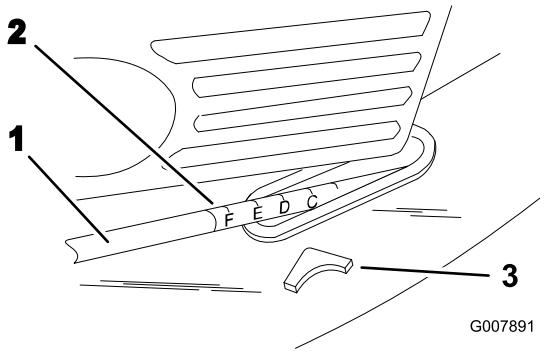

Figur 18

1. Forbindelsesstang
2. Indstilling af klippehøjden
3. Pil

Brug af græsposen

Du kan af og til få brug for at anvende græsposen til at fylde frodigt græs eller indsamle blade i.

Montering af græsposen

1. Stop motoren, og vent, til alle bevægelige dele er standset.
2. Åbn bagdøren, og hold den åben.
3. Fjern genbrugsdækslet (Figur 19).

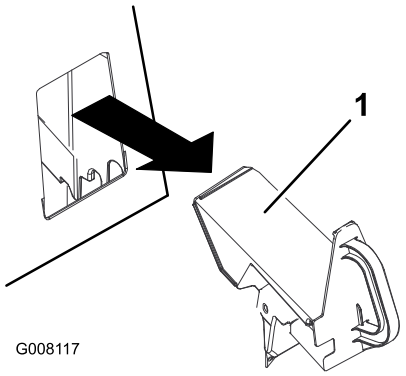

Figur 19

1. Genbrugsdæksel

4. Sæt græsposerammens tapper på krogene som vist i Figur 20.

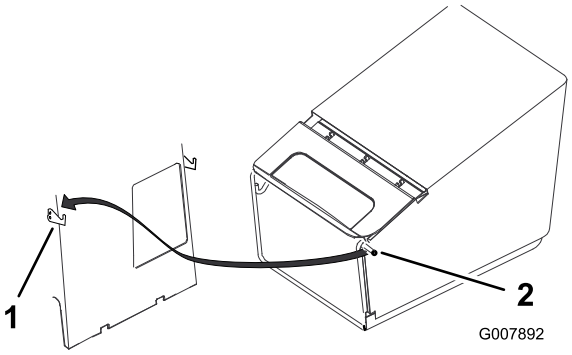

Figur 20

1. Krog (2)
2. Tap på græsposeramme (2)

5. Slip bagdøren.

Klipning med græsposen

En slidt græspose kan medføre, at affald slynges i retning af operatøren eller omkringstående, hvilket kan forårsage alvorlig personskade eller død.

Efterse græsposen hyppigt. Monter en ny Toro-græspose, hvis den er beskadiget.

Afmontering af græsposen

1. Stop motoren, og vent, til alle bevægelige dele er standset.

Hvis bagdøren ikke lukker helt, kan plæneklipperen udslynge genstande, hvilket kan forårsage alvorlig personskade eller død.

Hvis du ikke kan lukke bagdøren, fordi udledningsområdet er tilstoppet med afskåret græs, skal du stoppe motoren, vente på, at alle bevægelige dele standser og fjerne det afklippede græs (med en pind, ikke med hånden), indtil bagdøren lukkes helt.

2. Åbn bagdøren, og hold den åben.
3. Løft græsposerammens tapper ud af krogene og åbningen.

Montering af genbrugsdækslet

1. Stop motoren, og vent, til alle bevægelige dele er standset.
2. Åbn bagdøren, og hold den åben.
3. Sæt genbrugsdækslet på åbningen som vist i Figur 21.

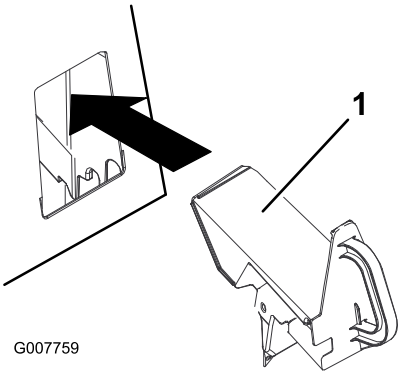

Figur 21

1. Genbrugsdæksel

4. Slip bagdøren.

Bagudkastning af afklippet græs

Du kan af og til få brug for at klippe græsplænen uden græsposen eller genbrugsdækslet, når græsset er for langt til at blive fyldt i posen.

Fjern genbrugsdækslet eller afmonter græsposen (se afsnittet Afmontering af græsposen) for at bruge bagudkastningsfunktionen, og luk bagdøren.

Hvis bagdøren ikke lukker helt, kan plæneklipperen udslynge genstande, hvilket kan forårsage alvorlig personskade eller død.

Hvis du ikke kan lukke bagdøren, fordi udledningsområdet er tilstoppet med afskåret græs, skal du stoppe motoren, vente på, at alle bevægelige dele standser og fjerne det afklippede græs (med en pind, ikke med hånden), indtil bagdøren lukkes helt.

Tip vedrørende betjening

Generelle tips om plæneklipning

- Ryd området for pinde, sten, ledninger, grene og andet affald, som kniven evt. kunne ramme.
- Undgå at ramme faste genstande med kniven. Klip aldrig med vilje hen over en genstand.
- Hvis plæneklipperen rammer en genstand eller begynder at ryste, skal du omgående stoppe

motoren, tage tændrørskablet af tændrøret og efterse plæneklipperen for skader.

- Monter en ny kniv før klippesæsonens start for at opnå den bedst mulige ydeevne.
- Udskift kniven med en ny Toro-kniv, når det er nødvendigt.

Klipning af græs

- Græs vokser med forskellig hastighed på forskellige tider af året. I sommervarmen er det bedst at klippe græs ved klippehøjdeindstillingerne D, E eller F (52, 63 eller 75 mm). Klip kun ca. en tredjedel af græsstråets længde af ad gangen. Klip ikke i indstillingen D, medmindre græsset er tyndt, eller det er sent på efteråret, hvor græsset begynder at vokse langsommere.
- Når du klipper græs, der er mere end 15 cm højt, skal du anvende den højeste klippehøjdeindstilling og gå langsommere; klip derefter græsset igen ved en lavere indstilling, så plænen kommer til at se smukkest ud. Hvis græsset er for højt, kan plæneklipperen blive tilstoppet, og det kan medføre, at motoren sætter ud.
- Klip kun tørt græs eller blade. Vådt græs og blade har en tendens til at klumpe sig sammen i haven og kan forårsage, at plæneklipperen tilstoppes, eller at motoren sætter ud.

Vådt græs eller blade kan forårsage alvorlig personskade, hvis du glider og kommer i berøring med kniven. Benyt kun plæneklipperen under tørre forhold.

- Skift klipperetning. Dette medvirker til at sprede det afklippede græs ud over hele plænen, så den gødes jævnt.
- Hvis den færdigklippede plæne ikke ser tilfredsstillende ud, kan du forsøge en eller flere af følgende ting:
  - Udskift kniven, eller få den slebet.
  - Gå langsommere, når du slår græs.
  - Hæv klippehøjden på plæneklipperen.
  - Slå græsset hyppigere.
  - Lad klippebanerne overlappe i stedet for at klippe en fuld bane for hver omgang.
  - Indstil klippehøjden på forhjulene en position lavere end på baghjulene. Indstil for eksempel forhjulene i D (52 mm) og baghjulene i E (63 mm).

Klipning af blade

- Når du har klippet plænen, skal du sikre dig, at halvdelen af plænen kan ses gennem det øverste dække af findelte blade. Du er muligvis nødt til at køre hen over bladene mere end én gang.
- Hvis der ligger mere end 13 cm blade på plænen, skal forhjulenes klippehøjde indstilles en position eller to højere end baghjulenes klippehøjde.
- Sæt klippehastigheden ned, hvis plæneklipperen ikke klipper bladene fint nok.

Vedligeholdelse

Bemærk: Determine the left and right sides of the machine from the normal operating position.

Skema over anbefalet vedligeholdelse

Vedligeholdelsesintervaller	Vedligeholdelsesprocedure
Efter de første 5 timer	• Skift motorolien.
Hver anvendelse eller dagligt	• Kontroller motoroliestanden. • Kontroller, at motoren stopper inden 3 sekunder efter, at du har sluppet bøjlen til knivens kraftudtag.
For hver 25 timer	• Kontrol af tændrør. • Smøring af selvkørselsdrevet. • Udskift kniven, eller få den slebet (oftere hvis skæret hurtigt bliver sløvt).
For hver 50 timer	• Skift motorolien.
For hver 100 timer	• Rens kølesystemet (se motormanualen). • Udskift tændrøret (se motormanualen). • Rens kølesystemet.
Før opbevaring	• Tøm brændstoftanken som anvist, før du udfører reparationer eller stiller plæneklipperen væk for vinteren.
Årlig	• Udskift luftfilteret (oftere under støvede driftsforhold). • Kontroller tændrøret (se motormanualen). • Se Motorvejledningen for at få oplysninger om evt. yderligere vedligeholdelsesarbejder, der skal udføres årligt.

Vigtigt: **Se *Motorvejledningen* for at få oplysninger om yderligere vedligeholdelsesarbejde.**

Klargøring til vedligeholdelsesarbejde

1. Stop motoren, og vent, til alle bevægelige dele er standset.
2. Kobl tændrørskablet fra tændrøret (Figur 22), før du udfører nogen form for vedligeholdelsesarbejde.

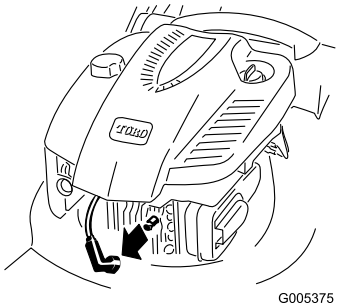

Figur 22

3. Når du har udført vedligeholdelsesarbejdet, skal du igen koble tændrørskablet til tændrøret.

Vigtigt: **Før du tipper plæneklipperen for at skifte olie eller udskifte kniven, skal du lade brændstoftanken løbe tør ved almindelig brug.**

Hvis du er nødt til at tippe plæneklipperen, før den løber tør for brændstof, skal du fjerne brændstoffet med en håndpumpe. Tip altid plæneklipperen over på siden med luftfilteret opad.

Når du tipper plæneklipperen, kan der løbe brændstof ud. Benzin er brandfarlig, eksplosiv og kan forårsage personskade.

Lad motoren køre tør, eller fjern benzinen med en håndpumpe. Tøm aldrig tanken med en hævert.

Rengøring under plæneklipperhuset

Hold plæneklipperhusets underside ren. Sørg især for at holde sparkepladerne fri for snavs (Figur 23).

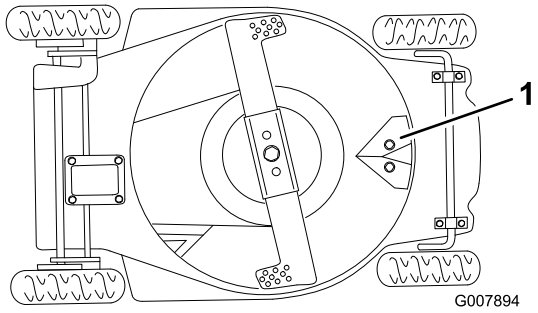

Figur 23

1. Sparkeplade

Vaskemetode

1. Flyt plæneklipperen med slukket motor hen på en plan flade nær en haveslange.
2. Fastgør en lynkobling (sælges separat) til enden af haveslangen.
3. Løft bagdøren, og fastgør koblingen til plæneklipperens vaskefitting på genbrugsdækslet (Figur 24).

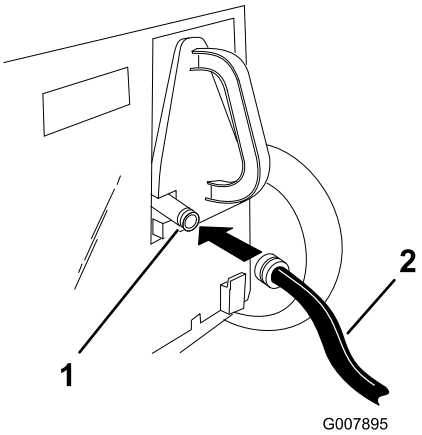

Figur 24

1. Vaskefitting
2. Slange

4. Skru højt op for vandet.
5. Start motoren.
6. Lad plæneklipperen køre i to minutter.
7. Stop motoren, og vent, til alle bevægelige dele er standset.
8. Sluk for vandet.
9. Fjern koblingen fra vaskefittingen.
10. Start plæneklipperen, og lad den køre i ét minut for at tørre plæneklipperen og dens komponenter.

Hvis der har samlet sig for meget græs på plæneklipperhusets underside, skal du udføre ovennævnte trin 2 til og med 8 igen og gøre følgende:

1. Lad plæneklipperen stå i blød i 30 minutter.
2. Skru højt op for vandet igen.
3. Lad plæneklipperen køre i to minutter til.
4. Stop motoren, og vent, til alle bevægelige dele er standset.

⚠

En knækket eller manglende vaskefitting kan betyde, at du og andre personer udsættes for udslyngede genstande eller risikerer at komme i kontakt med kniven, hvilket kan forårsage personskade eller død.

- **Udskift en ødelagt eller manglende vaskefitting øjeblikkeligt, før du anvender plæneklipperen igen.**
- **Luk eventuelle huller i plæneklipperen med bolte og låsemøtrikker.**
- **Anbring aldrig hænder eller fødder under plæneklipperen eller gennem åbninger i plæneklipperen.**

Skrabemetode

Hvis alt snavs ikke forsvinder fra plæneklipperhusets underside under vask, skal du tippe plæneklipperen og skrabe den ren.

1. Kobl tændrørskablet fra tændrøret.
2. Tap benzinen af brændstoftanken. Læs afsnittet Tømning af brændstoftanken.
3. Fjern græsposen.
4. Vip plæneklipperen om på dens venstre side.
5. Fjern snavset og græsaffaldet med en skraber af hårdt træ eller plastik. Undgå grater og skarpe kanter.

   Vigtigt: Bevæg kniven så lidt som muligt for at undgå fremtidige startproblemer.
6. Vip plæneklipperen til opretstående stilling.
7. Fyld brændstoftanken op.
8. Sæt tændrørskablet på tændrøret.

Udskiftning af luftfilteret

Eftersynsinterval: Årlig—Udskift luftfilteret (oftere under støvede driftsforhold).

1. Gør de ting, der skal gøres, før der udføres vedligeholdelsesarbejde; se Klargøring til vedligeholdelsesarbejde.
2. Åbn luftfilterdækslet, og fjern det gamle luftfilter (Figur 25).

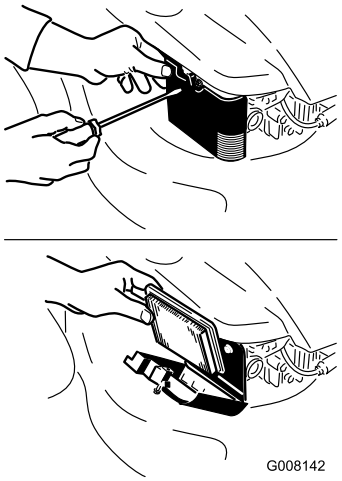

Figur 25

3. Monter et nyt luftfilter og luftfilterdæksel.

Serviceeftersyn af tændrøret

Eftersynsinterval: For hver 25 timer—Kontrol af tændrør.

Brug et tændrør af mærket Champion RJ19LM eller tilsvarende.

1. Stop motoren, og vent, til alle bevægelige dele er standset.
2. Kobl tændrørskablet fra tændrøret.
3. Rengør området rundt om tændrøret.
4. Fjern tændrøret fra topstykket.

   Vigtigt: Udskift tændrøret, hvis det er revnet, beskadiget eller snavset. Rengør ikke elektroderne, da partikler, der kommer ind i cylinderen, kan forårsage motorskade.

5. Indstil afstanden på det nye tændrør til 0,76 mm (Figur 26).

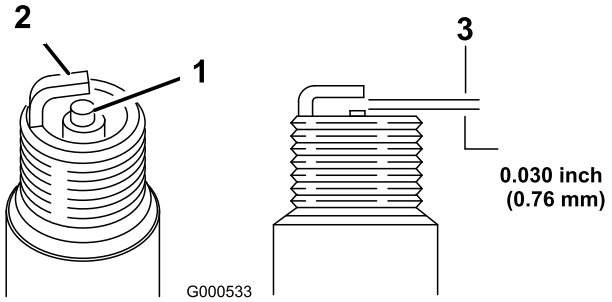

Figur 26

1. Midterelektrodens isolator
2. Sideelektrode
3. Gnistgab (ikke i korrekt målestoksforhold)

6. Monter tændrøret og pakningsforseglingen.
7. Tilspænd tændrøret med et moment på 20 Nm.
8. Sæt tændrørskablet på tændrøret.

Justering af selvkørselsdrev-kablet

Juster kablet til selvkørselsdrevet, hvis plæneklipperens tophastighed begynder at mindskes.

1. Stop motoren, og vent, til alle bevægelige dele er standset.
2. Træk det øverste håndtag så langt tilbage som muligt (Figur 27).

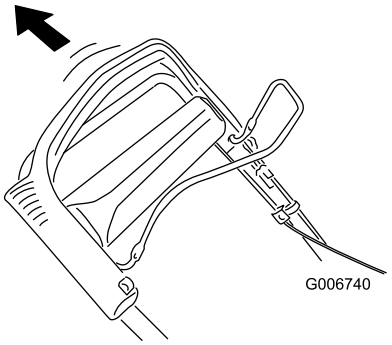

Figur 27

3. Løsn møtrikken på kabelbeslaget (Figur 28).

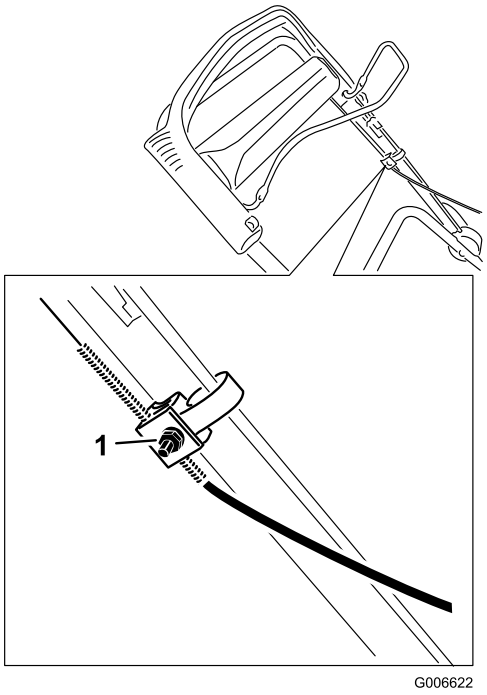

Figur 28

1. Møtrik på kabelbeslag

4. Fjern remskærmen.
5. Skub tappen på remstyret ned, indtil den berører plæneklipperen, og hold den dernæst på plads (Figur 29).

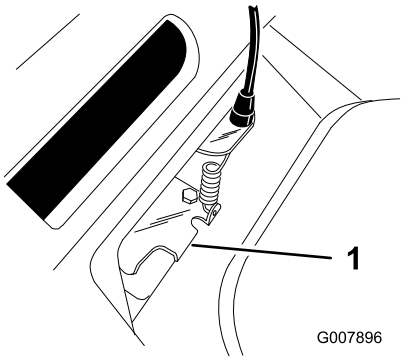

Figur 29

1. Tappen på remstyret

6. Træk kabelkappen ned (mod plæneklipperen), så kablet ikke sidder løst (Figur 30).

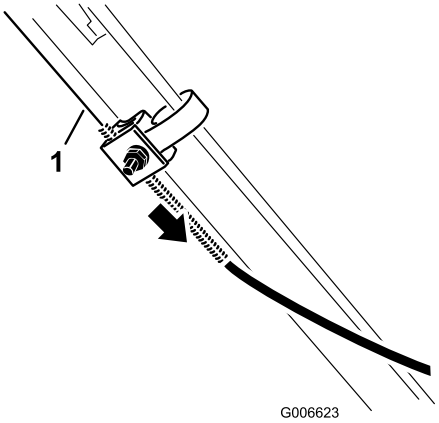

Figur 30

1. Kabel

7. Slip drivkonsollen, og tilspænd møtrikken på kabelbeslaget, mens kabelkappen holdes nede.
8. Monter remskærmen.

Smøring af selvkørselsdrevet

Eftersynsinterval: For hver 25 timer

1. Tør smøreniplerne af med en ren klud (Figur 31).

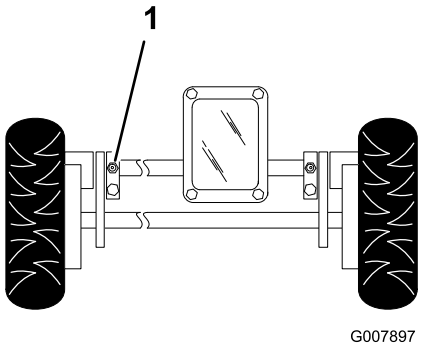

Figur 31

1. Smørenippel

2. Sæt en fedtpistol på først den ene og derefter den anden nippel, og indsprøjt forsigtigt 2 eller 3 pumpeslag litiumbaseret universalfedt nr. 2 i hver.

Vigtigt: Påføring af fedt med et for stort tryk kan beskadige forseglingerne.

Skift af motorolien

Eftersynsinterval: Efter de første 5 timer

For hver 50 timer

Lad motoren køre i nogle få minutter for at varme olien op, før du skifter den. Varm olie flyder lettere og fører flere forureningsstoffer med sig ud.

1. Gør de ting, der skal gøres, før der udføres vedligeholdelsesarbejde; se Klargøring til vedligeholdelsesarbejde.
2. Hvis græsposen sidder på plæneklipperen, skal den tages af.
3. Tap benzinen af brændstoftanken. Læs afsnittet Tømning af brændstoftanken.
4. Fjern oliepinden fra oliepåfyldningsrøret, og anbring en dræningsbakke ved siden af plæneklipperens **venstre** side (Figur 11).
5. Vip plæneklipperen om på dens **venstre** side (med luftfilteret vendende opad), så den brugte olie kan aftappes gennem oliepåfyldningsrøret (Figur 32).

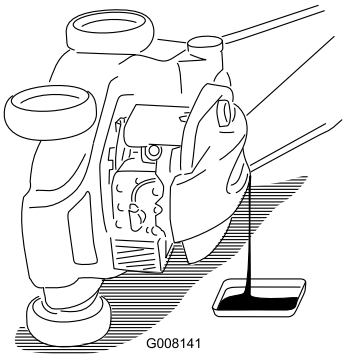

Figur 32

6. Efter aftapning af olien skal plæneklipperen sættes i betjeningsposition.
7. **Hæld langsomt** ren olie i oliepåfyldningsrøret, indtil oliestanden når op til mærket **Full** på målepinden (Figur 11). **Fyld ikke for meget på.** (Påfyld maks.: 0,59 l, type: SAE 30 selvrensende olie med API-serviceklassifikation SF, SG, SH, SJ, SL eller højere.)
8. Sæt målepinden helt i.
9. Tør eventuelt spildt olie op.
10. Sæt tændrørskablet på tændrøret.
11. Bortskaf den brugte olie på korrekt vis på et lokalt genbrugsanlæg.

Vedligeholdelse af kniven

Eftersynsinterval: Hver anvendelse eller dagligt

For hver 25 timer—Udskift kniven, eller få den slebet (oftere hvis skæret hurtigt bliver sløvt).

En lige, skarp kniv giver den maksimale klippeydeevne. Efterse og slib kniven regelmæssigt.

Vigtigt: ***Du skal bruge en momentnøgle for at kunne montere kniven korrekt.*** **Hvis du ikke har en momentnøgle eller ikke føler dig tryg ved at udføre dette arbejde, kan du kontakte en autoriseret serviceforhandler.**

Efterse kniven, hver gang du løber tør for benzin. Hvis kniven beskadiges eller revner, skal den straks udskiftes. Hvis knivens skær bliver sløvt eller får hakker, skal den slibes eller udskiftes.

Kniven er skarp. Berøring af kniven kan medføre alvorlig personskade.

Bær handsker, når du udfører service på kniven.

1. Tap benzinen af brændstoftanken. Læs afsnittet Tømning af brændstoftanken.
2. Vip plæneklipperen om på dens **venstre** side (Figur 33).

Vigtigt: Bevæg kniven så lidt som muligt for at undgå fremtidige startproblemer.

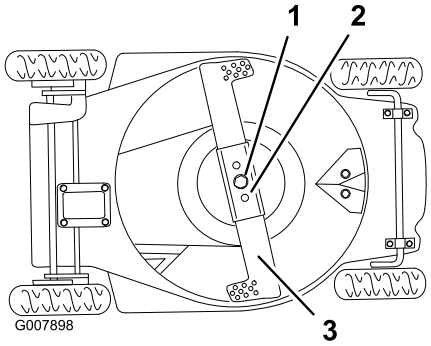

Figur 33

1. Knivbolt og låseskive
2. Stiver til kniven
3. Kniv

Eftersyn af kniven

Undersøg omhyggeligt kniven for skarphed og slitage især, hvor den flade og buede side mødes (Figur 34). Da sand og slibematerialer kan slide det metal, der forbinder den flade og den buede del af kniven, væk, skal klingen kontrolleres, før plæneklipperen anvendes. Hvis du bemærker en revne eller slid (Figur 34), skal du udskifte kniven. Læs afsnittet Afmontering af kniven.

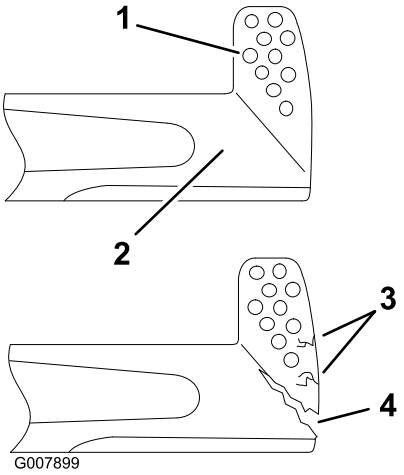

Figur 34

1. Segl
2. Den flade del af kniven
3. Slid
4. Revnedannelse

Bemærk: Monter en ny Torokniv før klippesæsonens start for at opnå den bedst mulige ydeevne. Fil alle små hak ned i årets løb for at holde skæret skarpt.

En slidt eller beskadiget kniv kan knække, og et stykke af kniven kan slynges i retning af operatøren eller omkringstående, hvilket kan medføre alvorlig personskade eller død.

- **Efterse jævnligt kniven for slid og skader.**
- **Udskift en slidt eller beskadiget kniv.**

Afmontering af kniven

Hvis plæneklipperen betjenes uden knivens stiver på plads, kan kniven blive bøjet, buet eller brække over, hvilket kan medføre alvorlig personskade eller død for operatøren eller omkringstående.

Betjen ikke plæneklipperen uden knivens stiver.

1. Tag fat i enden af kniven med en klud eller en tykt foret handske.
2. Fjern knivbolten, låseskiven, kniven og knivens stiver (Figur 33).

Bemærk: Drej knivbolten mod uret for at løsne den.

Slibning af kniven

Fil den øverste side af kniven for at opretholde dens oprindelige skærevinkel (Figur 35) og inderste skærs radius (Figur 35). Kniven forbliver afbalanceret, hvis du fjerner den samme mængde materiale fra begge skær.

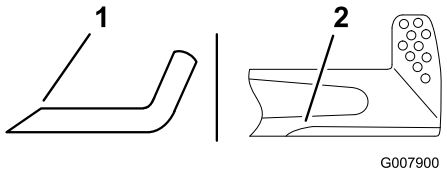

Figur 35

1. Slib kun i denne vinkel
2. Bibehold den oprindelige radius her

Afbalancering af kniven

1. Kontroller knivens afbalancering ved at anbringe knivens midterste hul over et søm eller skaftet på en skruetrækker, der er fastspændt vandret i en skruestik (Figur 36).

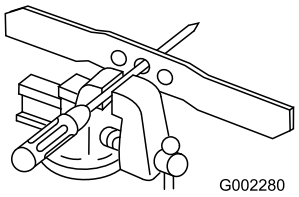

Figur 36

   Bemærk: Du kan også kontrollere afbalanceringen ved hjælp af en kommercielt fremstillet knivafbalanceringsenhed.
2. Hvis den ene ende af kniven roterer nedad, skal du file denne ende (ikke skæret eller enden nær skæret). Kniven er korrekt afbalanceret, når ingen af enderne falder ned.

Montering af kniven

1. Monter en skarp, afbalanceret Torokniv, knivens stiver, låseskiven og knivbolten.

   Bemærk: Knivens sejl skal vende opad (mod plæneklipperhusets top).
2. Tilspænd knivbolten med et moment på 33 til 44 Nm.

Rengøring under remskærmen

Hold området under remskærmen fri for snavs.

1. Stop motoren, og vent, til alle bevægelige dele er standset.

2. Løft skærmen af, og børst alt snavset væk fra remområdet.
3. Monter remskærmen.

Rensning af kølesystemet

Eftersynsinterval: For hver 100 timer

Fjern snavs og avner fra cylinderen, cylinderens køleribber og omkring karburatoren og ledforbindelsen. Fjern snavs fra luftindtagets sprækker på rekylhuset. Dette vil sikre korrekt afkøling og den bedste motorydeevne.

Tømning af brændstoftanken

1. Stop motoren, og vent, til den er kølet af.
2. Kobl tændrørskablet fra tændrøret.
3. Fjern dækslet fra brændstoftanken.
4. Brug en håndpumpe til at lede brændstoffet over i en ren, godkendt benzindunk.
5. Sæt tændrørskablet på tændrøret.
6. Kør motoren, indtil den standser.
7. Start motoren igen for at sikre, at al benzin er ude af karburatoren.

Foldning af håndtaget

Hvis du sammen- eller udfolder håndtaget forkert, kan et eller flere af kablerne blive klemt, strakt eller beskadiget. Ethvert klemt, strakt eller beskadiget kabel kan forårsage driftsfejl, som medfører en usikker driftstilstand.

- **Sørg for, at kablerne ikke bliver klemt, strakt eller beskadiget.**
- **Håndter kablerne med omhu, når du folder håndtaget sammen eller ud.**
- **Brug ikke plæneklipperen, hvis et eller flere af kablerne er klemt, strakt eller beskadiget. Kontakt en autoriseret forhandler.**

1. Løsn knapperne til justering af håndtagets højde, der fastgør håndtaget til plæneklipperen.
2. Løsn knapperne, der fastgør den øverste del af håndtaget til den nederste del af håndtaget.
3. Sving forsigtigt den nederste del af håndtaget fremad, indtil den hviler på motoren (Figur 37).

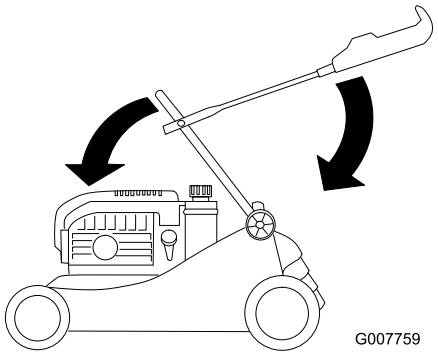

Figur 37

4. Sving forsigtigt den øverste del af håndtaget bagud, indtil den hviler i flad position (Figur 37).

Opbevaring

Opbevar plæneklipperen på et køligt, rent og tørt sted.

Klargøring af plæneklipperen til opbevaring

Benzindampe kan eksplodere.

- **Benzin må ikke opbevares i mere end 30 dage.**
- **Opbevar ikke plæneklipperen på et lukket sted i nærheden af åben ild.**
- **Lad motoren køle af, før den stilles til opbevaring.**

1. Tilsæt brændstofstabilisator til brændstoffet som foreskrevet af motorfabrikanten ved årets sidste påfyldning.
2. Lad plæneklipperen køre, indtil motoren stopper, fordi den løber tør for brændstof.
3. Tip motoren, og start den igen.
4. Lad motoren køre, indtil den stopper. Når du ikke længere kan starte motoren, er den løbet tilstrækkeligt tør.
5. Kobl tændrørskablet fra tændrøret.
6. Fjern tændrøret, hæld 30 ml olie ned i tændrørshullet, og træk langsomt i startsnoren flere gange for at fordele olien i hele cylinderen, så denne ikke ruster i løbet af vinteren.
7. Sæt tændrøret løst i.
8. Spænd alle møtrikker, bolte og skruer.

Ibrugtagning af plæneklipperen efter opbevaring

1. Fjern tændrøret, og tørn motoren hurtigt ved hjælp af starteren for at blæse den overskydende olie ud af cylinderen.
2. Monter tændrøret, og tilspænd det med en momentnøgle til 20 Nm.
3. Sæt tændrørskablet på tændrøret.

Bemærkninger:

Bemærkninger:

International Distributor List

Distributor:	Country:	Phone Number:
Atlantis Su ve Sulama Sisstemleri Lt	Turkey	90 216 344 86 74
Balama Prima Engineering Equip	Hong Kong	852 2155 2163
B-Ray Corporation	Korea	82 32 551 2076
Casco Sales Company	Puerto Rico	787 788 8383
Ceres S.A	Costa Rica	506 239 1138
CSSC Turf Equipment (pvt) Ltd	Sri Lanka	94 11 2746100
Cyril Johnston & Co	Northern Ireland	44 2890 813 121
Equiver	Mexico	52 55 539 95444
Femco S.A.	Guatemala	502 442 3277
G.Y.K. Company ltd.	Japan	81 726 325 861
Geomechaniki of Athens	Greece	30 10 935 0054
Guandong Golden Star	China	86 20 876 51338
Hako Gorund and Garden	Sweden	46 35 10 0000
Hayter Limited (U.K.)	United Kingdom	44 1279 723 444
Hydroturf Int. Co Dubai	United Arab Emirates	97 14 347 9479
Hydroturf Egypt LLC	Egypt	202 519 4308
Ibea S.p.A.	Italy	39 0331 853611
Irriamc	Portugal	351 21 238 8260
Jean Heybroek b.v.	Netherlands	31 30 639 4611
Lely (U.K.) Limited	United Kingdom	44 1480 226 800
Maquiver S.A.	Colombia	57 1 236 4079
Maruyama Mfg. Co. Inc.	Japan	81 3 3252 2285
Metra Kft	Hungary	36 1 326 3880
Mountfield a.s.	Czech Republic	420 255 704 220
Munditol S.A.	Argentina	54 11 4 821 9999
Oslinger Turf Equipment SA	Ecuador	593 4 239 6970
Oy Hako Ground and Garden Ab	Finland	358 987 00733
Parkland Products Ltd	New Zealand	64 3 34 93760
Prochaska & Cie	Austria	43 1 278 5100
RT Cohen 2004 Ltd	Israel	972 986 17979
Riversa	Spain	34 9 52 83 7500
Roth Motorgerate GmBh & Co	Germany	49 7144 2050
Sc Svend Carlsen A/S	Denmark	45 66 109 200
Solvert S.A.S	France	33 1 30 81 77 00
Spypros Stavrinides Limited	Cyprus	357 22 434131
Surge Systems India Limited	India	91 1 292299901
T-Markt Logistics Ltd	Hungary	36 26 525 500
Toro Australia	Australia	61 3 9580 7355
Toro Europe BVBA	Belgium	32 14 562 960

Toros garanti

Fejl og produkter, der er dækket

The Toro® Company og dets søsterselskab, Toro Warranty Company, garanterer i fællesskab i henhold til en aftale mellem dem over for den oprindelige køber*, at de vil reparere ethvert Toro-produkt, som anvendes til normale private formål*, der viser sig at have materialefejl eller fejl i den håndværksmæssige udførelse. Følgende perioder gælder fra datoen for det oprindelige køb:

Produkter	Garantiperiode
Plæneklippere	2 års begrænset garanti
Plænetraktorer med bagmonteret motor	2 års begrænset garanti
Plæne- og havetraktorer	2 års begrænset garanti
Elektriske håndholdte produkter	2 års begrænset garanti
Sneslynger	2 års begrænset garanti
Plæneklippere med drejeradius på nul til privat brug	2 års begrænset garanti

* "Oprindelig køber" betyder den person, der købte Toro-produkterne oprindeligt.

* "Normale private formål" betyder brug af produktet på samme grund, som dit hjem ligger på. Brug på mere end ét sted anses for at være kommerciel brug, og i dette tilfælde finder garantien for kommerciel brug anvendelse.

Begrænset garanti for kommerciel brug

Det garanteres, at Toro-produkter og redskaber til privat brug, der anvendes til kommerciel brug, institutionsbrug eller udlejningsbrug, er frit for materialefejl og fejl i den håndværksmæssige udførelse i følgende perioder fra datoen for det oprindelige køb:

Produkter	Garantiperiode
Plæneklippere	90 dages garanti
Plænetraktorer med bagmonteret motor	90 dages garanti
Plæne- og havetraktorer	90 dages garanti
Elektriske håndholdte produkter	90 dages garanti
Sneslynger	90 dages garanti
Plæneklippere med drejeradius på nul til privat brug	45 dages garanti

Sådan får du udført service, der er dækket af garantien

Hvis du mener, at dit Toro-produkt har en materialefejl eller fejl i den håndværksmæssige udførelse, skal du følge denne fremgangsmåde:

1. Kontakt sælgeren af dit produkt for at arrangere reparation af produktet. Hvis det af en eller anden årsag ikke er muligt for dig at kontakte sælgeren, kan du kontakte en hvilken som helst autoriseret Toro-forhandler for at arrangere reparation.
2. Medbring produktet og dit købsbevis (salgskvittering) til sælgeren eller serviceforhandleren.

Hvis du af en eller anden årsag er utilfreds med serviceforhandlerens vurdering eller med den service, du får, kan du henvende dig til Toro-importøren eller kontakte os på:

Customer Care Department, Consumer Division
Toro Warranty Company
8111 Lyndale Avenue South
Bloomington, MN 55420-1196, USA
Chef: Teknisk produktsupport: 001-952-887-8248

Se den vedhæftede distributørliste

Ejerens ansvar

Du skal vedligeholde dit Toro-produkt ved at følge de vedligeholdelsesprocedurer, der er beskrevet i betjeningsvejledningen. Du skal selv afholde udgifterne til denne rutinevedligeholdelse, uanset om den udføres af en forhandler eller dig selv.

Genstande og fejl, der ikke er dækket

Denne udtrykkelige garanti dækker ikke:

- Udgifter til regelmæssig vedligeholdelsesservice eller reservedele som filtre, brændstof, smøremidler, dele til justeringer, dele til knivslibning, bremse- og koblingsjusteringer.
- Ethvert produkt eller enhver del, der er blevet ændret eller anvendt forkert eller er en nødvendig udskiftning eller reparation som følge af normalt slid, uheld eller manglende korrekt vedligeholdelse.
- Reparationer, der er nødvendige som følge af forkert brændstof, kontaminanter i brændstofsystemet eller manglende korrekt forberedelse af brændstofsystemet forud for en længere periode, hvor produktet ikke skal anvendes, dvs. over 3 måneder.
- Motor og transmission. Disse er dækket af de relevante producentgarantier med separate betingelser og vilkår.

Alle reparationer, der er dækket af denne garanti, skal udføres af en autoriseret Toro-serviceforhandler, som anvender Toro-godkendte reservedele.

Generelle betingelser

Lovgivningen i de enkelte lande er gældende for køberen. Rettigheder, som tilfalder køberen i henhold til denne lovgivning, indskrænkes ikke af denne garanti.