Form No. 3359-887 Rev A

48 cm Recycler®-gressklipper

Modellnr. 20817—Serienr. 280000001 og oppover

Brukerhåndbok

Innledning

Les denne håndboken nøye, slik at du lærer å bruke og vedlikeholde produktet på riktig måte og unngår person- eller produktskade. Du har ansvar for å bruke produktet på en riktig og sikker måte.

Du kan kontakte Toro direkte på www.Toro.com for informasjon om produkter og tilbehør, hjelp til å finne en forhandler eller for å registrere produktet ditt.

Hvis maskinen må repareres eller du trenger originale Toro-deler eller mer informasjon, kan du kontakte et autorisert forhandlerverksted eller Toros kundeserviceavdeling. Ha modell- og serienummer for hånden når du tar kontakt. Figur 1 viser hvor på produktet modell- og serienumrene er plassert.

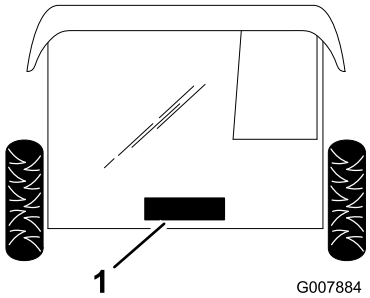

Figur 1
Under bakluken

1. Skilt med modell- og serienummer

Noter produktets modell- og serienummer nedenfor:

Modellnr. _____

Serienr. _____

Denne brukerhåndboken identifiserer mulige farer og identifiserer sikkerhetsbeskjeder gjennom sikkerhetsvarslingssymbolet (Figur 2), som varsler om en fare som kan føre til alvorlige skader eller dødsfall, hvis man ikke tar de anbefalte forhåndsreglene.



Figur 2

1. Sikkerhetsvarselssymbol

I tillegg brukes to ord for å utheve informasjon. **Viktig** gjør oppmerksom på spesiell mekanisk informasjon og **Obs** henviser til generell informasjon som det er verdt å huske på.

For modeller med oppgitt motorhestekraft, var motorens brutto hestekraft fastsatt av motorprodusenten ved testing i overensstemmelse med SAE J1940. Når den er konfigurert for å oppfylle sikkerhets-, utslipps- og driftskrav, vil den faktiske motorhestekraften for gressklippere i denne klassen være betydelig lavere.

Sikkerhet

Feilaktig bruk og vedlikehold av gressklippere kan føre til personskade. For å redusere muligheten for skader bør du følge disse sikkerhetsinstruksjonene.

Toro har designet og utformet denne gressklipperen for at den skal være rimelig sikker å utføre service på, men hvis man ikke overholder følgende instruksjoner kan det føre til personskade.

For å sikre maksimum sikkerhet, og for å bli kjent med produktet, er det viktig at du og eventuelt andre som skal bruke gressklipperen leser og forstår innholdet i denne manualen før motoren startes. Vær spesielt oppmerksom på sikkerhetsadvarselssymbolet (Figur 2), som betyr Forsiktig, Advarsel eller Fare – "instruksjoner for personlig sikkerhet". Les og forstå sikkerhetsinstruksjonen. Hvis ikke disse instruksjonene tas hensyn til, kan dette føre til at noen blir alvorlig skadet.

© 2008—The Toro® Company
8111 Lyndale Avenue South
Bloomington, MN 55420

Registrer ditt produkt på www.Toro.com.

CE

Oversettelse av originalen (NO)
Trykt i USA
Med enerett

Sikkerhet ved bruk av gressklipper

Instruksjonene nedenfor har blitt tilpasset fra EN 836.

Denne maskinen kan amputere hender og føtter og slenge gjenstander opp i luften. Dersom man ikke følger sikkerhetsinstruksjoner, kan dette føre til alvorlige skader eller dødsulykker.

Opplæring

- Les grundig gjennom bruksanvisningen. Gjør deg kjent med kontrollene og hvordan utstyret skal brukes.
- Barn eller personer som ikke har lest denne brukerhåndboken, må ikke bruke gressklipperen. Undersøk evt. aldersgrense for bruk av dette utstyret.
- Husk at føreren eller brukeren har ansvaret hvis andre personer eller deres eiendom utsettes for ulykker eller farer.
- Forstå alle forklaringer for piktogrammer som er brukt på gressklipperen eller instruksjonene.

Bensin

ADVARSEL – bensin er meget brannfarlig. Ta følgende forholdsregler:

- Drivstoff må lagres på kanner som er spesiallaget for dette formålet.
- Bare fyll bensin utendørs, og ikke røyk mens du fyller.
- Fyll på drivstoff før du starter motoren. Ta aldri lokket av drivstofftanken eller fyll bensin mens motoren går eller er varm.
- Hvis du søler bensin, må du ikke prøve å starte motoren. Flytt gressklipperen bort fra området hvor du sølte drivstoffet, og unngå alt som kan antennes til all bensindamp er forsvunnet.
- Sett lokket godt på alle drivstofftanker og -kanner.

Forberedelser

- Når du klipper, må du alltid ha på deg kraftig fottøy og langbukser. Bruk ikke maskinen uten sko eller med åpne sandaler.
- Foreta en grundig inspeksjon der maskinen skal brukes og fjern alle steiner, pinner, wire, bein og andre gjenstander.
- Foreta alltid en visuell inspeksjon før bruk for å kontrollere at alle vern og sikkerhetsanordninger, som deflektorer og/eller gressoppsamlere, er på plass og fungerer korrekt.
- Før bruk må du alltid sjekke at knivene, knivboltene og klippeenheten er i orden, og fri for skader og slitasje. Skadde eller slitte kniver og bolter må skiftes ut i sett for å opprettholde balansen.

Starte

- Koble ut alle kniv- og drivclutcher og plasser giret i nøytral før du starter motoren.
- Vipp ikke gressklipperen når du starter eller slår på motoren, med mindre hvis gressklipperen må vippes for å starte. I dette tilfellet må ikke gressklipperen vippes mer enn absolutt nødvendig og løft kun den delen som er vendt bort fra operatøren.
- Start motoren eller slå den forsiktig på i henhold til instruksjonene og med føttene godt unna kniven(e) og ikke foran utslippssjakten.

Bruk

- Du må aldri klippe hvis andre personer, spesielt barn, eller dyr befinner seg i nærheten.
- Gressklipperen må bare brukes i dagslys eller der det er god kunstig belysning.
- Vær oppmerksom på hull i bakken og andre skjulte farer i terrenget.
- Hold hender og føtter borte fra roterende deler. Hold deg unna åpningen på utløpssjakten til enhver tid.
- Løft eller bær aldri en gressklipper mens motoren er i gang.
- Vær svært forsiktig når du rygger eller trekker gressklipperen mot deg.
- Gå, ikke løp.
- Skråninger:
  - Klipp ikke i overdrevent bratte skråninger.
  - Vær ytterst forsiktig i skråninger.
  - Klipp på tvers av skråninger, aldri opp og ned, og vær ytterst forsiktig når du forandrer retning i skråninger.
  - Vær alltid sikker på hvor du setter føttene i skråninger.
- Stans kniven hvis gressklipperen må vippes for transport når du krysser andre overflater enn gress, og når du transporterer gressklipperen til og fra det området som skal klippes.

- Motoren må ikke brukes på et lukket sted der giftig kullos kan samle seg.
- Stopp motoren
  - når du går i fra gressklipperen,
  - før du fyller drivstoff,
  - før du tar av gressoppsamleren og
  - før du justerer høyden, hvis ikke justeringene kan gjøres fra førerens plass.
- Stans motoren og koble fra tennpluggledningen:
  - før du fjerner blokkeringer eller rensker utslippssjakten,
  - før du kontrollerer, rengjør eller utfører arbeid på gressklipperen,
  - når du har truffet en gjenstand, undersøk om gressklipperen ble skadet, og reparer den før du starter den og bruker gressklipperen igjen,
  - hvis maskinen vibrerer unormalt mye (undersøk øyeblikkelig).
- Se opp for trafikk når du krysser eller er i nærheten av veier.

Vedlikehold og oppbevaring

- Sørg for at alle mutrer, bolter og skruer er stramme, for å være sikker på at utstyret er i god stand og trygt å bruke.
- Maskinen og den utstyr må ikke trykkvaskes.
- Utstyr med bensin på tanken må aldri oppbevares innendørs, dersom det er mulighet for at bensindamp kan komme i kontakt med åpne flammer eller gnister.
- La motoren bli kald før maskinen settes på et lukket sted.
- Unngå brannfare ved å holde motoren, lyddemperen, batterirommet og området der bensin oppbevares, fritt for gress, løv og for mye fett.
- Kontroller gressoppsamlingskomponentene og utslippsvernet regelmessig, og skift dem ut med produsentens anbefalte deler når det er nødvendig.
- Skift alltid ut deler med skader eller slitasje for sikkerhets skyld.
- Skift ut defekte lyddempere.
- Hvis du må tømme drivstofftanken, skal dette gjøres utendørs.
- Innstillingen av motorregulatoren må ikke forandres og motoren må ikke ruses. Hvis motoren går med for høyt turtall, øker faren for at det skjer en ulykke.
- Vær forsiktig hvis maskinen har flere kniver, da resten av knivene kan begynne å rotere når den ene kniven roterer.
- Vær forsiktig når du justerer gressklipperen slik at du unngår å klemme fingre mellom bevegelige kniver og faste deler.
- **For å sikre maksimum ytelse og sikkerhet, skal det kun benyttes originale reservedeler og tilbehør fra Toro. Bruk ikke *uoriginale* deler og tilbehør, de kan utgjøre en sikkerhetsfare.**

Lydtrykk

Denne maskinen har et maks. lydtrykksnivå på 84 dBA ved operatørens øre, basert på måling av identiske maskiner i henhold til EN 836 og ISO 11201.

Lydstyrke

Denne maskinen har et garantert lydstyrkenivå på 98 dBA, basert på måling av identiske maskiner i henhold til ISO 11094.

Vibrasjon, hånd/arm

Denne maskinen overskrider ikke hånd-/armvibrasjonsnivået på 7,4 m/s^2, basert på måling av identiske maskiner i henhold til EN 836 og EN 1033.

Sikkerhets- og instruksjonsmerker

Viktig: **Sikkerhets- og instruksjonsmerker er plassert nær områder som utgjør en mulig fare. Skift ut skadde merker.**

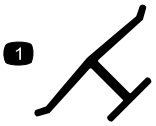

Produsentens merke

1. Angir om kniven er identifisert som en del fra den originale maskinprodusentens.

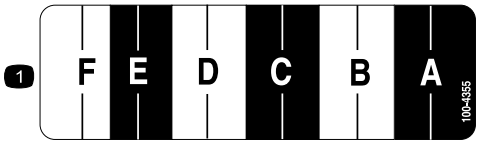

100-4355

1. Innstillinger for klippehøyde

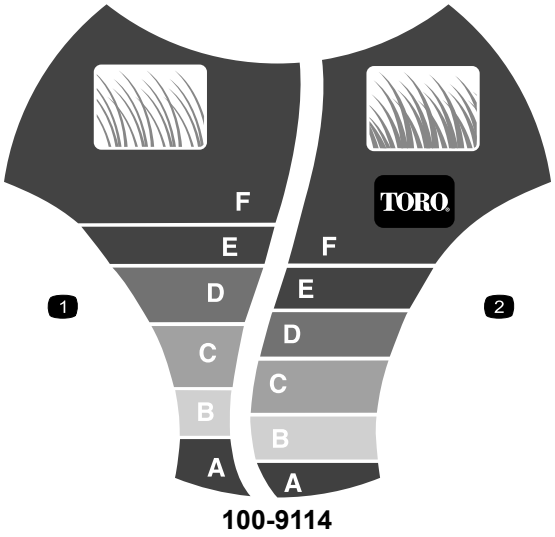

100-9114

1. Klippehøyde – spredt/normalt gress
2. Klippehøyde – frodig gress

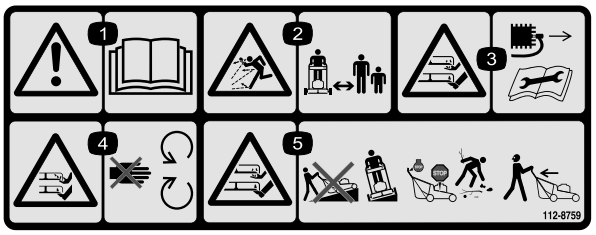

112-8759

1. Advarsel – les *brukerhåndboken*.
2. Fare for at gjenstander slynges gjennom luften – hold trygg avstand fra maskinen.
3. Fare for kutting/lemlesting av hender og føtter, gressklipperkniv – koble ledningen fra tennpluggkabelen og les instruksjonene før du utfører service eller vedlikehold.
4. Fare for å kutte hender og føtter i kniven – hold trygg avstand fra bevegelige deler.
5. Fare for å kutte hender og føtter i kniven – ikke kjør opp og ned skråninger, kjør på tvers av skråninger, stans motoren før du forlater operatørstillingen og se bak deg når du rygger.

Montering

Løse deler

Bruk diagrammet nedenfor som en sjekkliste for å kontrollere at alle delene er sendt.

Prosedyre	Beskrivelse	Ant.	Bruk
1.	Ingen deler er nødvendige	–	Pakk ut gressklipperen.
2.	Ingen deler er nødvendige	–	Monterer håndtaket.
3.	Ingen deler er nødvendige	–	Monter startsnoren.
4.	Ingen deler er nødvendige	–	Juster håndtakshøyden.
5.	Ingen deler er nødvendige	–	Monter gressposen.
6.	Ingen deler er nødvendige	–	Fyll olje på motoren.

Merk: Angi hva som er høyre og venstre side på maskinen ved å stå i normal arbeidsstilling.

1. Pakke ut gressklipperen

Prosedyre

1. Ta gressklipperen forsiktig ut av pakken.

Hvis du ikke legger sammen eller folder ut håndtaket på riktig måte, kan du komme til å klemme, strekke eller skade én eller flere kabler. Hvis du klemmer, strekker eller skader en kabel, kan det hende at det oppstår en feil på gressklipperen som kan føre til utrygge driftsomstendigheter.

- **Du må ikke klemme, strekke eller skade kablene.**
- **Håndter kablene med forsiktighet når du legger sammen eller folder ut håndtaket.**
- **Bruk ikke gressklipperen hvis én eller flere av kablene er klemt, strekt eller skadet. Kontakt et autorisert forhandlerverksted.**

2. Legg det øverste håndtaket på bakken bak gressklipperen med merket på håndtaket vendt opp.

2. Montere håndtaket

Prosedyre

1. Løsne justeringsknottene for håndtakshøyde, og vri det nedre håndtaket mot baksiden av gressklipperen til det sitter på plass i en av høydeinnstillingene for håndtaket, som vist i Figur 3. Hvis du vil justere høyden på håndtaket, se avsnittet Justere høyden på håndtaket.

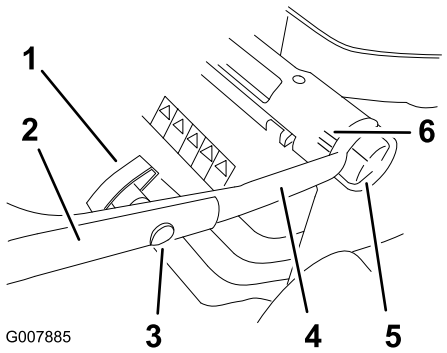

Figur 3

1. Håndtaksknott
2. Øvre del av håndtaket
3. Oval hodebolt
4. Nedre del av håndtaket
5. Justeringsknott for håndtakshøyde (to)
6. Innstillinger for håndtakshøyde

2. Fjern håndtaksknottene og ovalhodeboltene fra den øvre delen av håndtaket.
3. Monter den øvre delen av håndtaket på den nedre delen av håndtaket med ovalhodeboltene og håndtaksknottene, som vist i Figur 3. **Skru håndtaksknottene godt til.**

   Merk: Kontroller at kablene er festet, som vist i Figur 4.

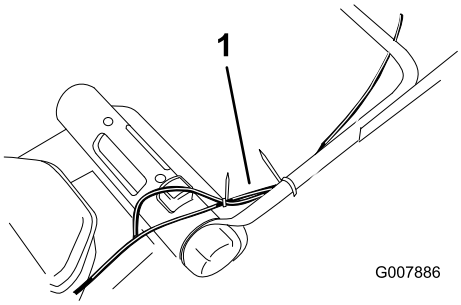

Figur 4

1. Kabler

3. Montere startsnoren

Prosedyre

Trekk startsnoren rundt snorføreren på håndtaket (Figur 5).

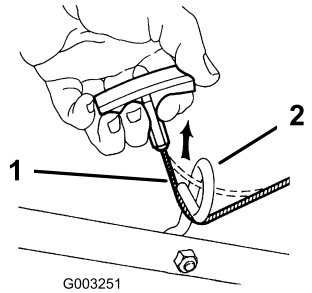

Figur 5

1. Startsnor
2. Snorfører

4. Justere håndtakshøyden

Prosedyre

Du kan justere håndtaket til tre høydeinnstillinger: høy, middels og lav (Figur 3). Velg innstillingen for håndtakshøyde som er mest komfortabel.

1. Løsne justeringsknottene for håndtakshøyde.
2. Sett håndtaket i ønsket stilling.
3. Stram til justeringsknottene for håndtakshøyde.

5. Montere gressposen

Prosedyre

1. Fest de to sidekanalene på gressposen til gressposerammen, som vist i Figur 6.

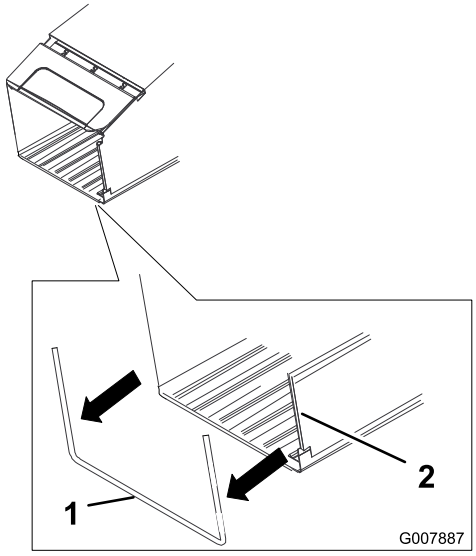

Figur 6

1. Gressposeramme
2. Sidekanal

Merk: Start i den ene enden av kanalen og skyv den inn på rammen.

2. Pass på at sidene på bunnen av posen er på **innsiden** av poserammen, som vist i Figur 7.

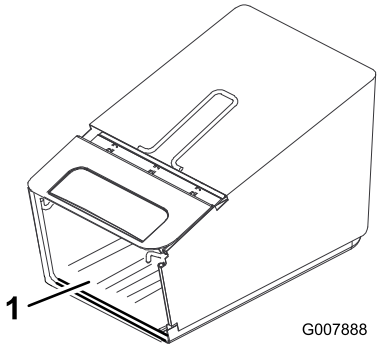

Figur 7

1. Posebunn

6. Fylle olje på motoren

Prosedyre

Viktig: Gressklipperen leveres ikke med olje i motoren.

1. Fjern peilestaven (Figur 8).

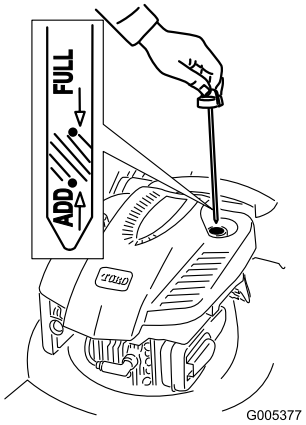

Figur 8

2. Hell olje **sakte** inn i oljepåfyllingsrøret til oljenivået når **Full**-merket på peilestaven (Figur 8). **Fyll ikke på for mye.** (Maks. påfyll: 0,59 l, type: SAE 30 rensende bilolje med API-serviceklassifisering SF, SG, SH, SJ, SL eller høyere.)
3. Sett peilestaven ordentlig på plass.

Viktig: *Skift motorolje etter de fem første driftstimene*, deretter én gang i året. Se Skifte motorolje.

Oversikt over produktet

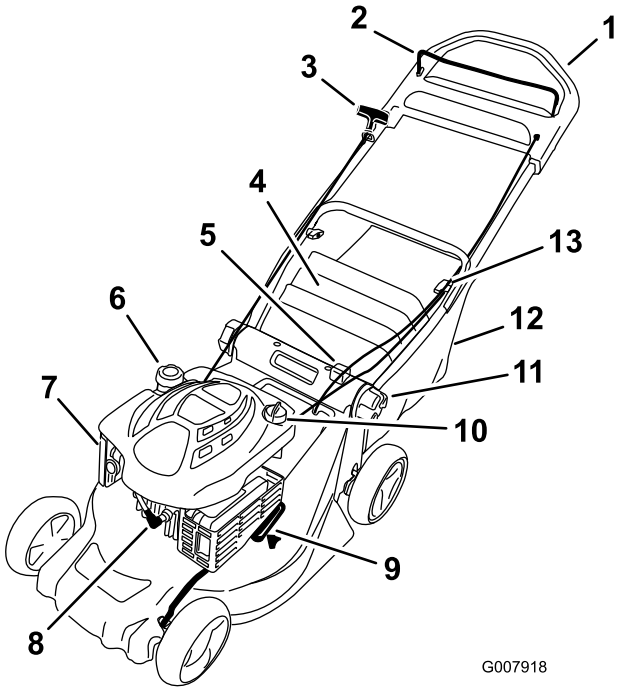

Figur 9

1. Øvre håndtak
2. Knivkontrollbøyle
3. Tilbakespolingsstarterhåndtak
4. Bakluke
5. Justeringsknapp for klippehøyde
6. Drivstofftanklokk
7. Luftfilter
8. Tennplugg
9. Innstilling for klippehøyde
10. Oljelokk/peilestav
11. Justeringsknott for håndtakshøyde (to)
12. Gresspose
13. Håndtaksknott (to)

Bruk

Merk: Angi hva som er høyre og venstre side på maskinen ved å stå i normal arbeidsstilling.

Hver gang du skal bruke gressklipperen, kontrollerer du først at drivverket for selvdrift og knivkontrollbøylen virker som de skal. Når du slipper knivkontrollbøylen, skal motoren og drivverket for selvdrift stoppe. Hvis de ikke stopper, kontakter du et autorisert forhandlerverksted.

Fylle tanken

Drivstoff er meget brannfarlig og eksplosivt. Brann eller eksplosjon forårsaket av drivstoff kan påføre deg og andre brannskader.

- **Når du fyller tanken, må drivstoffkannen og/eller gressklipperen være plassert på bakken og ikke i et kjøretøy eller på en gjenstand, for å forhindre at statisk elektrisitet antenner drivstoffet.**
- **Fyll opp drivstofftanken utendørs når motoren er nedkjølt. Tørk opp søl.**
- **Håndter ikke drivstoff når du røyker eller er i nærheten av åpen ild eller gnister.**
- **Oppbevar drivstoff i en godkjent kanne, og utenfor barns rekkevidde.**

Fyll drivstofftanken med ny, blyfri bensin fra en av de store bensinstasjonskjedene (Figur 10).

Viktig: For å redusere oppstartsproblemer, ha drivstoffstabilisator i drivstoffet hele sesongen, og bland det med drivstoff som er mindre enn 30 dager gammel.

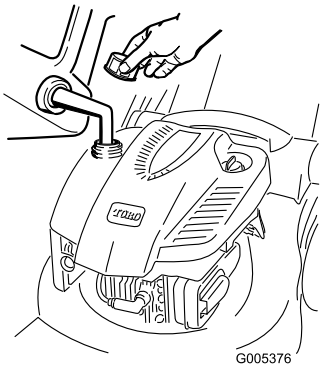

Figur 10

Kontrollere motoroljenivået

Serviceintervall: For hver bruk eller daglig—Kontroller motoroljenivået.

1. Ta ut peilestaven, rengjør den og sett den deretter på plass igjen (Figur 11).

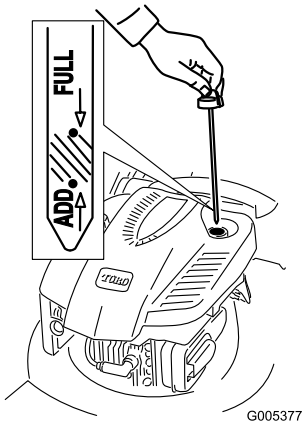

Figur 11

2. Ta ut peilestaven, og kontroller oljenivået (Figur 11). Hvis oljenivået er lavere enn **Add**-merket på peilestaven, hell olje **sakte** inn i oljepåfyllingsrøret for å heve oljenivået til **Full**-merket på peilestaven. **Fyll ikke på for mye.** (Maks. påfyll: 0,59 l, type: SAE 30 rensende bilolje med API-serviceklassifisering SF, SG, SH, SJ, SL eller høyere.)
3. Sett peilestaven på plass igjen.

Starte motoren

1. Hold knivkontrollbøylen mot håndtaket (Figur 12).

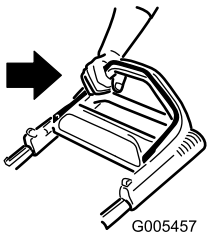

Figur 12

2. Trekk i tilbakespolingsstarteren (Figur 13).

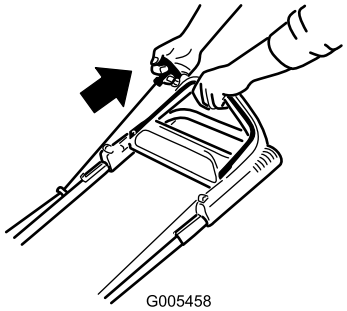

Figur 13

Merk: Hvis gressklipperen fortsatt ikke vil starte, kontakter du et autorisert forhandlerverksted.

Bruke selvdrift

For å bruke selvdriften, gå bare fremover med hendene plassert på det øvre håndtaket og albuene ved siden, og gressklipperen vil automatisk holde samme fart som deg (Figur 14).

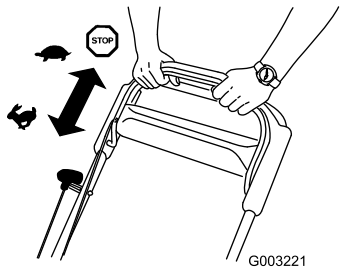

Figur 14

Stoppe motoren

Slipp knivkontrollbøylen (Figur 15).

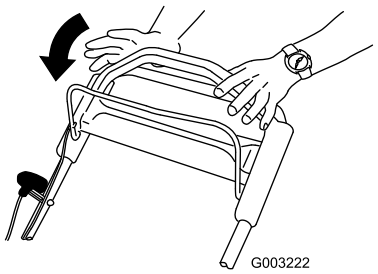

Figur 15

Viktig: Når du slipper knivkontrollbøylen skal både motoren og kniven stanse innen tre sekunder. Hvis de ikke stopper som de skal, skal du ikke bruke gressklipperen. Kontakt en autorisert serviceforhandler.

Justere klippehøyden

SmartWheel® har to klippeskalaer, Spredt/normal og Frodig, for å sørge for den beste innstillingen for klippehøyde under alle klippeforhold (Figur 16).

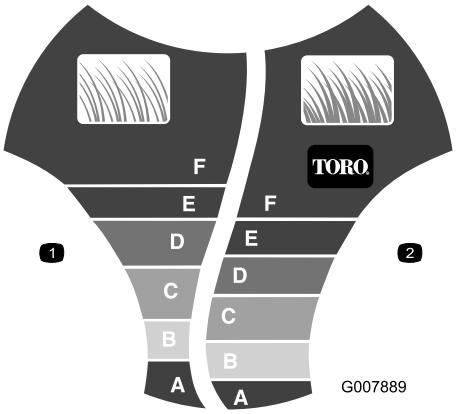

Figur 16

1. Klippehøyde – spredt/normalt gress
2. Klippehøyde – frodig gress

Bruk skalaen Spredt/normal til det meste av klippingen i den varme sommersesongen. Skalaen Frodig er for tykt, fuktig og saftig gress som ofte vokser om våren.

Toro anbefaler følgende:

- Bruk innstillingene D, E eller F når du klipper gresset, eller hold gresset mellom 5 og 8 cm høyt.
- Bruk ikke innstillingene under D med mindre gresset er spredt, eller hvis det er sent på høsten og gresset vokser saktere. Når du klipper langt gress, bruker du en høyere klippehøyde og går saktere, og deretter klipper du gresset med normal innstilling. Når du klipper gress som er for langt, kan det hende at gressklipperen tettes igjen, slik at motoren stopper.

Merk: SmartWheel beregner den riktige innstillingen, slik at du ikke klipper mer enn en tredjedel av gresstrået (Figur 16).

1. Stopp motoren, og vent til alle bevegelige deler har stoppet.
2. Skyv gressklipperen ut i gresset, og stopp når SmartWheel-enheten står rett opp (fig. Figur 16).
3. Bruk SmartWheel-enheten til å sammenligne tuppene på gresstråene med bokstavene på hjulet. Bokstaven på SmartWheel-enheten som samsvarer med tuppene på gresstråene, er den riktige klippehøyden.
4. Trykk ned justeringsknappen for klippehøyde, og ta tak i justeringshåndtaket for klippehøyde for å justere klippehøyden opp eller ned (Figur 17).

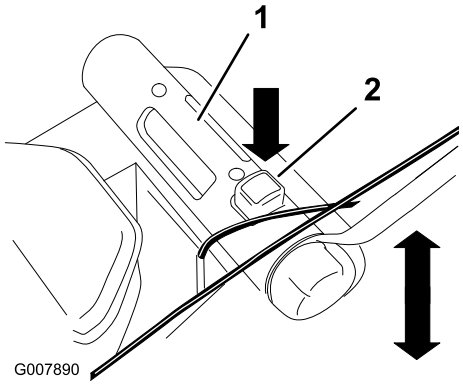

Figur 17

1. Justeringshåndtak for klippehøyde
2. Justeringsknapp for klippehøyde

5. Løft opp eller trykk ned håndtaket, og bruk anviseren og innstillingen for klippehøyde på stangen til å stille inn ønsket klippehøyde (Figur 18).

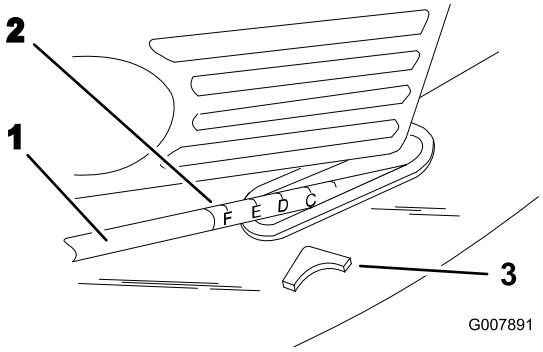

Figur 18

1. Stang
2. Innstilling for klippehøyde
3. Anviser

Bruke gressposen

Du kan bruke gressposen til å samle opp frodig gress eller løv.

Montere gressposen

1. Stopp motoren, og vent til alle bevegelige deler har stoppet.
2. Åpne bakluken og hold den oppe.
3. Fjern resirkuleringspluggen (Figur 19).

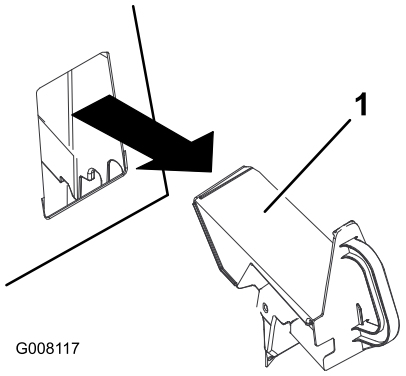

Figur 19

1. Resirkuleringsplugg

4. Heng gressposetappene på krokene på gressklipperen, som vist i Figur 20.

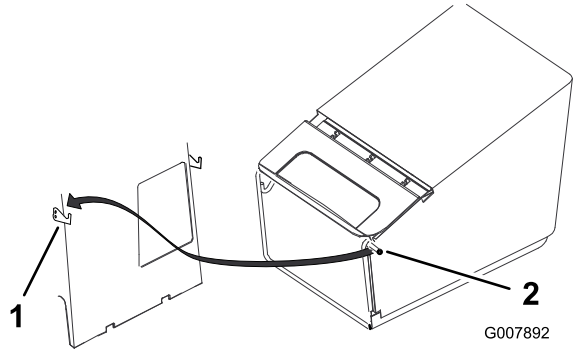

Figur 20

1. Krok (to)
2. Gressposetapp (to)

5. Frigjør bakluken.

Klippe med gressposen

Bruk av en slitt gresspose kan føre til at rusk blir kastet opp i luften, og dermed påføre både føreren og andre i nærheten alvorlige skader eller føre til dødsfall.

Kontroller gressposen ofte. Skift den ut med en ny Toro-reservepose, hvis den er skadet.

Fjerne gressposen

1. Stopp motoren, og vent til alle bevegelige deler har stoppet.

Hvis bakluken ikke lukkes helt, kan det hende at gjenstander slynges ut og fører til alvorlige personskader eller dødsfall.

Hvis du ikke kan lukke bakluken fordi gress tetter igjen utslippområdet, stopper du motoren og venter til alle bevegelige deler har stoppet. Deretter fjerner du gress (med en pinne, ikke med hånden) til du kan lukke bakluken helt igjen.

2. Åpne bakluken og hold den oppe.
3. Løft gressposetappene av krokene og ut av åpningen.

Montere resirkuleringspluggen

1. Stopp motoren, og vent til alle bevegelige deler har stoppet.
2. Åpne bakluken og hold den oppe.
3. Sett resirkuleringspluggen inn i åpningen, som vist i Figur 21.

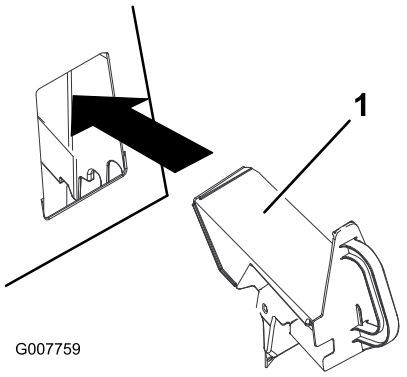

Figur 21

1. Resirkuleringsplugg

4. Frigjør bakluken.

Bakutslipp av gressrester

Av og til kan det hende at du må klippe plenen uten gressposen eller resirkuleringspluggen når gresset er for langt til at det kan samles i posen.

Hvis du vil bruke det bakre utløpet, fjerner du resirkuleringspluggen eller gressposen (se Ta av gressposen), og lukker bakluken.

Hvis bakluken ikke lukkes helt, kan det hende at gjenstander slynges ut og fører til alvorlige personskader eller dødsfall.

Hvis du ikke kan lukke bakluken fordi gress tetter igjen utslippområdet, stopper du motoren og venter til alle bevegelige deler har stoppet. Deretter fjerner du gress (med en pinne, ikke med hånden) til du kan lukke bakluken helt igjen.

Brukstips

Generelle klippetips

- Fjern pinner, steiner, ståltråd, grener og andre gjenstander som kniven kan treffe fra området.
- La ikke kniven treffe harde gjenstander. Klipp aldri over en gjenstand med overlegg.
- Hvis gressklipperen treffer en gjenstand eller starter å vibrere, stans motoren øyeblikkelig, koble kabelen fra tennpluggen og undersøk gressklipperen for skade.
- For best mulig resultat kan du montere en ny kniv før klippesesongen begynner.
- Skift ut kniven med en Toro-reservekniv når nødvendig.

Klippe gress

- Gress vokser med varierende hastighet til forskjellige tider på året. Om sommeren er det best å klippe gresset med innstillingene D, E eller F (52, 63 eller 75 mm) for klippehøyde. Klipp kun av ca. en tredjedel av gresstrået av gangen. Bruk ikke innstillingene under D (52 mm), med mindre gresset er spredt, eller hvis det er sent på høsten og gresset vokser saktere.
- Når du klipper gress som er mer enn 15 cm høyt, klippe først på den høyeste klippehøydeinnstillingen og ved lavere hastighet, og klipp så en gang til på en lavere innstilling for å oppnå best mulig utseende

på gressplenen. Hvis gresset er for langt, kan gressklipperen bli tettet og motoren stanse.

- Klipp kun tørt gress og løv. Vått gress og løv har en tendens til å klumpe seg på bakken og kan føre til at gressklipperen tilstoppes eller at motoren stanser.

Vått gress eller løv kan føre til alvorlig personskade, hvis du mister fotfestet og kommer i kontakt med kniven. Bruk kun gressklipperen under tørre forhold.

- Veksle klipperetningen. På denne måten spres gress- og løvrestene jevnere på plenen.
- Hvis den ferdig klipte gressplenen ikke ser bra ut, kan du prøve en gang til og gjøre følgende:
  - Skift ut kniven eller bryn den.
  - Gå saktere mens du klipper.
  - Hev klippehøydeinnstillingen på gressklipperen.
  - Klipp gresset oftere.
  - Overlapp skårganger i stedet for å klippe en hel skårgang hver gang.
  - Sett klippehøyden på forhjulene ett hakk lavere enn på bakhjulene. Still f.eks. forhjulene til D (52 mm) og bakhjulene til E (63 mm).

Klippe løv

- Når du har klippet plenen, kontroller at halvparten av gresset vises gjennom lavet med klippet løv. Det kan være nødvendig å gå over løvet mer enn én gang.
- Hvis det er mer enn 13 cm med løv på plenen, still klippehøyden på forhjulene ett eller to hakk høyere enn klippehøyden på bakhjulene.
- Reduser klippehastigheten, hvis gressklipperen ikke klipper løvene fint nok.

Vedlikehold

Merk: Angi hva som er høyre og venstre side på maskinen ved å stå i normal arbeidsstilling.

Anbefalt vedlikeholdsplan

Vedlikeholdsintervall	Vedlikeholdsprosedyre
Etter de 5 første timene	• Skift motoroljen.
For hver bruk eller daglig	• Kontroller motoroljenivået. • Kontroller at motoren stopper innen tre sekunder etter at du slipper knivkontrollbøylen.
Hver 25. driftstime	• Kontroller tennpluggen. • Smør drivverket for selvdrift • Skift ut kniven eller bryn den (oftere hvis eggen raskt blir sløv).
Hver 50. driftstime	• Skift motoroljen.
Hver 100. driftstime	• Rengjør kjølesystemet (se brukerhåndboken for motoren). • Skift ut tennpluggen (se brukerhåndboken for motoren). • Rengjør kjølesystemet.
Før lagring	• Tøm drivstofftanken før reparasjon som oppgitt og før årlig lagring.
Årlig	• Skift ut luftfilteret (oftere under støvete driftsforhold). • Kontroller tennpluggen (se brukerhåndboken for motoren). • For informasjon om ytterligere årlige vedlikeholdsprosedyrer, se i brukerhåndboken for motoren.

Viktig: Hvis du vil ha mer informasjon om vedlikeholdsprosedyrer, ser du i *Brukerhåndboken for motoren.*

Gjøre klar til vedlikehold

1. Stopp motoren, og vent til alle bevegelige deler har stoppet.
2. Koble fra tennpluggledningen fra tennpluggen (Figur 22) før du utfører vedlikeholdsprosedyrer.

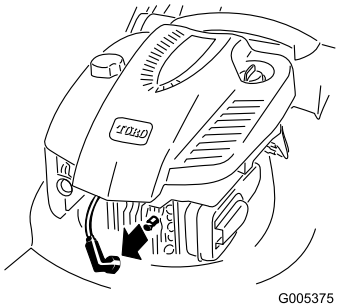

Figur 22

3. Når du har utført vedlikeholdsprosedyrer, koble tennpluggledningen til tennpluggen.

   Viktig: Før du vender gressklipperen på siden for å skifte olje eller kniv, la drivstofftanken kjøre tom gjennom normal bruk. Hvis du må vende gressklipperen på siden før den har gått tom for drivstoff, bruk en hånddrevet drivstoffpumpe til å tømme drivstoffet. Vend alltid gressklipperen over på siden med luftfilteret opp.

Når man vender gressklipperen på siden kan drivstoffet lekke ut. Bensin er meget brannfarlig og eksplosiv og kan føre til personskader.

Kjør motoren tom eller fjern bensinen med en håndpumpe, sug den aldri opp med hevert.

Rengjøre under gressklipperhuset

Hold undersiden av gressklipperhuset ren. Pass på at det ikke kommer rusk eller gjenstander i gresskasterne (Figur 23).

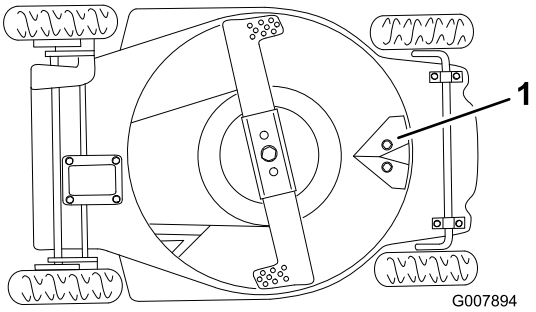

Figur 23

1. Støtteplate

Vaskemetode

1. Flytt gressklipperen med motoren av over på en jevn overflate i nærheten av en hageslange.
2. Fest en hurtigskillekobling (selges separat) på enden av hageslangen.
3. Løft opp bakluken, og fest koblingen til gressklipperens vanninntaksnippel på resirkuleringspluggen (Figur 24).

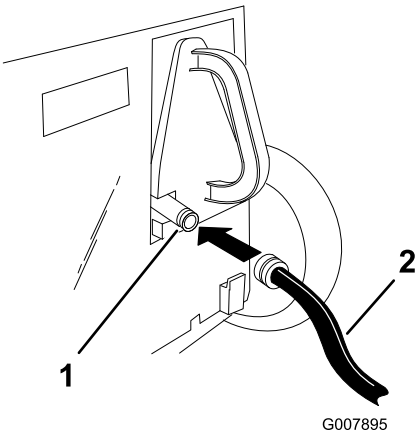

Figur 24

1. Vanninntaksnippel
2. Slange

4. Skru vannet på fullt.
5. Start motoren.
6. La gressklipperen gå i to minutter.
7. Stopp motoren, og vent til alle bevegelige deler har stoppet.
8. Skru av vannet.
9. Fjern koblingen fra vanninntaksnippelen.
10. Start gressklipperen, og la den gå i ett minutt for å tørke gressklipperen og alle delene på den.

Hvis det er mye gress på undersiden av gressklipperhuset, gjentar du trinn 2 til og med 8 ovenfor, og deretter gjør du følgende:

1. La gressklipperen bløtes i 30 minutter.

2. Skru vannet på fullt igjen.
3. La gressklipperen gå i to minutter til.
4. Stopp motoren, og vent til alle bevegelige deler har stoppet.

Hvis vanninntaksnippelen er skadet eller mangler, kan du eller andre bli truffet av gjenstander som slynges gjennom luften, eller du eller andre kan komme i kontakt med kniven. Dette kan føre til personskader eller dødsfall.

- **Skift ut en ødelagt eller manglende vanninntaksnippel før du bruker gressklipperen igjen.**
- **Tett igjen eventuelle hull i gressklipperen med bolter og muttere.**
- **Stikk aldri hender eller føtter under gressklipperen eller gjennom åpninger i gressklipperen.**

Skrapemetode

Hvis ikke alt rusket fjernes fra undersiden av gressklipperhuset med vasking, vender du gressklipperen og skraper den ren.

1. Koble ledningen fra tennpluggen.
2. Tøm drivstoffet ut av drivstofftanken. Se Tømme drivstofftanken.
3. Fjern gressposen.
4. Vend gressklipperen over på dens venstre side.
5. Fjern smuss og gressrester med en tre- eller plastskrape. Unngå ru og skarpe kanter.

   Viktig: Flytt kniven så lite som mulig for å unngå fremtidige startproblemer.
6. Sett gressklipperen på hjulene igjen.
7. Fyll drivstofftanken.
8. Koble ledningen til tennpluggen.

Skifte luftfilteret

Serviceintervall: Årlig—Skift ut luftfilteret (oftere under støvete driftsforhold).

1. Utfør prosedyrene for forberedelse av vedlikehold, se Gjøre klar til vedlikehold.
2. Åpne luftfilterdekselet og fjern det brukte luftfilteret (Figur 25).

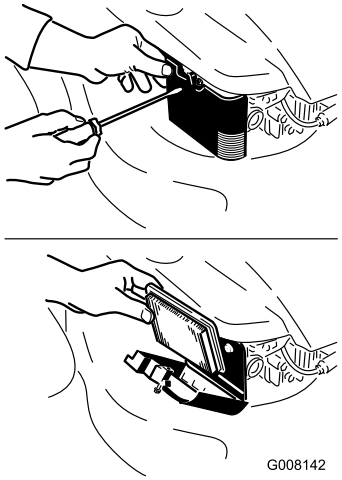

Figur 25

3. Monter et nytt luftfilter og luftfilterdekselet.

Overhale tennpluggen

Serviceintervall: Hver 25. driftstime—Kontroller tennpluggen.

Bruk en Champion RJ19LM-tennplugg, eller tilsvarende.

1. Stopp motoren, og vent til alle bevegelige deler har stoppet.
2. Koble ledningen fra tennpluggen.
3. Rengjør rundt tennpluggen.
4. Fjern tennpluggen fra sylinderhodet.

   Viktig: En tennplugg som er sprukket eller skitten, må skiftes ut. Rengjør ikke elektrodene, siden partikler som kommer inn i sylinderen kan føre til at motoren skades.
5. Juster åpningen på den nye tennpluggen til 0,76 mm (Figur 26).

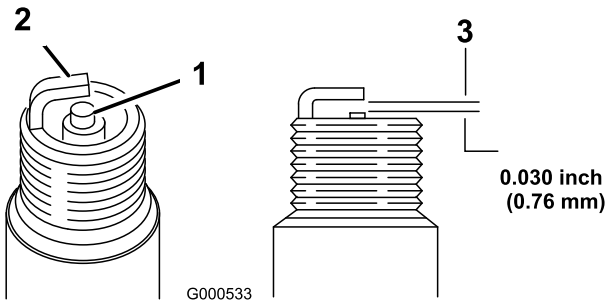

Figur 26

1. Elektrodeisolator i midten
2. Elektrode på siden
3. Elektrodeavstand (ikke måltegning)

6. Monter tennpluggen og pakningen.

7. Trekk til tennpluggen med et moment på 20 Nm.
8. Koble ledningen til tennpluggen.

Justere kabelen for selvdrift

Hvis topphastigheten til gressklipperen reduseres, justerer du kabelen for selvdrift.

1. Stopp motoren, og vent til alle bevegelige deler har stoppet.
2. Dra det øvre håndtaket så langt tilbake som mulig (Figur 27).

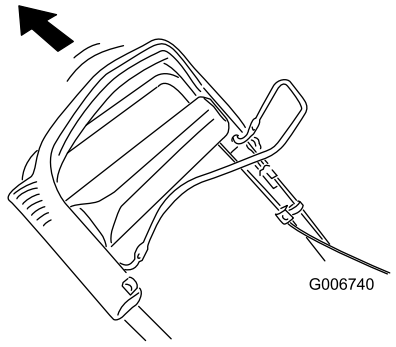

Figur 27

3. Løsne mutteren på kabelfestet (Figur 28).

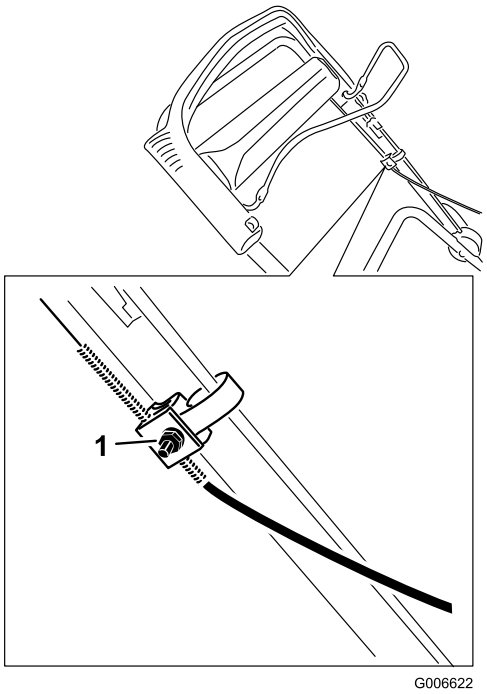

Figur 28

1. Mutter på kabelfestet

4. Fjern remdekslet.
5. Skyv remføreren ned til den berører gressklipperen, og hold den deretter på plass (Figur 29).

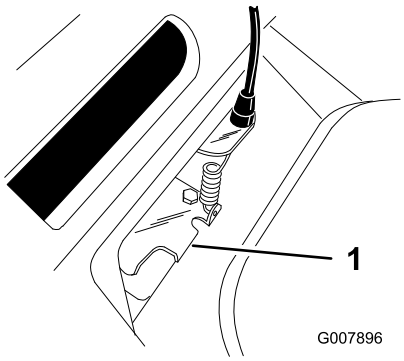

Figur 29

1. Remfører

6. Skyv kabelkappen ned (mot gressklipperen) for å fjerne slakk i kabelen (Figur 30).

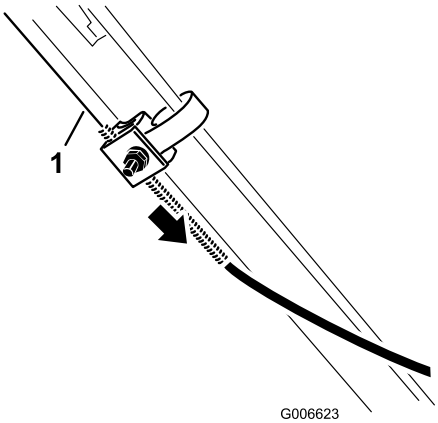

Figur 30

1. Kabel

7. Slipp drivverksbraketten, og stram mutteren på kabelfestet mens du holder nede kabelkappen.
8. Monter remdekslet.

Smøre drivverket for selvdrift

Serviceintervall: Hver 25. driftstime

1. Tørk av smøreniplene med en ren fille (Figur 31).

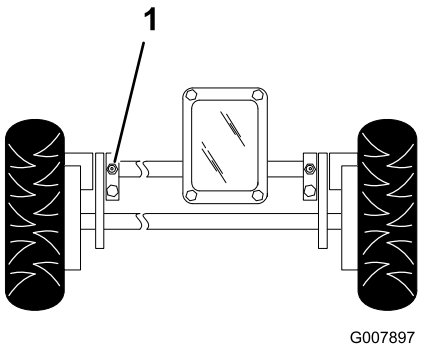

Figur 31

1. Smørenippel

2. Plasser en smørepistol mot hver nippel og påfør forsiktig to–tre trykk med litiumbasert smørefett nr. 2 til vanlig bruk.

Viktig: Hvis du pumper for kraftig når du smører, kan det hende at pakningene skades.

Skifte motorolje

Serviceintervall: Etter de 5 første timene

Hver 50. driftstime

La motoren gå i noen minutter for å varme opp oljen før du skifter den. Varm olje flyter bedre og bærer med seg flere urenheter.

1. Utfør prosedyrene for forberedelse av vedlikehold, se Gjøre klar til vedlikehold.
2. Hvis gressposen er på gressklipperen, fjern den.
3. Tapp ut bensin fra drivstofftanken. Se Tømme drivstofftanken.
4. Fjern peilestaven fra oljepåfyllingsrøret, og plasser et oljedrensfat på den **venstre** siden av gressklipperen (Figur 11).
5. Vend gressklipperen på dens **venstre** side (med luftfilteret opp) for å tømme den brukte oljen ut gjennom oljepåfyllingsrøret (Figur 32).

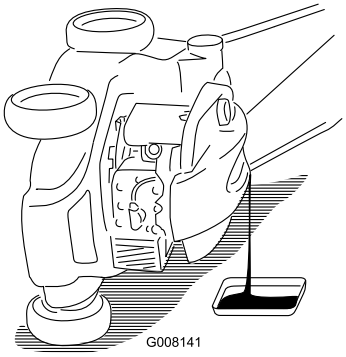

Figur 32

6. Etter at oljen er tappet, sett gressklipperen tilbake i driftsstilling.
7. Hell fersk olje **sakte** inn i oljepåfyllingsrøret til oljenivået når **Full**-merket på peilepinnen (Figur 11). **Fyll ikke på for mye.** (Maks. påfyll: 0,59 l, type: SAE 30 rensende bilolje med API-serviceklassifisering SF, SG, SH, SJ, SL eller høyere.)
8. Sett peilestaven ordentlig på plass.
9. Tørk opp eventuelt drivstoffsøl.
10. Koble ledningen til tennpluggen.
11. Det gamle oljefilteret må kasseres eller gjenvinnes i henhold til lokale forskrifter.

Vedlikeholde kniven

Serviceintervall: For hver bruk eller daglig

Hver 25. driftstime—Skift ut kniven eller bryn den (oftere hvis eggen raskt blir sløv).

En rett, skarp kniv gir best klippeytelse. Undersøk og slip kniven regelmessig.

Viktig: *Du trenger en momentnøkkel for å montere kniven korrekt.* Hvis du ikke har en momentnøkkel, eller ikke føler deg kompetent til å utføre prosedyren, kontakt en autorisert serviceforhandler.

Kontroller kniven hver gang gressklipperen går tom for bensin. Hvis kniven er skadet eller sprukket, må den skiftes ut omgående. Hvis kniveggen er sløv eller har hakk, skal den brynes eller skiftes ut.

Kniven er skarp, kontakt med kniven kan føre til personskader.

Bruk hansker når du utfører service på kniven.

1. Tøm drivstoffet ut av drivstofftanken. Se Tømme drivstofftanken.
2. Vend gressklipperen over på dens **venstre** side (Figur 33).

   Viktig: Flytt kniven så lite som mulig for å unngå fremtidige startproblemer.

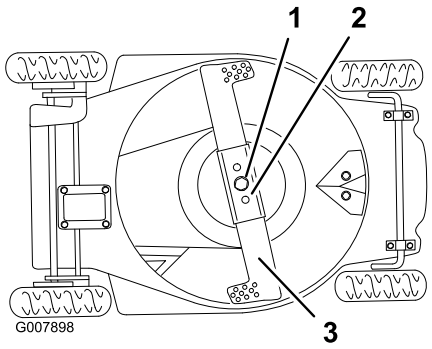

Figur 33

1. Knivbolt og låseskive
2. Knivoppstrammer
3. Knivblad

Undersøke kniven

Undersøk nøye om kniven fortsatt er skarp, eller om den har blitt slitt. Undersøk spesielt stedet der den flate og bøyde delen av kniven møtes (Figur 34). Siden sand og slipemiddel kan slite på metallet mellom den flate og bøyde delen av kniven, kontrollerer du kniven før du bruker gressklipperen. Hvis du legger merke til et hakk eller slitasje (Figur 34), skifter du kniven. Se Demontere kniven.

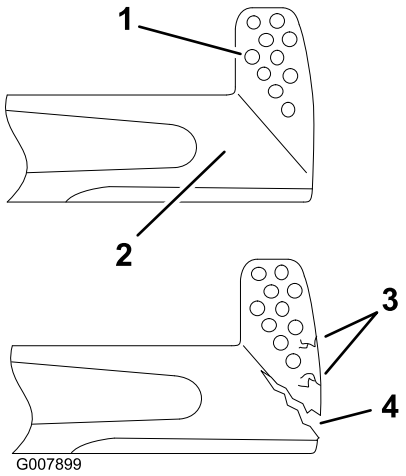

Figur 34

1. Vinge
2. Flat del av kniven
3. Slitasje
4. Hakk

Merk: Monter en ny Toro-kniv før klippesesongen begynner, slik at du oppnår best ytelse. Fil ned eventuelle småhakk under sesongen for å vedlikeholde kniveggen.

En slitt eller skadet kniv kan brekke, og en del av kniven kan slynges ut mot føreren eller andre og føre til alvorlige personskader eller en dødsulykke.

- **Undersøk kniven regelmessig for slitasje eller skade.**
- **Skift ut en slitt eller skadet kniv.**

Demontere kniven

Hvis du bruker gressklipperen uten knivoppstrammeren, kan kniven bøyes eller brekke. Dette kan føre til at brukeren eller andre i nærheten pådrar seg alvorlige personskader eller mister livet.

Bruk ikke gressklipperen uten knivoppstrammeren.

1. Ta tak i enden av kniven med en fille eller en godt polstret hanske.
2. Fjern knivbolten, låseskiven, kniven og knivoppstrammeren (Figur 33).

Merk: Vri knivbolten mot urviseren for å løsne den.

Slipe kniven

Slip den øvre siden av kniven for å opprettholde den opprinnelige klippevinkelen (Figur 35) og den indre radiusen til kniveggen (Figur 35). Kniven opprettholder balansen hvis like mye materiale fjernes fra begge kniveggene.

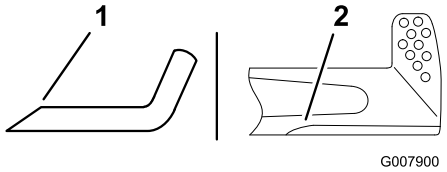

Figur 35

1. Bruk bare denne slipevinkelen
2. Opprettholde den opprinnelige omkretsen her

Balansere kniven

1. Kontrollere balansen til kniven ved å tre hullet på midten av kniven inn på en spiker eller et skrujern, som du fester vannrett i en skrutvinge (Figur 36).

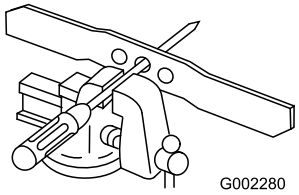

Figur 36

Merk: Du kan også kontrollere balansen til kniven ved å bruke en kommersielt tilgjengelig balanseringsinnretning.

2. Hvis den ene av endene på kniven roterer nedover, sliper du denne enden (ikke kniveggen eller enden i nærheten av kniveggen). Kniven er riktig balansert når ingen av endene roterer nedover.

Montere kniven

1. Monter en skarp, balansert kniv fra Toro, knivoppstrammeren, låseskiven og knivbolten.

   Merk: Vingedelen av kniven må vende oppover (mot toppen av gressklipperhuset).

2. Trekk til knivbolten til 33 til 44 Nm.

Rengjøre under remdekslet

Pass på at det ikke kommer rusk eller andre gjenstander under remdekslet.

1. Stopp motoren, og vent til alle bevegelige deler har stoppet.
2. Løft av dekslet, og børst ut alt rusket fra remområdet.
3. Monter remdekslet.

Rengjøre kjølesystemet

Serviceintervall: Hver 100. driftstime

Rengjør sylinderen, sylindertoppribbene og rundt forgasseren og forbindelsesleddet for smuss og rusk. Fjern rusk fra luftinntaksåpningene på tilbakespolingshuset. Dette gjør at motoren kjøles skikkelig og gir den beste ytelsen.

Tømme drivstofftanken

1. Stopp motoren, og vent til den er nedkjølt
2. Koble ledningen fra tennpluggen.
3. Ta lokket av drivstofftanken.
4. Bruk en håndpumpe til å pumpe bensinen ned i en ren, godkjent bensinkanne.
5. Koble ledningen til tennpluggen.
6. Kjør motoren til den stopper.
7. Start motoren på nytt for å kontrollere at det ikke er bensin igjen i forgasseren.

Folde sammen håndtaket

Hvis du ikke legger sammen eller folder ut håndtaket på riktig måte, kan du komme til å klemme, strekke eller skade én eller flere kabler. Hvis du klemmer, strekker eller skader en kabel, kan det hende at det oppstår en feil på gressklipperen som kan føre til utrygge driftsomstendigheter.

- **Du må ikke klemme, strekke eller skade kablene.**
- **Håndter kablene med forsiktighet når du legger sammen eller folder ut håndtaket.**
- **Bruk ikke gressklipperen hvis én eller flere av kablene er klemt, strekt eller skadet. Kontakt et autorisert forhandlerverksted.**

1. Løsne justeringsknottene for håndtakshøyde som fester håndtaket til gressklipperen.
2. Løsne knottene som fester den øvre delen av håndtaket til den nedre delen av håndtaket.
3. Vend den nedre delen av håndtaket forsiktig fremover til den hviler på motoren (Figur 37).

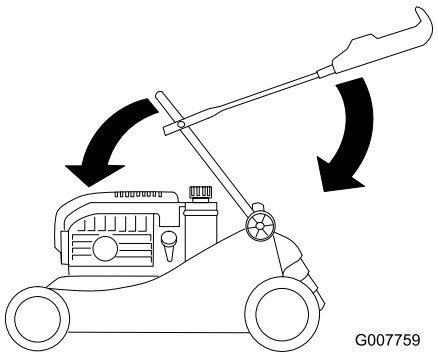

Figur 37

4. Vend den øvre delen av håndtaket forsiktig bakover til den hviler flatt (Figur 37).

Lagring

Maskinen må oppbevares på et kjølig, rent og tørt sted.

Gjøre gressklipperen klar til lagring

Drivstoffdamp kan eksplodere.

- **Drivstoff skal ikke lagres i mer enn 30 dager.**
- **Gressklipperen skal ikke oppbevares på et sted som er i nærheten av en åpen flamme.**
- **La motoren kjøle seg ned før oppbevaring.**

1. Når du for siste gang for sesongen heller på mer drivstoff, bland stabiliseringsmiddel i nytt drivstoff som anvist av produsenten.
2. Kjør gressklipperen til den går tom for drivstoff.
3. Prim motoren, og start den på nytt.
4. La motoren gå til den stopper. Når du ikke lenger kan starte motoren, er den tilstrekkelig tom for drivstoff.
5. Koble ledningen fra tennpluggen.
6. Ta ut tennpluggen, hell 30 ml olje gjennom tennplugghullet, og dra sakte i startsnoren flere ganger for å fordele oljen gjennom sylinderen, for å forhindre korrosjon i sylinderen mellom sesongene.
7. Monter tennpluggen løst.
8. Stram alle løse skruer, bolter og muttere.

Ta gressklipperen frem fra lagring

1. Fjern tennpluggen og roter motoren hurtig ved å bruke starteren for å fjerne overflødig olje fra sylinderen.
2. Monter tennpluggen og trekk den til med et moment på 20 Nm.
3. Koble ledningen til tennpluggen.

Notat:

Notat:

Notat:

International Distributor List

Distributor:	Country:	Phone Number:
Atlantis Su ve Sulama Sisstemleri Lt	Turkey	90 216 344 86 74
Balama Prima Engineering Equip	Hong Kong	852 2155 2163
B-Ray Corporation	Korea	82 32 551 2076
Casco Sales Company	Puerto Rico	787 788 8383
Ceres S.A	Costa Rica	506 239 1138
CSSC Turf Equipment (pvt) Ltd	Sri Lanka	94 11 2746100
Cyril Johnston & Co	Northern Ireland	44 2890 813 121
Equiver	Mexico	52 55 539 95444
Femco S.A.	Guatemala	502 442 3277
G.Y.K. Company ltd.	Japan	81 726 325 861
Geomechaniki of Athens	Greece	30 10 935 0054
Guandong Golden Star	China	86 20 876 51338
Hako Gorund and Garden	Sweden	46 35 10 0000
Hayter Limited (U.K.)	United Kingdom	44 1279 723 444
Hydroturf Int. Co Dubai	United Arab Emirates	97 14 347 9479
Hydroturf Egypt LLC	Egypt	202 519 4308
Ibea S.p.A.	Italy	39 0331 853611
Irriamc	Portugal	351 21 238 8260
Jean Heybroek b.v.	Netherlands	31 30 639 4611
Lely (U.K.) Limited	United Kingdom	44 1480 226 800
Maquiver S.A.	Colombia	57 1 236 4079
Maruyama Mfg. Co. Inc.	Japan	81 3 3252 2285
Metra Kft	Hungary	36 1 326 3880
Mountfield a.s.	Czech Republic	420 255 704 220
Munditol S.A.	Argentina	54 11 4 821 9999
Oslinger Turf Equipment SA	Ecuador	593 4 239 6970
Oy Hako Ground and Garden Ab	Finland	358 987 00733
Parkland Products Ltd	New Zealand	64 3 34 93760
Prochaska & Cie	Austria	43 1 278 5100
RT Cohen 2004 Ltd	Israel	972 986 17979
Riversa	Spain	34 9 52 83 7500
Roth Motorgerate GmBh & Co	Germany	49 7144 2050
Sc Svend Carlsen A/S	Denmark	45 66 109 200
Solvert S.A.S	France	33 1 30 81 77 00
Spypros Stavrinides Limited	Cyprus	357 22 434131
Surge Systems India Limited	India	91 1 292299901
T-Markt Logistics Ltd	Hungary	36 26 525 500
Toro Australia	Australia	61 3 9580 7355
Toro Europe BVBA	Belgium	32 14 562 960

Toro garantien

Betingelser og inkluderte produkter

The Toro® Company og datterselskapet Toro Warranty Company, i henhold til en avtale mellom dem, garanterer i fellesskap overfor den opprinnelige kjøperen* å reparere alle Toro-produkter som brukes til normale boligformål* hvis det oppstår defekter i materialer eller arbeidskvalitet. Følgende tidsperioder gjelder fra datoen for opprinnelig kjøp:

Produkter	Garantiperiode
Manuelle motordrevne gressklippere	2-års begrenset garanti
Bakmotortraktor	2-års begrenset garanti
Plen- og hagetraktorer	2-års begrenset garanti
Elektriske håndholdte produkter	2-års begrenset garanti
Snøfresere	2-års begrenset garanti
Forbrukermaskin med nullradius	2-års begrenset garanti

* "Opprinnelig kjøper" innebærer bruk av personen som opprinnelig kjøpte Toro-produktene.

* "Normal boligformål" betyr bruk av produktet på samme tomt som hjemmet ditt. Bruk på mer enn ett sted betraktes som kommersiell bruk, og garantien for kommersiell bruk vil gjelde.

Begrenset garanti for kommersiell bruk

Toro Forbrukerprodukter og -tilbehør som brukes til kommersiell, industriell eller utleiebasert bruk, er garantert mot defekter i materialer og arbeidskvalitet for følgende tidsperioder fra datoen for opprinnelig kjøp:

Produkter	Garantiperiode
Manuelle motordrevne gressklippere	90-dagers garanti
Bakmotortraktor	90-dagers garanti
Plen- og hagetraktorer	90-dagers garanti
Elektriske håndholdte produkter	90-dagers garanti
Snøfresere	90-dagers garanti
Forbrukermaskin med nullradius	45-dagers garanti

Instruksjoner for å innhente garantitjenester

Hvis du tror at ditt Toro-produkt inneholder en defekt i materialer eller arbeidskvalitet, følger du denne fremgangsmåten:

1. Kontakt selgeren for å avtale service på produktet. Hvis det av en eller annen grunn er umulig for deg å kontakte selgeren, kan du kontakte en Toro-autorisert forhandler for å avtale service.
2. Ta med deg produktet og kjøpsbevis (salgskvittering) til selgeren eller serviceforhandleren.

Hvis du av en eller annen grunn er misfornøyd med serviceforhandlerens analyse eller med hjelpen du får, kan du kontakte Toro-importøren eller oss på:

Customer Care Department, Consumer Division
Toro Warranty Company
8111 Lyndale Avenue South
Bloomington, MN 55420-1196, USA
Manager: Technical Product Support: 001-952-887-8248

Se vedlagt forhandlerliste

Eierens ansvar

Du må vedlikeholde Toro-produktet ved å følge vedlikeholdsprosedyrene som er beskrevet i brukerhåndboken. Det er du som dekker kostnadene til slikt rutinevedlikehold, enten det utføres av en forhandler eller av deg.

Elementer og betingelser som ikke inkluderes

Denne uttrykkelige garantien dekker ikke følgende:

- Kostnader til vanlig vedlikeholdsservice eller deler, for eksempel filtre, drivstoff, smøremidler, trimmingsdeler, knivsliping, bremse- og clutchjusteringer.
- Alle produkter eller deler som er endret eller feilbrukt eller som må byttes eller repareres på grunn av normal slitasje, uhell eller manglende fagmessig vedlikehold.
- Reparasjoner som er nødvendige pga. feilaktig drivstoff, forurensninger i drivstoffsystemet eller manglende klargjøring av drivstoffsystemet før en periode på over tre måneder med maskinen stående stille.
- Motor og drivverk. Disse dekkes av de aktuelle produsentgarantiene med separate vilkår og betingelser.

Alle reparasjoner som dekkes av denne garantien, må utføres av en autorisert Toro-serviceforhandler som bruker Toro-godkjente reservedeler.

Generelle betingelser

Kjøperen er dekket av nasjonal lovgivning innen hvert land. Rettighetene som kjøperen har med støtte i slike lover, er ikke begrenset av denne garantien.