Form No. 3359-888 Rev A

48 cm Recycler®-gräsklippare

Modellnr 20817—Serienr 280000001 och högre

Bruksanvisning

Introduktion

Läs denna information noga så att du lär dig att använda och underhålla produkten på rätt sätt, och för att undvika person- och produktskador. Du är ansvarig för att produkten används på ett riktigt och säkert sätt.

Kontakta gärna Toro direkt på www.Toro.com för att få information om produkter och tillbehör, hjälp med att hitta en återförsäljare eller för att registrera din produkt.

Kontakta en auktoriserad återförsäljare eller Toros kundservice och ha produktens modell- och serienummer till hands om du har behov av service, Toro originaldelar eller ytterligare information. Figur 1 visar var på produkten modell- och serienumren sitter.

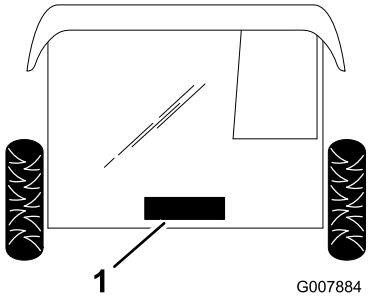

Figur 1

Under den bakre luckan

1. Modell- och serienummerplåt

Anteckna produktens modell- och serienummer här nedanför så är de lätta att hitta:

Modellnr _____

Serienr _____

I denna bruksanvisning anges potentiella risker och alla säkerhetsmeddelanden har markerats med en varningssymbol (Figur 2), som anger fara, som kan leda till allvarlig personskada eller dödsfall om föreskrifterna inte följs.



Figur 2

1. Varningssymbol

Två ord används också i den här bruksanvisningen för att markera information. **Viktigt** anger speciell teknisk information och **Observera** anger allmän information som är värd att notera.

För modeller med angivna motorhästkrafter, beräknades motorns totala hästkrafter i verkstaden av motortillverkaren enligt SAE J1940. Den här motorgräsklipparklassens faktiska motorhästkrafter kommer vara avsevärt lägre då den är konfigurerad att uppfylla säkerhetskrav, utsläppsföreskrifter och funktionella krav.

Säkerhet

Felaktigt bruk eller underhåll av denna klippare kan leda till skada. Följ nedanstående säkerhetsföreskrifter för att minska risken för skada.

Toro har utformat och testat denna klippare för skäligt säker service. Om du inte följer nedanstående föreskrifter kan det leda till personskada.

Det är viktigt att du och andra användare läser och förstår innehållet i bruksanvisningen innan klipparen används. Då uppnås högsta säkerhet, bästa prestanda och ni lär känna maskinen. Var särskilt uppmärksam på varningssymbolen Figur 2 som betyder var försiktig, varning eller fara – ”föreskrifter för personlig säkerhet”. Läs och ta till dig anvisningarna eftersom de rör säkerheten. Om anvisningarna inte följs kan det leda till personskador.

© 2008—The Toro® Company
8111 Lyndale Avenue South
Bloomington, MN 55420

Registrera din produkt på www.Toro.com.

CE

Översättning av originalet (SV)
Tryckt i USA
Med ensamrätt

Allmän säkerhet

Följande anvisningar har utarbetats i enlighet med EN 836.

Klippmaskinen kan slita av händer och fötter och slunga omkring föremål. Följ alltid alla säkerhetsanvisningar för att förhindra allvarliga skador eller dödsfall.

Utbildning

- Läs anvisningarna noga. Bekanta dig med reglagen och hur maskinen ska användas.
- Låt aldrig barn eller personer som inte känner till anvisningarna köra klipparen. Lokala föreskrifter kan begränsa förarens ålder.
- Kom ihåg att föraren är ansvarig för olyckor och risker som andra människor och deras ägodelar utsätts för.
- Se till att du förstår alla bilder som finns på klipparen eller som används i anvisningarna.

Bensin

VARNING – bensin är mycket brandfarligt. Vidta följande säkerhetsåtgärder:

- Förvara bränsle i dunkar avsedda för ändamålet.
- Fyll endast på maskinen med bensin utomhus och rök inte under påfyllning.
- Fyll på bränsle innan motorn startas. Skruva aldrig bort tanklocket eller fyll på bränsle om motorn är igång eller om den är varm.
- Om du spiller bensin ska du inte försöka starta motorn utan flytta klipparen från spillet och undvika att skapa några gnistor tills bensinångorna har skingrats.
- Sätt tillbaka locken på tank och dunkar ordentligt.

Förberedelser

- Använd alltid ordentliga skor och långbyxor vid klippning. Kör inte maskinen barfota eller i sandaler.
- Undersök noga det område där maskinen ska köras, och avlägsna alla stenar, pinnar, ledningar, ben och andra föremål.
- Inspektera alltid klipparen innan användning för att kontrollera att skydd och säkerhetsanordningar, som t.ex. gräsriktare och/eller -uppsamlare, sitter på plats och fungerar som de ska.
- Före körning bör du kontrollera så att inga knivar, knivbultar eller klippaggregat är slitna eller skadade. Byt ut slitna eller skadade knivar och bultar i satser så att balanseringen bibehålls.

Start

- Koppla ur alla kniv- och driftsaggregat och lägg i neutralläget innan du startar motorn.
- Tippa inte klipparen när du startar eller växlar motorn, utom om klipparen måste lutas för att starta. Om så är fallet ska du inte luta klipparen mer än absolut nödvändigt, och bara lyfta upp den del som är längst ifrån dig.
- Starta eller växla motorn försiktigt i enlighet med anvisningarna, och håll fötterna på behörigt avstånd från kniven eller knivarna och inte framför utkastaren.

Körning

- Klipp aldrig om människor, särskilt barn, eller sällskapsdjur befinner sig i närheten.
- Klipp endast i dagsljus eller i bra belysning.
- Se upp för hål i terrängen och andra dolda faror.
- Håll inte händer eller fötter nära eller under roterande delar. Håll alltid avstånd till utkastaröppningen.
- Lyft aldrig upp eller bär en gräsklippare medan motorn är igång.
- Var mycket försiktig när du backar eller drar en handgräsklippare mot dig.
- Gå – spring aldrig.
- Sluttningar:
  - Klipp inte på väldigt branta sluttningar.
  - Var mycket försiktig i sluttningar.
  - Kör alltid tvärgående över sluttningar, aldrig upp och ned, och var mycket försiktig när du svänger i sluttningar.
  - Se till att du har bra fotfäste i sluttningar.
- Stanna kniven om gräsklipparen måste tippas för transport på andra underlag än gräs och när gräsklipparen ska föras till och från klippområdet.
- Kör inte motorn i ett slutet utrymme där farlig koloxid kan ansamlas.
- Stäng av motorn
  - varje gång du lämnar gräsklipparen.
  - före bränslepåfyllning.
  - innan gräsuppsamlaren tas bort.
  - innan klipphöjden justeras om den inte kan ställas in från förarplatsen.
- Stanna motorn och koppla bort tändkabeln
  - innan utkastaren rensas.

  - före kontroll, rengöring och arbete på gräsklipparen.
  - efter att ha kört på ett okänt föremål. Kontrollera noga om gräsklipparen har skadats och reparera eventuella skador innan du startar och kör klipparen igen.
  - om gräsklipparen börjar vibrera onormalt (kontrollera omedelbart).
- Se upp för trafik vid vägar och vid korsning av väg.

Underhåll och förvaring

- Håll samtliga muttrar, bultar och skruvar åtdragna så att maskinen är i säkert bruksskick.
- Högtryckstvätta inte maskinen.
- Förvara aldrig maskinen med bensin i tanken i en byggnad där bensinångor kan antändas av en öppen låga eller gnista.
- Låt motorn svalna innan maskinen ställs undan i ett slutet utrymme.
- Håll motorn, ljuddämparen, batterifacket och förvaringsutrymmet för bränsle fria från gräs, löv och överflödigt smörjmedel för att minska brandrisken.
- Undersök gräsutkastarens komponenter ofta och byt ut dem vid behov mot delar rekommenderade av tillverkaren.
- Byt ut slitna och skadade delar av säkerhetsskäl.
- Byt ut trasiga ljuddämpare.
- Om bränsletanken måste tömmas ska detta göras utomhus.
- Ändra inte inställningarna för motorns varvtalshållare och övervarva inte motorn. Om motorn körs med för högt varvtal kan riskerna för personskador öka.
- Var försiktig när en kniv roteras på maskiner med flera knivar, eftersom de andra knivarna kan rotera med.
- Var försiktig när justeringar utförs på gräsklipparen för att undvika att fingrarna fastnar mellan roterande knivar och maskinens fasta delar.
- **Köp endast Toro-originalreservdelar och tillbehör, för att säkerställa bästa prestanda och högsta säkerhet. Använd inte *”piratdelar”*. De kan medföra säkerhetsrisker.**

Ljudtryck

Maskinen har en maximal ljudtrycksnivå vid förarens öra på 84 dBA, grundat på mätningar på identiska maskiner i enlighet med EN 836 och ISO 11201.

Ljudstyrka

Maskinen har en garanterad ljudstyrka på 98 dBA, grundat på mätningar på identiska maskiner i enlighet med ISO 11094.

Hand-/armvibration

Maskinen ger en maximal hand-/armvibration på 7,4 m/s^2, grundat på mätningar på identiska maskiner i enlighet med EN 836 och EN 1033.

Säkerhets- och instruktionsdekaler

Viktigt: **Säkerhets- och instruktionsdekalerna sitter nära potentiella farozoner. Byt ut skadade dekaler.**

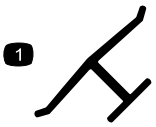

Tillverkarens logotyp

1. Visar att kniven är en originaldel från maskintillverkaren.

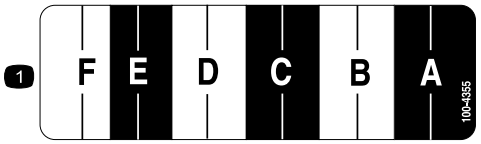

100-4355

1. Klipphöjdsinställningar

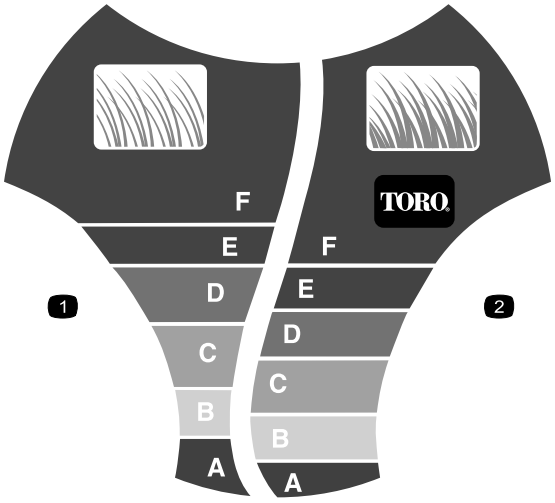

100-9114

1. Klipphöjd, glest/normalt gräs
2. Klipphöjd, frodigt gräs

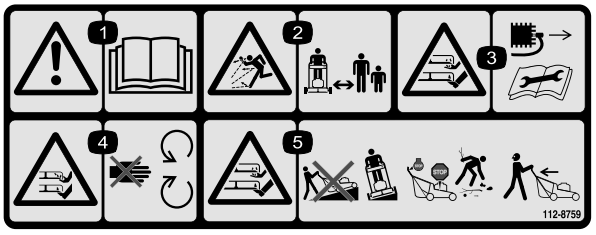

112-8759

1. Varning – läs *bruksanvisningen*.
2. Risk för utslungade föremål – håll kringstående på behörigt avstånd från maskinen.
3. Avkapnings-/avslitningsrisk för händer och fötter, gräsklipparkniv – lossa tändkabeln från tändstiftet och läs instruktionerna innan du utför service eller underhåll.
4. Avkapnings-/avslitningsrisk för händer och fötter, gräsklipparkniv – håll avstånd till rörliga delar.
5. Avkapnings-/avslitningsrisk för händer och fötter, knivblad – kör inte upp och nedför sluttningar utan från sida till sida, stanna motorn innan du lämnar förarplatsen och titta bakåt när du backar.

Instalação

Lösa delar

Använd diagrammet nedan för att kontrollera att alla delar finns med.

Tillvägagångssätt	Beskrivning	Antal	Användning
1.	Inga delar krävs	–	Packa upp gräsklipparen.
2.	Inga delar krävs	–	Montera handtaget.
3.	Inga delar krävs	–	Montera startsnöret.
4.	Inga delar krävs	–	Justera handtagshöjden.
5.	Inga delar krävs	–	Montera gräsuppsamlaren.
6.	Inga delar krävs	–	Fyll på olja i motorn.

Obs: Vänster och höger sida på maskinen är lika med förarens vänstra respektive högra sida vid normal körning.

1. Packa upp gräsklipparen

Tillvägagångssätt

1. Tag försiktigt upp gräsklipparen ur lådan.

Om handtaget fälls upp eller ner på felaktigt sätt kan en eller flera kablar klämmas, sträckas eller skadas. Klämda, sträckta eller skadade kablar kan orsaka funktionsfel som kan resultera i farliga driftsförhållanden.

- **Kablarna får inte klämmas, sträckas eller skadas.**
- **Var rädd om kablarna när du fäller upp eller ner handtaget.**
- **Använd inte gräsklipparen om en eller flera kablar har klämts, sträckts eller skadats. Kontakta en auktoriserad återförsäljare.**

2. Placera det övre handtaget på marken bakom gräsklipparen med etiketten uppåt.

2. Montera handtaget

Tillvägagångssätt

1. Lossa justeringsreglagen för handtagshöjden och vrid det nedre handtaget mot gräsklipparens baksida tills det faller på plats i en av höjdinställningarna enligt Figur 3. Se Justera handtagshöjden för mer information.

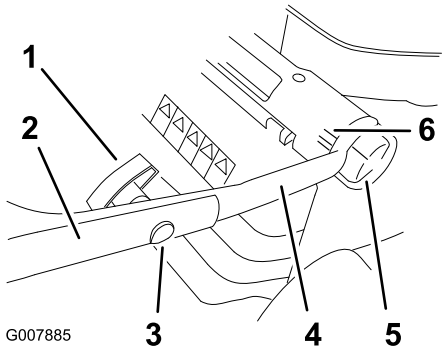

Figur 3

1. Handtagsreglage
2. Övre handtagsdel
3. Bult med ovalt huvud
4. Nedre handtagsdel
5. Justeringsreglage för handtagshöjd (2)
6. Inställningar för handtagshöjd

2. Ta bort handtagsreglagen och de ovala huvudbultarna från handtagets övre del.
3. Montera den övre handtagsdelen på den nedre handtagsdelen med de ovala huvudbultarna

och handtagsreglagen enligt Figur 3. **Dra åt handtagsreglagen hårt.**

Obs: Kontrollera att kablarnas dragning stämmer med anvisningarna i Figur 4.

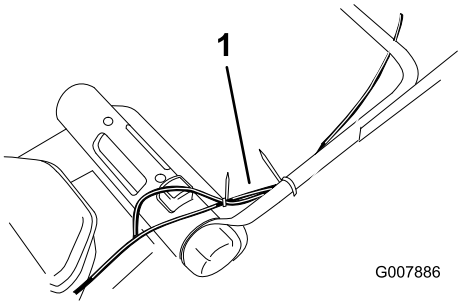

Figur 4

1. Kablar

3. Montera startsnöret

Tillvägagångssätt

Dra startsnöret genom styrningen på handtaget (Figur 5).

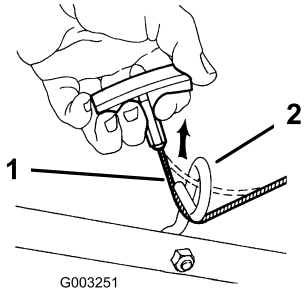

Figur 5

1. Startsnöre
2. Styrning

4. Justera handtagshöjden

Tillvägagångssätt

Handtaget kan ställas in i tre olika höjdlägen: högt, mellan och lågt (Figur 3). Välj det läge som känns mest bekvämt för dig.

1. Lossa justeringsreglagen för handtagshöjden.
2. Ställ in handtaget i önskat läge.
3. Dra åt justeringsreglagen.

5. Montera gräsuppsamlaren

Tillvägagångssätt

1. Sätt fast gräsuppsamlarens två sidokanaler på gräsuppsamlarramen enligt (Figur 6).

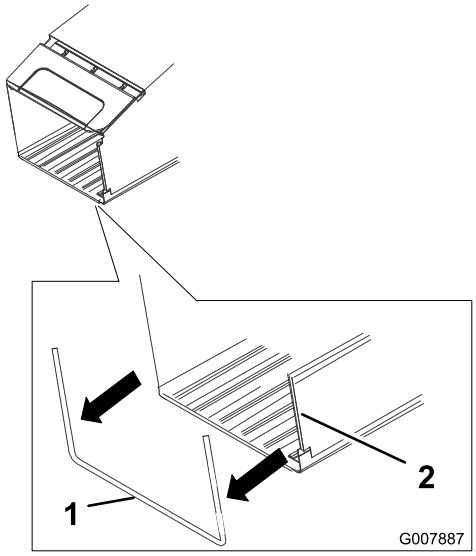

Figur 6

1. Gräsuppsamlarram
2. Sidokanal

Obs: Börja i ena änden av kanalen och dra på den på ramen.

2. Kontrollera att uppsamlarbasens sidor är **inuti** uppsamlarramen enligt (Figur 7).

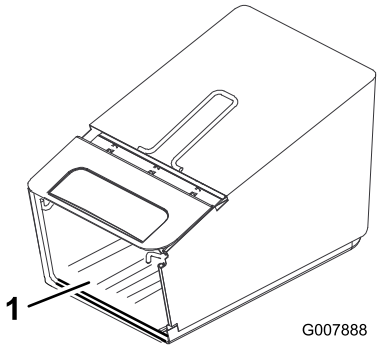

Figur 7

1. Uppsamlarbas

6. Fylla på olja i motorn

Tillvägagångssätt

Viktigt: Klipparen levereras utan olja i motorn.

1. Ta bort oljestickan (Figur 8).

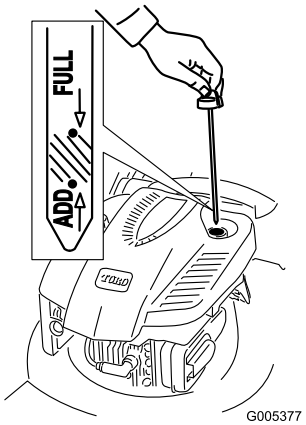

Figur 8

2. Fyll **långsamt** på olja i påfyllningsröret tills nivån når markeringen **Full** på oljestickan (Figur 8). **Fyll inte på för mycket.** (Maximal påfyllning: 0,59 l, typ: SAE 30 renad fordonsolja med API-klassificering SF, SG, SH, SJ, SL eller högre.)
3. Sätt i oljestickan ordentligt.

   Viktigt: ***Byt motorolja efter de första fem arbetstimmarna*** **och därefter årligen. Se Byta ut motoroljan.**

Produktöversikt

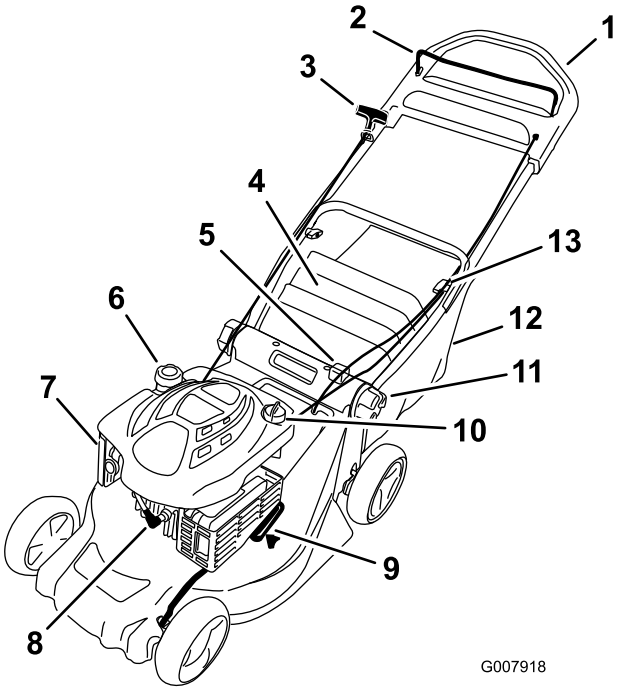

Figur 9

1. Övre handtag
2. Knivstyrstång
3. Startsnöre
4. Bakre lucka
5. Justeringsknapp för klipphöjd
6. Tanklock
7. Luftfilter
8. Tändstift
9. Klipphöjdsinställning
10. Påfyllning/oljesticka
11. Justeringsreglage för handtagshöjd (2)
12. Gräsuppsamlare
13. Handtagsreglage (2)

Körning

Obs: Vänster och höger sida på maskinen är lika med förarens vänstra respektive högra sida vid normal körning.

Du ska alltid se till att drivningsfunktionen och knivstyrstången fungerar korrekt innan du påbörjar arbetet. När du släpper knivstyrstången ska motorn och drivningsfunktionen stanna. Om de inte gör det ska du kontakta en auktoriserad återförsäljare.

Fylla på bränsletanken

Bensin är mycket brandfarligt och explosivt. En sådan brand eller explosion kan ge dig och andra personer brännskador.

- **För att förhindra att statisk elektricitet antänder bensinen ska bensindunken och/eller klipparen placeras på marken före påfyllning, inte i ett fordon eller ovanpå ett föremål.**
- **Fyll tanken utomhus, då motorn är kall. Torka upp utspillt bränsle.**
- **Hantera inte bensin när du röker eller är i närheten av en öppen låga eller gnistor.**
- **Förvara bensin i en godkänd bränsledunk som förvaras oåtkomligt för barn.**

Fyll bränsletanken med färsk, blyfri regularbensin från en bensinmack som ingår i en av de större kedjorna (Figur 10).

Viktigt: Tillsätt en stabiliserare till bränslet vid alla tidpunkter på året, för att få mindre startproblem. Blanda stabiliseraren med bensin som är max. 30 dagar gammal.

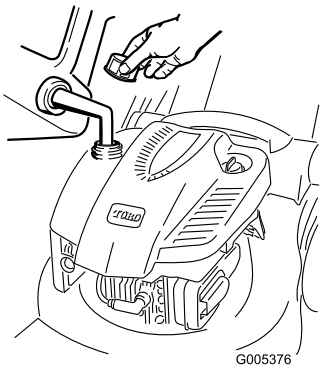

Figur 10

Kontrollera oljenivån i motorn

Serviceintervall: Varje användning eller dagligen—Kontrollera oljenivån i motorn.

1. Ta ut oljestickan, torka av den och sätt sedan tillbaka den ordentligt (Figur 11).

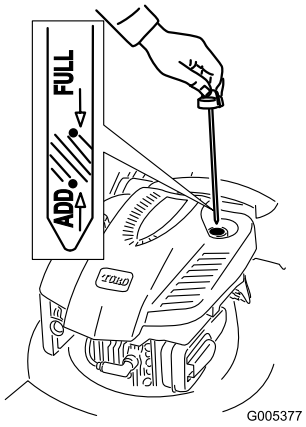

Figur 11

2. Ta ut oljestickan och kontrollera oljenivån (Figur 11). Om oljenivån är under markeringen **Add** på oljestickan, fyller du **långsamt** på olja i påfyllningsröret så att nivån höjs till markeringen **Full**. **Fyll inte på för mycket.** (Maximal påfyllning: 0,59 l, typ: SAE 30 renad fordonsolja med API-klassificering SF, SG, SH, SJ, SL eller högre.)
3. Sätt i oljestickan.

Starta motorn

1. Håll knivstyrstången mot handtaget (Figur 12).

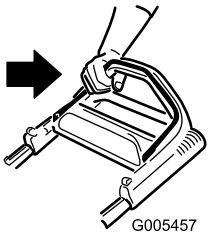

Figur 12

2. Dra i startsnöret (Figur 13).

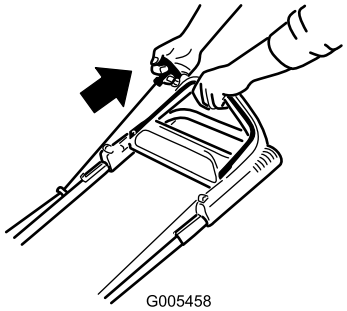

Figur 13

Obs: Kontakta en auktoriserad återförsäljare om klipparen fortfarande inte startar.

Använda drivningen

När du ska köra med drivning går du helt enkelt rakt fram med händerna på det övre handtaget och armbågarna längs sidorna. Gräsklipparen håller automatiskt samma tempo som du (Figur 14).

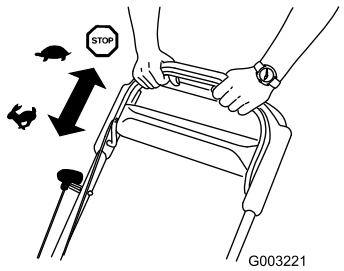

Figur 14

Stänga av motorn

Släpp upp knivstyrstången (Figur 15).

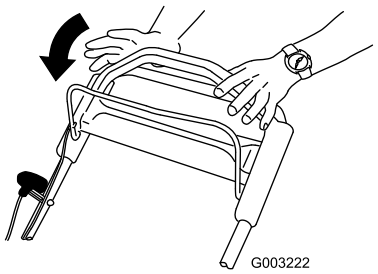

Figur 15

Viktigt: När du släpper knivstyrstången ska både motorn och kniven stanna inom tre sekunder. Om de inte stannar ordentligt slutar du genast använda klipparen och kontaktar en auktoriserad återförsäljare.

Justera klipphöjden

SmartWheel® har två klippinställningar, en för glest/normalt gräs och en för frodigt gräs, för bästa möjliga klipphöjdsinställning i alla situationer (Figur 16).

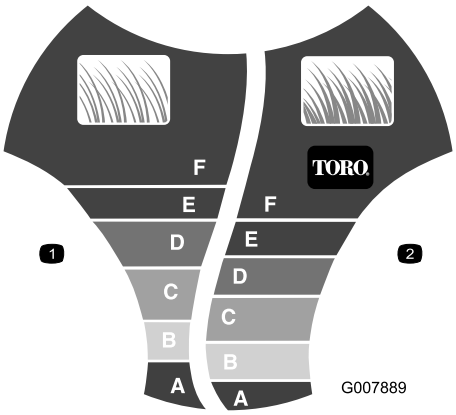

Figur 16

1. Klipphöjd, glest/normalt gräs
2. Klipphöjd, frodigt gräs

Använd inställningen för glest/normalt gräs under den varma sommarsäsongen för nästan all klippning. Inställningen för frodigt gräs ska användas för tjockt, fuktigt och saftigt gräs, vilket oftast växer på våren.

Toro rekommenderar följande:

- Klipp gräset med inställningen D, E eller F eller håll gräset 5–8 cm högt.
- Klipp inte under inställningen D om inte gräset är glest eller om det är senhöst när grästillväxten börjar avta. Använd en högre klipphöjdsinställning när du klipper långt gräs och gå långsammare. Klipp därefter gräset igen med normal inställning. Om gräset är för högt när det klipps kan det täppa till gräsklipparen och orsaka motorstopp.

Obs: SmartWheel beräknar den korrekta inställningen så att du inte klipper av mer än en tredjedel av grässtrået (Figur 16).

1. Stanna motorn och vänta tills alla rörliga delar har stannat.
2. Flytta gräsklipparen till gräsmattan. Stanna gräsklipparen när SmartWheel-etiketten är uppåt (Figur 16).
3. Använd SmartWheel-etiketten för att jämföra grässpetsarna med bokstäverna på hjulet. Den bokstav på SmartWheel som överensstämmer med grässpetsarna är den korrekta klipphöjden.
4. Tryck ner justeringsknappen och håll i justeringshandtaget för klipphöjden för att ändra klipphöjden uppåt eller neråt (Figur 17).

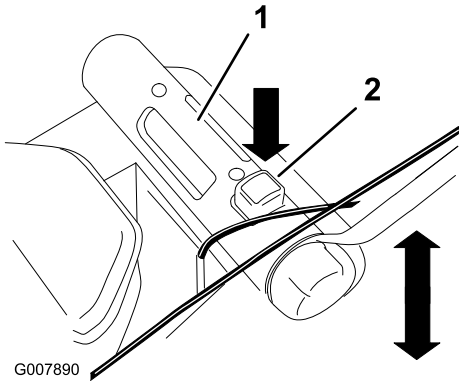

Figur 17

1. Justeringshandtag för klipphöjd
2. Justeringsknapp för klipphöjd

5. Lyft upp eller tryck ner handtaget och använd markören och klipphöjdsinställningen på länkstången för att ställa in önskad klipphöjd på gräsklipparen (Figur 18).

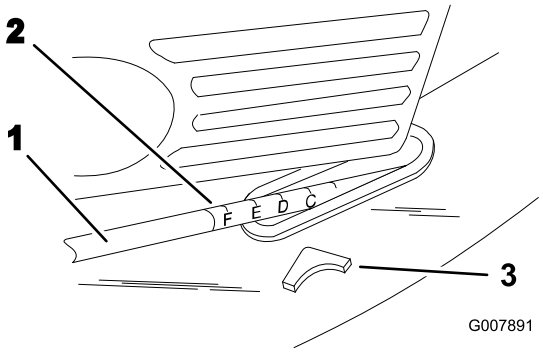

Figur 18

1. Länkstång
2. Klipphöjdsinställning
3. Markör

Använda gräsuppsamlaren

Ibland kan du vilja använda gräsuppsamlaren för att samla upp frodigt gräs eller löv.

Montera gräsuppsamlaren

1. Stanna motorn och vänta tills alla rörliga delar har stannat.
2. Öppna och håll upp den bakre luckan.
3. Ta bort återvinningspluggen (Figur 19).

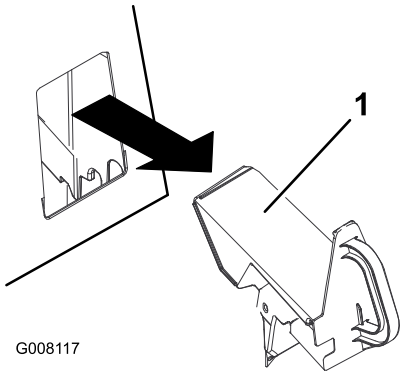

Figur 19

1. Återvinningsplugg

4. Häng upp gräsuppsamlarens rampiggar på krokarna enligt Figur 20.

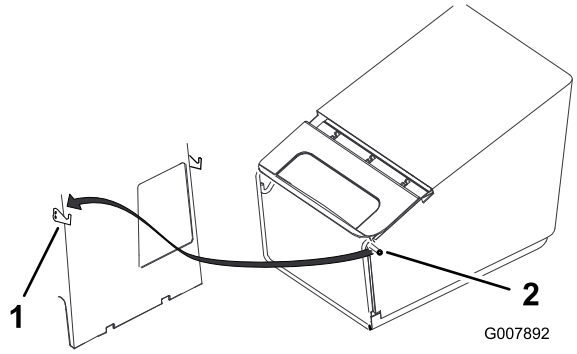

Figur 20

1. Krok (2)
2. Gräsuppsamlarens rampigg (2)

5. Släpp den bakre luckan.

Klippa med gräsuppsamlaren

Om gräsuppsamlaren är utsliten kan skräp slungas omkring och orsaka föraren eller omkringstående allvarliga personskador eller leda till dödsfall.

Kontrollera gräsuppsamlaren ofta. Byt ut den mot en ny Toro-uppsamlare om den är skadad.

Ta bort gräsuppsamlaren

1. Stanna motorn och vänta tills alla rörliga delar har stannat.

Om den bakre luckan inte kan stängas ordentligt kan gräsklipparen orsaka att föremål slungas omkring vilket kan leda till allvarliga personskador eller dödsfall.

Om du inte kan stänga den bakre luckan eftersom avklippt gräs har täppt till området kring utkastaren ska du stänga av motorn, vänta tills alla rörliga delar har stannat och sedan ta bort gräset (med en pinne, inte med handen) tills den bakre luckan kan stängas ordentligt.

2. Öppna och håll upp den bakre luckan.
3. Lyft av gräsuppsamlarens rampiggar från krokarna och ta bort den från öppningen.

Montera återvinningspluggen

1. Stanna motorn och vänta tills alla rörliga delar har stannat.
2. Öppna och håll upp den bakre luckan.
3. För in återvinningspluggen i öppningen enligt Figur 21.

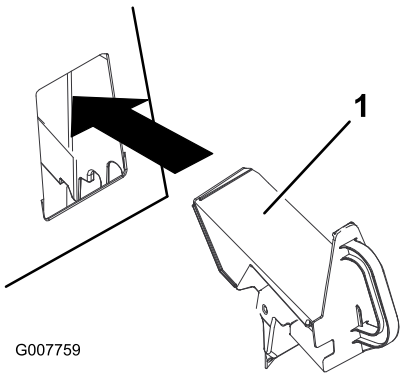

Figur 21

1. Återvinningsplugg

4. Släpp den bakre luckan.

Använda den bakre gräsutkastaren

Ibland kan det vara nödvändigt att klippa gräsmattan utan gräsuppsamlaren eller återvinningspluggen när gräset är för högt för att gå in i uppsamlaren.

För att använda den bakre utkastaren ska du ta bort återvinningspluggen eller gräsuppsamlaren (se Ta bort gräsuppsamlaren) och stänga den bakre luckan.

Om den bakre luckan inte kan stängas ordentligt kan gräsklipparen orsaka att föremål slungas omkring vilket kan leda till allvarliga personskador eller dödsfall.

Om du inte kan stänga den bakre luckan eftersom avklippt gräs har täppt till området kring utkastaren ska du stänga av motorn, vänta tills alla rörliga delar har stannat och sedan ta bort gräset (med en pinne, inte med handen) tills den bakre luckan kan stängas ordentligt.

Arbetstips

Allmänna klipptips

- Röj området som ska klippas från pinnar, stenar, ledningar, grenar och annat skräp som kniven kan gå emot.
- Undvik att låta kniven gå emot massiva objekt. Kör aldrig över ett föremål avsiktligt.
- Stanna motorn om du kör på något föremål eller om klipparen börjar vibrera. Ta bort tändkabeln från tändstiftet och se noga efter om klipparen har skadats.
- Montera en ny kniv när klippsäsongen börjar för att garanterat få bästa resultat.
- Byt ut kniven vid behov mot en Toro-originalkniv.

Klippa gräs

- Gräs växer i olika takt beroende på årstiden. På sommaren när det är varmt är det bäst att klippa gräset med någon av klipphöjdsinställningarna D, E eller F (52, 63 eller 75 mm). Klipp endast cirka en tredjedel av grässtrået åt gången. Klipp inte under inställningen D (52 mm) om inte gräset är glest eller om det är senhöst när grästillväxten börjar avta.
- Om du klipper gräs som mer än 15 cm högt kan det vara bra att först klippa med den högsta

klipphöjdsinställningen och gå sakta, och sedan klippa en gång till med en lägre klipphöjd så att gräsmattan blir fin. Om gräset är för högt kan klipparen täppas igen och det kan leda till motorstopp.

- Klipp bara torrt gräs och torra löv. Vått gräs och våta löv har en tendens att klumpas ihop på marken, vilket kan leda till motorstopp eller att klipparen täpps igen.

Vått gräs och våta löv kan orsaka allvarliga skador om du halkar och rör vid kniven. Klipp endast vid torra förhållanden.

- Byta klippriktning. Det underlättar fördelningen av det klippta gräset vilket ger en jämn gödning.
- Försök med en eller flera av åtgärderna nedan om du inte är nöjd med klippresultatet:
  - Byt ut kniven eller låt slipa den.
  - Gå saktare när du klipper.
  - Höj gräsklipparens klipphöjdsinställning.
  - Klipp gräset oftare.
  - Överlappa klippsvepningarna istället för att klippa en hel svepning varje gång.
  - Ställ in klipphöjden på ett lägre spår för framhjulen än för bakhjulen. Du kan till exempel ställa in framhjulen på D (52 mm) och bakhjulen på E (63 mm).

Klippa löv

- Efter avslutad klippning bör halva gräsmattan synas genom täcket av sönderskurna löv. Det kan vara nödvändigt att gå över löven mer än en gång.
- Om lövtäcket på gräsmattan är högre än 13 cm ställer du in den främre klipphöjden ett eller två spår högre än den bakre klipphöjden.
- Sakta ned klipphastigheten om gräsklipparen inte skär löven tillräckligt fint.

Underhåll

Obs: Vänster och höger sida på maskinen är lika med förarens vänstra respektive högra sida vid normal körning.

Rekommenderat underhåll

Underhållsintervall	Underhållsförfarande
Efter de första 5 timmarna	• Byt oljan i motorn.
Varje användning eller dagligen	• Kontrollera oljenivån i motorn. • Kontrollera att motorn stannar inom tre sekunder efter det att knivstyrstången släpps.
Var 25:e timme	• Kontrollera tändstiftet. • Smörj drivningen. • Byt ut kniven eller slipa den (oftare om kniven snabbt blir slö).
Var 50:e timme	• Byt oljan i motorn.
Var 100:e timme	• Kontrollera kylsystemet (se användarhandboken för motorn). • Byt ut tändstiftet (se användarhandboken för motorn). • Rengör kylsystemet.
Före förvaring	• Töm bränsletanken innan reparation och årlig förvaring.
Årligen	• Byt ut luftfiltret (oftare vid dammiga eller smutsiga arbetsförhållanden). • Kontrollera tändstiftet (se användarhandboken för motorn). • Läs i Bruksanvisningen till motorn för ytterligare information om årliga underhållsförfaranden.

Viktigt: Läs i *Bruksanvisningen till motorn* för ytterligare information om underhållsförfaranden.

Underhållsförberedelser

1. Stanna motorn och vänta tills alla rörliga delar har stannat.
2. Lossa tändkabeln från tändstiftet (Figur 22) innan du utför underhåll.

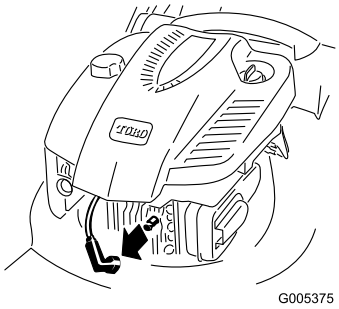

G005375

Figur 22

3. Anslut tändkabeln till tändstiftet efter att du utfört underhåll.

Viktigt: Kör motorn som vanligt tills bränsletanken är tom innan du tippar klipparen för att byta olja eller kniv. Använd en handpump för att avlägsna bränslet om du måste tippa klipparen innan bränslet har tagit slut. Lägg alltid klipparen på sidan med luftfiltret uppåt.

Bränslet kan läcka ut när man tippar gräsklipparen. Bensin är brandfarligt, explosivt och kan orsaka personskador.

Kör motorn tills tanken är tom eller töm tanken på bensin med en handpump; sug aldrig ut med en hävert.

Rengöra under kåpan

Håll kåpans undersida ren. Var särskilt noga med att hålla stötplåtarna fria från skräp (Figur 23).

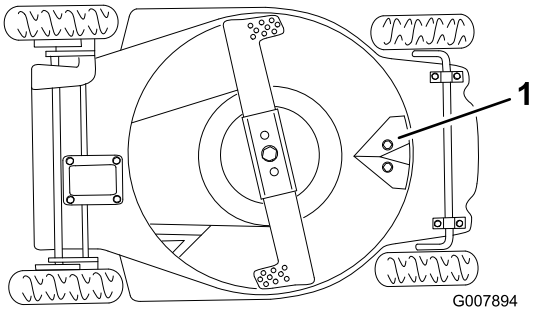

G007894

Figur 23

1. Stötplåt

Rengöringsmetod

1. Flytta gräsklipparen, med avstängd motor, till ett område med plant underlag nära en trädgårdsslang.
2. Fäst en snabbkoppling (säljs separat) till trädgårdsslangens ände.
3. Lyft den bakre luckan och fäst kopplingen på gräsklipparens tvättkoppling på återvinningspluggen (Figur 24).

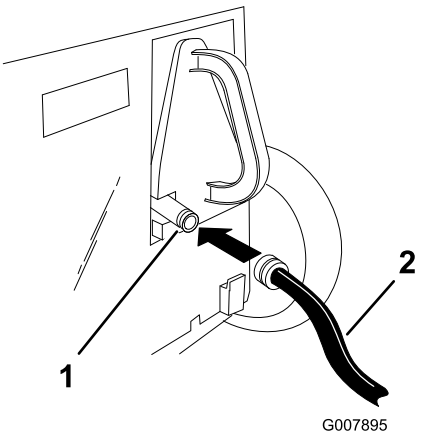

G007895

Figur 24

1. Tvättkoppling
2. Slang

4. Använd ett högt vattentryck.
5. Starta motorn.
6. Låt gräsklipparen gå i två minuter.
7. Stanna motorn och vänta tills alla rörliga delar har stannat.
8. Stäng av vattnet.
9. Tag bort kopplingen från tvättkopplingen.
10. Starta gräsklipparen och låt den gå i en minut så att maskinen och dess komponenter torkar.

Om det finns stora ansamlingar av gräs på kåpans undersida ska du upprepa steg 2 t.o.m. 8 ovan och göra följande:

1. Låt gräsklipparen ligga i blöt i 30 minuter.
2. Skruva på vattnet igen med högt tryck.
3. Låt gräsklipparen gå i ytterligare två minuter.
4. Stanna motorn och vänta tills alla rörliga delar har stannat.

Om tvättkopplingen är trasig eller saknas kan både du och andra träffas av föremål som slungas omkring eller komma i kontakt med kniven, vilket kan leda till personskador eller dödsfall.

- **Ersätt omedelbart tvättkopplingen om den är trasig eller saknas innan gräsklipparen används igen.**
- **Plugga igen hål i gräsklipparen med bultar och låsmuttrar.**
- **För aldrig in händerna eller fötterna under gräsklipparen eller genom hål i kåpan.**

Skrapmetod

Om det inte är tillräckligt att tvätta gräsklipparen för att avlägsna skräpet under kåpan ska du tippa och skrapa ren den.

1. Lossa tändkabeln från tändstiftet.
2. Töm bränsletanken på bensin. Se Tömma bränsletanken.
3. Ta bort gräsuppsamlaren.
4. Lägg gräsklipparen på vänster sida.
5. Ta bort smuts och gräsklipp med en skrapa i plast eller ett hårt träslag. Undvik grader och vassa kanter.

   Viktigt: Flytta kniven så lite som möjligt för att undvika startproblem i framtiden.
6. Vänd gräsklipparen i upprätt läge igen.
7. Fyll bränsletanken.
8. Anslut tändkabeln till tändstiftet.

Byta luftfiltret

Serviceintervall: Årligen—Byt ut luftfiltret (oftare vid dammiga eller smutsiga arbetsförhållanden).

1. Utför underhållsförberedelserna. Se Underhållsförberedelser.
2. Öppna luftfilterskyddet och ta bort det gamla luftfiltret (Figur 25).

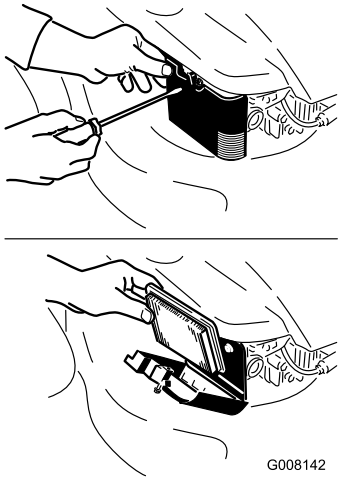

Figur 25

3. Montera ett nytt luftfilter och luftfilterskydd.

Utföra service på tändstiftet

Serviceintervall: Var 25:e timme—Kontrollera tändstiftet.

Använd ett Champion RJ19LM eller motsvarande.

1. Stanna motorn och vänta tills alla rörliga delar har stannat.
2. Lossa tändkabeln från tändstiftet.
3. Rengör runt tändstiftet.
4. Skruva bort tändstiftet från cylindertoppen.

   Viktigt: Ett sprucket, skadat eller smutsigt tändstift måste bytas ut. Rengör inte elektroderna eftersom grus kan ta sig in och orsaka skador på motorn.
5. Ställ in mellanrummet på det nya stiftet till 0,76 mm (Figur 26).

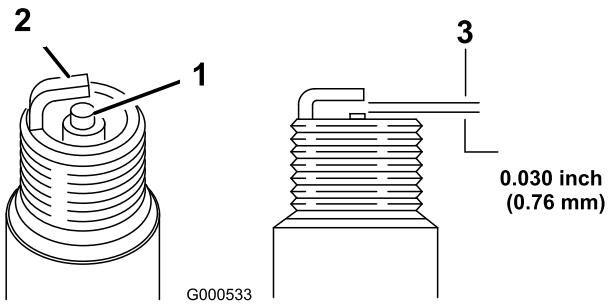

Figur 26

1. Mittelektrodsisolator
2. Sidoelektrod
3. Luftgap (ej skalenligt)

6. Montera tändstiftet och packningen.
7. Dra åt tändstiftet till 20 Nm.
8. Anslut tändkabeln till tändstiftet.

Justera drivkabeln

Om gräsklipparen inte kan upprätthålla samma topphastighet som tidigare behöver drivkabeln justeras.

1. Stanna motorn och vänta tills alla rörliga delar har stannat.
2. Dra tillbaka det övre handtaget så långt som möjligt (Figur 27).

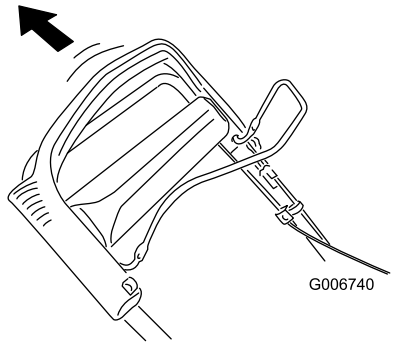

Figur 27

3. Lossa muttern på kabelfästet (Figur 28).

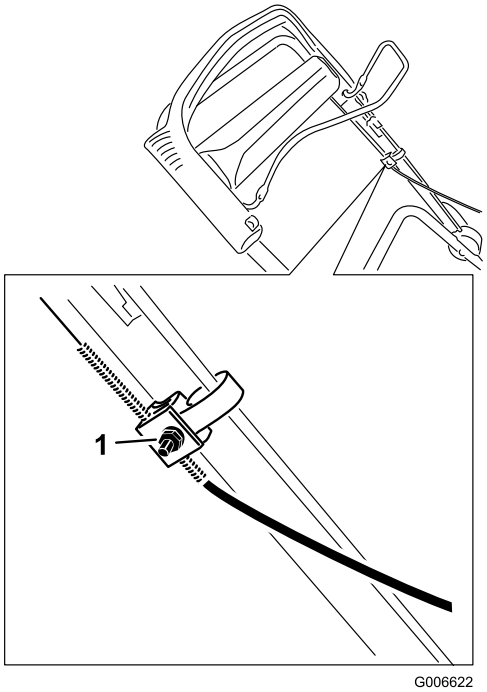

Figur 28

1. Mutter på kabelfäste

4. Ta bort remkåpan.
5. Skjut ner remstyrningstabben tills den vidrör gräsklipparen och håll den därefter på plats (Figur 29).

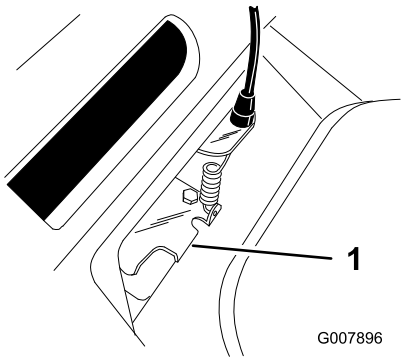

Figur 29

1. Remstyrningstapp

6. Dra ner kabelhöljet (mot gräsklipparen) så att kabeln spänns (Figur 30).

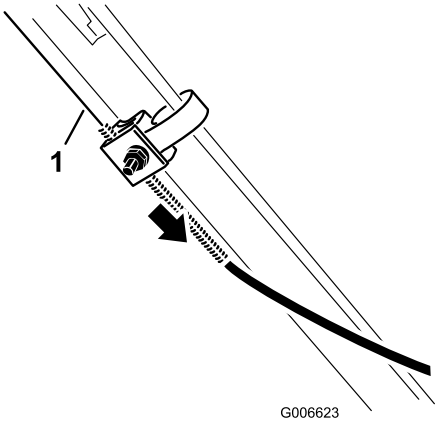

Figur 30

1. Kabel

7. Släpp drivningsfästet samtidigt som du håller ner kabelhöljet och drar åt muttern på kabelfästet.
8. Sätt tillbaka remkåpan.

Smörjning av drivningen

Serviceintervall: Var 25:e timme

1. Torka av smörjnipplarna med en ren trasa (Figur 31).

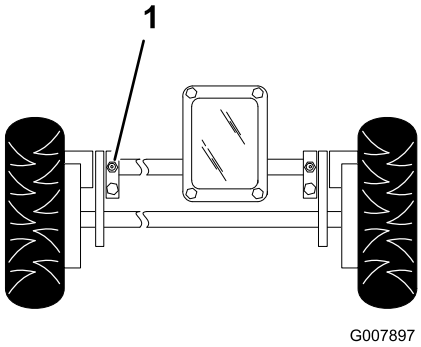

Figur 31

1. Smörjnippel

2. Sätt fast en fettspruta på varje nippel och pumpa försiktigt två eller tre gånger med universalfett på litiumbas nr 2.

Viktigt: För hårt tryck vid fettpåstrykningen kan skada tätningarna.

Byta ut motoroljan

Serviceintervall: Efter de första 5 timmarna

Var 50:e timme

Kör motorn i några minuter före oljebytet för att värma oljan. Varm olja rinner lättare och för med sig mer föroreningar.

1. Utför underhållsförberedelser, se Underhållsförberedelser.
2. Ta bort uppsamlaren om den sitter på gräsklipparen.
3. Töm bränsletanken på bensin. Se Tömma bränsletanken.
4. Dra ut oljestickan från påfyllningsröret och placera ett avtappningskärl vid gräsklipparens **vänstra** sida (Figur 11).
5. Lägg gräsklipparen på **vänster** sida (med luftfiltret uppåt) så att den använda oljan töms ut genom påfyllningsröret (Figur 32).

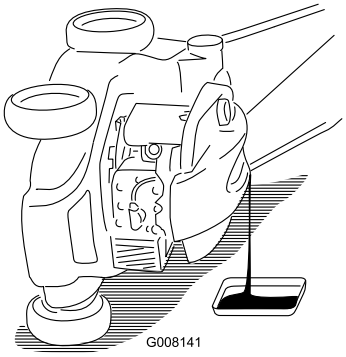

Figur 32

6. Vänd gräsklipparen rätt igen när oljan har tömts ur.
7. Fyll **långsamt** på olja i påfyllningsröret tills nivån når markeringen **Full** på oljestickan (Figur 11). **Fyll inte på för mycket.** (Maximal påfyllning: 0,59 l, typ: SAE 30 renad fordonsolja med API-klassificering SF, SG, SH, SJ, SL eller högre.)
8. Sätt i oljestickan ordentligt.
9. Torka upp all utspilld olja.
10. Anslut tändkabeln till tändstiftet.
11. Kassera den använda oljan enligt lokala föreskrifter på en återvinningsstation.

Underhålla kniven

Serviceintervall: Varje användning eller dagligen

Var 25:e timme—Byt ut kniven eller slipa den (oftare om kniven snabbt blir slö).

En rak, slipad kniv ger maximalt klippresultat. Kontrollera och slipa kniven regelbundet.

Viktigt: *För att montera kniven korrekt behöver du en skiftnyckel.* Om du inte har någon skiftnyckel eller inte vill utföra den här proceduren kontaktar du en auktoriserad återförsäljare.

Kontrollera kniven var gång du får slut på bensin. Byt omedelbart ut kniven om den är skadad eller sönder. Byt ut kniven eller låt slipa den om bladet är slött eller repigt.

Kniven är skarp – kontakt med kniven kan orsaka allvarliga personskador.

Använd handskar då du handskas med kniven.

1. Töm bränsletanken på bensin. Se Tömma bränsletanken.
2. Lägg gräsklipparen på **vänster** sida (Figur 33).

Viktigt: Flytta kniven så lite som möjligt för att undvika startproblem i framtiden.

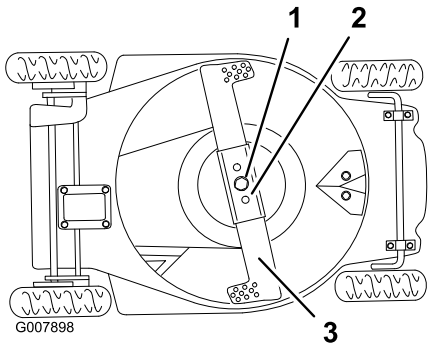

Figur 33

1. Knivbult och låsbricka
2. Knivförstärkning
3. Kniv

Kontrollera kniven

Kontrollera försiktigt att kniven är vass och inte är utsliten, i synnerhet där de flata och böjda delarna möts (Figur 34). Kontrollera kniven innan du använder gräsklipparen, eftersom sand och slipande material kan slita bort metallen som förbinder bladets flata och böjda delar. Om du upptäcker spårbildning eller slitage (Figur 34) ska du byta ut kniven. Se Demontera kniven.

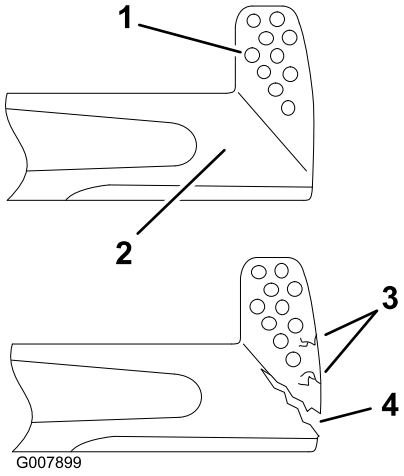

Figur 34

1. Segel
2. Knivens flata del
3. Slitage
4. Spårbildning

Obs: Montera en ny Toro-kniv innan klippsäsongen börjar för bästa resultat. Fila ner eventuella småjack under året för att underhålla skäreggen.

En sliten eller skadad kniv kan gå sönder och en bit av kniven kan slungas ut i det område där föraren eller kringstående befinner sig, vilket kan leda till allvarliga personskador eller dödsfall.

- **Kontrollera om kniven är sliten eller skadad med jämna mellanrum.**
- **Byt ut en sliten eller skadad kniv.**

Demontera kniven

Om gräsklipparen körs utan monterad knivförstärkning kan kniven böjas eller brytas av, vilket i sin tur kan orsaka operatören eller kringstående allvarliga personskador eller leda till dödsfall.

Kör inte gräsklipparen utan knivförstärkning.

1. Fatta tag om knivens ände med en trasa eller en tjockt vadderad handske.
2. Ta bort knivbulten, låsbrickan, kniven och knivförstärkningen (Figur 33).

Obs: Vrid knivbulten motsols för att lossa den.

Slipa kniven

Fila knivens ovansida för att underhålla den ursprungliga klippvinkeln (Figur 35) och inre klippkantsradien (Figur 35). Kniven kommer att vara balanserad även fortsättningsvis om du slipar bort lika mycket från båda knivseggarna.

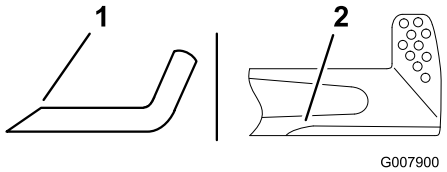

Figur 35

1. Slipa enbart i denna vinkel
2. Upprätthåll den ursprungliga radien här

Balansera kniven

1. Kontrollera knivens balans genom att lägga den med det mittersta hålet över en spik eller en skruvmejsel som fästs horisontellt i ett skruvstäd (Figur 36).

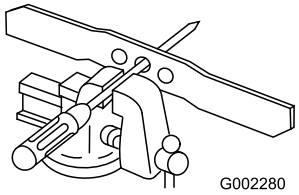

Figur 36

Obs: Du kan också kontrollera balansen genom att använda en kommersiell knivbalanserare.

2. Om någon av ändarna är tyngre ska du fila den (dock inte på eller nära skäreggen). Kniven är korrekt balanserad när ingen av sidorna är tyngre än den andra.

Montera kniven

1. Montera en slipad, balanserad Toro-kniv, knivförstärkning, låsbricka och knivbult.

   Obs: Knivens segelparti måste peka uppåt (mot kåpans överdel).

2. Dra åt knivbulten till 33–44 Nm.

Rengöra under remkåpan

Håll området under remkåpan fritt från skräp.

1. Stanna motorn och vänta tills alla rörliga delar har stannat.
2. Lyft av kåpan och borsta bort allt skräp från remområdet.
3. Sätt tillbaka remkåpan.

Rengöra kylsystemet

Serviceintervall: Var 100:e timme

Ta bort smuts och skräp från cylindern, kylflänsarna och området runt förgasaren och länkaget. Ta bort skräp från luftintagsgallret på snörstartskåpan. Då garanteras korrekt kylning och bästa möjliga motorprestanda.

Tömma bränsletanken

1. Stanna motorn och vänta tills den har svalnat.
2. Lossa tändkabeln från tändstiftet.
3. Ta bort locket från bränsletanken.
4. Använd en handpump för att överföra bränslet till en godkänd bensinbehållare.
5. Anslut tändkabeln till tändstiftet.
6. Kör motorn tills den stannar.
7. Starta motorn igen för att kontrollera att det inte finns någon bensin kvar i förgasaren.

Fälla ned handtaget

Om handtaget fälls upp eller ner på felaktigt sätt kan en eller flera kablar klämmas, sträckas eller skadas. Klämda, sträckta eller skadade kablar kan orsaka funktionsfel som kan resultera i farliga driftsförhållanden.

- **Kablarna får inte klämmas, sträckas eller skadas.**
- **Var rädd om kablarna när du fäller upp eller ner handtaget.**
- **Använd inte gräsklipparen om en eller flera kablar har klämts, sträckts eller skadats. Kontakta en auktoriserad återförsäljare.**

1. Lossa justeringsreglagen för handtagshöjden som fäster handtaget till gräsklipparen.
2. Lossa reglagen som fäster den övre handtagsdelen till den nedre.
3. För försiktigt den nedre handtagsdelen framåt tills den vilar på motorn (Figur 37).

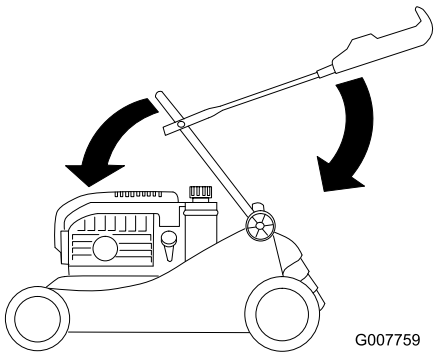

Figur 37

4. För försiktigt den övre handtagsdelen bakåt tills den vilar platt (Figur 37).

Förvaring

Förvara klipparen i ett svalt, rent och torrt utrymme.

Förbereda klipparen för förvaring

Bensinångor kan explodera.

- **Förvara inte bensin längre än 30 dagar.**
- **Förvara inte klipparen i ett slutet utrymme nära öppen eld.**
- **Låt motorn svalna innan den ställs i förvaring.**

1. När du ska fylla på bränsle för sista gången på året ska du tillsätta bränslestabiliserare till bränslet enligt motortillverkarens anvisningar.
2. Kör klipparen tills motorn stannar på grund av bensinstopp.
3. Snapsa motorn och starta den igen.
4. Låt motorn vara igång tills den stannar. När du inte kan starta motorn längre är den tillräckligt torr.
5. Lossa tändkabeln från tändstiftet.
6. Ta bort tändstiftet och tillsätt 30 ml olja genom tändstiftshålet och dra sakta i startsnöret flera gånger, för att fördela oljan i cylindern. Detta förhindrar att cylindern rostar när maskinen inte används.
7. Montera tändstiftet löst.
8. Dra åt alla muttrar, bultar och skruvar.

Ta klipparen ur förvaring

1. Ta bort tändstiftet och snurra motorn snabbt med startsnöret för att blåsa bort överbliven olja från cylindern.
2. Montera tändstiftet och dra åt det med en skiftnyckel till ett moment på 20 Nm.
3. Anslut kabeln till tändstiftet.

Anteckningar:

Anteckningar:

Anteckningar:

International Distributor List

Distributor:	Country:	Phone Number:
Atlantis Su ve Sulama Sisstemleri Lt	Turkey	90 216 344 86 74
Balama Prima Engineering Equip	Hong Kong	852 2155 2163
B-Ray Corporation	Korea	82 32 551 2076
Casco Sales Company	Puerto Rico	787 788 8383
Ceres S.A	Costa Rica	506 239 1138
CSSC Turf Equipment (pvt) Ltd	Sri Lanka	94 11 2746100
Cyril Johnston & Co	Northern Ireland	44 2890 813 121
Equiver	Mexico	52 55 539 95444
Femco S.A.	Guatemala	502 442 3277
G.Y.K. Company ltd.	Japan	81 726 325 861
Geomechaniki of Athens	Greece	30 10 935 0054
Guandong Golden Star	China	86 20 876 51338
Hako Gorund and Garden	Sweden	46 35 10 0000
Hayter Limited (U.K.)	United Kingdom	44 1279 723 444
Hydroturf Int. Co Dubai	United Arab Emirates	97 14 347 9479
Hydroturf Egypt LLC	Egypt	202 519 4308
Ibea S.p.A.	Italy	39 0331 853611
Irriamc	Portugal	351 21 238 8260
Jean Heybroek b.v.	Netherlands	31 30 639 4611
Lely (U.K.) Limited	United Kingdom	44 1480 226 800
Maquiver S.A.	Colombia	57 1 236 4079
Maruyama Mfg. Co. Inc.	Japan	81 3 3252 2285
Metra Kft	Hungary	36 1 326 3880
Mountfield a.s.	Czech Republic	420 255 704 220
Munditol S.A.	Argentina	54 11 4 821 9999
Oslinger Turf Equipment SA	Ecuador	593 4 239 6970
Oy Hako Ground and Garden Ab	Finland	358 987 00733
Parkland Products Ltd	New Zealand	64 3 34 93760
Prochaska & Cie	Austria	43 1 278 5100
RT Cohen 2004 Ltd	Israel	972 986 17979
Riversa	Spain	34 9 52 83 7500
Roth Motorgerate GmBh & Co	Germany	49 7144 2050
Sc Svend Carlsen A/S	Denmark	45 66 109 200
Solvert S.A.S	France	33 1 30 81 77 00
Spypros Stavrinides Limited	Cyprus	357 22 434131
Surge Systems India Limited	India	91 1 292299901
T-Markt Logistics Ltd	Hungary	36 26 525 500
Toro Australia	Australia	61 3 9580 7355
Toro Europe BVBA	Belgium	32 14 562 960

Toro garanti

Fel och produkter som omfattas

The Toro® Company och dess dotterbolag, Toro Warranty Company, lovar tillsammans, enligt ett gemensamt avtal, den ursprungliga köparen* att reparera en Toro-produkt som använts för normalt arbete i hemmet* om ett material- eller utförandefel uppstått. Följande tidsperioder gäller från det ursprungliga inköpsdatumet:

Produkter	Garantiperiod
Manuell motordriven klippare	Två års begränsad garanti
Åkgräsklippare med motor bak	Två års begränsad garanti
Åkgräsklippare	Två års begränsad garanti
Elektriska handhållna produkter	Två års begränsad garanti
Snöslungor	Två års begränsad garanti
Konsumentklippare med noll vändradie	Två års begränsad garanti

* Med ”Ursprunglig köpare” avses den person som ursprungligen köpte Toro-produkterna.

* Med ”Normalt arbete i hemmet” avses bruk av produkten i hemmet. Om produkten används på fler än ett ställe räknas det som kommersiellt bruk och då gäller garantin för kommersiellt bruk.

Begränsad garanti för kommersiellt bruk

Garantin gäller Toro-konsumentprodukter och tillbehör som används i kommersiellt syfte, utbildnings- eller uthyrningssyfte rörande material- eller utförandefel under följande tidsperioder från inköpsdatum:

Produkter	Garantiperiod
Manuell motordriven klippare	90 dagars garanti
Åkgräsklippare med motor bak	90 dagars garanti
Åkgräsklippare	90 dagars garanti
Elektriska handhållna produkter	90 dagars garanti
Snöslungor	90 dagars garanti
Konsumentklippare med noll vändradie	45 dagars garanti

Anvisningar för garantiservice

Följ denna procedur om du tror att det är något fel på din Toro-produkt rörande material eller utförande:

1. Kontakta din försäljningsrepresentant för att ordna produktservice. Om du av någon anledning inte kan kontakta din representant kan du i stället kontakta en Toro-auktoriserad återförsäljare för att få service där.
2. Ta med produkten och inköpsbeviset (kvitto) till försäljningsstället eller återförsäljaren.

Om du av någon anledning är missnöjd med din återförsäljares analys eller med den hjälp du får kontaktar du Toro-importören eller oss på:

Customer Care Department, Consumer Division
Toro Warranty Company
8111 Lyndale Avenue South
Bloomington, MN 55420-1196
Chef: Teknisk produktsupport: 001-952-887-8248

Se bifogad återförsäljarlista.

Ägarens ansvar

Du måste underhålla din Toro-produkt enligt de underhållsprocedurer som beskrivs i användarhandboken. Sådant rutinunderhåll bekostas av dig, oavsett om det utförs av en återförsäljare eller av dig själv.

Produkter och fel som inte omfattas

Denna uttryckliga garanti omfattar inte:

- Kostnader för regelbundet underhåll rörande service och reservdelar, exempelvis filter, bränsle, smörjmedel, delar för finjustering av motorn, knivslipning, broms- och kopplingsjustering.
- Alla produkter eller delar som ändras, används felaktigt eller som måste bytas ut eller repareras på grund av normalt slitage, olyckshändelse eller felaktigt underhåll.
- Nödvändiga reparationer på grund av felaktigt bränsle, föroreningar i bränslesystemet eller fel som uppstår på grund av otillräcklig förberedelse av bränslesystemet för en inaktiv period som är längre än tre månader.
- Motor och transmission. Täcks av respektive tillverkares garanti med separata villkor och regler.

Alla reparationer som täcks av denna garanti måste utföras av en auktoriserad Toro-återförsäljare med reservdelar som godkänts av Toro.

Allmänna villkor

Köparens rättigheter regleras av de nationella lagar som gäller i respektive land. De rättigheter köparen har i dessa lagar begränsas inte genom denna garanti.