Form No. 3359-891 Rev A

# 48 cm sekačka na trávu Recycler®

**Číslo modelu 20833—Výrobní číslo 280000001 a vyšší**

**Návod k obsluze**

# Úvod

Přečtěte si pečlivě následující informace, abyste věděli, jak máte správně používat a pečovat o svůj výrobek a jak se vyhnout zranění a poškození výrobku. Za správný a bezpečný provoz výrobku nese odpovědnost majitel.

Máte-li zájem o informace o výrobku a příslušenství, o pomoc při hledání prodejce nebo o registraci vašeho výrobku, můžete kontaktovat Toro přímo na www.Toro.com.

Kdykoli budete potřebovat servis, originální náhradní díly Toro nebo doplňující informace, kontaktujte autorizované servisní středisko nebo centrum zákaznických služeb Toro a mějte připravené typové a sériové číslo. Obrázek 1 znázorňuje umístění typového a sériového čísla na výrobku.

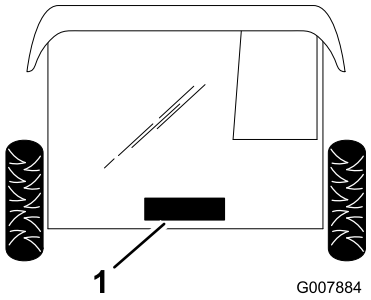


**Obrázek 1**

Pod zadními dvířky

1. Štítek s typovým a sériovým číslem

Vepište typové a sériové číslo výrobku do mezery níže:

**Číslo modelu** _____

**Výrobní číslo** _____

Tato příručka upozorňuje na potenciální rizika a obsahuje bezpečnostní sdělení s výstražným symbolem (Obrázek 2), který signalizuje nebezpečí vážného zranění nebo smrti v případě nedodržování doporučených bezpečnostních opatření.



**Obrázek 2**

1. Výstražný symbol

V této příručce jsou pro zdůraznění informací používána dvě slova. **Důležité** upozorňuje na speciální technické informace a **Poznámka** zdůrazňuje obecné informace, které stojí za zvláštní pozornost.

U modelů, kde je uveden výkon motoru, byl celkový výkon laboratorně stanoven výrobcem motoru v souladu s normami SAE J1940. V souladu s bezpečnostními, emisními a provozními požadavky byl efektivní výkon motoru u sekačky této třídy nastaven na výrazně nižší hodnotu.

# Bezpečnost

**Nesprávné používání nebo údržba této sekačky může způsobit zranění. Aby se snížilo riziko zranění, dodržujte tyto bezpečnostní pokyny.**

Tato sekačka byla zkonstruována a testována pro bezpečný provoz, nicméně nedodržení následujících pokynů může mít za následek zranění osob.

**Pro zajištění maximální bezpečnosti a výkonnosti a pro obeznámení se s výrobkem je nezbytné, abyste si vy a všichni ostatní provozovatelé sekačky přečetli a pochopili obsah této příručky ještě před spuštěním motoru. Věnujte zvláštní pozornost výstražnému symbolu (Obrázek 2), který znamená Upozornění, Výstraha nebo Nebezpečí – „bezpečnostní pokyn“. Přečtěte si tento pokyn a porozumějte mu, protože se týká bezpečnosti. Nedodržení tohoto pokynu může mít za následek zranění osob.**

© 2008—The Toro® Company
8111 Lyndale Avenue South
Bloomington, MN 55420

Zaregistrujte svůj výrobek na adrese www.Toro.com.

CE

Překlad originálu (CS)
Vytištěno v USA
Všechna práva vyhrazena

# Obecné bezpečnostní informace o sekačce

Následující pokyny byly převzaty ze směrnice EN 836.

Tato sekačka může amputovat ruce a nohy a vrhat předměty. Nedodržování následujících bezpečnostních pokynů může mít za následek vážné zranění nebo smrt.

## Zaškolení

- Pečlivě si přečtěte pokyny. Seznamte se dokonale s ovládacími prvky tohoto zařízení a s jeho správným použitím.
- Nikdy nedovolte, aby sekačku používaly děti nebo osoby, které nejsou obeznámeny s těmito pokyny. Místní předpisy mohou určovat věkovou hranici provozovatele.
- Mějte na paměti, že provozovatel nebo uživatel nese odpovědnost za nehody nebo ohrožení jiných osob nebo jejich majetku.
- Porozumějte výkladu všech symbolů použitých na sekačce nebo v pokynech.

## Palivo

**VÝSTRAHA** – Palivo je vysoce hořlavé. Používejte následující bezpečnostní opatření.

- Skladujte palivo ve speciálních nádobách určených pro tento účel.
- Tankujte palivo pouze venku a při tankování nekuřte.
- Před spuštěním motoru doplňte palivo. Nikdy nesundávejte uzávěr palivové nádrže ani nedoplňujte palivo, pokud běží motor nebo pokud je motor zahřátý.
- V případě rozlití paliva nespouštějte motor. Přemístěte sekačku z prostoru, kde došlo k rozlití, a zabraňte možnosti vzniku požáru, dokud se výpary paliva nerozptýlí.
- Nasaďte bezpečně všechny uzávěry zpět na palivovou nádrž a nádoby na palivo.

## Příprava

- Při sekání vždy noste pevnou obuv a dlouhé kalhoty. Se zařízením nepracujte bosi ani v sandálech.
- Zkontrolujte důkladně místo, kde budete zařízení používat, a odstraňte veškeré kameny, větve, dráty, kosti a jiné cizí předměty.
- Před použitím se vizuální kontrolou přesvědčete, zda ochranné kryty a bezpečnostní prvky, jako například deflektory a/nebo sběrací koš, jsou na místě a správně fungují.
- Před použitím se vždy vizuálně přesvědčete, zda žací nože, upevňovací šrouby nožů a žací ústrojí nejsou opotřebované nebo poškozené. Opotřebené nebo poškozené žací nože a šrouby vyměňujte po celých sadách, aby byla zachována mechanická rovnováha.

## Startování

- Před spuštěním motoru vyřaďte pohon žacích nožů a kol a zařaďte neutrál.
- Při spouštění motoru sekačku nenaklánějte, pokud naklonění sekačky není pro spuštění nezbytné. V takovém případě nenaklánějte sekačku více, než je naprosto nezbytné, a zvedněte pouze tu část, která je na straně od operátora.
- Startujte motor opatrně a v souladu s pokyny. Nestůjte přitom s nohama v blízkosti žacího nože a před vyhazovacím otvorem.

## Provoz

- Nikdy nesekejte, jsou-li nablízku osoby, zejména děti, nebo zvířata.
- Sekejte pouze za denního světla nebo při dobrém umělém osvětlení.
- Dávejte pozor na díry v zemi a jiné skryté překážky.
- Nedávejte ruce nebo nohy do blízkosti rotujících částí nebo pod ně. Držte se v bezpečné vzdálenosti od vyhazovacího otvoru.
- Nikdy sekačku nezvedejte ani nepřenášejte, je-li spuštěný motor.
- Při couvání nebo tažení ruční sekačky směrem k sobě buďte maximálně opatrní.
- Pohybujte se chůzí, nikdy během.
- Svahy:
  - Nepoužívejte sekačku na příliš strmých svazích.
  - Při práci na svazích buďte maximálně opatrní.
  - Pracujte se sekačkou vždy po vrstevnici, nikdy ne po spádnici, a při změně směru na svahu buďte mimořádně opatrní.
  - Při práci na svazích vždy dbejte na pevnou oporu nohou.
- Je-li nezbytné sekačku naklonit kvůli přejíždění nezatravněných ploch nebo kvůli přemístění sekačky z místa na místo, zastavte žací nůž.
- Nenechávejte běžet motor v uzavřeném prostoru, kde se mohou hromadit výfukové plyny obsahující nebezpečný oxid uhelnatý.
- Vypněte motor

  - pokaždé, když sekačku opouštíte.
  - před doplňováním paliva.
  - před snímáním sběracího koše.
  - před nastavováním výšky sekání, pokud výšku nelze nastavit z pozice operátora.
- Vypněte motor a odpojte koncovku zapalovací svíčky.
  - budete-li čistit nebo uvolňovat ucpaný vyhazovací kanál.
  - budete-li sekačku kontrolovat, čistit nebo na ní provádět práce.
  - po nárazu na cizí předmět, zjistěte případné poškození sekačky a proveďte opravy před opětovným spuštěním a používáním stroje.
  - pokud sekačka nezvykle vibruje (okamžitě zkontrolujte).
- Při přejíždění silnic nebo v jejich blízkosti dávejte pozor na provoz.

### Údržba a skladování

- Všechny matice a šrouby musejí být dotažené, aby zařízení bylo v bezpečném provozním stavu.
- Nečistěte sekačku pomocí zařízení pro tlakové mytí.
- Nikdy sekačku neskladujte s palivem v nádrži a uvnitř budovy, kde by výpary mohly přijít do kontaktu s otevřeným ohněm nebo jiskrou.
- Před uskladněním v uzavřeném prostoru nechte vychladnout motor.
- Kvůli snížení rizika požáru je zapotřebí z motoru, tlumiče výfuku, prostoru pro baterii a prostoru palivové nádrže odstranit zbytky trávy, listí a přebytečného oleje.
- Pravidelně kontrolujte součásti sběracího koše a vyprazdňovací kanál a v případě potřeby vyměňte za náhradní díly doporučené výrobcem.
- Z důvodu bezpečnosti vyměňujte opotřebené nebo poškozené díly.
- Vyměňujte vadné tlumiče výfuku.
- Palivovou nádrž vyprazdňujte ve venkovním prostoru.
- Neměňte nastavení regulátoru motoru a nepřekračujte normální otáčky motoru. Provoz při nadměrných otáčkách motoru může zvýšit riziko zranění.
- U sekaček s větším počtem žacích nožů buďte opatrní, neboť rotace jednoho nože může způsobit rotaci ostatních nožů.
- Při seřizování sekačky dávejte pozor, aby vám prsty neuvízly mezi pohybujícími se noži a pevnými součástmi sekačky.
- **Aby byla zajištěna maximální výkonnost a bezpečnost, kupujte pouze originální náhradní díly a příslušenství Toro. Nepoužívejte *neoriginální* náhradní díly a příslušenství; mohou představovat bezpečnostní riziko.**

## Akustický tlak

Maximální úroveň akustického tlaku u tohoto zařízení v blízkosti ucha obsluhy činí 84 dBA, jak bylo zjištěno z měření na shodných strojích podle norem EN 836 a ISO 11201.

## Akustický výkon

Zaručená úroveň akustického výkonu u tohoto zařízení činí 98 dBA, jak bylo zjištěno z měření na shodných strojích podle norem ISO 11094.

## Vibrace rukou/paží

Úroveň chvění ruky a paže řidiče u tohoto stroje nepřekračuje 7,4 $m/s^2$, jak bylo zjištěno z měření provedených na shodných strojích podle norem EN 836 a EN 1033.

# Bezpečnostní a instrukční štítky

**Důležité:** **Výstražné a informační nálepky jsou umístěny v blízkosti potenciálně nebezpečných součástí. Vyměňte poškozené nálepky.**

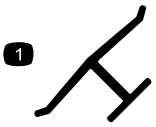


**Ochranná známka výrobce**

1. Označuje, že žací nůž pochází od výrobce originálního zařízení.

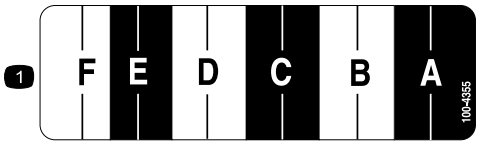


**100-4355**

1. Nastavení výšky střihu

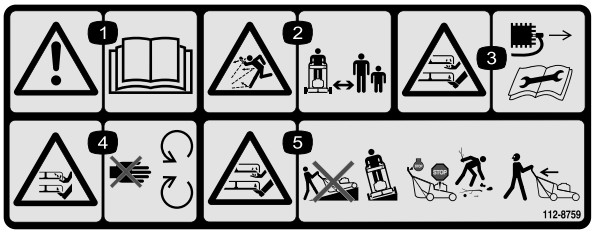


**112-8759**

1. Varování – přečtěte si *Uživatelskou příručku*.
2. Nebezpečí odmrštění předmětů – okolostojící osoby musí být v bezpečné vzdálenosti od stroje.
3. Nebezpečí pořezání, useknutí ruky nebo nohy žacím nožem – před prováděním servisu nebo údržby zařízení sejměte kabelovou koncovku ze zapalovací svíčky a přečtěte si pokyny.
4. Nebezpečí pořezání, useknutí ruky nebo nohy žacím nožem – nepřibližujte se k pohyblivým součástem.
5. Nebezpečí pořezání, useknutí ruky nebo nohy žacím nožem – na svahu nepracujte se sekačkou po spádnici; pracujte po vrstevnici; před opuštěním provozní polohy vypněte motor a při couvání se dívejte za sebe.

# Nastavení

## Vyjímatelné díly

Pro ověření, že byly dodány všechny součásti, použijte tabulku níže.

| Postup | Popis | Množ-ství | Použití |
|---|---|---|---|
| **1.** | Nejsou potřeba žádné díly | – | Vybalte sekačku. |
| **2.** | Nejsou potřeba žádné díly | – | Namontujte rukojeť. |
| **3.** | Nejsou potřeba žádné díly | – | Připevněte lanko startéru. |
| **4.** | Nejsou potřeba žádné díly | – | Nastavte výšku rukojeti. |
| **5.** | Nejsou potřeba žádné díly | – | Smontujte sběrací koš. |
| **6.** | Nejsou potřeba žádné díly | – | Doplňte olej do motoru. |

**Poznámka:** Levou a pravou stranu stroje určujte z normální pracovní pozice.

# 1. Vybalení sekačky

## Postup

1. Opatrně sekačku vytáhněte z krabice.

**Nesprávným složením nebo rozložením rukojeti může dojít ke skřípnutí, překroucení nebo poškození jednoho nebo více kabelů. Skřípnutý, překroucený nebo poškozený kabel může způsobit provozní závadu, která může mít za následek nebezpečné provozní podmínky.**

- **Zabraňte skřípnutí, překroucení a poškození kabelů.**
- **Při skládání nebo rozkládání rukojeti zacházejte s kabely opatrně.**
- **Nepoužívejte sekačku, pokud je některý z kabelů skřípnutý, překroucený nebo poškozený. Kontaktujte autorizované servisní středisko.**

2. Položte horní část rukojeti na zem za sekačku tak, aby označení rukojeti bylo nahoře.

# 2. Montáž rukojeti

## Postup

1. Povolte knoflíky pro nastavení výšky rukojeti a otáčejte dolní částí rukojeti směrem k zadní části sekačky, dokud nezapadne do jedné z drážek pro nastavení výšky rukojeti, jak je znázorněno na Obrázek 3. Informace o nastavování výšky rukojeti najdete v odstavci Nastavení výšky rukojeti.

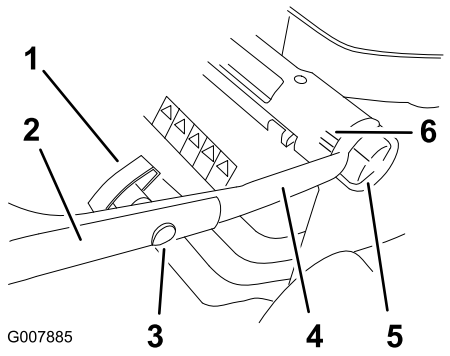


**Obrázek 3**

1. Knoflík rukojeti
2. Horní část rukojeti
3. Šroub s čočkovitou hlavou
4. Dolní část rukojeti
5. Knoflík pro nastavení výšky rukojeti (2)
6. Drážky pro nastavení výšky rukojeti

2. Z horní části rukojeti odmontujte knoflíky a šrouby s čočkovitou hlavou.
3. Pomocí šroubů s čočkovitou hlavou a knoflíků rukojeti přimontujte horní část rukojeti k dolní části rukojeti, jak je znázorněno na Obrázek 3. **Pevně utáhněte knoflíky rukojeti.**

**Poznámka:** Dbejte na to, aby kabely byly uspořádané, jak je znázorněno na Obrázek 4.

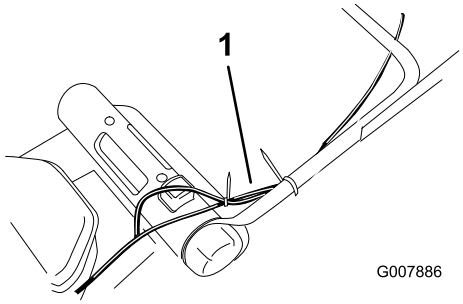


**Obrázek 4**

1. Kabely

# 3. Připevnění lanka startéru

## Postup

Protáhněte lanko startéru vodičem lanka na rukojeti (Obrázek 5).

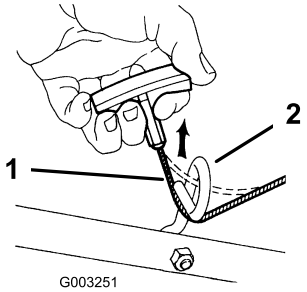


**Obrázek 5**

1. Lanko startéru
2. Vodič lanka

# 4. Nastavení výšky rukojeti

## Postup

Existují tři možnosti nastavení výšky rukojeti: vysoká, střední a nízká (Obrázek 3). Nastavte rukojeť do výšky, která pro vás bude nejpohodlnější.

1. Povolte knoflíky pro nastavení výšky rukojeti.
2. Nastavte rukojeť do požadované pozice.
3. Utáhněte knoflíky pro nastavení výšky rukojeti.

# 5. Montáž sběracího koše

## Postup

1. Připevněte obě strany bočního vyhazovacího kanálu k rámu sběracího koše, jak je znázorněno na (Obrázek 6).

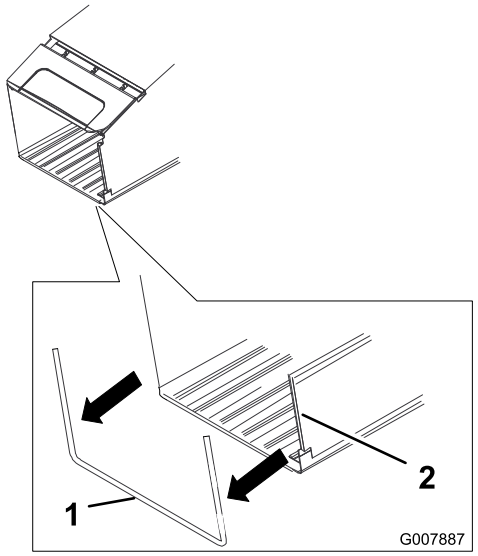


**Obrázek 6**

1. Rám sběracího koše
2. Boční vyhazovací kanál

**Poznámka:** Zatlačte kanál do rámu; začněte nejprve na jedné straně.

2. Dbejte na to, aby dno sběracího koše bylo natlačené **dovnitř** rámu sběracího koše, jak je znázorněno na (Obrázek 7).

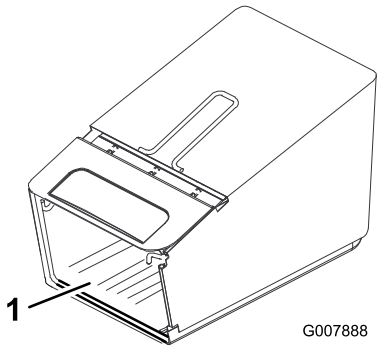


**Obrázek 7**

1. Dno sběracího koše

# 6. Doplnění oleje do motoru

## Postup

**Důležité: Sekačka není dodávána s olejem v motoru.**

1. Vytáhněte měrku (Obrázek 8).

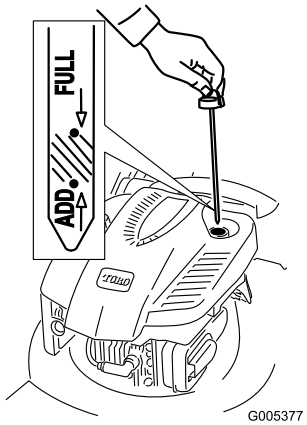


**Obrázek 8**

2. **Pomalu** nalévejte olej do plnicí trubice, dokud hladina oleje nedosáhne čáry na měrce označující **plnou** nádrž (Obrázek 8). **Nepřeplňte nádrž.** (Max. objem: 0,59 l, typ: Detergentní olej SAE 30 s API klasifikací SF, SG, SH, SJ, SL nebo vyšší.)
3. Bezpečně namontujte měrku.

**Důležité: *Vyměňte motorový olej po prvních 5 hodinách provozu*; následně jej vyměňujte jednou ročně. Viz kapitola Výměna motorového oleje.**

# Součásti stroje

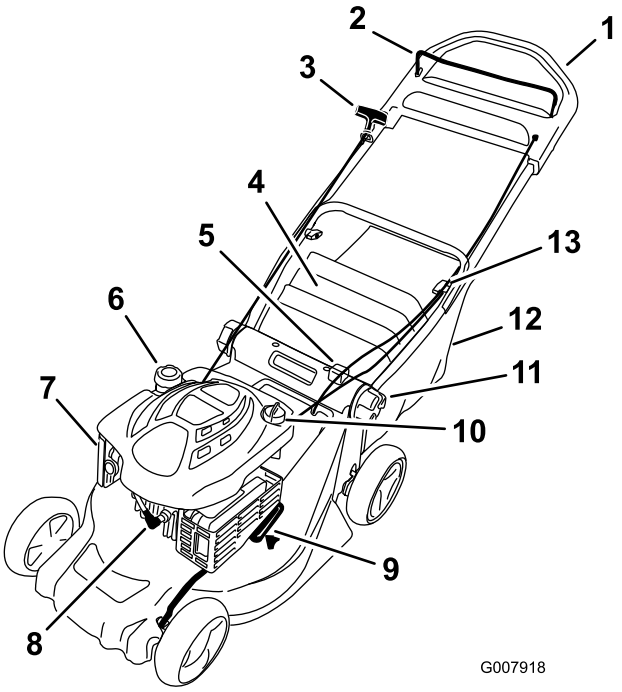


**Obrázek 9**

1. Horní část rukojeti
2. Ovládací tyč žacího nože
3. Držadlo ručního startéru
4. Zadní dvířka
5. Knoflík pro nastavení výšky sekání
6. Uzávěr palivové nádrže
7. Vzduchový filtr
8. Zapalovací svíčka
9. Nastavení výšky sekání
10. Měrka hladiny oleje
11. Knoflík pro nastavení výšky rukojeti (2)
12. Sběrací koš
13. Knoflík rukojeti (2)

# Obsluha

**Poznámka:** Levou a pravou stranu stroje určujte z normální pracovní pozice.

Před každým sekáním se ubezpečete, že ovládání ručního pohonu a ovládací tyč žacího nože řádně fungují. Jakmile uvolníte ovládací tyč žacího nože, motor a ruční pohon by se měly zastavit. Pokud se tak nestane, obraťte se na autorizované servisní středisko.

## Doplňování paliva do nádrže

**Palivo je vysoce hořlavé a výbušné. Požár nebo výbuch paliva může vám nebo jiným osobám způsobit popálení.**

- **Aby nedošlo ke vznícení paliva od statického náboje, položte před tankováním nádobu s palivem a/nebo sekačku přímo na zem, nikoli na vozidlo nebo nějaký předmět.**
- **Tankujte ve venkovním prostoru, když je motor studený. Utřete rozlité palivo.**
- **Nemanipulujte s palivem v blízkosti otevřeného ohně nebo jisker nebo když kouříte.**
- **Skladujte palivo ve schválené nádobě, mimo dosah dětí.**

Natankujte do nádrže čerstvý normální bezolovnatý benzín ze značkové čerpací stanice (Obrázek 10).

**Důležité: Abyste omezili problémy se startováním, přidávejte do paliva po celou sezónu stabilizátor. Míchejte jej s palivem starým maximálně 30 dnů.**

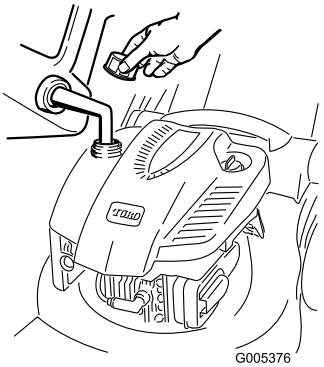


**Obrázek 10**

# Kontrola hladiny motorového oleje

**Servisní interval:** Při každém použití nebo denně—Kontrolujte hladinu motorového oleje.

1. Vytáhněte měrku, otřete ji a zasuňte zpátky (Obrázek 11).

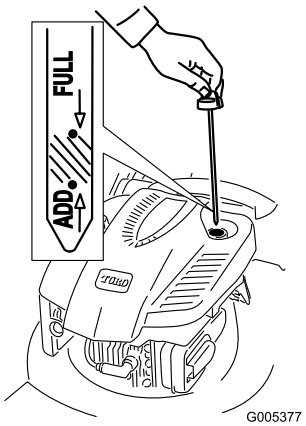


**Obrázek 11**

2. Vytáhněte měrku a zkontrolujte hladinu oleje (Obrázek 11). Pokud hladina oleje nedosahuje na měrce úrovně **„Doplnit“**, **pomalu** nalévejte olej do plnicí trubice, dokud hladina nedosáhne na měrce úrovně **„Plná“**. **Nepřeplňte nádrž.** (Max. objem: 0,59 l, typ: Detergentní olej SAE 30 s API klasifikací SF, SG, SH, SJ, SL nebo vyšší.)
3. Zasuňte měrku zpět na místo.

# Spuštění motoru

1. Přitlačte ovládací tyč žacího nože k držadlu (Obrázek 12).

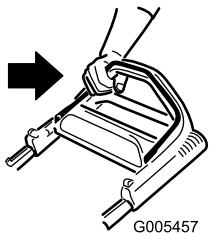


**Obrázek 12**

2. Zatáhněte za ruční startér (Obrázek 13).

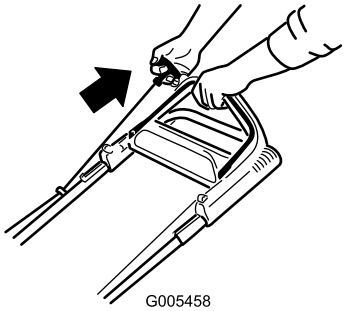


**Obrázek 13**

**Poznámka:** Nemůžete-li sekačku stále nastartovat, obraťte se na autorizované servisní středisko.

# Použití ručního pohonu

V případě použití ručního pohonu se jednoduše pohybujte volnou chůzí a tlačte sekačku před sebou, s rukama na horním držadle a s lokty u těla (Obrázek 14).

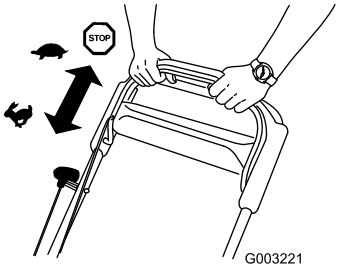


**Obrázek 14**

# Vypnutí motoru

Uvolněte ovládací tyč žacího nože (Obrázek 15).

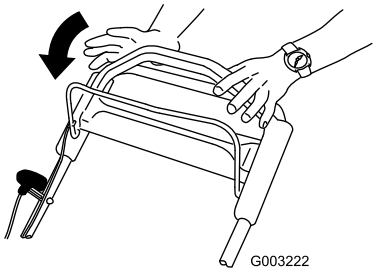


**Obrázek 15**

**Důležité: Po uvolnění ovládací tyče žacího nože by se motor i nůž měly do 3 sekund zastavit. Pokud se řádně nezastaví, přestaňte sekačku okamžitě používat a kontaktujte autorizované servisní středisko.**

# Nastavení výšky sekání

1. Vypněte motor a počkejte, dokud se všechny pohyblivé součásti nezastaví.
2. Zatlačením na knoflík pro nastavení výšky sekání a podržením rukojeti pro nastavení výšky sekání posuňte výšku sekání směrem nahoru nebo dolů (Obrázek 16).

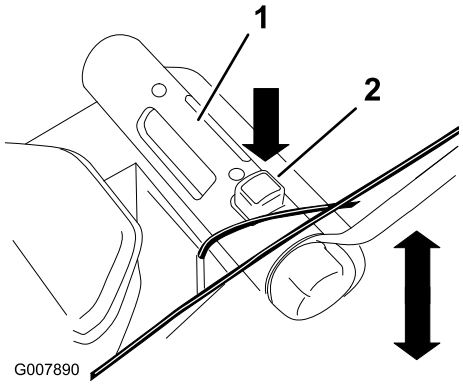


**Obrázek 16**

1. Rukojeť pro nastavení výšky sekání
2. Knoflík pro nastavení výšky sekání

3. Nadzvedněte nebo stlačte rukojeť a pomocí jazýčku a drážek pro nastavení výšky sekání na spojovací tyči nastavte sekačku na požadovanou výšku sekání (Obrázek 17).

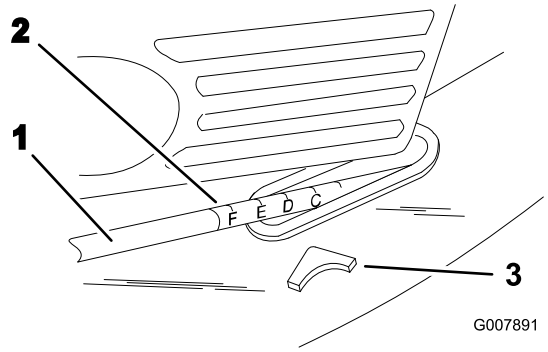


**Obrázek 17**

1. Spojovací tyč
2. Drážky pro nastavení výšky sekání
3. Jazýček

# Použití sběracího koše

Občas možná budete chtít použít sběrací koš pro sběr šťavnaté trávy nebo listů.

## Připevnění sběracího koše

1. Vypněte motor a počkejte, dokud se všechny pohyblivé součásti nezastaví.
2. Otevřete zadní dvířka a podržte je otevřená.
3. Zahákněte kolíky rámu sběracího koše za háčky, jak je znázorněno na Obrázek 18.

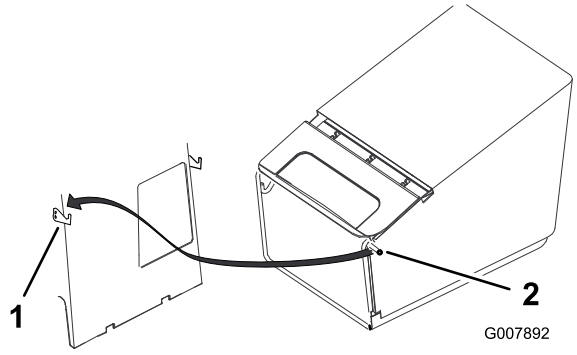


**Obrázek 18**

1. Háček (2)
2. Kolík rámu sběracího koše (2)

4. Uvolněte zadní dvířka.

## Sekání se sběracím košem

**Z opotřebeného sběracího koše mohou odlétávat úlomky a způsobit vážné zranění nebo smrt obsluhy či okolostojících osob.**

**Pravidelně sběrací koš kontrolujte. Je-li poškozený, vyměňte jej za nový sběrací koš Toro.**

## Vyjmutí sběracího koše

1. Vypněte motor a počkejte, dokud se všechny pohyblivé součásti nezastaví.

**Pokud zadní dvířka nejsou zcela dovřená, mohla by sekačka vrhat předměty a způsobit vážné zranění nebo smrt.**

**Pokud zadní dvířka nemůžete zavřít, protože zbytky trávy blokují vyhazovací otvor, zastavte motor, vyčkejte, dokud se všechny pohybující se části nezastaví, a odstraňte zbytky trávy (holí, nikoli rukou) tak, aby bylo možné dvířka zcela dovřít.**

2. Otevřete zadní dvířka a podržte je otevřená.
3. Vytáhněte kolíky rámu sběracího koše z háčků a ven z otvoru.

# Vyhazování posekané trávy zadním otvorem

Pokud je tráva příliš vysoká na shromažďování ve sběracím koši, můžete trávník sekat bez sběracího koše nebo krytu recyklovače.

Pro vyhazování trávy zadním otvorem vyjměte kryt recyklovače nebo sběrací koš (viz kapitola Vyjmutí sběracího koše) a zavřete zadní dvířka.

**Pokud zadní dvířka nejsou zcela dovřená, mohla by sekačka vrhat předměty a způsobit vážné zranění nebo smrt.**

**Pokud zadní dvířka nemůžete zavřít, protože zbytky trávy blokují vyhazovací otvor, zastavte motor, vyčkejte, dokud se všechny pohybující se části nezastaví, a odstraňte zbytky trávy (holí, nikoli rukou) tak, aby bylo možné dvířka zcela dovřít.**

# Provozní tipy

## Všeobecná doporučení k sekání

- Odstraňte z trávníku klacky, kameny, dráty, větve a jiné předměty, na které by mohl žací nůž narazit.
- Zabraňte kontaktu žacího nože s tvrdými předměty. Nikdy záměrně nepřejíždějte sekačkou přes žádný předmět.
- Pokud sekačka narazí na tvrdý předmět nebo začne vibrovat, okamžitě vypněte motor, odpojte koncovku zapalovací svíčky a zkontrolujte, zda sekačka není poškozená.
- Pro dosažení maximální výkonnosti namontujte před začátkem sezóny nový žací nůž.
- V případě potřeby vyměňte žací nůž za nový nůž Toro.

## Sekání trávy

- • Tráva roste v různých obdobích roku různou rychlostí. V letním horku je nejvhodnější sekat trávu na výšku střihu D, E nebo F (52, 63 nebo 75 mm). Sekejte najednou vždy pouze asi třetinu výšky trávy. Nenastavujte výšku pod úroveň D (52 mm), pokud tráva není řídká nebo pokud není pozdní podzim, kdy se růst trávy zpomaluje.
- Pro sekání trávy vyšší než 15 cm nastavte maximální výšku sekání a pohybujte se pomaleji; potom sekání opakujte s menší nastavenou výškou. Je-li tráva příliš vysoká, může se sekačka ucpat a motor se zastaví.
- Sekejte pouze suchou trávu a listí. Mokrá tráva a listí mají tendenci shlukovat se a mohou způsobit ucpání sekačky nebo zastavení motoru.

**Na mokré trávě nebo listí můžete uklouznout, dostat se do kontaktu s žacím nožem a způsobit si vážné zranění. Sekejte pouze za sucha.**

- Střídejte směr sekání. Pomáhá to rozptylovat posekanou trávu po trávníku a dosáhnout rovnoměrného hnojení.
- Pokud výsledný vzhled trávníku není uspokojivý, vyzkoušejte následující:
  - Vyměňte žací nůž nebo jej nechte nabrousit.
  - Pohybujte se při sekání pomaleji.
  - Nastavte větší výšku sekání.
  - Sekejte trávu častěji.
  - Postupujte v překrývajících se pruzích místo plných pruhů při každém průchodu.
  - Nastavte výšku sekání u předních kol o jeden stupeň níž než u zadních kol. Například přední kola nastavte na výšku D (52 mm) a zadní kola na E (63 mm).

## Sekání listí

- Dbejte na to, aby po sekání tráva polovinou své výšky přesahovala vrstvu listí. Možná budete muset přejet sekačkou přes listí více než jednou.

- Pokud vrstva listí přesahuje 13 cm, nastavte přední výšku sekání o jeden nebo dva stupně výš než zadní výšku sekání.
- Pokud sekačka neseká listy dostatečně najemno, zpomalte.

# Údržba

**Poznámka:** Levou a pravou stranu stroje určujte z normální pracovní pozice.

## Doporučený harmonogram údržby

| Servisní interval | Postup při údržbě |
|---|---|
| Po prvních 5 hodinách | • Vyměňte motorový olej. |
| Při každém použití nebo denně | • Kontrolujte hladinu motorového oleje.<br>• Dbejte na to, aby se motor zastavil do 3 sekund po uvolnění ovládací tyče žacího nože. |
| Po každých 25 hodinách provozu | • Zkontrolujte zapalovací svíčku.<br>• Promažte mechanismus ručního pohonu.<br>• Vyměňte žací nůž nebo jej nechte nabrousit (častěji pokud se hrany rychle otupí). |
| Po každých 50 hodinách provozu | • Vyměňte motorový olej. |
| Po každých 100 hodinách provozu | • Vyčistěte chladicí soustavu (viz Příručka k obsluze motoru).<br>• Vyměňte zapalovací svíčku (viz Příručka k obsluze motoru).<br>• Vyčistěte chladicí soustavu. |
| Před uskladněním | • Před prováděním oprav a před uskladněním sekačky vyprázdněte palivovou nádrž. |
| Každý rok | • Vyměňte vzduchový filtr (častěji při provozu v prašném prostředí).<br>• Zkontrolujte zapalovací svíčku (viz Příručka k obsluze motoru).<br>• Další pokyny k provádění roční údržby najdete v Návodu k obsluze motoru. |

**Důležité: Další pokyny k údržbě najdete v *Návodu k obsluze motoru.***

## Příprava na údržbu

1. Vypněte motor a počkejte, dokud se všechny pohyblivé součásti nezastaví.
2. Před prováděním údržby odpojte koncovku zapalovací svíčky (Obrázek 19).

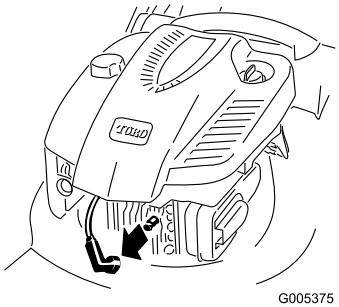


**Obrázek 19**

3. Po dokončení údržbářských prací připojte koncovku zpět k zapalovací svíčce.

**Důležité: Abyste sekačku mohli naklonit kvůli výměně oleje nebo žacího nože, spotřebujte nejprve palivo v nádrži. Je-li nezbytné naklonit sekačku před spotřebováním paliva, odčerpejte palivo ručním palivovým čerpadlem. Naklánějte sekačku na stranu vždy tak, aby vzduchový filtr směřoval nahoru.**

**Při naklonění sekačky může vytékat palivo. Palivo je hořlavé, výbušné a může způsobit zranění.**

**Spotřebujte palivo provozem nebo je odčerpejte ručním čerpadlem; nikdy ne násoskou.**

# Čištění pod krytem sekačky.

Udržujte vnitřní stranu krytu sekačky čistou. Zejména dbejte na to, aby obraceče byly zbavené nečistot (Obrázek 20).

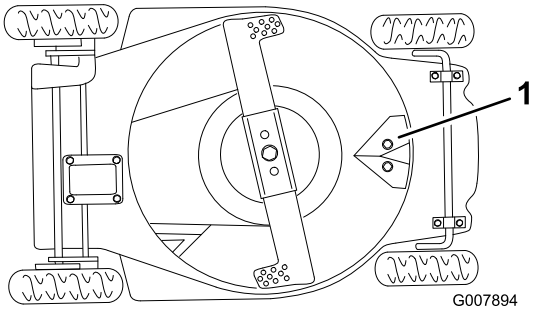


**Obrázek 20**

1. Lišta obracečů

## Čištění mytím

1. Sekačku s vypnutým motorem přemístěte na rovnou plochu v blízkosti zahradní hadice.
2. Na konec hadice nasaďte konektor pro rychlé připojení (prodává se samostatně).
3. Nadzvedněte zadní dvířka a napojte konektor na proplachovací trubici sekačky na krytu recyklovače (Obrázek 21).

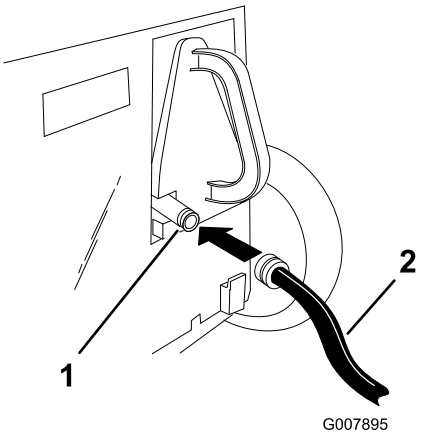


**Obrázek 21**

1. Proplachovací trubice 2. Hadice

4. Pusťte vodu silným proudem.
5. Spusťte motor.
6. Nechte sekačku běžet 2 minuty.
7. Vypněte motor a počkejte, dokud se všechny pohyblivé součásti nezastaví.
8. Zavřete přívod vody.
9. Odpojte konektor od proplachovací trubice.
10. Nastartujte sekačku a nechte ji jednu minutu běžet, aby sekačka a její součásti oschly.

Pokud je na vnitřní straně krytu nahromaděné velké množství trávy, opakujte výše popsané kroky 2 až 8 a proveďte následující:

1. Nechte sekačku 30 minut mokrou.
2. Znovu pusťte vodu silným proudem.
3. Nechte sekačku běžet další 2 minuty.
4. Vypněte motor a počkejte, dokud se všechny pohyblivé součásti nezastaví.

**V důsledku poškozené nebo chybějící proplachovací trubice můžete být společně s dalšími osobami vystaveni odlétávajícím předmětům nebo žacím nožům, které mohou způsobit zranění nebo smrt.**

- **Před opětovným použitím sekačky vyměňte poškozenou nebo chybějící proplachovací trubici.**
- **Utěsněte případné díry v sekačce šrouby a pojistnými maticemi.**
- **Nikdy nestrkejte ruce nebo nohy pod sekačku nebo skrze otvory v sekačce.**

## Čištění škrabáním

Pokud všechny nečistoty z vnitřní strany krytu neodstraníte mytím, nakloňte sekačku a vyčistěte ji škrabáním.

1. Odpojte koncovku zapalovací svíčky.
2. Vypusťte palivo z palivové nádrže. Viz kapitola Vyprazdňování palivové nádrže.
3. Vyjměte sběrací koš.
4. Nakloňte sekačku na levou stranu.
5. Odstraňte špínu a zbytky trávy dřevěnou nebo plastovou škrabkou. Vyhýbejte se výstupkům a ostrým hranám.

   **Důležité: Snažte se co nejméně pohybovat žacím nožem, aby později nedošlo k problémům při startování.**
6. Vraťte sekačku zpět do kolmé polohy.
7. Doplňte palivo do nádrže.
8. Připojte koncovku zapalovací svíčky ke svíčce.

# Výměna vzduchového filtru

**Servisní interval:** Každý rok—Vyměňte vzduchový filtr (častěji při provozu v prašném prostředí).

1. Proveďte předběžnou údržbu, viz kapitola Příprava na údržbu.
2. Otevřete kryt vzduchového filtru a vyjměte starý filtr (Obrázek 22).

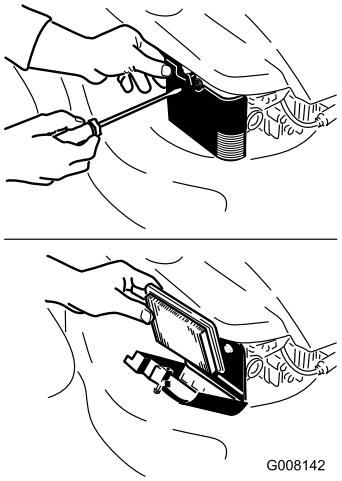


**Obrázek 22**

3. Vložte nový filtr a nasaďte zpět kryt filtru.

# Údržba zapalovací svíčky

**Servisní interval:** Po každých 25 hodinách provozu—Zkontrolujte zapalovací svíčku.

Používejte zapalovací svíčky Champion RJ19LM nebo obdobné.

1. Vypněte motor a počkejte, dokud se všechny pohyblivé součásti nezastaví.
2. Odpojte koncovku zapalovací svíčky.
3. Vyčistěte okolí zapalovací svíčky.
4. Vytáhněte svíčku z hlavy válce.

   **Důležité: Prasklou, zanesenou nebo znečištěnou svíčku vyměňte. Nečistěte elektrody, protože nečistoty pronikající do válce by mohly poškodit motor.**

5. Mezeru mezi elektrodami nové zapalovací svíčky nastavte na 0,76 mm (Obrázek 23).

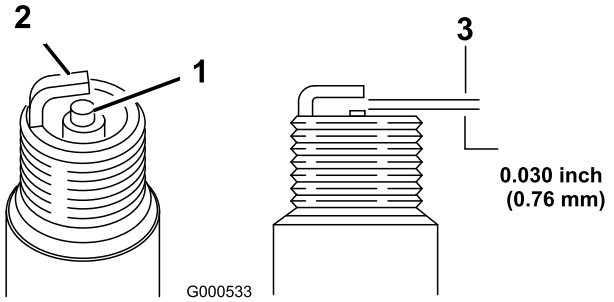


**Obrázek 23**

1. Izolátor středové elektrody
2. Vnější elektroda
3. Vzduchová mezera (bez měřítka)

6. Namontujte zapalovací svíčku a nasaďte těsnění.
7. Utáhněte zapalovací svíčku na 20 N-m.
8. Připojte koncovku zapalovací svíčky ke svíčce.

# Seřízení kabelu ručního pohonu

Pokud maximální rychlost sekačky začíná klesat, seřiďte kabel ručního pohonu.

1. Vypněte motor a počkejte, dokud se všechny pohyblivé součásti nezastaví.
2. Přitáhněte horní část rukojeti co nejvíce k sobě (Obrázek 24).

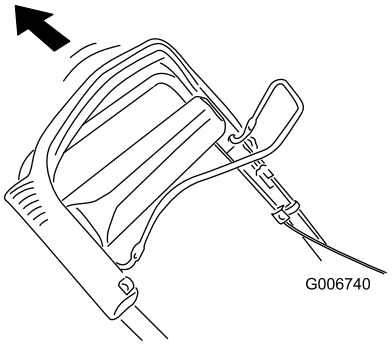


**Obrázek 24**

3. Povolte matici na držáku kabelu (Obrázek 25).

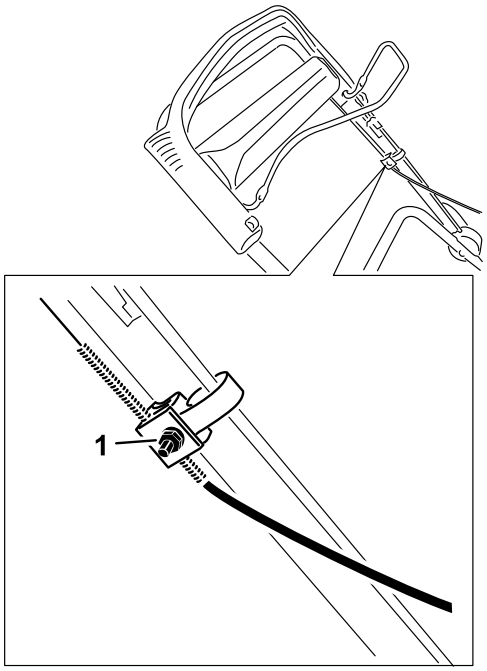


**Obrázek 25**

1. Matice na držáku kabelu

4. Sejměte kryt řemene.
5. Zatlačte příchytku vodiče řemene dolů tak, aby se dotýkala sekačky, a přidržte ji na místě (Obrázek 26).

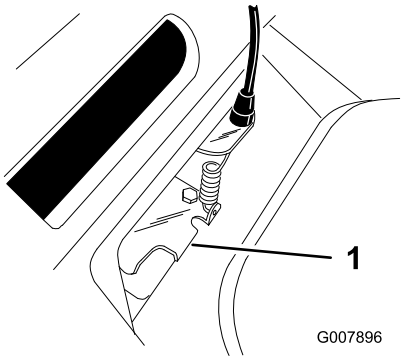


**Obrázek 26**

1. Příchytka vodiče řemene

6. Stáhněte plášť kabelu směrem dolů (k sekačce) tak, aby byl kabel napnutý (Obrázek 27).

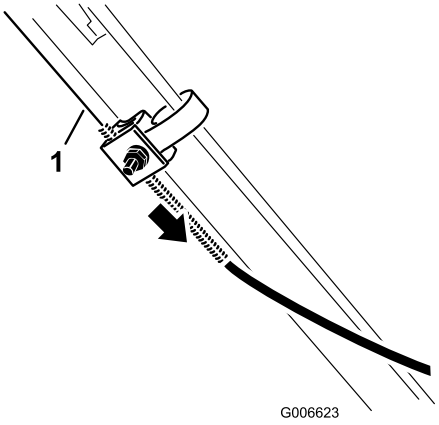


**Obrázek 27**

1. Kabel

7. Zatímco plášť kabelu budete držet dole, uvolněte rameno ručního pohonu a utáhněte matici na držáku kabelu.
8. Nasaďte kryt řemene.

# Mazání mechanismu ručního pohonu

**Servisní interval:** Po každých 25 hodinách provozu

1. Utřete maznice čistým hadrem (Obrázek 28).

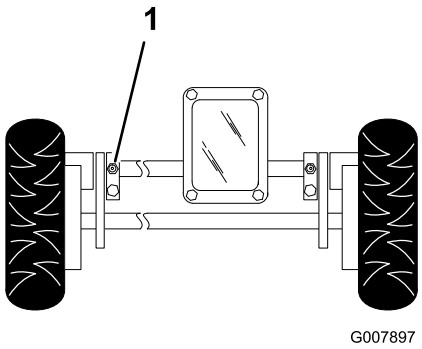


**Obrázek 28**

1. Maznice

2. Nasaďte na každou maznici mazací pistoli a opatrně aplikujte dvě nebo tři dávky univerzálního mazacího tuku #2 na bázi lithia.

**Důležité: Aplikace mazacího tuku pod příliš vysokým tlakem může poškodit těsnění.**

# Výměna motorového oleje

**Servisní interval:** Po prvních 5 hodinách
Po každých 50 hodinách provozu

Několik minut před výměnou oleje spusťte motor, aby se olej zahřál. Zahřátý olej má lepší viskozitu a odnáší více nečistot.

1. Proveďte předběžnou údržbu, viz kapitola Příprava na údržbu.
2. Vyjměte sběrací koš.
3. Vypusťte palivo z palivové nádrže; viz kapitola Vyprazdňování palivové nádrže.
4. Vytáhněte měrku z plnicí trubice a položte odkapávací mísu na **levou** stranu sekačky (Obrázek 11).
5. Nakloňte sekačku na **levou** stranu (vzduchovým filtrem nahoru) a nechte olej vytéct plnicí trubicí (Obrázek 29).

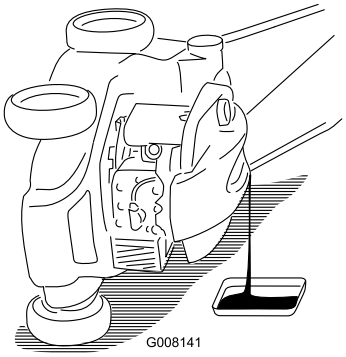


**Obrázek 29**

6. Po vypuštění oleje vrať e sekačku do provozní polohy.
7. **Pomalu** nalévejte olej do plnicí trubice, dokud hladina oleje nedosáhne čáry na měrce označující **plnou** nádrž (Obrázek 11). **Nepřeplňte nádrž.** (Max. objem: 0,59 l, typ: Detergentní olej SAE 30 s API klasifikací SF, SG, SH, SJ, SL nebo vyšší.)
8. Bezpečně namontujte měrku.
9. Případný rozlitý olej utřete.
10. Připojte koncovku zapalovací svíčky ke svíčce.
11. Použitý olej nechte řádně zlikvidovat v místní recyklační stanici.

# Údržba žacího nože

**Servisní interval:** Při každém použití nebo denně

Po každých 25 hodinách provozu—Vyměňte žací nůž nebo jej nechte nabrousit (častěji pokud se hrany rychle otupí).

Rovný, ostrý žací nůž je zárukou nejvyšší účinnosti sekání. Žací nůž pravidelně kontrolujte a přebrušujte.

**Důležité:** ***Pro správné namontování žacího nože budete potřebovat momentový klíč.*** **Pokud nemáte momentový klíč nebo si provedením montáže nejste jistí, kontaktujte autorizované servisní středisko.**

Po každém spotřebování paliva zkontrolujte žací nůž. Je-li žací nůž poškozený nebo prasklý, okamžitě jej vyměňte. Je-li ostří žacího nože tupé nebo poškozené, nechte je nabrousit nebo je vyměňte.

**Žací nůž je ostrý; při kontaktu s nožem může dojít k vážnému poranění.**

**Při manipulaci se žacím nožem používejte rukavice.**

1. Vypusťte palivo z palivové nádrže. Viz kapitola Vyprazdňování palivové nádrže.
2. Nakloňte sekačku na **levou** stranu (Obrázek 30).

**Důležité:** **Snažte se co nejméně pohybovat žacím nožem, aby později nedošlo k problémům při startování.**

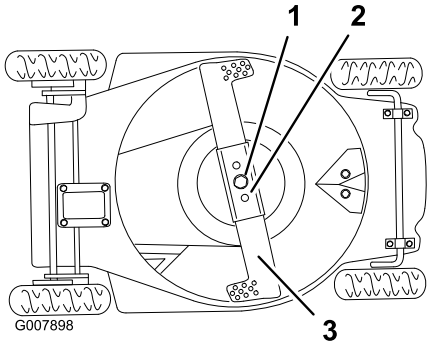


**Obrázek 30**

1. Upevňovací šroub žacího nože s pružnou podložkou.
2. Výztuha žacího nože
3. Žací nůž

## Kontrola žacího nože

Pečlivě nůž zkontrolujte, zda je ostrý a zda není opotřebený, zejména v místě styku ploché a zakřivené části (Obrázek 31). Jelikož písek a brusný materiál může odřít kov, který spojuje plochou a zakřivenou část žacího nože, před použitím sekačky vždy žací nůž zkontrolujte. Zjistíte-li prasklinu nebo opotřebení (Obrázek 31), vyměňte nůž; viz kapitola Odmontování žacího nože.

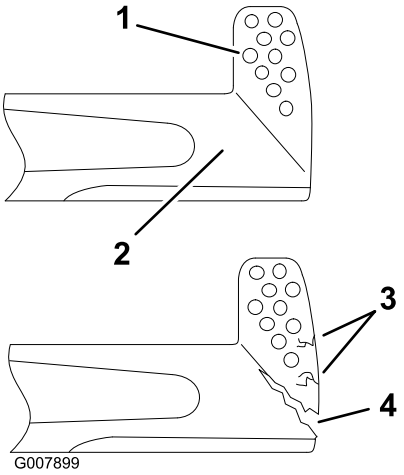


**Obrázek 31**

1. Křídlo
2. Plochá část nože
3. Opotřebení
4. Prasklina

**Poznámka:** Pro dosažení maximální výkonnosti namontujte před začátkem sezóny nový žací nůž Toro. V průběhu roku pečujte o ostří tak, že vždy spilujete veškeré drobné rýhy.

**Opotřebený nebo poškozený žací nůž může prasknout a úlomek nože může odletět do prostoru obsluhy nebo okolostojících osob, jimž může způsobit vážné zranění nebo smrt.**

- **Pravidelně žací nůž kontrolujte, zda není opotřebený nebo poškozený.**
- **Opotřebený nebo poškozený žací nůž vyměňte.**

## Odmontování žacího nože

**Používáním sekačky bez výztuhy žacího nože může dojít k ohnutí nebo prasknutí nože a následnému vážnému zranění obsluhy nebo okolostojících osob.**

**Nepoužívejte sekačku bez výztuhy žacího nože.**

1. S pomocí hadru nebo silné rukavice uchopte konec žacího nože.
2. Odmontujte upevňovací šroub žacího nože, pružnou podložku, žací nůž a výztuhu žacího nože (Obrázek 30).

**Poznámka:** Upevňovací šroub povolte otáčemím proti směru hodinových ručiček.

## Ostření žacího nože

Spilujte horní stranu žacího nože, aby byl zachován původní řezný úhel (Obrázek 32) a vnitřní poloměr ostří (Obrázek 32). Vyvážení nože neporušíte, jestliže z obou ostří uberete stejné množství materiálu.

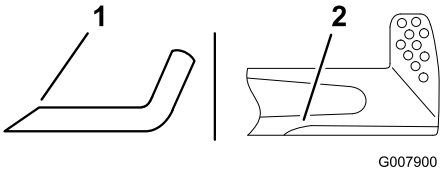


**Obrázek 32**

1. Provádějte ostření pouze pod tímto úhlem.
2. Zachovejte zde původní poloměr.

## Vyvážení žacího nože

1. Zkontrolujte vyvážení nože tak, že středovým otvorem zavěsíte nůž na hřebík nebo na dřík šroubováku upevněný vodorovně ve svěráku (Obrázek 33).

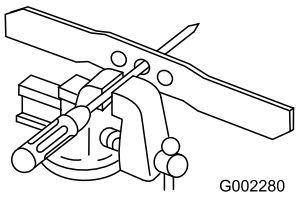


**Obrázek 33**

**Poznámka:** Vyvážení můžete zkontrolovat rovněž pomocí komerčně vyráběného zařízení na vyvažování nožů.

2. Pokud se některý konec nože stočí dolů, spilujte jej (nikoli ostří nebo konec v blízkosti ostří). Žací nůž je správně vyvážený, když se ani jedním koncem nestáčí dolů.

## Montáž žacího nože

1. Namontujte ostrý, vyvážený žací nůž Toro, výztuhu žacího nože, pružnou podložku a upevňovací šroub.

   **Poznámka:** Křídlo žacího nože musí směřovat nahoru (směrem k horní části krytu).

2. Utáhněte upevňovací šroub žacího nože na 33 až 44 N-m.

# Čištění prostoru pod krytem řemene.

Dbejte na to, aby se v prostoru pod krytem řemene nedržely nečistoty.

1. Vypněte motor a počkejte, dokud se všechny pohyblivé součásti nezastaví.
2. Nadzvedněte kryt a kartáčem odstraňte z prostoru kolem řemene nečistoty.
3. Nasaďte kryt řemene.

# Čištění chladicí soustavy.

**Servisní interval:** Po každých 100 hodinách provozu

Odstraňte špínu a nečistoty z válce, žeber hlavy válce a kolem karburátoru a pákového ústrojí. Odstraňte nečistoty z otvorů pro nasávání vzduchu na krytu startéru. Bude tím zajištěno řádné chlazení a maximální výkonnost motoru.

# Vyprazdňování palivové nádrže

1. Vypněte motor a nechte jej vychladnout.
2. Odpojte koncovku zapalovací svíčky.
3. Sundejte uzávěr palivové nádrže.
4. Pomocí ruční pumpy odčerpejte palivo do čistého kanystru vyhovujícího předpisům.
5. Připojte koncovku zapalovací svíčky ke svíčce.
6. Spusťte motor a nechte jej běžet, dokud se nezastaví.
7. Opětovným startováním motoru se ujistěte, že v karburátoru není žádné palivo.

# Složení rukojeti

**Nesprávným složením nebo rozložením rukojeti může dojít ke skřípnutí, překroucení nebo poškození jednoho nebo více kabelů. Skřípnutý, překroucený nebo poškozený kabel může způsobit provozní závadu, která může mít za následek nebezpečné provozní podmínky.**

- **Zabraňte skřípnutí, překroucení a poškození kabelů.**
- **Při skládání nebo rozkládání rukojeti zacházejte s kabely opatrně.**
- **Nepoužívejte sekačku, pokud je některý z kabelů skřípnutý, překroucený nebo poškozený. Kontaktujte autorizované servisní středisko.**

1. Povolte knoflíky pro nastavení výšky rukojeti, kterými je rukojeť upevněná k sekačce.
2. Povolte knoflíky, které upevňují horní část rukojeti k dolní části.
3. Opatrně sklopte dolní část rukojeti tak, aby dosedla na motor (Obrázek 34).

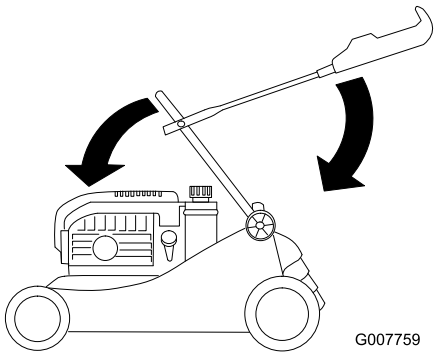


**Obrázek 34**

4. Opatrně sklopte horní část rukojeti směrem dozadu tak, aby dosedla na sekačku (Obrázek 34).

# Uskladnění

Uskladňujte sekačku na chladném, čistém, suchém místě.

## Příprava sekačky k uskladnění



**Výpary paliva mohou explodovat.**

- **Neskladujte palivo po dobu delší než 30 dnů.**
- **Neskladujte sekačku v uzavřeném prostoru poblíž otevřeného ohně.**
- **Před uskladněním sekačky nechte vychladnout motor.**

1. Při posledním tankování v roce přidejte do paliva stabilizátor, jak doporučuje výrobce motoru.
2. Nechte sekačku běžet, dokud se palivo nespotřebuje a motor se nezastaví.
3. Nasyťte motor a znovu jej spusťte.
4. Nechte motor běžet, dokud se nezastaví. Jakmile motor nejde nastartovat, je dostatečně suchý.
5. Odpojte koncovku zapalovací svíčky.
6. Vymontujte svíčku, do otvoru pro svíčku nalijte 30 ml oleje a několikrát pomalu zatáhněte za lanko startéru, aby se olej rozlil po celém válci a v období mimo sezónu nevznikala ve válci koroze.
7. Namontujte volně zapalovací svíčku.
8. Utáhněte všechny matice a šrouby.

## Použití sekačky po uskladnění

1. Vymontujte zapalovací svíčku a pomocí startéru rychle roztočte motor, aby se z válce dostal přebytečný olej.
2. Namontujte zapalovací svíčku a utáhněte ji momentovým klíčem na 20 Nm.
3. Připojte koncovku zapalovací svíčky ke svíčce.

# International Distributor List

| Distributor: | Country: | Phone Number: |
|---|---|---|
| Atlantis Su ve Sulama Sisstemleri Lt | Turkey | 90 216 344 86 74 |
| Balama Prima Engineering Equip | Hong Kong | 852 2155 2163 |
| B-Ray Corporation | Korea | 82 32 551 2076 |
| Casco Sales Company | Puerto Rico | 787 788 8383 |
| Ceres S.A | Costa Rica | 506 239 1138 |
| CSSC Turf Equipment (pvt) Ltd | Sri Lanka | 94 11 2746100 |
| Cyril Johnston & Co | Northern Ireland | 44 2890 813 121 |
| Equiver | Mexico | 52 55 539 95444 |
| Femco S.A. | Guatemala | 502 442 3277 |
| G.Y.K. Company ltd. | Japan | 81 726 325 861 |
| Geomechaniki of Athens | Greece | 30 10 935 0054 |
| Guandong Golden Star | China | 86 20 876 51338 |
| Hako Gorund and Garden | Sweden | 46 35 10 0000 |
| Hayter Limited (U.K.) | United Kingdom | 44 1279 723 444 |
| Hydroturf Int. Co Dubai | United Arab Emirates | 97 14 347 9479 |
| Hydroturf Egypt LLC | Egypt | 202 519 4308 |
| Ibea S.p.A. | Italy | 39 0331 853611 |
| Irriamc | Portugal | 351 21 238 8260 |
| Jean Heybroek b.v. | Netherlands | 31 30 639 4611 |
| Lely (U.K.) Limited | United Kingdom | 44 1480 226 800 |
| Maquiver S.A. | Colombia | 57 1 236 4079 |
| Maruyama Mfg. Co. Inc. | Japan | 81 3 3252 2285 |
| Metra Kft | Hungary | 36 1 326 3880 |
| Mountfield a.s. | Czech Republic | 420 255 704 220 |
| Munditol S.A. | Argentina | 54 11 4 821 9999 |
| Oslinger Turf Equipment SA | Ecuador | 593 4 239 6970 |
| Oy Hako Ground and Garden Ab | Finland | 358 987 00733 |
| Parkland Products Ltd | New Zealand | 64 3 34 93760 |
| Prochaska & Cie | Austria | 43 1 278 5100 |
| RT Cohen 2004 Ltd | Israel | 972 986 17979 |
| Riversa | Spain | 34 9 52 83 7500 |
| Roth Motorgerate GmBh & Co | Germany | 49 7144 2050 |
| Sc Svend Carlsen A/S | Denmark | 45 66 109 200 |
| Solvert S.A.S | France | 33 1 30 81 77 00 |
| Spypros Stavrinides Limited | Cyprus | 357 22 434131 |
| Surge Systems India Limited | India | 91 1 292299901 |
| T-Markt Logistics Ltd | Hungary | 36 26 525 500 |
| Toro Australia | Australia | 61 3 9580 7355 |
| Toro Europe BVBA | Belgium | 32 14 562 960 |

# Záruka Toro

## Podmínky a výrobky, na které se záruka vztahuje

Společnost The Toro® Company a její pobočky a záruční společnost Toro se na základě vzájemné dohody zavazují zajistit původnímu majiteli* opravu jakéhokoliv výrobku Toro používaného k nekomerčním účelům*, pokud dojde k závadě na materiálu nebo dílenském zpracování. Na výrobky se vztahují tyto záruční lhůty od data původní koupě:

| Výrobky | Záruční lhůta |
|---|---|
| Sekačky s pojezdem | Omezená záruka 2 roky |
| Ridery s motorem vzadu | Omezená záruka 2 roky |
| Zahradní traktory | Omezená záruka 2 roky |
| Elektrické ruční nástroje | Omezená záruka 2 roky |
| Sněhové frézy | Omezená záruka 2 roky |
| Sekačky Zero Turn | Omezená záruka 2 roky |

* Pojem "původní majitel" značí osobu, která jako první zakoupila výrobek Toro.

* Pojem "nekomerční účely" značí užívání výrobku na stejném místě, kde je vaše domácnost. Používání výrobku na více než jednom místě se považuje za komerční účely, na které se vztahují záruční podmínky pro komerční využití.

## Omezená záruka pro komerční účely

Na závady na materiálu nebo dílenské zpracování spotřebních výrobků Toro a jejich příslušenství používané ke komerčním účelům, v institucích nebo půjčovnách se vztahují tyto záruční lhůty od data původní koupě:

| Výrobky | Záruční lhůta |
|---|---|
| Sekačky s pojezdem | Záruka 90 dní |
| Ridery s motorem vzadu | Záruka 90 dní |
| Zahradní traktory | Záruka 90 dní |
| Elektrické ruční nástroje | Záruka 90 dní |
| Sněhové frézy | Záruka 90 dní |
| Sekačky Zero Turn | Záruka 45 dní |

## Pokyny pro poskytnutí záruční opravy

Domníváte-li se, že výrobek Toro vykazuje závadu na materiálu nebo dílenském zpracování, postupujte podle následujících pokynů:

1. Pro servis produktu kontaktujte svého prodejce. Pokud z jakéhokoli důvodu není možné prodejce kontaktovat, můžete se spojit s jakýmkoli autorizovaným distributorem Toro.
2. Předložte svému prodejci nebo sevisnímu prodejci výrobek společně s dokladem o koupi (paragon).

Pokud z jakéhokoliv důvodu nejste spokojeni s analýzou závady nebo pomocí, kterou vám poskytl servisní prodejce, kontaktujte dovozce Toro nebo se spojte přímo s námi:

Customer Care Department, Consumer Division
Toro Warranty Company
8111 Lyndale Avenue South
Bloomington, MN 55420-1196
Ředitel: Technická podpora: 001-952-887-8248

Viz přiložený seznam distributorů

## Povinnosti vlastníka

Výrobek Toro je třeba ošetřovat podle pokynů uvedených v uživatelské příručce. Tuto údržbu, at' již vlastními silami nebo prostřednictvím prodejce, hradí majitel výrobku.

## Součásti a úkony, na které se nevztahuje záruka

Tato výslovná záruka se nevztahuje na:

- náklady spojené s běžnou údržbou či na součásti, materiály a úkony jako například filtry, palivo, maziva, doplňkové vybavení, ostření nožů, seřízení brzdy a spojky.
- žádné výrobky nebo součásti, které byly upraveny nebo používány nesprávným způsobem ani na požadavek výměny či opravy součástí v důsledku běžného opotřebení, nehody nebo nedostatečné údržby.
- opravy v důsledku používání nevhodného paliva či znečišt'ujících látek v palivovém systému nebo v důsledku nesprávné přípravy palivového systému na uskladnění stroje na dobu delší než tři měsíce.
- motor a spojka. Na tyto součásti se vztahují příslušné záruky výrobce se samostatnými podmínkami.

Veškeré záruční opravy musí provést autorizovaný servisní prodejce Toro s použitím schválených náhradních dílů Toro.

## Obecné podmínky

Práva kupujícího jsou definována národními zákony příslušné země. Tato záruka žádným způsobem neomezuje práva kupujícího definovaná národními zákony.