Form No. 3359-894 Rev A

48 cm Recycler® -ruohonleikkuri

Mallinro: 20833—Sarjanro: 280000001 tai suurempi

Käyttöopas

Johdanto

Lue nämä tiedot huolellisesti, jotta opit käyttämään ja huoltamaan laitetta asianmukaisesti sekä välttämään tapaturmia ja tuotevaurioita. Olet vastuussa tuotteen asianmukaisesta ja turvallisesta käytöstä.

Voit ottaa yhteyden Toro on suoraan osoitteessa www.Toro.com, jos tarvitset tietoja tuotteista ja lisävarusteista, lähimmästä jälleenmyyjästä tai jos haluat rekisteröidä tuotteesi.

Aina kun tarvitset huoltoa, alkuperäisiä Toro-varaosia tai lisätietoja, ota yhteys valtuutettuun huoltoliikkeeseen tai Toron asiakaspalveluun. Ota tällöin tuotteesi malli- ja sarjanumerot valmiiksi esiin. Kuva 1 ilmaisee laitteen malli- ja sarjanumeron sijainnin.

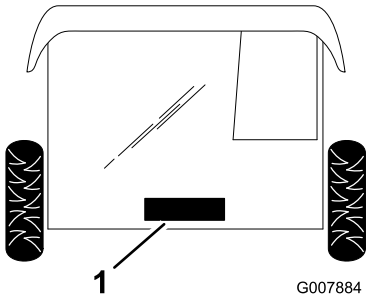

Kuva 1

Takaluukun alla

1. Malli- ja sarjanumerokilpi

Kirjoita tuotteen malli- ja sarjanumerot alla olevaan tilaan:

Mallinro: _____

Sarjanro: _____

Tässä käyttöoppaassa esiintyvä varoitusmerkintä (Kuva 2) ilmaisee uhkaa, josta saattaa olla seurauksena vakava tapaturma tai jopa kuolema, jos suositellut varotoimenpiteet laiminlyödään.



Kuva 2

1. Varoitusmerkintä

Tässä käyttöoppaassa käytetään kahta termiä tietojen korostamiseksi. **Tärkeää** kiinnittää huomiota mekaanisiin erikoistietoihin ja **Huomautus** korostaa erityishuomion ansaitsevia yleistietoja.

Mallit, joiden moottoreiden hevosvoima on ilmoitettu: moottorin valmistaja on mitannut moottorin bruttohevosvoiman laboratorio-olosuhteissa SAE J1940:n mukaisesti. Tämän luokan ruohonleikkurin moottorin todellinen hevosvoima on huomattavasti alhaisempi, koska se on säädetty turvallisuuteen, päästöihin ja käyttöön liittyvien vaatimusten mukaisesti.

Turvaohjeet

Ruohonleikkurin asiaton käyttö tai huolto voi aiheuttaa tapaturman tai kuoleman. Vähennä tapaturmariskiä noudattamalla näitä turvaohjeita.

Toro on suunnitellut ja testannut tämän ruohonleikkurin siten, että sen käyttö on turvallista, mutta seuraavien ohjeiden noudattamatta jättäminen saattaa aiheuttaa henkilövahingon.

Parhaan mahdollisen turvallisuuden ja hyvän suorituskyvyn takaamiseksi sekä laitetuntemuksen hankkimiseksi on tärkeää, että kaikki ruohonleikkurin käyttäjät lukevat tämän käyttöoppaan ja omaksuvat sen tiedot ennen laitteen käyttämistä. Erityistä huomiota on kiinnitettävä turvaohjeen varoitusmerkintään Kuva 2 joka tarkoittaa Varoitusta, Vaaraa tai Hengenvaaraa – ”henkilöturvallisuusohjeet”. Lue ja omaksu nämä ohjeet, sillä ne käsittelevät turvallisuutta. Ohjeiden noudattamatta jättäminen saattaa johtaa henkilövahinkoon.

© 2008—The Toro® Company
8111 Lyndale Avenue South
Bloomington, MN 55420

Rekisteröi tuotteesi osoitteessa www.Toro.com.

CE

Käännös alkuperäisestä tekstistä (FI)
Painettu Yhdysvalloissa
Kaikki oikeudet pidätetään

Yleisiä ruohonleikkurin turvaohjeita

Seuraavat ohjeet on mukailtu EN 836:n pohjalta.

Tämä leikkuulaite voi katkaista jalan tai käden sekä singota esineitä. Seuraavien turvaohjeiden noudattamatta jättäminen saattaa aiheuttaa vakavan loukkaantumisen tai kuoleman.

Koulutus

- Lue ohjeet huolellisesti. Tutustu ohjauslaitteisiin ja laitteen asianmukaiseen käyttöön.
- Älä koskaan anna lasten tai näihin ohjeisiin perehtymättömien henkilöiden käyttää leikkuria. Paikalliset säännökset saattavat asettaa rajoituksia käyttäjän iälle.
- Muista, että käyttäjä vastaa muille ihmisille tai heidän omaisuudelleen aiheutuneista vahingoista.
- Ymmärrä ruohonleikkurissa tai ohjeissa käytettyjen kuvien selitykset.

Bensiini

VAARA – Bensiini on erittäin tulenarkaa. Noudata seuraavia varo-ohjeita:

- Säilytä polttoaine tarkoitukseen suunnitelluissa astioissa.
- Täytä polttoainesäiliö aina ulkona äläkä tupakoi täyttäessäsi polttoainesäiliötä.
- Lisää polttoaine ennen moottorin käynnistämistä. Älä koskaan irrota polttoainesäiliön korkkia tai lisää bensiiniä moottorin ollessa käynnissä tai lämmin.
- Jos bensiiniä roiskuu, älä yritä käynnistää moottoria vaan siirrä ruohonleikkuri pois alueelta, jolla on bensiiniroiskeita. Vältä luomasta minkäänlaisia kipinälähteitä, ennen kuin bensiinihöyryt ovat hälvenneet.
- Asenna polttoainesäiliöiden ja muiden säiliöiden korkit huolellisesti.

Valmistelut

- Käytä aina ruohoa leikatessa tukevia kenkiä ja pitkiä housuja aina. Älä käytä laitetta avojaloin tai avoimissa sandaaleissa.
- Tarkasta huolellisesti alue, jolla laitetta on tarkoitus käyttää, ja poista kaikki kivet, kepit, johdot ja muut esineet.
- Tarkista aina ennen käyttöä silmämääräisesti, että suojukset ja suojalaitteet, kuten suuntainlevyt ja/tai ruohonkeräimet ovat paikoillaan ja toimivat oikein.
- Tarkasta aina ennen käyttöä silmämääräisesti, että terät, teräpultit ja leikkuujärjestelmä eivät ole kuluneet tai vaurioituneet. Vaihda kuluneet tai vaurioituneet terät ja pultit sarjoissa, jotta tasapaino säilyy.

Käynnistys

- Siirrä kaikki terien ja käyttölaitteiden kytkimet vapaalle ennen moottorin käynnistämistä.
- Älä kallista ruohonleikkuria moottorin käynnistyksen aikana, ellei leikkuria täydy kallistaa käynnistystä varten. Kallista tällöin vain sen verran kuin on aivan välttämätöntä ja nosta vain sitä osaa, joka on käyttäjästä poispäin.
- Käynnistä moottori huolellisesti ohjeiden mukaan jalat kaukana terästä. Älä myöskään seiso heittosuppilon edessä.

Käyttö

- Älä koskaan leikkaa ruohoa, kun lähistöllä on ihmisiä (varsinkin lapsia) tai lemmikkieläimiä.
- Leikkaa ruohoa vain päivänvalossa tai hyvässä keinovalaistuksessa.
- Pidä silmällä monttuja ja muita piileviä vaaroja.
- Älä laita käsiä tai jalkoja pyörivien osien lähelle tai alle. Älä mene koskaan heittoaukon eteen.
- Älä nosta tai kanna ruohonleikkuria moottorin ollessa käynnissä.
- Ole erittäin varovainen vaihtaessasi suuntaa tai vetäessäsi kävellen ohjattavaa ruohonleikkuria itseäsi kohti.
- Käytä laitetta kävellen, älä juokse.
- Rinteet:
  - Älä yritä leikata ruohoa jyrkissä rinteissä.
  - Noudata erittäin suurta varovaisuutta rinteillä.
  - Leikkaa rinteessä poikittaissuunnassa, älä koskaan ylös ja alas, ja noudata erittäin suurta varovaisuutta vaihtaessasi suuntaa rinteillä.
  - Varo, että jalkasi eivät luista rinteissä.
- Pysäytä terä, jos ruohonleikkuria on kallistettava ylitettäessä muita kuin ruohopintoja ja kuljetettaessa leikattavalle alueelle ja sieltä pois.
- Älä käytä moottoria ahtaissa tiloissa, joihin voi kertyä vaarallista häkäkaasua.
- Sammuta moottori
  - aina kun poistut ruohonleikkurin luota

  - ennen polttoainesäiliön täyttämistä
  - ennen ruohonkerääjän irrottamista
  - ennen korkeuden säätämistä, paitsi jos säätö voidaan tehdä kuljettajan istuimelta käsin.
- Sammuta moottori ja irrota sytytystulpan johto
  - ennen tukkeuman poistamista tai tukoksen poistamista suppilosta
  - ennen ruohonleikkurin tarkastamista, puhdistamista tai huoltamista
  - jos ruohonleikkuri osuu vieraaseen esineeseen (tarkasta, onko leikkurissa vaurioita ja korjaa ne ennen leikkurin käynnistämistä ja käyttämistä)
  - jos ruohonleikkuri alkaa täristä epänormaalisti (tarkasta heti).
- Varo liikennettä, kun ylität tien tai työskentelet tien lähistöllä.

Kunnossapito ja varastointi

- Huolehdi, että mutterit, pultit ja ruuvit ovat tiukalla, jotta laitetta on turvallista käyttää.
- Älä pese konetta painepesulaitteilla.
- Älä säilytä laitetta, jonka säiliössä on bensiiniä, sisätiloissa, jossa kaasut voivat joutua kosketuksiin avotulen tai kipinän kanssa.
- Anna moottorin jäähtyä, ennen kuin varastoit koneen suljettuun tilaan.
- Puhdista moottori, äänenvaimennin, akkutila ja bensiinin säilytysalue ruohosta, lehdistä tai liiallisesta rasvasta palovaaran vähentämiseksi.
- Tarkista ruohonkerääjän osat ja heittosuppilon suojus säännöllisesti ja vaihda ne tarvittaessa valmistajan suosittelemiin varaosiin.
- Vaihda kuluneet tai vaurioituneet osat turvallisuuden parantamiseksi.
- Vaihda vialliset äänenvaimentimet.
- Tyhjennä polttoainesäiliö ulkona.
- Älä muuta moottorin kierrosnopeuden säätimen asetuksia tai käytä moottoria ylikierroksilla. Moottorin käyttäminen ylikierroksilla lisää henkilövahingon riskiä.
- Ole varovainen käsitellessäsi moniteräisiä ruohonleikkureita, sillä yhden terän kääntäminen saattaa kääntää myös muita teriä.
- Varo ruohonleikkuria säätäessäsi, etteivät sormet jää jumiin ruohonleikkurin liikkuvien terien ja kiinteiden osien väliin.
- **Varmista hyvä suorituskyky ja turvallisuus hankkimalla ainoastaan aitoja Toro-varaosia ja -lisävarusteita. Älä käytä *muiden valmistajien* osia ja lisävarusteita, sillä ne voivat aiheuttaa turvallisuusriskin.**

Äänenpaine

Laitteen äänipaineen enimmäistaso käyttäjän korvan kohdalla on 84 dBA. Luku perustuu samanlaisilla laitteilla EN 836:n ja ISO 11201:n mukaan suoritettuihin mittauksiin.

Ääniteho

Laitteen äänitehon taattu taso on 98 dB(A) 1 pW. Luku perustuu samanlaisilla laitteilla EN 11094:n mukaan suoritettuihin mittauksiin.

Värinä, käsi/käsivarsi

Tämän laitteen värinätaso käsissä on enintään 7,4 m/s^2. Luku perustuu samanlaisilla koneilla standardien EN 836 ja EN 1033 mukaisesti tehtyihin mittauksiin.

Turva- ja ohjetarrat

Tärkeää: **Turva- ja ohjetarrat on sijoitettu mahdollisesti vaarallisten alueiden lähelle. Vaihda vaurioituneet tarrat.**

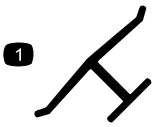

Valmistajan merkki

1. Osoittaa, että terän on valmistanut alkuperäinen laitevalmistaja.

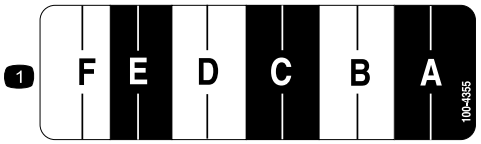

100-4355

1. Leikkuukorkeusasetukset

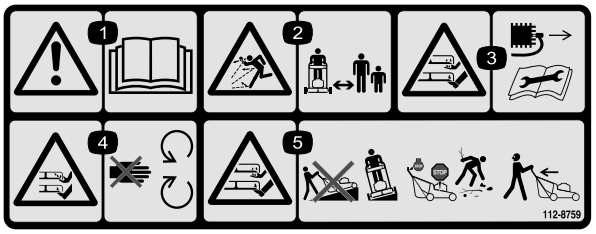

112-8759

1. Vaara – lue *käyttöopas*.
2. Esineiden sinkoutumisvaara – pidä sivulliset turvallisen matkan päässä koneesta.
3. Käsien ja jalkojen loukkaantumisvaara, leikkuuterä – irrota sytytystulpan johto ja lue ohjeet ennen kunnostus- tai huoltotöitä.
4. Jalkojen ja käsien loukkaantumisvaara, leikkuuterä – pysy etäällä liikkuvista osista.
5. Jalkojen ja käsien loukkaantumisvaara ruohonleikkurin terän lähellä – älä käytä leikkuria rinteessä ylös- ja alaspäin. Käytä rinteissä sivuttaissuunnassa. Sammuta moottori ennen kuin poistut käyttäjän paikalta ja katso taaksesi peruuttaessasi.

Käyttöönotto

Irralliset osat

Tarkista alla olevasta taulukosta, että kaikki osat on toimitettu.

Ohjeet	Kuvaus	Määrä	Käyttökohde
1.	Mitään osia ei tarvita	–	Pura ruohonleikkuri pakkauksesta.
2.	Mitään osia ei tarvita	–	Kahvan asennukseen
3.	Mitään osia ei tarvita	–	Asenna narukäynnistin.
4.	Mitään osia ei tarvita	–	Säädä kahvan korkeus.
5.	Mitään osia ei tarvita	–	Kokoa ruohonkeräin.
6.	Mitään osia ei tarvita	–	Lisää moottoriin öljyä.

Huomaa: Koneen vasen ja oikea puoli määritellään normaalista käyttöasennosta käsin.

1. Ruohonleikkurin purkaminen pakkauksesta

Ohjeet

1. Poista ruohonleikkuri laatikosta varovasti.

Jos kahva taitetaan tai suoristetaan väärin, yksi tai useampi vaijeri saattaa puristua, venyä tai vaurioitua. Puristunut, venynyt tai vaurioitunut vaijeri saattaa aiheuttaa toimintahäiriön, jonka vuoksi laitteen käyttö voi olla vaarallista.

- **Älä purista, venytä tai vaurioita vaijereita.**
- **Käsittele vaijereita varoen taittaessasi ja suoristaessasi kahvan.**
- **Älä käytä ruohonleikkuria, jos yksi tai useampi vaijereista on puristunut, venynyt tai vaurioitunut. Ota yhteys valtuutettuun huoltoliikkeeseen.**

2. Aseta kahvan yläosa maahan ruohonleikkurin taakse siten, että kahvan tarra osoittaa ylöspäin.

2. Kahvan asennus

Ohjeet

1. Löysää kahvan korkeudensäätönuppeja ja kierrä kahvan alaosaa kohti ruohonleikkurin perää, kunnes se asettuu johonkin kahvan korkeusasetuksista (Kuva 3). Ohjeita kahvan korkeuden säätämiseen on kohdassa Kahvan korkeuden säätö.

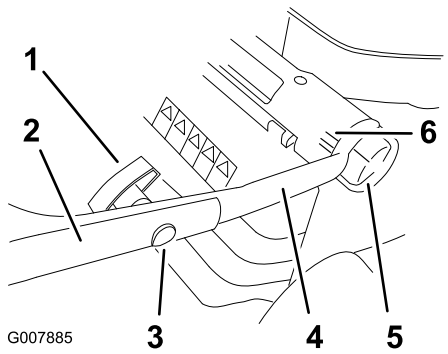

Kuva 3

1. Kahvan nuppi
2. Kahvan yläosa
3. Ovaalikantapultti
4. Kahvan alaosa
5. Kahvan korkeudensäätönuppi (2)
6. Kahvan korkeusasetukset

2. Irrota kahvan nupit ja ovaalikantapultit kahvan yläosasta.
3. Asenna kahvan yläosa kahvan alaosaan ovaalikantapulteilla ja kahvan nupeilla (Kuva 3). **Kiristä kahvan nupit tiukasti.**

Huomaa: Varmista, että vaijerit on viety kuten kuvassa (Kuva 4).

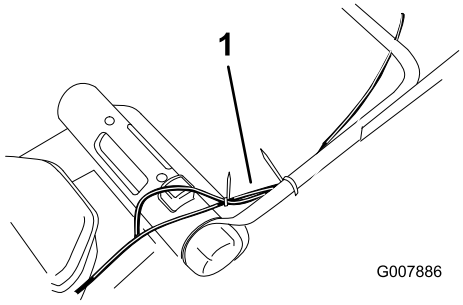

Kuva 4

1. Vaijerit

3. Narukäynnistimen asennus

Ohjeet

Vedä narukäynnistin kahvassa olevan naruohjaimen läpi (Kuva 5).

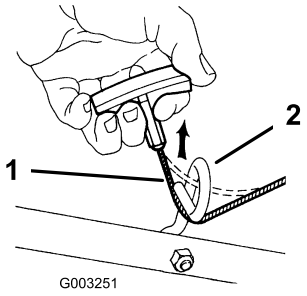

Kuva 5

1. Narukäynnistin
2. Naruohjain

4. Kahvan korkeuden säätö

Ohjeet

Valittavana on kolme korkeusasetusta: korkea, keski ja matala (Kuva 3). Valitse itsellesi miellyttävin korkeusasetus.

1. Löysää kahvan korkeudensäätönuppeja.
2. Aseta kahva haluttuun asentoon.
3. Kiristä kahvan korkeudensäätönupit.

5. Ruohonkeräimen kokoaminen

Ohjeet

1. Kiinnitä ruohonkeräimen kaksi sivukanavaa ruohonkeräimen runkoon (Kuva 6).

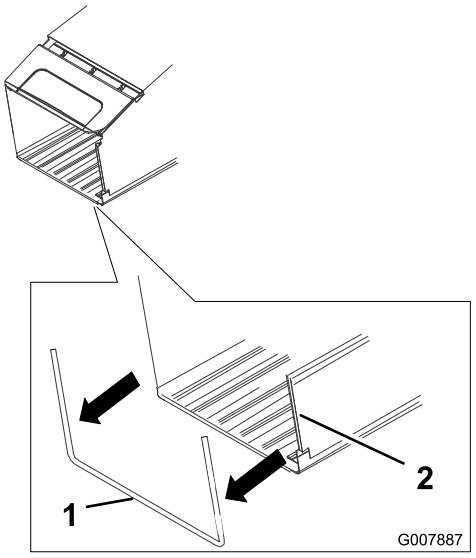

Kuva 6

1. Ruohonkeräimen runko 2. Sivukanava

Huomaa: Aloita toisen kanavan toisesta päästä ja työnnä se runkoon kiinni.

2. Varmista, että keräimen pohjan sivut ovat keräimen rungon **sisällä** (Kuva 7).

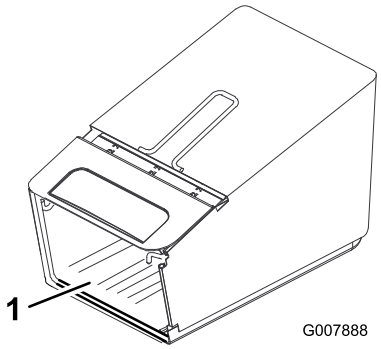

Kuva 7

1. Keräimen pohja

6. Öljyn lisääminen moottoriin

Ohjeet

Tärkeää: Ruohonleikkurin moottorissa ei ole öljyä toimitettaessa.

1. Irrota mittatikku (Kuva 8).

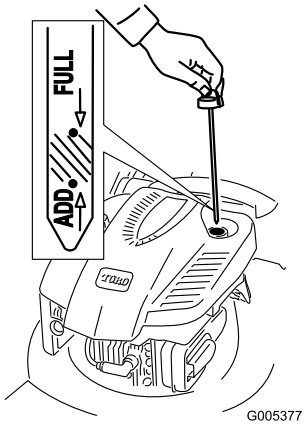

Kuva 8

2. Kaada öljyä **hitaasti** öljyntäyttöputkeen, kunnes öljyn pinta nousee mittatikun **Full**-merkin tasalle (Kuva 8). **Älä täytä liikaa.** (Tilavuus: 0,59 l, tyyppi: SAE 30 -puhdistava öljy, jonka API-huoltoluokitus on SF, SG, SH, SJ, SL tai korkeampi.)
3. Asenna mittatikku tukevasti paikalleen.

Tärkeää: *Vaihda moottoriöljy viiden ensimmäisen käyttötunnin* jälkeen ja sitten vuosittain. Katso kohta Moottoriöljyn vaihto.

Laitteen yleiskatsaus

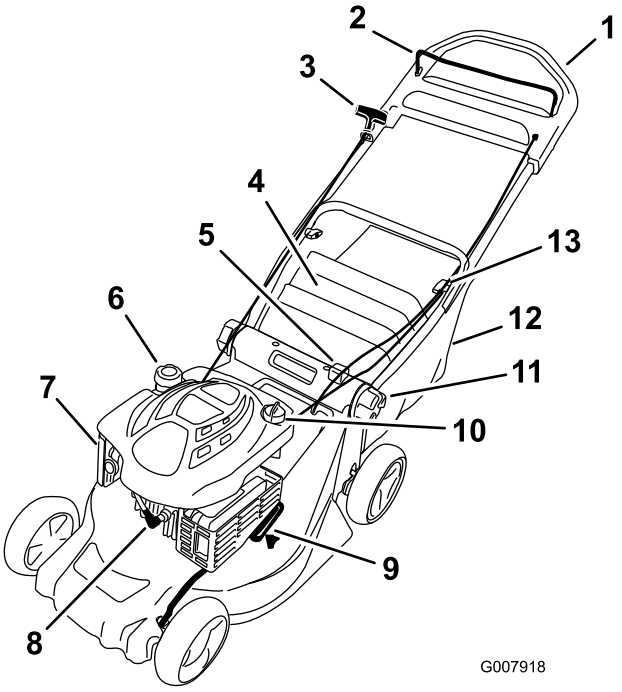

Kuva 9

1. Kahvan yläosa
2. Terän ohjaustanko
3. Narukäynnistimen kahva
4. Takaluukku
5. Leikkuukorkeuden säätöpainike
6. Polttoainesäiliön korkki
7. Ilmansuodatin
8. Sytytystulppa
9. Leikkuukorkeusasetus
10. Öljyntäyttö/mittatikku
11. Kahvan korkeudensäätönuppi (2)
12. Ruohonkeräin
13. Kahvan nuppi (2)

Käyttö

Huomaa: Koneen vasen ja oikea puoli määritellään normaalista käyttöasennosta käsin.

Tarkista aina ennen leikkurin käyttöä, että itsevetolaitteisto ja terän ohjaustanko toimivat oikein. Kun vapautat terän ohjaustangon, moottorin ja itsevetolaitteiston on pysähdyttävä. Jos ne eivät pysähdy, ota yhteys valtuutettuun huoltoon.

Polttoainesäiliön täyttö

Bensiini on erittäin tulenarkaa ja räjähdysherkkää. Bensiinin aiheuttama tulipalo tai räjähdys voi aiheuttaa palovammoja.

- **Aseta säiliö ja/tai ruohonleikkuri maahan ennen polttoaineen lisäystä. Älä aseta niitä ajoneuvoon tai minkään esineen päälle. Muutoin staattinen purkaus voi sytyttää bensiinin.**
- **Täytä polttoainesäiliö ulkona, moottorin ollessa kylmänä. Pyyhi läikkynyt polttoaine pois.**
- **Älä käsittele bensiiniä tupakoidessasi tai avotulen tai kipinöiden lähellä.**
- **Säilytä bensiiniä sille hyväksytyssä säiliössä ja poissa lasten ulottuvilta.**

Täytä polttoainesäiliö tuoreella, matalaoktaanisella lyijyttömällä bensiinillä (Kuva 10).

Tärkeää: Käynnistysongelmien vähentämiseksi lisää polttoaineeseen polttoaineen stabilointiainetta ympäri vuoden. Sekoita stabilointiaine alle 30 päivää vanhaan bensiiniin.

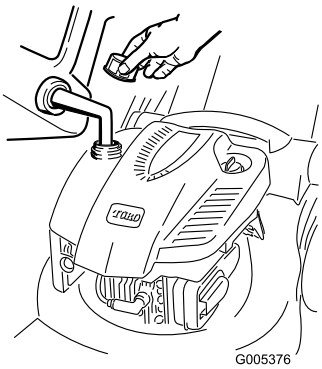

Kuva 10

Moottorin öljymäärän tarkistus

Huoltoväli: Aina ennen käyttöä tai päivittäin—Tarkista moottoriöljyn määrä.

1. Irrota mittatikku, pyyhi se puhtaaksi ja työnnä se kokonaan paikalleen (Kuva 11).

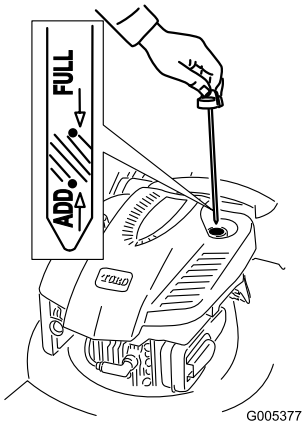

Kuva 11

2. Irrota mittatikku ja tarkista öljymäärä (Kuva 11). Jos öljyn pinta on mittatikun **Add**-merkin alapuolella, kaada öljyä **hitaasti** öljyntäyttöputkeen siten, että öljyn pinta nousee mittatikun **Full**-merkin tasalle. **Älä täytä liikaa.** (Tilavuus: 0,59 l, tyyppi: SAE 30 -puhdistava öljy, jonka API-huoltoluokitus on SF, SG, SH, SJ, SL tai korkeampi.)
3. Asenna mittatikku.

Moottorin käynnistys

1. Pidä terän ohjaustankoa kahvaa vasten (Kuva 12).

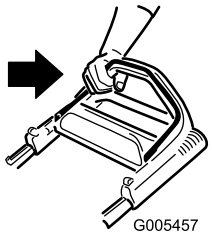

Kuva 12

2. Vedä narukäynnistintä (Kuva 13).

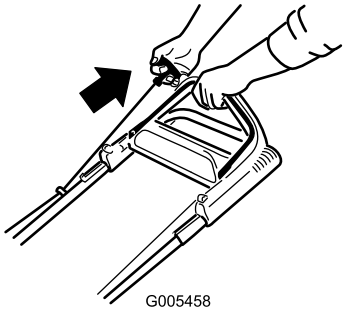

Kuva 13

Huomaa: Jos leikkuri ei edelleenkään käynnisty, ota yhteys valtuutettuun huoltoliikkeeseen.

Itsevetolaitteiston käyttö

Itsevetolaitteistoa käytetään kävelemällä ja pitämällä käsiä yläkahvan päällä ja kyynärpäitä sivuilla, jolloin ruohonleikkuri liikkuu automaattisesti oikeaa vauhtia (Kuva 14).

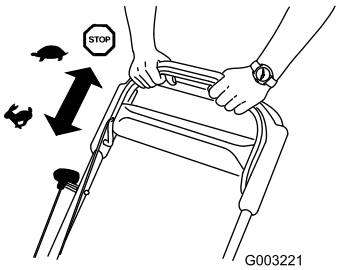

Kuva 14

Moottorin pysäytys

Vapauta terän ohjaustanko (Kuva 15).

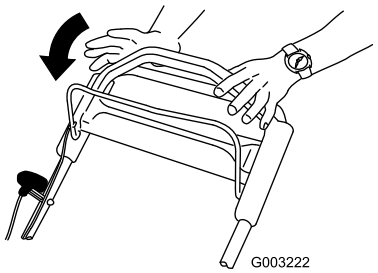

Kuva 15

Tärkeää: Kun vapautat terän ohjaustangon, moottorin ja terän pitäisi pysähtyä 3 sekunnin kuluessa. Jos ne eivät pysähdy kunnolla, lopeta leikkurin käyttö välittömästi ja ota yhteys valtuutettuun huoltoliikkeeseen.

Leikkuukorkeuden säätö

1. Sammuta moottori ja odota, kunnes kaikki liikkuvat osat ovat pysähtyneet.
2. Paina leikkuukorkeuden säätöpainike alas ja pidä leikkuukorkeuden säätökahvasta, niin voit nostaa tai laskea leikkuukorkeutta (Kuva 16).

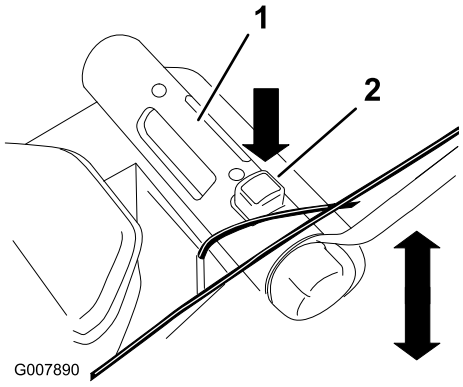

Kuva 16

1. Leikkuukorkeuden säätökahva
2. Leikkuukorkeuden säätöpainike

3. Nosta tai laske kahvaa ja aseta ruohonleikkuri oikeaan leikkuukorkeuteen ohjaimen ja yhdystangossa olevan leikkuukorkeusasetuksen avulla (Kuva 17).

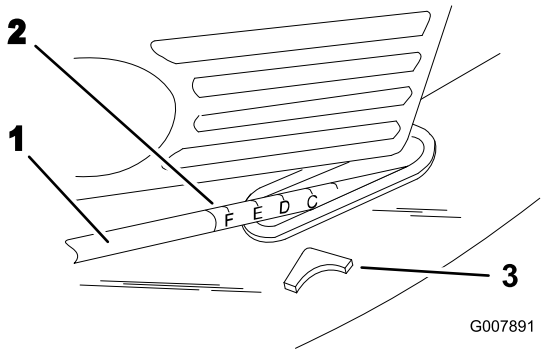

Kuva 17

1. Yhdystanko
2. Leikkuukorkeusasetus
3. Ohjain

Ruohonkeräimen käyttö

Saatat joskus tarvita ruohonkeräintä tiheän ruohon tai lehtien keräämiseen.

Ruohonkeräimen asennus

1. Sammuta moottori ja odota, kunnes kaikki liikkuvat osat ovat pysähtyneet.
2. Avaa takaluukku ja pidä sitä ylhäällä.
3. Ripusta ruohonkeräimen rungon tapit koukkuihin (Kuva 18).

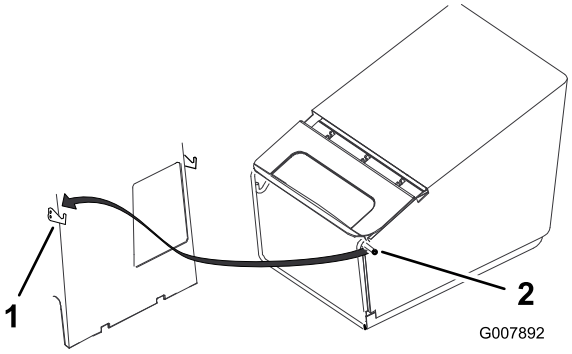

Kuva 18

1. Koukku (2)
2. Ruohonkeräimen rungon tappi (2)

4. Vapauta takaluukku.

Ruohonleikkuu ruohonkeräimen kanssa

Jos ruohonkeräin on kulunut, jätettä voi sinkoutua ulos, mikä voi aiheuttaa vakavan henkilövahingon käyttäjälle tai sivullisille.

Tarkasta ruohonkeräin säännöllisesti. Jos keräin on vaurioitunut, asenna uusi Toro-ruohonkeräin.

Ruohonkeräimen irrotus

1. Sammuta moottori ja odota, kunnes kaikki liikkuvat osat ovat pysähtyneet.

Jos takaluukku ei sulkeudu kunnolla, ruohonleikkuri saattaa singota esineitä ja aiheuttaa vakavia henkilövahinkoja tai kuoleman.

Jos takaluukku ei sulkeudu, koska leikkuujätteet tukkivat poistoalueen, sammuta moottori ja odota, kunnes kaikki liikkuvat osat ovat pysähtyneet. Poista sitten leikkuujätteet (kepillä, ei kädellä), kunnes takaluukku voidaan sulkea kunnolla.

2. Avaa takaluukku ja pidä sitä ylhäällä.
3. Nosta ruohonkeräimen rungon tapit koukuista ja pois aukosta.

Leikkuujätteiden heittäminen taakse

Toisinaan voi olla tarpeen leikata nurmikkoa ilman ruohonkeräintä tai kierrätystulppaa, jos ruoho on liian pitkä kerättäväksi.

Taaksepoisto-ominaisuutta käytetään irrottamalla kierrätystulppa tai ruohonkeräin (lisätietoja on kohdassa Ruohonkeräimen irrotus) ja sulkemalla takaluukku.

Jos takaluukku ei sulkeudu kunnolla, ruohonleikkuri saattaa singota esineitä ja aiheuttaa vakavia henkilövahinkoja tai kuoleman.

Jos takaluukku ei sulkeudu, koska leikkuujätteet tukkivat poistoalueen, sammuta moottori ja odota, kunnes kaikki liikkuvat osat ovat pysähtyneet. Poista sitten leikkuujätteet (kepillä, ei kädellä), kunnes takaluukku voidaan sulkea kunnolla.

Käyttövihjeitä

Yleisiä leikkuuvinkkejä

- Siivoa alueelta kepit, kivet, johdot, oksat ja muut jätteet, joihin terä saattaisi osua.
- Älä iske terää kiinteisiin esineisiin. Älä koskaan aja ruohonleikkurilla tahallasi minkään esteen yli.
- Jos ruohonleikkuri törmää esteeseen tai alkaa täristä, sammuta moottori välittömästi, irrota sytytystulpan johto ja tarkasta leikkuri vaurioiden varalta.
- Jotta ruohonleikkuri toimisi parhaalla mahdollisella tavalla, asenna uusi terä ennen leikkuukauden alkamista.
- Vaihda terä tarvittaessa Toro-vaihtoterään.

Ruohon leikkaaminen

- • Ruoho kasvaa eri nopeudella eri vuodenaikoina. Lämpimänä kesäaikana ruoho kannattaa leikata leikkuukorkeusasetuksella D, E tai F (52, 63 tai 75 mm). Leikkaa vain noin kolmasosa ruohon pituudesta kerrallaan. Älä leikkaa D-asetusta (52 mm) alemmalla, paitsi jos ruoho on harvaa tai on myöhäinen syksy, jolloin ruohon kasvu alkaa hidastua.
- Leikattaessa yli 15 cm korkeaa ruohoa leikkaa ensin korkeimmalla leikkuukorkeusasetuksella ja kävele hitaasti. Leikkaa sen jälkeen matalammalla asetuksella, jotta nurmikosta tulee hyvän näköinen. Jos ruoho on liian pitkää, leikkuri saattaa tukkeutua ja moottori pysähtyä.
- Leikkaa vain kuivaa ruohoa tai lehtiä. Kostea ruoho ja lehdet paakkuuntuvat nurmikolle ja voivat tukkia ruohonleikkurin tai pysäyttää moottorin.

Kostea ruoho tai lehdet voivat aiheuttaa vakavan loukkaantumisen, jos liukastut ja kosketat terää. Leikkaa vain ruohon ollessa kuivaa.

- Vaihda leikkuusuuntaa. Tällöin leikkuujätteet hajaantuvat ruohikolle tasaisesti ja lannoittavat hyvin.
- Jos leikattu nurmikko ei näytä hyvältä, kokeile seuraavia toimenpiteitä tai jotain niistä:
  - Vaihda terä tai teroituta se.
  - Kävele hitaammin leikatessasi.
  - Nosta ruohonleikkurin leikkuukorkeutta.
  - Leikkaa ruoho useammin.
  - Kulje aina osaksi edellisen leikkuukaistan päällä; älä leikkaa kokonaan uutta kaistaa.
  - Aseta etupyörien leikkuukorkeus yhtä pykälää takapyörien leikkuukorkeutta alemmaksi. Aseta etupyörät esim. asetukseen D (52 mm) ja takapyörät asetukseen E (63 mm).

Lehtien leikkaaminen

- Kun nurmikko on leikattu, tarkista, että puolet ruohosta näkyy lehtikerroksen läpi. Joudut ehkä leikkaamaan lehdet vielä kerran tai useamminkin.
- Jos lehtiä on nurmikolla yli 13 cm, aseta etuosan leikkuukorkeus yhtä tai kahta pykälää korkeammalle kuin takaosan leikkuukorkeus.
- Hidasta leikkuunopeutta, jos ruohonleikkuri ei leikkaa lehtiä tarpeeksi hienoksi.

Kunnossapito

Huomaa: Koneen vasen ja oikea puoli määritellään normaalista käyttöasennosta käsin.

Kunnossapitotaulukko

Huoltoväli	Huoltotoimenpide
5 ensimmäisen käyttötunnin jälkeen	• Vaihda moottoriöljy.
Aina ennen käyttöä tai päivittäin	• Tarkista moottoriöljyn määrä. • Varmista, että terä pysähtyy kolmen sekunnin kuluessa terän ohjaustangon vapauttamisesta.
25 käyttötunnin välein	• Tarkista sytytystulppa. • Voitele itsevetolaitteisto. • Vaihda terä tai teroituta se (useammin, jos terä tylsyy nopeasti).
50 käyttötunnin välein	• Vaihda moottoriöljy.
100 käyttötunnin välein	• Puhdista jäähdytysjärjestelmä (katso moottorin käyttöopas). • Vaihda sytytystulppa (katso moottorin käyttöopas). • Puhdista jäähdytysjärjestelmä.
Ennen varastointia	• Tyhjennä polttoainesäiliö ennen korjauksia ohjeiden mukaan ja ennen vuosittaista varastointia.
Vuosittain	• Vaihda ilmansuodatin (useammin, jos käyttöolosuhteet pölyiset). • Tarkista sytytystulppa (katso moottorin käyttöopas). • Lisää vuosittaisia huoltotoimenpiteitä on moottorin käyttöoppaassa.

Tärkeää: Lisää huoltotoimenpiteitä on *moottorin käyttöoppaassa*.

Valmistelu huoltoa varten

1. Sammuta moottori ja odota, kunnes kaikki liikkuvat osat ovat pysähtyneet.
2. Irrota sytytystulpan johto sytytystulpasta (Kuva 19) ennen huoltotöiden suorittamista.

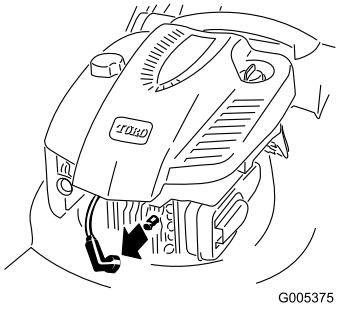

Kuva 19

3. Kytke sytytystulpan johto sytytystulppaan huoltotöiden jälkeen.

Tärkeää: Ennen kuin kallistat leikkuria öljyn tai terän vaihtoa varten, anna polttoainesäiliön käydä tyhjäksi normaalissa käytössä. Jos leikkuria on kallistettava ennen polttoaineen loppumista, poista polttoaine käsipumpulla. Kallista leikkuri kyljelleen aina siten, että ilmansuodatin osoittaa ylöspäin.

Leikkuria kallistettaessa saattaa valua polttoainetta. Bensiini on tulenarkaa ja räjähdysherkkää ja voi aiheuttaa henkilövahingon.

Käytä moottoria, kunnes bensiini loppuu, tai poista bensiini käsipumpulla, ei koskaan lapolla.

Kotelon alapuolen puhdistus

Pidä kotelon alapuoli puhtaana. Pidä varsinkin työntimet puhtaina jätteistä (Kuva 20).

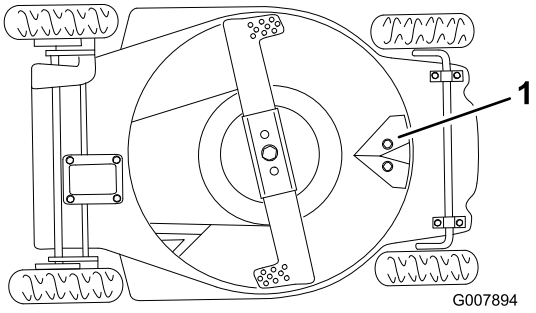

Kuva 20

1. Työnninlevy

Pesu

1. Kun moottori on sammutettu, siirrä ruohonleikkuri tasaiselle alustalle puutarhaletkun läheisyyteen.
2. Kiinnitä puutarhaletkun päähän pikaliitin (myydään erikseen).
3. Nosta takaluukku ja kiinnitä pikaliitin ruohonleikkurin pesuliitäntään, joka sijaitsee kierrätystulpassa (Kuva 21).

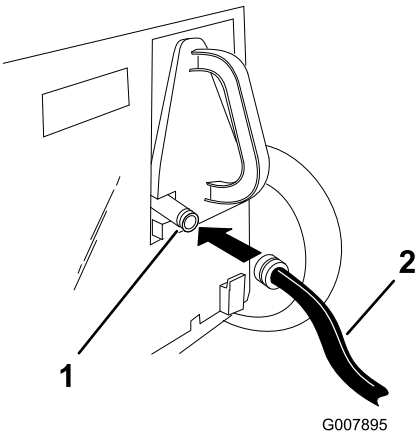

Kuva 21

1. Pesuliitäntä
2. Letku

4. Avaa vesi suurelle paineelle.
5. Käynnistä moottori.
6. Anna ruohonleikkurin käydä kaksi minuuttia.
7. Sammuta moottori ja odota, kunnes kaikki liikkuvat osat ovat pysähtyneet.
8. Sulje vesi.
9. Irrota letku pesuliitännästä.
10. Käynnistä ruohonleikkuri ja anna sen käydä minuutin ajan, jotta ruohonleikkuri ja sen osat kuivuvat.

Jos kotelon alaosaan on kerääntynyt runsaasti ruohoa, toista vaiheet 2–8 ja toimi seuraavasti:

1. Anna ruohonleikkurin liota puoli tuntia.
2. Avaa vesi uudelleen suurelle paineelle.
3. Anna ruohonleikkurin käydä toiset kaksi minuuttia.
4. Sammuta moottori ja odota, kunnes kaikki liikkuvat osat ovat pysähtyneet.

Rikkoutunut tai puuttuva pesuliitäntä voi aiheuttaa esineiden ulossinkoutumista tai teräkosketuksen, josta voi olla seurauksena loukkaantuminen tai kuolema.

- **Vaihda rikkoutunut tai puuttuva pesuliitäntä välittömästi, ennen kuin käytät ruohonleikkuria uudelleen.**
- **Tuki ruohonleikkurin kaikki reiät pulteilla ja lukkomuttereilla.**
- **Älä koskaan laita käsiäsi tai jalkojasi ruohonleikkurin alle tai sen aukkojen sisään.**

Kaavintamenetelmä

Jos vesi ei poista kaikkea jätettä ruohonleikkurin kotelon alapinnasta, kaavi se puhtaaksi.

1. Irrota johto sytytystulpasta.
2. Tyhjennä bensiini polttoainesäiliöstä. Katso Polttoainesäiliön tyhjennys.
3. Irrota ruohonkeräin.
4. Kallista ruohonleikkuri vasemmalle kyljelleen.
5. Irrota lika ja leikkuujätteet kovapuisella tai muovisella kaapimella. Varo särmiä ja teräviä reunoja.

   Tärkeää: Liikuta terää mahdollisimman vähän, jotta myöhemmin ei tule käynnistysongelmia.
6. Nosta ruohonleikkuri pystysuoraan.
7. Täytä polttoainesäiliö.
8. Kytke johto sytytystulppaan.

Ilmansuodattimen vaihto

Huoltoväli: Vuosittain—Vaihda ilmansuodatin (useammin, jos käyttöolosuhteet pölyiset).

1. Tee ennen huoltoa tehtävät toimenpiteet. Katso kohta Valmistelu huoltoa varten.
2. Avaa ilmansuodattimen kansi ja irrota vanha ilmansuodatin (Kuva 22).

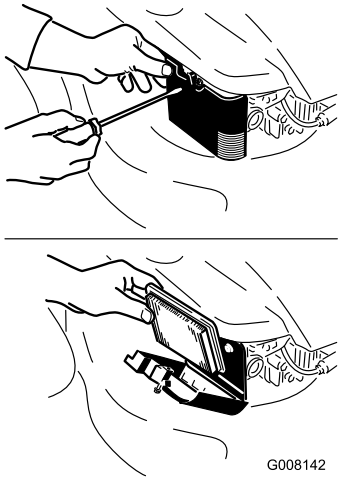

Kuva 22

3. Asenna uusi ilmansuodatin ja ilmansuodattimen kansi.

Sytytystulpan huolto

Huoltoväli: 25 käyttötunnin välein—Tarkista sytytystulppa.

Käytä Champion RJ19LM -sytytystulppaa tai vastaavaa.

1. Sammuta moottori ja odota, kunnes kaikki liikkuvat osat ovat pysähtyneet.
2. Irrota johto sytytystulpasta.
3. Puhdista sytytystulpan ympäristö.
4. Irrota sytytystulppa sylinterinkannesta.

   Tärkeää: Vaihda viallinen tai likainen sytytystulppa. Älä puhdista elektrodeja, koska sylinteriin pääsevät roskat voivat vaurioittaa moottoria.
5. Aseta uuden tulpan kärkiväliksi 0,76 mm (Kuva 23).

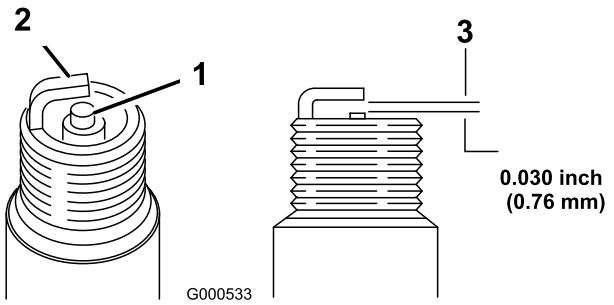

Kuva 23

1. Keskielektrodin eriste
2. Sivuelektrodi
3. Kärkiväli (ei mittakaavassa)

6. Asenna sytytystulppa ja tiiviste.

7. Kiristä sytytystulppa momenttiin 20 N·m.
8. Kytke johto sytytystulppaan.

Itsevetolaitteiston vaijerin säätö

Jos ruohonleikkurin huippunopeus alkaa hidastua, säädä itsevetolaitteiston vaijeria.

1. Sammuta moottori ja odota, kunnes kaikki liikkuvat osat ovat pysähtyneet.
2. Vedä kahvan yläosa mahdollisimman taakse (Kuva 24).

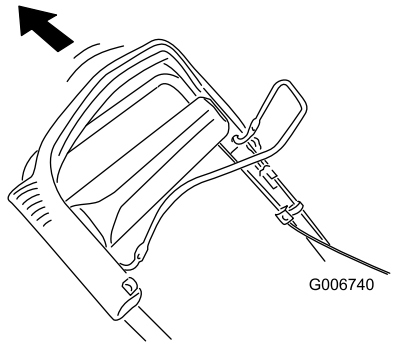

Kuva 24

3. Löysää vaijerin pidikkeen mutteri (Kuva 25).

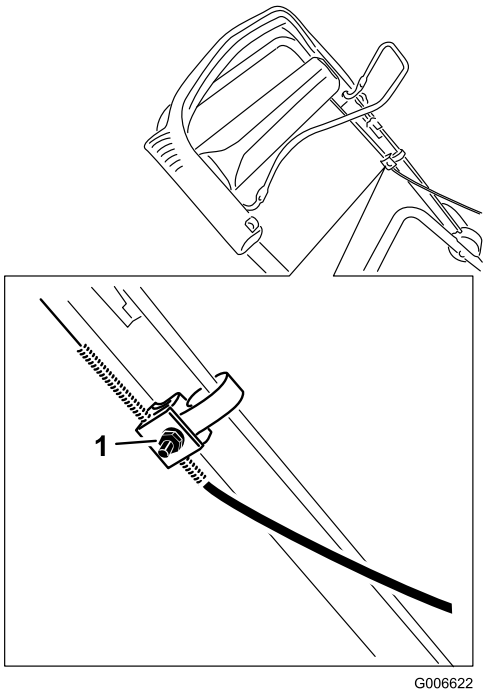

Kuva 25

1. Vaijerin pidikkeen mutteri

4. Irrota hihnakotelo.
5. Paina hihnan ohjainkaistaletta alas, kunnes se koskettaa ruohonleikkuria. Pidä sitten kaistaletta paikallaan Kuva 26).

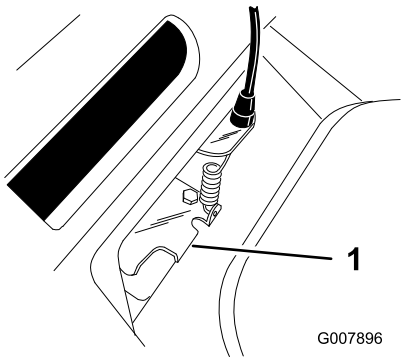

Kuva 26

1. Hihnan ohjainkaistale

6. Vedä vaijerin vaippaa alas päin (kohti ruohonleikkuria), jotta kaikki välys katoaa vaijerista (Kuva 27).

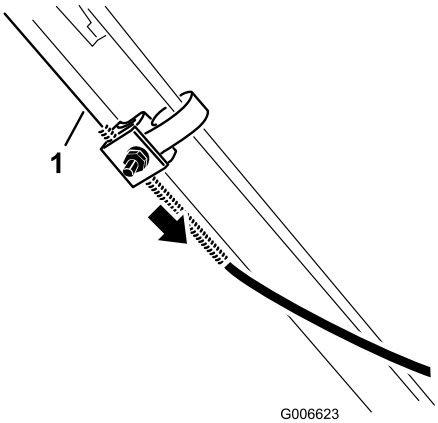

Kuva 27

1. Vaijeri

7. Samalla kun pitelet vaijerin vaippaa paikallaan, vapauta pyörän kannatin ja kiristä vaijerin pidikkeen mutteri.
8. Asenna hihnakotelo paikalleen.

Itsevetolaitteiston voitelu

Huoltoväli: 25 käyttötunnin välein

1. Pyyhi rasvanipat puhtaalla liinalla (Kuva 28).

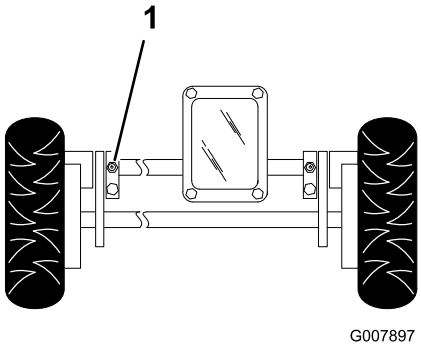

Kuva 28

1. Rasvanippa

2. Pumppaa voitelupistoolilla varovasti 2–3 painallusta litiumpohjaista yleisrasvaa (nro 2) jokaiseen rasvanippaan.

Tärkeää: Rasvan lisääminen liian kovalla paineella voi vaurioittaa tiivisteitä.

Moottoriöljyn vaihto

Huoltoväli: 5 ensimmäisen käyttötunnin jälkeen

50 käyttötunnin välein

Lämmitä öljy ennen vaihtoa käyttämällä moottoria muutaman minuutin ajan. Lämmin öljy juoksee paremmin ja kuljettaa enemmän epäpuhtauksia.

1. Tee ennen huoltoa tehtävät toimenpiteet. Katso kohta Valmistelu huoltoa varten.
2. Irrota ruohonkeräin.
3. Tyhjennä bensiini polttoainesäiliöstä, katso Polttoainesäiliön tyhjennys.
4. Vedä mittatikku pois öljyn täyttöputkesta ja aseta tyhjennysastia ruohonleikkurin **vasemmalle** puolelle (Kuva 11).
5. Valuta käytetty öljy öljyntäyttöputken läpi kallistamalla leikkuri **vasemmalle**kyljelleen siten, että ilmansuodatin osoittaa ylöspäin (Kuva 29).

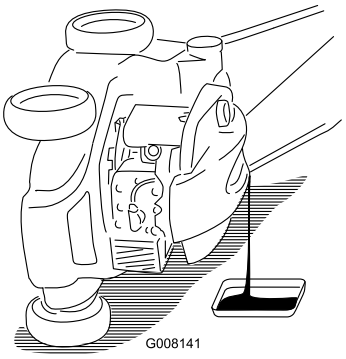

Kuva 29

6. Kun öljy on tyhjentynyt, palauta leikkuri käyttöasentoon.
7. Kaada tuoretta öljyä **hitaasti** öljyntäyttöputkeen, kunnes öljyn pinta nousee mittatikun **Full**-merkin tasalle (Kuva 11). **Älä täytä liikaa.** (Tilavuus: 0,59 l, tyyppi: SAE 30 -puhdistava öljy, jonka API-huoltoluokitus on SF, SG, SH, SJ, SL tai korkeampi.)
8. Asenna mittatikku tukevasti paikalleen.
9. Pyyhi läikkynyt öljy pois.
10. Kytke johto sytytystulppaan.
11. Toimita käytetty öljy paikallisen jälleenkäsittelylaitoksen hävitettäväksi.

Terän huolto

Huoltoväli: Aina ennen käyttöä tai päivittäin

25 käyttötunnin välein—Vaihda terä tai teroituta se (useammin, jos terä tylsyy nopeasti).

Suora, terävä terä takaa parhaan mahdollisen leikkuutuloksen. Tarkista ja teroita terä säännöllisesti.

Tärkeää: *Terän asentamiseen tarvitaan momenttiavain.* Jos sinulla ei ole momenttiavainta tai et halua suorittaa toimenpidettä itse, ota yhteys valtuutettuun huoltoliikkeeseen.

Tarkista terä aina bensiinin loppuessa. Jos terä vaurioituu tai murtuu, vaihda se heti. Jos terä on tylsä tai uurteinen, teroituta terä tai vaihda se uuteen.

Terä on terävä, ja sen koskettaminen voi aiheuttaa vakavia henkilövahinkoja.

Käytä käsineitä, kun huollat terää.

1. Tyhjennä bensiini polttoainesäiliöstä. Katso Polttoainesäiliön tyhjennys.
2. Kallista ruohonleikkuri **vasemmalle** kyljelleen (Kuva 30).

Tärkeää: Liikuta terää mahdollisimman vähän, jotta myöhemmin ei tule käynnistysongelmia.

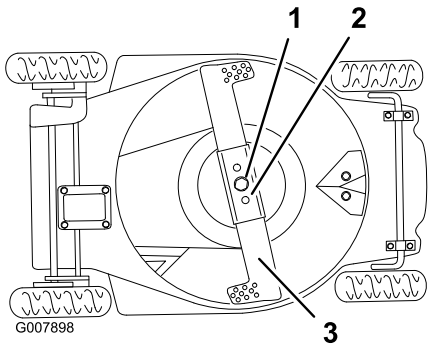

Kuva 30

1. Teräpultti ja varmistuslaatta
2. Terän jäykistäjä
3. Terä

Terän tarkastus

Tarkasta huolellisesti, että terä on terävä ja kulumaton, varsinkin paikoissa, joissa tasaiset ja muotoillut osat kohtaavat (Kuva 31A). Koska hiekka ja hankaavat materiaalit voivat kuluttaa metallia, joka liittää terän tasaiset ja muotoillut osat toisiinsa, tarkasta terä ennen ruohonleikkurin käyttöä. Jos huomaat uria tai kulumista (Kuva 31), vaihda terä. Katso kohta Terän irrotus.

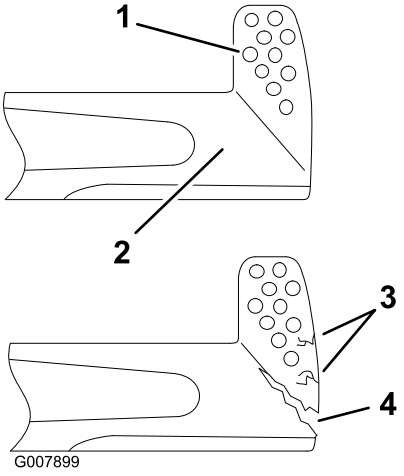

Kuva 31

1. Siipi
2. Terän tasainen osa
3. Kulumista
4. Muodostunut ura

Huomaa: Jotta ruohonleikkuri toimii parhaalla mahdollisella tavalla, asenna uusi Toro-terä ennen leikkuukauden alkamista. Viilaa vuoden kuluessa mahdolliset pienet lovet pois, jotta leikkuusärmä säilyy kunnossa.

Kulunut tai vaurioitunut terä voi rikkoutua ja terän pala voi sinkoutua käyttäjään tai ohikulkijaan aiheuttaen vakavan onnettomuuden tai jopa kuoleman.

- **Terä on tarkistettava säännöllisesti kulumisen ja vaurioiden varalta.**
- **Kulunut tai vaurioitunut terä on vaihdettava.**

Terän irrotus

Jos ruohonleikkuria käytetään ilman terän jäykistäjää, terä voi venyä, taipua tai murtua, mistä voi olla seurauksena vakava loukkaantuminen tai kuolema käyttäjälle tai sivullisille.

Älä käytä ruohonleikkuria ilman terän jäykistäjää.

1. Tartu terän päähän käyttäen liinaa tai paksua hansikasta.
2. Irrota teräpultti, varmistuslaatta, terä ja terän jäykistäjä (Kuva 30).

Huomaa: Löysää teräpultti kääntämällä sitä vastapäivään.

Terän teroitus

Viilaa terän yläsivu siten, että sen alkuperäinen leikkuukulma (Kuva 32) ja sisemmän leikkuusärmän säde (Kuva 32) säilyvät. Terä säilyttää tasapainonsa, kun molemmista leikkuusärmistä poistetaan yhtä paljon materiaalia.

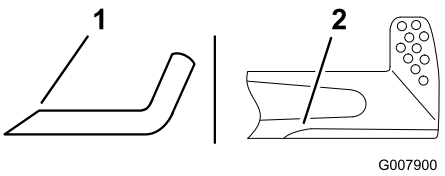

Kuva 32

1. Teroita vain tässä kulmassa
2. Säilytä tässä alkuperäinen säde

Terän tasapainotus

1. Tarkista terän tasapainoisuus asettamalla terän keskiaukko naulaan tai ruuviavaimen varteen, joka on kiinnitetty vaakasuoraan ruuvipenkkiin (Kuva 33).

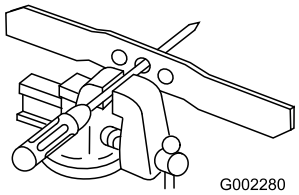

Kuva 33

Huomaa: Voit tarkastaa tasapainon myös käyttämällä kaupallisesti valmistettua terän tasainta.

2. Jos terän toinen pää painuu alemmas, viilaa kyseistä päätä (ei leikkuusärmää tai päätä leikkuusärmän lähellä). Terä on hyvin tasapainossa, kun kumpikaan pää ei painu.

Terän asennus

1. Asenna terävä, tasapainotettu Toro-terä, terän jäykistäjä, varmistuslaatta ja teräpultti paikoilleen.

   Huomaa: Terän siipiosan on osoitettava ylöspäin (ruohonleikkurin kotelon yläosaan päin).

2. Kiristä teräpultti momenttiin 33–81 N·m.

Hihnakotelon alapuolen puhdistus

Pidä hihnakotelon alapuolella oleva alue puhtaana.

1. Sammuta moottori ja odota, kunnes kaikki liikkuvat osat ovat pysähtyneet.
2. Nosta kotelo pois ja puhdista kaikki lika hihna-alueelta harjalla.
3. Asenna hihnakotelo paikalleen.

Jäähdytysjärjestelmän puhdistus

Huoltoväli: 100 käyttötunnin välein

Puhdista lika ja roskat sylinteristä, sylinterinkannen jäähdytysrivoista sekä kaasuttimen ja vivuston ympäristöstä. Puhdista narukäynnistinkotelon ilmanottoaukot. Toimenpide varmistaa kunnollisen jäähdytyksen ja moottorin parhaan mahdollisen toiminnan.

Polttoainesäiliön tyhjennys

1. Sammuta moottori ja odota, että se jäähtyy.
2. Irrota johto sytytystulpasta.
3. Poista polttoainesäiliön korkki.
4. Tyhjennä polttoaine käsipumpulla tarkoitukseen sopivaan puhtaaseen astiaan.
5. Kytke johto sytytystulppaan.
6. Käytä moottoria, kunnes se pysähtyy.
7. Käynnistä moottori uudelleen, jotta kaikki bensiini poistuu kaasuttimesta.

Kahvan taittaminen

Jos kahva taitetaan tai suoristetaan väärin, yksi tai useampi vaijeri saattaa puristua, venyä tai vaurioitua. Puristunut, venynyt tai vaurioitunut vaijeri saattaa aiheuttaa toimintahäiriön, jonka vuoksi laitteen käyttö voi olla vaarallista.

- **Älä purista, venytä tai vaurioita vaijereita.**
- **Käsittele vaijereita varoen taittaessasi ja suoristaessasi kahvan.**
- **Älä käytä ruohonleikkuria, jos yksi tai useampi vaijereista on puristunut, venynyt tai vaurioitunut. Ota yhteys valtuutettuun huoltoliikkeeseen.**

1. Löysää kahvan korkeudensäätönuppeja, jotka kiinnittävät kahvan ruohonleikkuriin.
2. Löysää nuppeja, jotka kiinnittävät kahvan yläosan kahvan alaosaan.
3. Taita kahvan alaosaa varovasti eteenpäin, kunnes se on moottoria vasten (Kuva 34).

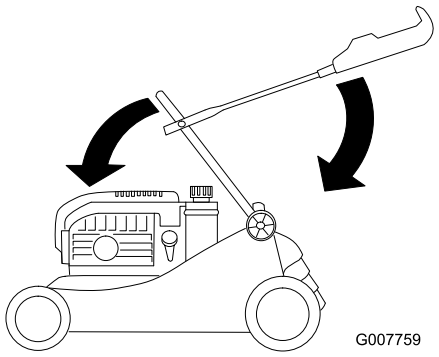

Kuva 34

4. Taita kahvan yläosaa varovasti taaksepäin, kunnes se on tasassa (Kuva 34).

Varastointi

Varastoi leikkuri viileään, puhtaaseen ja kuivaan paikkaan.

Leikkurin valmistelu varastointia varten

Bensiinihöyryt voivat räjähtää.

- **Älä säilytä bensiiniä 30 päivää kauempaa.**
- **Älä varastoi leikkuria suljettuun tilaan lähelle avotulta.**
- **Anna moottorin jäähtyä ennen varastointia.**

1. Lisää polttoaineeseen stabilointiainetta moottorin valmistajan ohjeiden mukaan vuoden viimeisellä polttoainesäiliön täyttökerralla.
2. Käytä leikkuria, kunnes moottori pysähtyy bensiinin loppumisen vuoksi.
3. Pumppaa käsisyöttöpumpulla ja käynnistä moottori uudelleen.
4. Anna moottorin käydä, kunnes se pysähtyy. Kun et enää saa moottoria käyntiin, se on tarpeeksi kuiva.
5. Irrota johto sytytystulpasta.
6. Irrota sytytystulppa, lisää 30 ml öljyä sytytystulpan aukkoon ja vedä narukäynnistintä hitaasti useita kertoja, jotta öljy leviää kaikkialle sylinteriin ja estää sylinterin ruostumisen varastoinnin aikana.
7. Aseta sytytystulppa löysästi paikalleen.
8. Kiristä kaikki mutterit, pultit ja ruuvit.

Leikkurin käyttöönotto varastoinnin jälkeen

1. Irrota sytytystulppa ja pyöritä moottoria nopeasti käynnistimen avulla, jotta liika öljy poistuu sylinteristä.
2. Asenna sytytystulppa ja kiristä se momenttiavaimella momenttiin 20 N·m.
3. Kytke johto sytytystulppaan.

International Distributor List

Distributor:	Country:	Phone Number:
Atlantis Su ve Sulama Sisstemleri Lt	Turkey	90 216 344 86 74
Balama Prima Engineering Equip	Hong Kong	852 2155 2163
B-Ray Corporation	Korea	82 32 551 2076
Casco Sales Company	Puerto Rico	787 788 8383
Ceres S.A	Costa Rica	506 239 1138
CSSC Turf Equipment (pvt) Ltd	Sri Lanka	94 11 2746100
Cyril Johnston & Co	Northern Ireland	44 2890 813 121
Equiver	Mexico	52 55 539 95444
Femco S.A.	Guatemala	502 442 3277
G.Y.K. Company ltd.	Japan	81 726 325 861
Geomechaniki of Athens	Greece	30 10 935 0054
Guandong Golden Star	China	86 20 876 51338
Hako Gorund and Garden	Sweden	46 35 10 0000
Hayter Limited (U.K.)	United Kingdom	44 1279 723 444
Hydroturf Int. Co Dubai	United Arab Emirates	97 14 347 9479
Hydroturf Egypt LLC	Egypt	202 519 4308
Ibea S.p.A.	Italy	39 0331 853611
Irriamc	Portugal	351 21 238 8260
Jean Heybroek b.v.	Netherlands	31 30 639 4611
Lely (U.K.) Limited	United Kingdom	44 1480 226 800
Maquiver S.A.	Colombia	57 1 236 4079
Maruyama Mfg. Co. Inc.	Japan	81 3 3252 2285
Metra Kft	Hungary	36 1 326 3880
Mountfield a.s.	Czech Republic	420 255 704 220
Munditol S.A.	Argentina	54 11 4 821 9999
Oslinger Turf Equipment SA	Ecuador	593 4 239 6970
Oy Hako Ground and Garden Ab	Finland	358 987 00733
Parkland Products Ltd	New Zealand	64 3 34 93760
Prochaska & Cie	Austria	43 1 278 5100
RT Cohen 2004 Ltd	Israel	972 986 17979
Riversa	Spain	34 9 52 83 7500
Roth Motorgerate GmBh & Co	Germany	49 7144 2050
Sc Svend Carlsen A/S	Denmark	45 66 109 200
Solvert S.A.S	France	33 1 30 81 77 00
Spypros Stavrinides Limited	Cyprus	357 22 434131
Surge Systems India Limited	India	91 1 292299901
T-Markt Logistics Ltd	Hungary	36 26 525 500
Toro Australia	Australia	61 3 9580 7355
Toro Europe BVBA	Belgium	32 14 562 960

Toro takuu

Ehdot ja takuunalaiset tuotteet

The Toro® Company ja sen sisaryhtiö Toro Warranty Company antavat yhdessä keskinäisen sopimuksensa mukaisesti alkuperäiselle ostajalle* takuun korjata normaalissa kotikäytössä* käytetyn Toro-tuotteen, jos siinä ilmenee materiaali- ja valmistusvikoja. Tuotteille annetaan seuraavat takuuajat alkuperäisestä ostopäivästä lukien:

Tuotteet	Takuuaika
Työnnettävät ruohonleikkurit	Kahden vuoden rajoitettu takuu
Takamoottoriset ajoleikkurit	Kahden vuoden rajoitettu takuu
Ajoleikkurit ja puutarhatraktorit	Kahden vuoden rajoitettu takuu
Sähkökäyttöiset kannettavat laitteet	Kahden vuoden rajoitettu takuu
Lumilingot	Kahden vuoden rajoitettu takuu
Paikallaan kääntyvät kuluttajalaitteet	Kahden vuoden rajoitettu takuu

* ”Alkuperäinen ostaja” on henkilö, joka alun perin osti Toro-tuotteen.

* ”Normaali kotikäyttö” tarkoittaa tuotteen käyttöä samalla tontilla, missä kotisi sijaitsee. Käyttöä useammassa kuin yhdessä paikassa pidetään kaupallisena käyttönä, johon sovelletaan kaupalliseen käyttöön annettua takuuta.

Rajoitettu takuu – kaupallinen käyttö

Toro Kuluttajakäyttöön tarkoitetuille laitteille ja lisälaitteille, joita käytetään kaupallisesti, laitoksissa tai vuokrakalustona, annetaan materiaali- ja valmistusvirhetakuu seuraaviksi ajanjaksoiksi alkuperäisestä ostopäivästä lukien:

Tuotteet	Takuuaika
Työnnettävät ruohonleikkurit	90 päivän takuu
Takamoottoriset ajoleikkurit	90 päivän takuu
Ajoleikkurit ja puutarhatraktorit	90 päivän takuu
Sähkökäyttöiset kannettavat laitteet	90 päivän takuu
Lumilingot	90 päivän takuu
Paikallaan kääntyvät kuluttajalaitteet	45 päivän takuu

Takuuhuollon ohjeet

Jos uskot, että Toro-tuotteessasi on materiaali- tai valmistusvirhe, toimi seuraavasti:

1. Ota yhteys tuotteen myyjään huollon järjestämiseksi. Jos et voi jostain syystä ottaa yhteyttä tuotteen myyjään, ota yhteys mihin tahansa valtuutettuun Toro-jälleenmyyjään.
2. Vie laite ja ostotodistus (ostokuitti) laitteen myyjälle tai huoltoliikkeeseen.

Jos et ole tyytyväinen huoltoliikkeen arvioon tai saamaasi palveluun, ota yhteys Toro-maahantuojaan tai suoraan Toroon:

Customer Care Department, Consumer Division
Toro Warranty Company
8111 Lyndale Avenue South
Bloomington, MN 55420-1196
Päällikkö: Tekninen tuotetuki: 001-952-887-8248

Katso oheinen jakelijaluettelo

Omistajan vastuut

Toro-laitetta on huollettava käyttöoppaan huolto-ohjeiden mukaisesti. Tällaisen kunnossapidon kustannuksista vastaa omistaja huollon suorittajasta riippumatta.

Takuun ulkopuoliset kohteet ja viat

Tämä takuu ei kata seuraavia:

- Määräaikaishuolto tai varaosat (esim. suodattimet, polttoaine, voiteluaineet, viritysosat, terien teroitus, jarrujen ja kytkinten säätö).
- Laitteet tai osat, joita on muutettu tai käytetty väärin, tai jotka on jouduttu vaihtamaan tai korjaamaan normaalin kulumisen, onnettomuuksien tai asianmukaisen huollon laiminlyönnin vuoksi.
- Korjauksia, jotka johtuvat sopimattomasta polttoaineesta, polttoainejärjestelmän epäpuhtauksista tai, jos laitetta ei ole käytetty kolmeen kuukauteen, polttoainejärjestelmän asianmukaisen valmistelun laiminlyönnistä.
- Moottori ja vaihteisto. Niihin sovelletaan asianmukaisten valmistajan takuita ja niiden erillisiä takuuehtoja.

Kaikki tämän takuun piiriin kuuluvat korjaukset on suoritettava valtuutetussa Toro-huoltoliikkeessä, ja niissä saa käyttää vain Toron hyväksymiä varaosia.

Yleiset ehdot

Ostajaa suojaavat maakohtaiset lait. Tämä takuu ei rajoita ostajan lakisääteisiä oikeuksia.