Form No. 3359-896 Rev A

Tosaerba Recycler® da 48 cm

Nº del modello 20833—Nº di serie 280000001 e superiori

Manuale dell'operatore

Introduzione

Leggete attentamente queste informazioni al fine di utilizzare e mantenere correttamente il prodotto, e di evitare infortuni e danni. Voi siete responsabili del corretto utilizzo del prodotto, all'insegna della sicurezza.

Per informazioni su prodotti ed accessori, per la ricerca di un distributore o la registrazione del vostro prodotto, potete contattare Toro direttamente a www.Toro.com.

Per assistenza, parti originali Toro o ulteriori informazioni contattate un Distributore autorizzato o un Centro Assistenza Toro, ed abbiate sempre a portata di mano il numero del modello ed il numero di serie del prodotto. Figura 1 indica la posizione del numero del modello e del numero di serie sul prodotto.

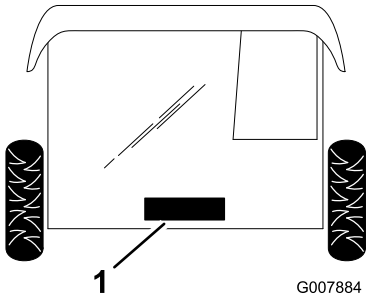

Figura 1

Sotto lo sportello posteriore

1. Targa del numero del modello e del numero di serie

Scrivete il numero del modello e il numero di serie nello spazio seguente:

Nº del modello _____

Nº di serie _____

Il sistema di avvertimento adottato dal presente manuale identifica i pericoli potenziali e riporta messaggi di sicurezza, identificati dal simbolo di avvertimento (Figura 2), che segnala un pericolo in grado di provocare infortuni gravi o la morte se non si osservano le precauzioni raccomandate.



Figura 2

1. Simbolo di avvertimento

Per evidenziare le informazioni vengono utilizzate due parole. **Importante** indica informazioni meccaniche di particolare importanza, e **Nota** evidenzia informazioni generali di particolare rilevanza.

La potenza lorda del motore citata per alcuni modelli è stata determinata in laboratorio dal costruttore del motore, in conformità a SAE J1940. Al fine di ottemperare ai requisiti di sicurezza, emissioni e funzionamento, la potenza effettiva del motore di questa classe di tosaerba è significativamente inferiore.

Sicurezza

L'errato utilizzo o manutenzione di questo tosaerba può causare infortuni. Limitate il rischio di infortuni attenendovi alle seguenti istruzioni di sicurezza.

Toro ha progettato e collaudato questo tosaerba per offrire un servizio ragionevolmente sicuro; tuttavia, la mancata osservanza delle seguenti istruzioni può provocare infortuni.

Per garantire la massima sicurezza, migliori prestazioni e familiarizzare con il prodotto, è essenziale che tutti gli operatori del tosaerba leggano attentamente e comprendano il contenuto di questo manuale prima ancora di avviare il motore. Fate sempre attenzione al simbolo di allarme (Figura 2), che indica Attenzione, Avvertenza o Pericolo: "norme di sicurezza." Leggete e comprendete le istruzioni, perché si tratta della vostra sicurezza. Il mancato rispetto delle istruzioni può provocare infortuni.

© 2008—The Toro® Company
8111 Lyndale Avenue South
Bloomington, MN 55420

Registrate il vostro prodotto presso www.Toro.com.

CE

Traduzione dell'originale (IT)
Stampato negli USA
Tutti i diritti sono riservati

Sicurezza generale del tosaerba

Le seguenti istruzioni sono un adattamento della norma EN 836.

Questa falciatrice è in grado di amputare mani e piedi, e scagliare oggetti. La mancata osservanza delle seguenti norme di sicurezza può provocare gravi infortuni ed anche la morte.

Addestramento

- Leggete attentamente le istruzioni. Prendete dimestichezza con i comandi e il corretto utilizzo delle apparecchiature.
- Non consentite mai l'uso del tosaerba a bambini o a persone che non abbiano perfetta conoscenza delle presenti istruzioni. Le normative locali possono imporre limiti all'età dell'operatore.
- Ricordate sempre che l'operatore o utilizzatore è responsabile di incidenti o pericoli occorsi ad altre persone o alla loro proprietà.
- Comprendete le spiegazioni di tutti i pittogrammi riportati sul tosaerba o nelle istruzioni.

Benzina

AVVERTENZA – La benzina è altamente infiammabile. Prendete le seguenti precauzioni.

- Conservate il carburante in apposite taniche.
- Eseguite sempre i rifornimenti all'aperto e non fumate durante l'operazione.
- Aggiungete il carburante prima di avviare il motore. Non togliete mai il tappo del serbatoio, né aggiungete benzina a motore acceso o caldo;
- Se versate inavvertitamente della benzina, non avviate il motore, ma allontanate il tosaerba dall'area interessata evitando di generare una fonte di accensione, finché i vapori di benzina non si saranno dissipati.
- Montate saldamente tutti i tappi del serbatoio carburante e della tanica.

Preparazione

- Indossate pantaloni lunghi e calzature robuste quando tosate. Non usate mai l'apparecchiatura a piedi nudi o in sandali.
- Ispezionate attentamente l'area in cui deve essere utilizzata l'apparecchiatura, e togliete tutte le pietre, rametti, ossi ed altri corpi estranei.
- Prima dell'uso controllate sempre a vista che le protezioni e i dispositivi di sicurezza, come deflettori e/o cesti di raccolta, siano montati e perfettamente funzionanti.
- Prima dell'uso controllate sempre a vista che le lame, i bulloni delle lame e il gruppo di taglio non siano usurati o danneggiati. Sostituite in serie lame e bulloni usurati o danneggiati, per mantenere il bilanciamento.

Avviamento

- Prima di avviare il motore disinnestate tutte le frizioni delle lame e della trazione, e mettete in folle.
- Non inclinate il tosaerba quando avviate il motore o lo accendete, salvo quando deve essere inclinato per l'avviamento. In tal caso non inclinatelo più del necessario, e sollevate soltanto il lato lontano dall'operatore.
- Avviate il motore o accendetelo con cautela come da istruzioni, tenendo i piedi a distanza di sicurezza dalla lama (o lame) e non davanti all'apertura di scarico.

Funzionamento

- Non tosate in prossimità di altre persone, soprattutto bambini, o di animali da compagnia.
- Tosate solamente alla luce del giorno o con illuminazione artificiale adeguata.
- Prestate attenzione a fosse e ad altri pericoli nascosti.
- Non mettete le mani o i piedi vicino o sotto le parti rotanti. Restate sempre lontani dall'apertura di scarico.
- Non sollevate né trasportate il tosaerba se il motore è acceso.
- Prestate la massima attenzione quando fate marcia indietro o tirate verso di voi un tosaerba con operatore a piedi.
- Camminate, non correte.
- Pendenze:
  - Non tosate versanti molto scoscesi.
  - Prestate la massima attenzione sulle pendenze.
  - Tosate le pendenze con movimento laterale, mai verso l'alto e il basso, e invertite la direzione con la massima cautela sulle pendenze.
  - Procedete sempre con passo sicuro sulle pendenze.
- Fermate la lama prima di inclinare il tosaerba per il trasferimento se dovete attraversare superfici non erbose, e per trasferirlo avanti e indietro dalla zona da tosare.

- Non azionate il motore in un locale chiuso in cui possano raccogliersi i fumi tossici dell'ossido di carbonio.
- Spegnete il motore
  - ogni volta che lasciate il tosaerba incustodito;
  - prima del rifornimento di carburante;
  - prima di togliere il cesto di raccolta;
  - prima di regolare l'altezza, a meno che la regolazione non possa essere eseguita dalla postazione di guida.
- Spegnete il motore e staccate il cappellotto dalla candela:
  - prima di disintasare o rimuovere ostruzioni dal condotto di scarico;
  - prima di controllare, pulire o eseguire interventi sul tosaerba;
  - dopo aver colpito un corpo estraneo; ispezionate il tosaerba per rilevare eventuali danni, ed effettuate le riparazioni necessarie prima di riavviarlo e utilizzarlo;
  - se il tosaerba inizia a vibrare in modo anomalo (controllate immediatamente).
- Prestate attenzione al traffico quando attraversate o procedete nei pressi di una strada.

Manutenzione e rimessaggio

- Mantenete adeguatamente serrati tutti i dadi, i bulloni e le viti, per assicurarvi che le apparecchiature funzionino nelle migliori condizioni di sicurezza.
- Non usate lance ad alta pressione per la pulizia delle attrezzature sulla macchina.
- Non tenete le apparecchiature con benzina nel serbatoio o all'interno di edifici dove i vapori possano raggiungere fiamme libere o scintille.
- Lasciate raffreddare il motore prima del rimessaggio al chiuso.
- Per ridurre il rischio d'incendio, mantenete motore, marmitta di scarico, vano batteria e zona di conservazione della benzina esenti da erba, foglie ed eccessi di grasso.
- Controllate spesso i componenti del cesto di raccolta e la protezione di scarico, e all'occorrenza sostituiteli con parti raccomandate dal produttore.
- Sostituite le parti usurate o danneggiate, per motivi di sicurezza.
- Sostituite le marmitte di scarico difettose.
- Dovendo scaricare il serbatoio del carburante, eseguite l'operazione all'aperto.
- Non modificate la taratura del regolatore del motore e non fate superare al motore i regimi previsti. Il motore che funziona a velocità eccessiva può aumentare il rischio di infortuni.
- Prestate attenzione nel caso dei tosaerba multilama, in quanto facendo ruotare una lama potreste far girare anche altre lame.
- Durante la messa a punto del tosaerba fate attenzione a non intrappolare le dita tra le lame in movimento e le parti fisse del tosaerba.
- **Per garantire le massime prestazioni e la sicurezza, acquistate esclusivamente ricambi ed accessori originali Toro. Non utilizzate parti o accessori che *possono andare*, in quanto potrebbero compromettere la sicurezza.**

Pressione acustica

Questa unità ha un livello massimo di pressione acustica all'orecchio dell'operatore di 84 dBA, basato sulla misura di macchine identiche in ottemperanza alle norme EN 836 e ISO 11201.

Potenza acustica

Questa unità ha un livello di potenza acustica garantito di 98 dBA, basato sulla misura di macchine identiche in ottemperanza alla norma ISO 11094.

Vibrazione mano/braccio

Questa unità non supera il livello di vibrazioni a mani/braccia di 7,4 m/s^2, collaudato mediante rilevazioni su macchine identiche in conformità alle norme EN 836 e EN 1033.

Adesivi di sicurezza e informativi

Importante: Gli adesivi di sicurezza o d'istruzione sono affissi nelle adiacenze di punti potenzialmente pericolosi. Sostituite gli adesivi danneggiati.

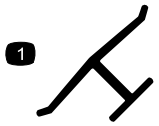

Marchio del costruttore

1. Indica che la lama è specificata come una parte realizzata dal produttore della macchina originale.

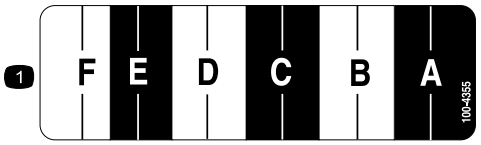

100-4355

1. Regolazione dell'altezza di taglio

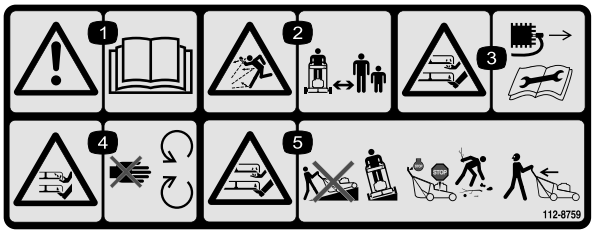

112-8759

1. Avvertenza. Leggete il *Manuale dell'operatore.*
2. Pericolo di lancio di oggetti. Tenete gli astanti a distanza di sicurezza dalla macchina.
3. Pericolo di ferita o smembramento di mani o piedi dalla lama del tosaerba. Togliete il cappellotto dalla candela e leggete le istruzioni prima di eseguire interventi di revisione o manutenzione.
4. Pericolo di ferite o smembramento di mano o piede causati dalla lama del tosaerba. Restate lontano dalle parti in movimento.
5. Pericolo di ferite o smembramento di mano o piede causati dalla lama del tosaerba. Tosate trasversalmente alla pendenza, mai su e giù; spegnete il motore prima di lasciare la postazione di guida, e guardate dietro di voi prima di retrocedere.

Preparazione

Parti sciolte

Verificate che sia stata spedita tutta la componentistica, facendo riferimento alla seguente tabella.

Procedura	Descrizione	Qté	Uso
1.	Non occorrono parti	–	Rimuovete il tosaerba dall'imballaggio.
2.	Non occorrono parti	–	Montate la stegola.
3.	Non occorrono parti	–	Montate il cavo di avviamento.
4.	Non occorrono parti	–	Regolate l'altezza della stegola.
5.	Non occorrono parti	–	Montate il cesto di raccolta.
6.	Non occorrono parti	–	Riempite d'olio il motore.

Nota: Determinare i lati sinistro e destro della macchina dalla normale posizione di funzionamento.

1. Rimozione del tosaerba dall'imballaggio

Procedura

1. Estraete con cautela il tosaerba dalla scatola.

L'incorretta apertura o chiusura della stegola può comprimere, tirare o danneggiare uno o più cavi. La presenza di cavi compressi, tirati o danneggiati può dare origine a guasti di funzionamento tali da pregiudicare la sicurezza d'uso del tosaerba.

- **Evitate rigorosamente di comprimere, tirare o danneggiare i cavi.**
- **Manipolate i cavi con attenzione quando aprite o piegate la stegola.**
- **Non utilizzate il tosaerba in presenza di uno o più cavi compressi, tirati o danneggiati. Rivolgetevi a un Centro Assistenza autorizzato.**

2. Appoggiate la sezione superiore della stegola al suolo dietro il tosaerba con l'etichetta della stegola rivolta verso l'alto.

2. Montaggio della stegola

Procedura

1. Allentate le manopole di regolazione dell'altezza della stegola e ruotate la sezione inferiore della stegola verso la parte posteriore del tosaerba fino a inserirla in una delle posizioni di regolazione dell'altezza della stegola, come illustrato nella Figura 3. Per regolare l'altezza della stegola, vedere Regolazione dell'altezza della stegola.

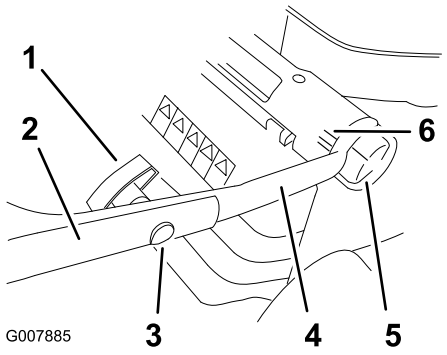

Figura 3

1. Manopola della stegola
2. Sezione superiore della stegola
3. Bullone a testa ovale
4. Sezione inferiore della stegola
5. Manopola di regolazione dell'altezza della stegola (2)
6. Posizioni di regolazione dell'altezza della stegola

2. Togliete le manopole della stegola e i bulloni a testa ovale dalla sezione superiore della stegola.
3. Montate la sezione superiore della stegola sulla sezione inferiore, con i bulloni a testa ovale e le manopole della stegola come illustrato nella Figura 3. **Serrate a fondo le manopole della stegola.**

   Nota: Verificate che i cavi siano disposti come illustrato nella Figura 4.

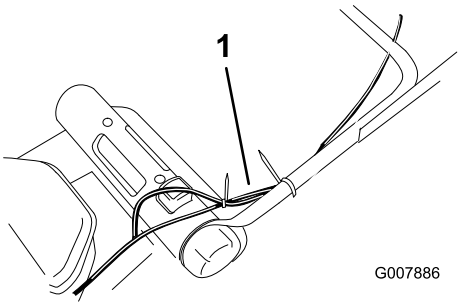

Figura 4

1. Cavi

3. Montaggio del cavo di avviamento

Procedura

Tirate il cavo di avviamento attraverso il guidacavo sulla stegola (Figura 5).

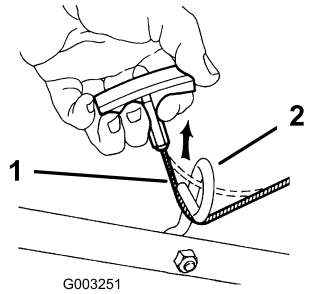

Figura 5

1. Cavo di avviamento 2. Guidacavo

4. Regolazione dell’altezza della stegola

Procedura

Potete regolare l'altezza della stegola in 3 posizioni: alta, media e bassa (Figura 3). Regolate l'altezza della stegola nella posizione più comoda.

1. Allentate le manopole di regolazione dell'altezza della stegola.
2. Regolate la stegola nella posizione più comoda.
3. Serrate le manopole di regolazione dell'altezza della stegola.

5. Montaggio del cesto di raccolta

Procedura

1. Montate i due profilati laterali del cesto di raccolta al telaio di quest'ultimo, come illustrato nella Figura 6.

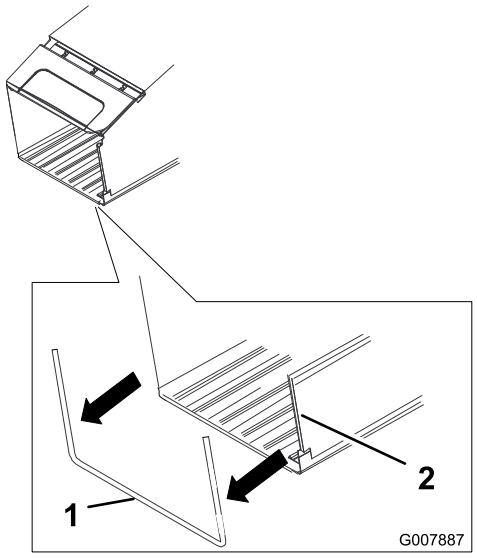

Figura 6

1. Telaio del cesto di raccolta 2. Profilato laterale

Nota: Infilate prima un'estremità del profilato, quindi spingetelo nel telaio.

2. Verificate che i lati della base del cesto siano **all'interno** del telaio del cesto stesso, come illustrato nella (Figura 7).

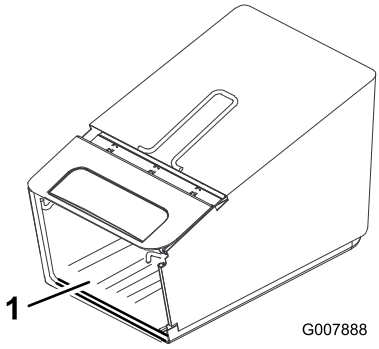

Figura 7

1. Base del cesto

6. Riempimento del motore con olio

Procedura

Importante: Il tosaerba viene consegnato senza olio nel motore.

1. Togliete l'asta di livello (Figura 8).

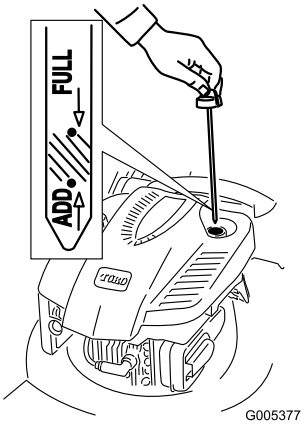

Figura 8

2. Versate **lentamente** l'olio nel tubo di riempimento finché non raggiunge il segno di **pieno** sull'asta (Figura 8). **Non riempite troppo.** (Riempimento massimo: 0,59 litri, tipo: olio detergente SAE 30 con service classification API SF, SG, SH, SJ, SL o superiore.)
3. Inserite l'asta di livello e chiudete saldamente.

Importante: *Cambiate l'olio motore dopo le prime cinque ore di servizio*, ed in seguito ogni anno. Vedere Cambio dell'olio motore.

Quadro generale del prodotto

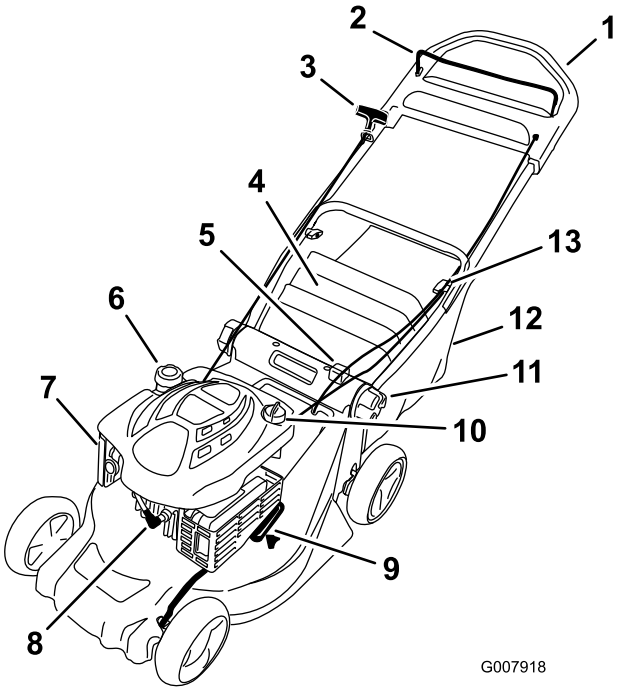

Figura 9

1. Sezione superiore della stegola
2. Barra di comando della lama
3. Avviatore autoavvolgente
4. Sportello posteriore
5. Pulsante di regolazione dell'altezza di taglio
6. Tappo del serbatoio carburante
7. Filtro dell'aria
8. Candela
9. Regolazione dell'altezza di taglio
10. Rifornimento olio/Asta di livello
11. Manopola di regolazione dell'altezza della stegola (2)
12. Cesto di raccolta
13. Manopola della stegola (2)

Funzionamento

Nota: Determinare i lati sinistro e destro della macchina dalla normale posizione di funzionamento.

Prima di tosare verificate sempre che la trazione automatica e la barra di comando della lama funzionino correttamente. Quando rilasciate la barra di comando della lama, il motore e la trazione automatica devono fermarsi; in caso contrario, rivolgetevi al Centro Assistenza autorizzato di zona.

Riempimento del serbatoio del carburante

La benzina è estremamente infiammabile ed esplosiva. Un incendio o un'esplosione a causa della benzina possono ustionare voi ed altre persone.

- **Per impedire che una carica elettrostatica faccia incendiare la benzina, mettete la tanica e/o il tosaerba per terra prima del riempimento, mai in un veicolo o su un oggetto.**
- **Riempite il serbatoio all'aperto, a motore freddo. Tergete le perdite accidentali.**
- **Non maneggiate la benzina quando fumate, o nelle adiacenze di una fiamma libera o di scintille.**
- **Conservate la benzina in una tanica per carburante approvata, fuori dalla portata dei bambini.**

Riempite il serbatoio del carburante con benzina normale fresca senza piombo, proveniente da una stazione di rifornimento di buona marca (Figura 10).

Importante: Per ridurre il rischio di avviamenti difficoltosi, versate nella benzina (conservata per non più di 30 giorni) uno stabilizzatore per carburante per l'intera stagione.

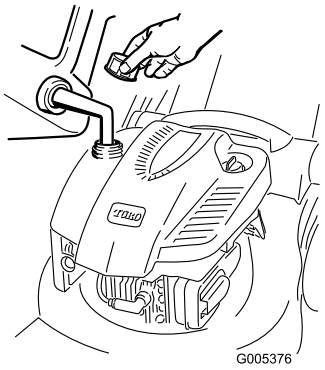

Figura 10

Controllo del livello dell'olio motore

Intervallo tra gli interventi tecnici: Prima di ogni utilizzo o quotidianamente—Controllate il livello dell'olio motore.

1. Togliete l'asta di misurazione del livello dell'olio, asciugatela ed inseritela a fondo nel foro (Figura 11).

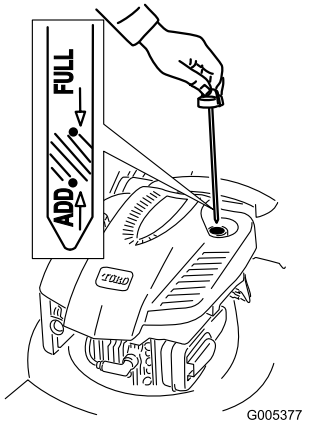

Figura 11

2. Estraete l'asta e controllate il livello dell'olio (Figura 11). Se il livello dell'olio è inferiore alla tacca **Add** sull'asta, versate **lentamente** dell'olio nel foro del bocchettone fino a portarne il livello alla tacca **Full** sull'asta. **Non riempite troppo.** (Riempimento massimo: 0,59 litri, tipo: olio detergente SAE 30 con service classification API SF, SG, SH, SJ, SL o superiore.)
3. Inserite l'asta di livello.

Avviamento del motore

1. Tenete la barra di comando della lama contro la stegola (Figura 12).

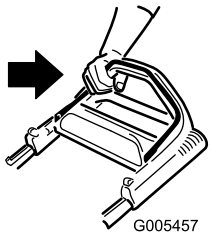

Figura 12

2. Tirate la maniglia di avviamento (Figura 13).

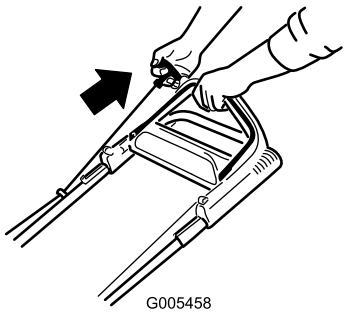

Figura 13

Nota: Se il tosaerba non si avvia, contattate un Centro Assistenza autorizzato.

Utilizzo della trazione automatica

Per azionare la trazione automatica, camminate tenendo le mani sulla sezione superiore della stegola e i gomiti vicino ai fianchi; il tosaerba terrà automaticamente il passo (Figura 14).

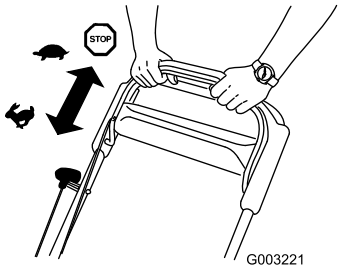

Figura 14

Spegnimento del motore

Rilasciate la barra di comando della lama (Figura 15).

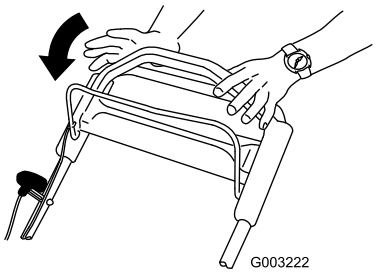

Figura 15

Importante: Quando rilasciate la barra di comando della lama, sia il motore sia la lama devono fermarsi entro tre secondi. Se non si dovessero fermare perfettamente, smettete subito di usare il tosaerba e rivolgetevi ad un Centro Assistenza autorizzato.

Regolazione dell'altezza di taglio

1. Spegnete il motore e attendete che tutte le parti in movimento si siano fermate.
2. Premete il pulsante di regolazione dell'altezza di taglio e agite sulla manopola di regolazione per alzare o abbassare l'altezza di taglio (Figura 16).

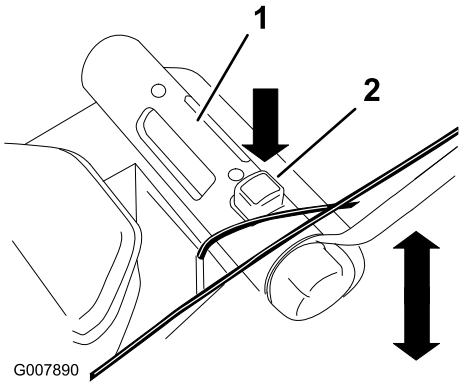

Figura 16

1. Manopola di regolazione dell'altezza di taglio
2. Pulsante di regolazione dell'altezza di taglio

3. Sollevando o premendo la manopola, utilizzate l'indicatore e la posizione dell'altezza di taglio sull'asta di collegamento per regolare il tosaerba all'altezza di taglio desiderata (Figura 17).

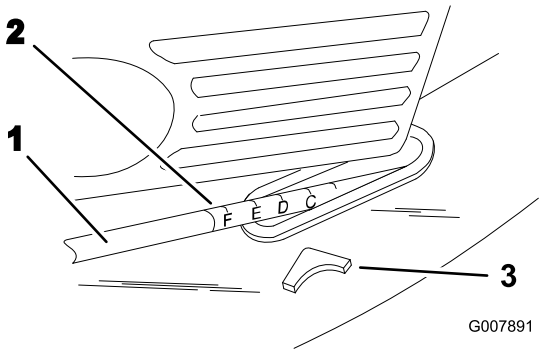

Figura 17

1. Asta di collegamento
2. Regolazione dell'altezza di taglio
3. Indicatore

Utilizzo del cesto di raccolta

In caso di erba particolarmente folta o in presenza di foglie, si consiglia di utilizzare il cesto di raccolta.

Montaggio del cesto di raccolta

1. Spegnete il motore e attendete che tutte le parti in movimento si siano fermate.
2. Aprite lo sportello posteriore e tenetelo sollevato.
3. Appendete i perni del telaio del cesto di raccolta ai ganci, come illustrato nella Figura 18.

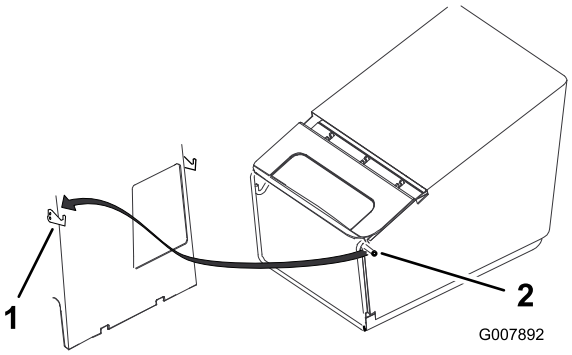

Figura 18

1. Gancio (2)
2. Perno del telaio del cesto di raccolta (2)

4. Rilasciate lo sportello posteriore.

Tosare con il cesto di raccolta

Non utilizzate il cesto di raccolta se è consumato, in quanto corpi estranei possono essere scagliati verso l'operatore o gli astanti, e causare gravi ferite o anche la morte.

Controllate spesso le condizioni del cesto di raccolta. Se è danneggiato, montate un nuovo raccoglitore Toro di ricambio.

Rimozione del cesto di raccolta

1. Spegnete il motore e attendete che tutte le parti in movimento si siano fermate.

Se lo sportello posteriore non si chiude completamente, dal tosaerba potrebbero essere scagliati oggetti, causando gravi ferite o anche la morte.

Se non riuscite a chiudere lo sportello posteriore perché lo sfalcio intasa la zona di scarico, spegnete il motore, attendete che tutte le parti mobili si siano fermate e togliete lo sfalcio (usando un bastone, non le mani) finché lo sportello posteriore non si chiude perfettamente.

2. Aprite lo sportello posteriore e tenetelo sollevato.
3. Sollevate i perni del telaio del cesto di raccolta dai ganci e sfilateli dall'apertura.

Scarico posteriore dello sfalcio

In alcuni casi, quando l'erba è troppo alta per essere raccolta, potrebbe essere necessario falciare l'erba senza il cesto di raccolta o senza il coperchio di scarico.

Per adottare l'opzione di scarico posteriore, togliete il coperchio di scarico o il cesto di raccolta (vedere Rimozione del cesto di raccolta) e chiudete lo sportello posteriore.

Se lo sportello posteriore non si chiude completamente, dal tosaerba potrebbero essere scagliati oggetti, causando gravi ferite o anche la morte.

Se non riuscite a chiudere lo sportello posteriore perché lo sfalcio intasa la zona di scarico, spegnete il motore, attendete che tutte le parti mobili si siano fermate e togliete lo sfalcio (usando un bastone, non le mani) finché lo sportello posteriore non si chiude perfettamente.

Suggerimenti

Suggerimenti generali per la tosatura

- Sgombrate la zona da bacchette, sassi, fili, rami ed altri corpi estranei che possano essere colpiti dalla lama.
- Evitate di colpire oggetti solidi con la lama. Non tosate deliberatamente sopra un oggetto.
- Se il tosaerba colpisce un oggetto o vibra, spegnete immediatamente il motore, scollegate il cappellotto dalla candela e verificate se il tosaerba ha subito danni.
- Per ottenere prestazioni ottimali montate una nuova lama prima dell'inizio della stagione della tosatura.
- All'occorrenza sostituite la lama con una lama di ricambio Toro.

Falciatura dell'erba

- • L'erba cresce a ritmi diversi in stagioni diverse. Durante la calda estate è meglio tosare l'erba alle altezze di taglio D, E o F (52, 63 o 75 mm). Falciate soltanto un terzo del filo d'erba per volta. Non falciate con impostazioni inferiori alla posizione D (52 mm), a meno che l'erba non sia rada o nel tardo autunno, quando l'erba inizia a rallentare la crescita.
- Per falciare erba alta più di 15 cm, tosate prima all'altezza di taglio superiore camminando lentamente, quindi tosate di nuovo ad un'altezza inferiore per ottenere un tappeto erboso più attraente. Se l'erba è troppo alta, il tosaerba può intasarsi e arrestare il motore.
- Tosate soltanto erba o foglie asciutte. Erba e foglie bagnate tendono ad ammucchiarsi sul tappeto erboso, e possono intasare il tosaerba o arrestare il motore.

Erba e foglie bagnate possono causare gravi ferite se doveste scivolare e toccare la lama. Tosate soltanto quando è asciutto.

- Alternate la direzione di tosatura, per contribuire a disperdere lo sfalcio sul tappeto erboso ed ottenere una fertilizzazione uniforme.
- Se l'aspetto del tappeto erboso tosato non è soddisfacente, provate uno dei seguenti:
  - sostituite la lama o fatela affilare
  - camminate più lentamente mentre tosate
  - Alzate l'altezza di taglio del tosaerba
  - Tosate l'erba più di frequente
  - Sovrapponete le passate, anziché falciare un'intera andana ad ogni passata
  - Impostate l'altezza di taglio delle ruote anteriori su una tacca inferiore rispetto alle ruote posteriori. Ad esempio, impostate le ruote anteriori nella posizione D (52 mm) e quelle posteriori nella posizione E (63 mm).

Sminuzzare le foglie

- Dopo la tosatura del tappeto erboso, almeno metà di esso deve essere visibile attraverso le foglie. All'occorrenza, effettuate più passate sulle foglie.
- Se il tappeto erboso è coperto da più di 13 cm di foglie, alzate di una o due tacche l'altezza di taglio anteriore rispetto alla posteriore.
- Se il tosaerba non sminuzza finemente le foglie, rallentate la velocità di tosatura.

Manutenzione

Nota: Determinare i lati sinistro e destro della macchina dalla normale posizione di funzionamento.

Programma di manutenzione raccomandato

Cadenza di manutenzione	Procedura di manutenzione
Dopo le prime 5 ore	• Cambiate l'olio motore.
Prima di ogni utilizzo o quotidianamente	• Controllate il livello dell'olio motore. • Il motore deve fermarsi entro tre secondi dal rilascio della barra di comando della lama.
Ogni 25 ore	• Controllate la candela. • Lubrificazione della trazione automatica • Sostituite la lama o fatela affilare (più spesso se il tagliente si smussa rapidamente).
Ogni 50 ore	• Cambiate l'olio motore.
Ogni 100 ore	• Pulite l'impianto di raffreddamento (vedere il manuale d'uso del motore). • Cambiate la candela (vedere il manuale d'uso del motore). • Pulite l'impianto di raffreddamento.
Prima del rimessaggio	• Svuotate il serbatoio del carburante prima di effettuare le riparazioni, come indicato, e prima del rimessaggio annuale.
Ogni anno	• Sostituite il filtro dell'aria (più sovente in ambienti polverosi). • Controllate la candela (vedere il manuale d'uso del motore). • Per ulteriori interventi di manutenzione annuali si rimanda al Manuale per l'uso del motore.

Importante: Per ulteriori interventi di manutenzione si rimanda al *Manuale per l'uso del motore*.

Preparazione per la manutenzione

1. Spegnete il motore e attendete che tutte le parti in movimento si siano fermate.
2. Staccate il cappellotto dalla candela (Figura 19) prima di eseguire interventi di manutenzione.

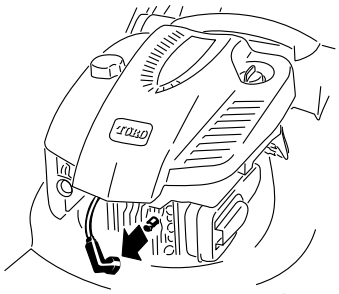

Figura 19

3. Al termine dell'intervento di manutenzione ricollegate il cappellotto alla candela.

Importante: Prima di inclinare il tosaerba per il cambio dell'olio o la sostituzione della lama, utilizzate il tosaerba finché il serbatoio del carburante non sarà completamente vuoto.

Nel caso dobbiate inclinare il tosaerba prima di restare senza benzina, rimuovete il carburante dal serbatoio mediante una pompa carburante manuale. Inclinate sempre il tosaerba sul fianco, con il filtro dell'aria in alto.

Inclinando il tosaerba potreste fare fuoriuscire il carburante. La benzina è infiammabile, esplosiva e può causare incidenti.

Fate girare il motore finché non è vuoto, o togliete la benzina con una pompa a mano; non travasatela mai per mezzo di un sifone.

Pulizia del sottoscocca

Mantenete pulito il sottoscocca del tosaerba. Prestate particolare attenzione a mantenere puliti i blocchetti deflettori (Figura 20).

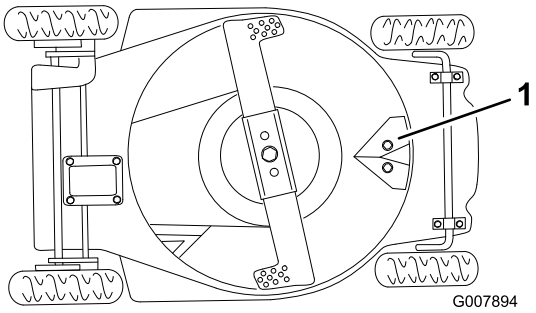

Figura 20

1. Inserto deflettore

Metodo di lavaggio

1. A motore spento, portate il tosaerba su un terreno pianeggiate nelle adiacenze di un flessibile da giardino.
2. Collegate un giunto ad accoppiamento rapido (venduto a parte) all'estremità del tubo flessibile.
3. Sollevate lo sportello posteriore e montate il giunto sul raccordo di lavaggio del tosaerba sul coperchio di scarico (Figura 21).

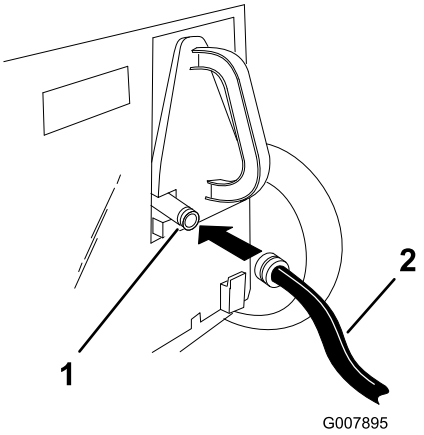

Figura 21

1. Raccordo di lavaggio
2. Flessibile da giardino

4. Aprite il rubinetto fino a ottenere un getto abbondante.
5. Avviate il motore.
6. Fate funzionare il tosaerba per un paio di minuti.
7. Spegnete il motore e attendete che tutte le parti in movimento si siano fermate.
8. Chiudete l'acqua.
9. Togliete il raccordo a disinnesto rapido dal raccordo di lavaggio.
10. Avviate il tosaerba e fatelo funzionare per un minuto, per eliminare l'umidità dal tosaerba e dai suoi componenti.

Se il sottoscocca del tosaerba presenta un accumulo eccessivo di sfalcio, ripetete le precedenti voci da 2 a 8 e procedete come illustrato di seguito.

1. Fate funzionare il tosaerba per 30 minuti.
2. Aprite nuovamente il rubinetto fino a ottenere un getto abbondante.
3. Fate funzionare il tosaerba per altri paio di minuti.
4. Spegnete il motore e attendete che tutte le parti in movimento si siano fermate.

Se il raccordo di lavaggio è rotto o mancante, voi ed altre persone siete esposti al rischio di infortuni o persino di morte, in quanto potreste essere colpiti da oggetti o venire a contatto con la lama.

- **Sostituite immediatamente il raccordo rotto o mancante prima di riutilizzare il tosaerba.**
- **Tappate il foro (o fori) del tosaerba con bulloni e dadi di bloccaggio.**
- **Non mettete mai le mani o i piedi sotto il tosaerba o nelle aperture del tosaerba.**

Raschiatura

Se il lavaggio non elimina tutti i corpi estranei dal sottoscocca, inclinate il tosaerba e raschiatelo finché non è pulito.

1. Scollegate il cappellotto dalla candela.
2. Spurgate la benzina dal serbatoio. Vedere Svuotamento del serbatoio carburante.
3. Rimuovete il cesto di raccolta.
4. Inclinate il tosaerba sul lato sinistro.
5. Togliete morchia e sfalcio con un raschietto di legno duro o di plastica. Evitate di toccare bavature e taglienti affilati.

   Importante: Per evitare il rischio di avviamenti difficoltosi, spostate le lame il meno possibile.
6. Raddrizzate il tosaerba.
7. Riempite il serbatoio del carburante.
8. Collegate il cappellotto alla candela.

Sostituzione del filtro dell'aria

Intervallo tra gli interventi tecnici: Ogni anno—Sostituite il filtro dell'aria (più sovente in ambienti polverosi).

1. Eseguite le procedure di preparazione alla manutenzione; vedere Preparazione alla manutenzione.
2. Aprite il coperchio del filtro dell'aria ed estraete il filtro da sostituire (Figura 22).

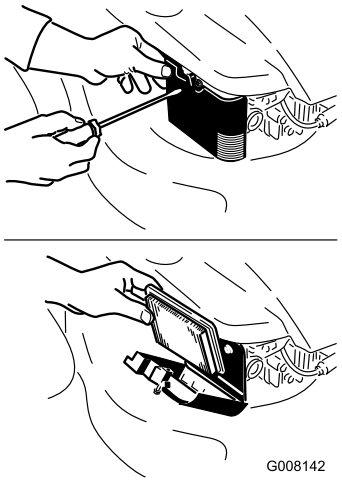

Figura 22

3. Montate un nuovo filtro dell'aria e richiudete il coperchio.

Manutenzione della candela

Intervallo tra gli interventi tecnici: Ogni 25 ore—Controllate la candela.

Utilizzate una candela Champion RJ19LM o equivalente.

1. Spegnete il motore e attendete che tutte le parti in movimento si siano fermate.
2. Scollegate il cappellotto dalla candela.
3. Pulite attorno alla candela.
4. Togliete la candela dalla testata.

   Importante: Le candele incrinate, incrostate o sporche devono essere sostituite. Non pulite gli elettrodi, perché i granelli che penetrano nel cilindro possono danneggiare il motore.

5. Regolate la distanza tra gli elettrodi della nuova candela a 0,76 mm (Figura 23).

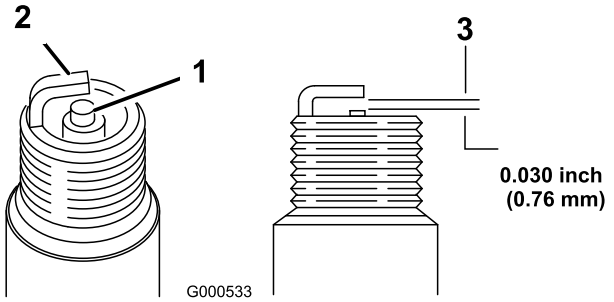

Figura 23

1. Isolatore dell'elettrodo centrale
2. Elettrodo laterale
3. Distanza fra gli elettrodi (non in scala)

6. Montate la candela e la guarnizione di tenuta.
7. Serrate la candela a 20 Nm.
8. Collegate il cappellotto alla candela.

Regolazione del cavo della trazione automatica

Se la velocità massima del tosaerba inizia a rallentare, regolate il cavo della trazione automatica.

1. Spegnete il motore e attendete che tutte le parti in movimento si siano fermate.
2. Tirate indietro la stegola superiore, spingendo il più possibile (Figura 24).

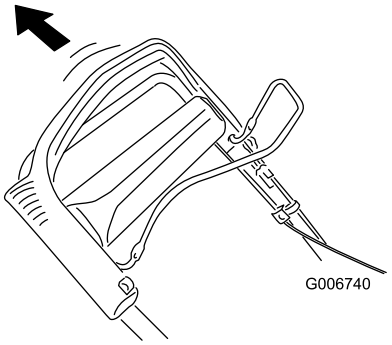

Figura 24

3. Allentate il dado sul serrafilo per cavi (Figura 25).

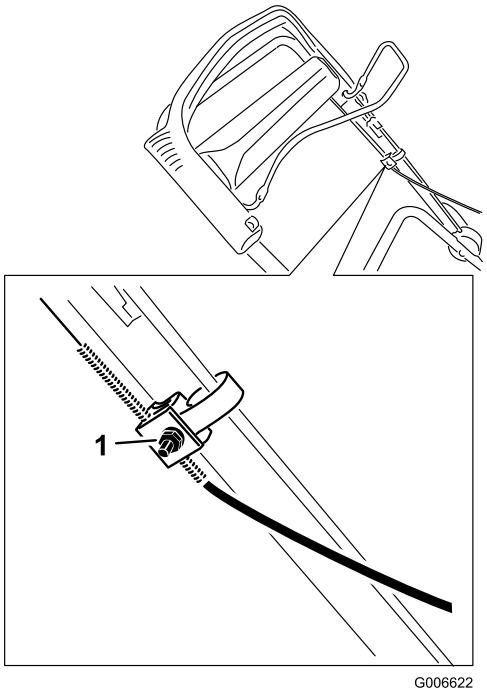

Figura 25

1. Dado sul serrafilo per cavi

4. Togliete il paracinghia.
5. Abbassate l'aletta del guidacinghia finché non entra in contatto con il tosaerba, quindi tenetela in posizione (Figura 26).

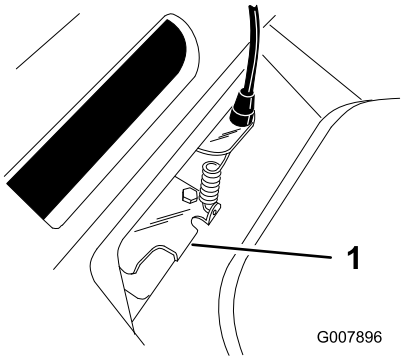

Figura 26

1. Aletta del guidacinghia

6. Abbassate la guaina del cavo (verso il tosaerba) per eliminare l'imbando del cavo (Figura 27).

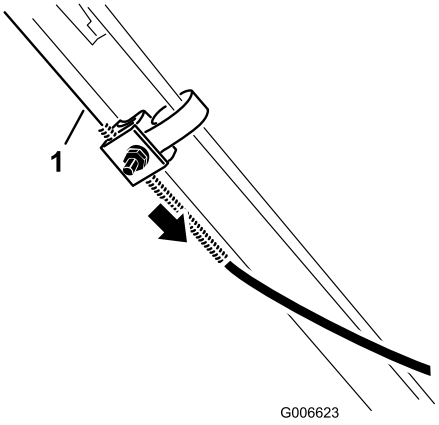

Figura 27

1. Cavo

7. Tenendo abbassata la guaina del cavo, rilasciate la staffa della trazione e serrate il dado sul serrafilo per cavi.
8. Montate il copricinghia.

Lubrificazione della trazione automatica

Intervallo tra gli interventi tecnici: Ogni 25 ore

1. Tergete i raccordi d'ingrassaggio con un panno pulito (Figura 28).

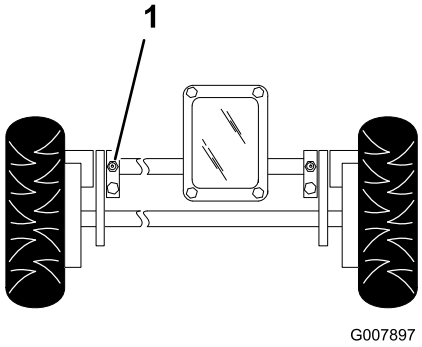

Figura 28

1. Raccordo d'ingrassaggio

2. Montate un ingrassatore a pressione su ciascun raccordo d'ingrassaggio, e pompate con cautela due o tre volte del grasso universale n. 2 a base di litio.

Importante: Applicando il grasso con una pressione eccessiva potreste danneggiare le guarnizioni di tenuta.

Cambio dell'olio motore

Intervallo tra gli interventi tecnici: Dopo le prime 5 ore

Ogni 50 ore

Fate girare il motore per alcuni minuti prima di cambiare l'olio, per riscaldarlo. L'olio caldo fluisce meglio e trasporta una maggiore quantità di sostanze inquinanti.

1. Eseguite le procedure di preparazione alla manutenzione; vedere Preparazione alla manutenzione.
2. Rimuovete il cesto di raccolta.
3. Spurgate la benzina dal serbatoio del carburante; vedere Svuotamento del serbatoio del carburante.
4. Togliete l'asta di livello dal tubo di riempimento dell'olio e collocate una bacinella di spurgo in prossimità del lato **sinistro** del tosaerba (Figura 11).
5. Inclinate il tosaerba sul fianco **sinistro** (con il filtro dell'aria in alto), per consentire il deflusso dell'olio usato attraverso il tubo di riempimento (Figura 29).

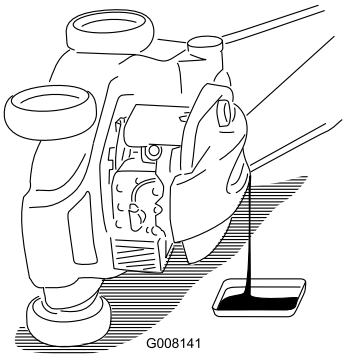

Figura 29

6. Dopo aver spurgato l'olio, raddrizzate il tosaerba in posizione di servizio.
7. Versate **lentamente** l'olio fresco nel tubo di riempimento finché non raggiunge il segno di **pieno** sull'asta (Figura 11). **Non riempite troppo.** (Riempimento massimo: 0,59 litri, tipo: olio detergente SAE 30 con service classification API SF, SG, SH, SJ, SL o superiore.)
8. Inserite l'asta di livello e chiudete saldamente.
9. Tergete l'olio versato.
10. Collegate il cappellotto alla candela.
11. Consegnate l'olio usato al centro di raccolta più vicino.

Manutenzione della lama

Intervallo tra gli interventi tecnici: Prima di ogni utilizzo o quotidianamente

Ogni 25 ore—Sostituite la lama o fatela affilare (più spesso se il tagliente si smussa rapidamente).

Una lama diritta e affilata assicura le migliori prestazioni di taglio. Controllate e affilate la lama a intervalli regolari.

Importante: ***Per il corretto montaggio della lama dovete usare una chiave dinamometrica.*** **Se non disponete di una chiave dinamometrica o avete dubbi sull'esecuzione di questa operazione, contattate un Centro Assistenza autorizzato.**

Controllate la lama ogni volta che rimanete senza benzina. Se la lama è danneggiata, sostituitela immediatamente. Se il tagliente è ottuso o scheggiato, fatelo affilare, oppure sostituite la lama.

La lama è affilata, e può causare gravi ferite.

Indossate i guanti per eseguire la manutenzione della lama.

1. Spurgate la benzina dal serbatoio. Vedere Svuotamento del serbatoio carburante.
2. Inclinate il tosaerba sul lato **sinistro** (Figura 30).

   Importante: Per evitare il rischio di avviamenti difficoltosi, spostate le lame il meno possibile.

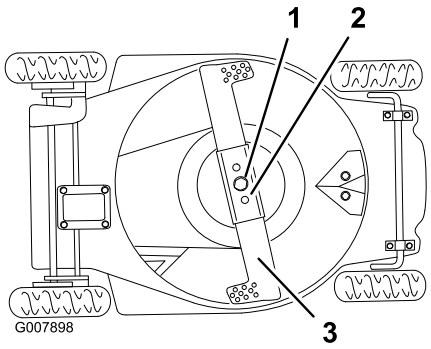

Figura 30

1. Bullone e rondella di bloccaggio della lama
2. Rinforzo della lama
3. Lama

Controllo della lama

Verificate attentamente che la lama sia affilata e non usurata, con particolare riferimento al punto in cui la sezione piatta s'incontra con la sezione curva (Figura 31). Sabbia e materiali abrasivi possono consumare il metallo

che connette le sezioni piatta e curva della lama, per cui si consiglia di controllare la lama prima di usare il tosaerba. Sostituite la lama se notate una scanalatura o segni di usura (Figura 31); vedere Rimozione della lama.

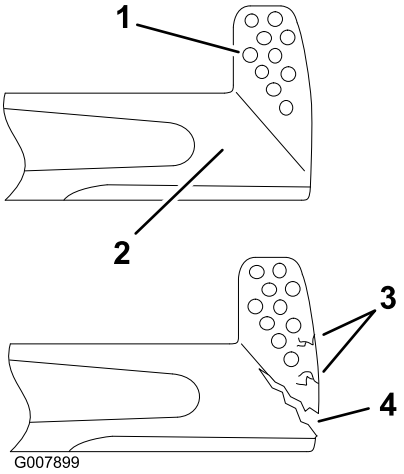

Figura 31

1. Costa
2. Sezione piatta della lama
3. Usura
4. Scanalatura formata

Nota: Per ottenere prestazioni ottimali montate una nuova lama Toro prima dell'inizio della stagione della tosatura. Durante l'anno mantenete il tagliente limando le piccole schegge che talvolta si formano.

Le lame consumate o danneggiate possono spezzarsi e scagliare frammenti in direzione dell'operatore o di astanti, causando gravi ferite o anche la morte.

- **Controllate la lama ad intervalli regolari, per accertare che non sia consumata o danneggiata.**
- **Se la lama è consumata o danneggiata, sostituitela.**

Rimozione della lama

Non fate funzionare il tosaerba senza il rinforzo della lama regolarmente montato, in quanto la lama potrebbe flettersi, piegarsi o spezzarsi, causando gravi ferite o persino la morte dell'operatore o degli astanti.

Non fate funzionare il tosaerba senza il rinforzo della lama.

1. Afferrate l'estremità della lama con un cencio o un guanto bene imbottito.
2. Togliete il bullone della lama, la rondella di bloccaggio, la lama e il rinforzo della lama (Figura 30).

Nota: Per allentare il bullone della lama, giratelo in senso antiorario.

Affilatura della lama

Limate la parte superiore della lama per mantenere l'angolo di taglio originale (Figura 32) ed il raggio interno del tagliente (Figura 32). La lama rimarrà bilanciata soltanto se rimuoverete una quantità uguale di materiale da entrambi i taglienti.

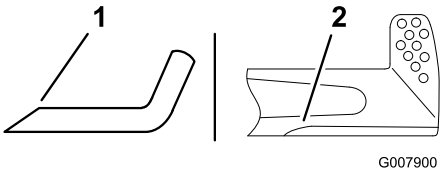

Figura 32

1. Affilate soltanto a questo angolo
2. Mantenete il raggio originale in questo punto

Bilanciamento della lama

1. Verificate il bilanciamento della lama collocando il foro centrale della lama su un chiodo o sul codolo di un cacciavite serrato orizzontalmente in una morsa (Figura 33).

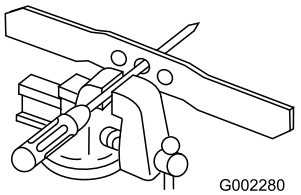

Figura 33

Nota: Potete verificare il bilanciamento anche con un bilanciatore di lame in commercio.

2. Se una estremità della lama si dovesse abbassare, limatela (non limate il tagliente o l'estremità ad esso adiacente). La lama è perfettamente bilanciata quando nessuno dei lati si abbassa.

Montaggio della lama

1. Montate una lama Toro affilata e bilanciata, il rinforzo della lama, la rondella di bloccaggio e il bullone della lama.

Nota: La costa della lama deve essere rivolta in alto (verso la parte superiore della scocca).

2. Serrate il bullone della lama tra 33 e 44 Nm.

Pulizia sotto il paracinghia

Tenete pulita la zona sottostante il copricinghia.

1. Spegnete il motore e attendete che tutte le parti in movimento si siano fermate.
2. Sollevate il paracinghia e spazzolate via tutti i detriti intorno alla cinghia.
3. Montate il copricinghia.

Pulizia dell'impianto di raffreddamento

Intervallo tra gli interventi tecnici: Ogni 100 ore

Eliminate morchia e residui di sfalcio dal cilindro, dalle alette della testata, dalla zona attorno al carburatore e dalla tiranteria. Eliminate i detriti dalle fessure delle prese d'aria dall'alloggiamento dell'avviatore. In tal modo assicurate un corretto raffreddamento e le migliori prestazioni del motore.

Svuotamento del serbatoio del carburante

1. Spegnete il motore e lasciate che si raffreddi
2. Scollegate il cappellotto dalla candela.
3. Togliete il tappo del serbatoio del carburante.
4. Utilizzate una pompa a mano per travasare il carburante in una tanica pulita, omologata per benzina.
5. Collegate il cappellotto alla candela.
6. Fate girare il motore finché non si ferma.
7. Avviate di nuovo il motore ed accertatevi che tutta la benzina sia effluita dal carburatore.

Piegatura della stegola

L'incorretta apertura o chiusura della stegola può comprimere, tirare o danneggiare uno o più cavi. La presenza di cavi compressi, tirati o danneggiati può dare origine a guasti di funzionamento tali da pregiudicare la sicurezza d'uso del tosaerba.

- **Evitate rigorosamente di comprimere, tirare o danneggiare i cavi.**
- **Manipolate i cavi con attenzione quando aprite o piegate la stegola.**
- **Non utilizzate il tosaerba in presenza di uno o più cavi compressi, tirati o danneggiati. Rivolgetevi a un Centro Assistenza autorizzato.**

1. Allentate le manopole di regolazione dell'altezza della stegola che fissano la stegola stessa al tosaerba.
2. Allentate le manopole che fissano la sezione superiore della stegola alla sezione inferiore.
3. Piegate con cautela la sezione inferiore della stegola in modo che poggi sul motore (Figura 34).

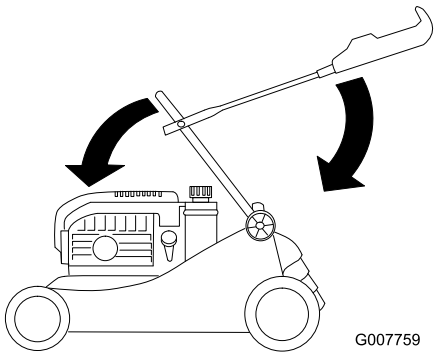

Figura 34

4. Piegate con cautela la sezione superiore della stegola finché non raggiunge la posizione orizzontale (Figura 34).

Rimessaggio

Conservate il tosaerba in un luogo fresco, pulito e asciutto.

Preparazione del tosaerba per il rimessaggio

I vapori di benzina possono esplodere.

- **Non conservate la benzina per più di 30 giorni.**
- **Non mettete il tosaerba in un ambiente chiuso, nelle adiacenze di una fiamma libera.**
- **Fate raffreddare il motore prima del rimessaggio.**

1. L'ultima volta che fate il pieno, prima del rimessaggio, versate lo stabilizzatore nel carburante, come indicato nelle istruzioni del costruttore del motore.
2. Fate funzionare il tosaerba finché il motore non si ferma per mancanza di carburante.
3. Iniettate la benzina nel motore e avviatelo di nuovo.
4. Lasciate che il motore giri finché non si ferma. Quando non si accende più, il motore è asciutto abbastanza.
5. Scollegate il cappellotto dalla candela.
6. Togliete la candela, versate 30 ml di olio nel foro della candela e tirate più volte lentamente il cavo di avviamento per distribuire l'olio nel cilindro, al fine di impedire che quest'ultimo corroda durante la stagione morta.
7. Montate la candela senza stringerla.
8. Serrate tutti i dadi, i bulloni e le viti.

Rimozione del tosaerba dal rimessaggio

1. Togliete la candela e fate girare velocemente il motore utilizzando l'innesco, per eliminare l'olio superfluo dal cilindro.
2. Montate la candela e serratela con una chiave dinamometrica a 20 Nm.
3. Collegate il cappellotto alla candela.

Note:

Note:

Note:

International Distributor List

Distributor:	Country:	Phone Number:
Atlantis Su ve Sulama Sisstemleri Lt	Turkey	90 216 344 86 74
Balama Prima Engineering Equip	Hong Kong	852 2155 2163
B-Ray Corporation	Korea	82 32 551 2076
Casco Sales Company	Puerto Rico	787 788 8383
Ceres S.A	Costa Rica	506 239 1138
CSSC Turf Equipment (pvt) Ltd	Sri Lanka	94 11 2746100
Cyril Johnston & Co	Northern Ireland	44 2890 813 121
Equiver	Mexico	52 55 539 95444
Femco S.A.	Guatemala	502 442 3277
G.Y.K. Company ltd.	Japan	81 726 325 861
Geomechaniki of Athens	Greece	30 10 935 0054
Guandong Golden Star	China	86 20 876 51338
Hako Gorund and Garden	Sweden	46 35 10 0000
Hayter Limited (U.K.)	United Kingdom	44 1279 723 444
Hydroturf Int. Co Dubai	United Arab Emirates	97 14 347 9479
Hydroturf Egypt LLC	Egypt	202 519 4308
Ibea S.p.A.	Italy	39 0331 853611
Irriamc	Portugal	351 21 238 8260
Jean Heybroek b.v.	Netherlands	31 30 639 4611
Lely (U.K.) Limited	United Kingdom	44 1480 226 800
Maquiver S.A.	Colombia	57 1 236 4079
Maruyama Mfg. Co. Inc.	Japan	81 3 3252 2285
Metra Kft	Hungary	36 1 326 3880
Mountfield a.s.	Czech Republic	420 255 704 220
Munditol S.A.	Argentina	54 11 4 821 9999
Oslinger Turf Equipment SA	Ecuador	593 4 239 6970
Oy Hako Ground and Garden Ab	Finland	358 987 00733
Parkland Products Ltd	New Zealand	64 3 34 93760
Prochaska & Cie	Austria	43 1 278 5100
RT Cohen 2004 Ltd	Israel	972 986 17979
Riversa	Spain	34 9 52 83 7500
Roth Motorgerate GmBh & Co	Germany	49 7144 2050
Sc Svend Carlsen A/S	Denmark	45 66 109 200
Solvert S.A.S	France	33 1 30 81 77 00
Spypros Stavrinides Limited	Cyprus	357 22 434131
Surge Systems India Limited	India	91 1 292299901
T-Markt Logistics Ltd	Hungary	36 26 525 500
Toro Australia	Australia	61 3 9580 7355
Toro Europe BVBA	Belgium	32 14 562 960

La garanzia del marchio Toro

Condizioni e prodotti coperti

The Toro® Company e la sua affiliata, Toro Warranty Company garantiscono all'acquirente originale*, ai sensi di un accordo tra di loro siglato, la riparazione di qualsiasi prodotto Toro utilizzato a normale uso residenziale* qualora esso presentasse difetti di materiale o lavorazione. I seguenti periodi di tempo vengono applicati dalla data d'acquisto originale:

Prodotti	Periodo di garanzia
Tosaerba elettrici con operatore a piedi	Garanzia limitata di due anni
Rider con motore posteriore	Garanzia limitata di due anni
Trattori per tappeti erbosi e giardini	Garanzia limitata di due anni
Prodotti elettrici portatili	Garanzia limitata di due anni
Spazzaneve	Garanzia limitata di due anni
Consumer Zero Turn	Garanzia limitata di due anni

* “Acquirente originale” significa la persona che ha acquistato i prodotti Toro originariamente.

* “Normale uso residenziale” significa l'uso del prodotto sul lotto della vostra abitazione. L'utilizzo in più luoghi è considerato uso commerciale, ed in questo caso viene applicata la garanzia per uso commerciale.

Garanzia limitata per uso commerciale

I prodotti e gli accessori Consumer Toro utilizzati a scopo commerciale, istituzionale o per noleggio sono garantiti esenti da difetti di materiale e lavorazione per i seguenti periodi di tempo dalla data d'acquisto originale:

Prodotti	Periodo di garanzia
Tosaerba elettrici con operatore a piedi	Garanzia di 90 giorni
Rider con motore posteriore	Garanzia di 90 giorni
Trattori per tappeti erbosi e giardini	Garanzia di 90 giorni
Prodotti elettrici portatili	Garanzia di 90 giorni
Spazzaneve	Garanzia di 90 giorni
Consumer Zero Turn	Garanzia di 45 giorni

Istruzioni per ottenere il servizio in garanzia

Se credete che il vostro prodotto Toro presenti un difetto di materiale o lavorazione, procedete come segue.

1. Per la revisione del prodotto rivolgetevi al rivenditore di zona. Se per un qualsiasi motivo non fosse possibile contattare il vostro rivenditore di zona, per la revisione del prodotto potete rivolgervi a un distributore autorizzato Toro.
2. Portate il prodotto e la prova d'acquisto (ricevuta di vendita) dove lo avete acquistato o al Centro Assistenza.

Se per qualsiasi motivo non siete soddisfatti dell'analisi o del servizio del Centro Assistenza, contattate l'importatore Toro oppure noi stessi al:

Customer Care Department, Consumer Division
Toro Warranty Company
8111 Lyndale Avenue South
Bloomington, MN 55420-1196
Manager: Assistenza tecnica prodotti: 001-952-887-8248

Vedere l'acclusa lista dei distributori.

Responsabilità del proprietario

In veste di proprietario dovete mantenere il vostro prodotto Toro osservando le procedure di manutenzione riportate nel manuale dell'operatore. La manutenzione ordinaria è a vostro carico, sia essa eseguita da un concessionario o da voi stesso.

Articoli e condizioni non coperti da garanzia

Quanto segue è escluso dalla presente espressa garanzia.

- Il costo della regolare manutenzione e di ricambi tipo filtri, carburante, lubrificanti, parti per la messa a punto, affilatura lame e regolazione della frizione.
- Qualsiasi prodotto o pezzo modificato o impropriamente utilizzato, o che debba essere sostituito o riparato a causa di normale usura, incidenti o mancanza di corretta manutenzione.
- Le riparazioni necessarie a causa dell'uso di carburante inadatto, presenza di sostanze inquinanti nel sistema di alimentazione o mancanza di un'adeguata preparazione del sistema di alimentazione prima di pause di utilizzo di oltre tre mesi.
- Motore e trasmissione, che sono coperti dalle pertinenti garanzie del produttore, con clausole e condizioni a parte.

Tutte le riparazioni coperte dalla presente garanzia devono essere eseguite da un Centro Assistenza Toro autorizzato, utilizzando parti di ricambio Toro approvate.

Condizioni generali

L'acquisto è coperto dalle leggi nazionali di ciascun paese. La presente garanzia non limita i diritti riservati all'acquirente da tali leggi.