Form No. 3359-897 Rev A

48 cm Recycler® gazonmaaier

Modelnr.: 20833—Serienr.: 280000001 en hoger

Gebruikershandleiding

Inleiding

Lees deze handleiding zorgvuldig, zodat u weet hoe u het product op de juiste wijze kunt gebruiken en onderhouden en letsel en schade aan het product kunt voorkomen. U bent verantwoordelijk voor het juiste en veilige gebruik van het product.

U kunt rechtstreeks met Toro op www.Toro.com contact opnemen om informatie over producten en accessoires te verkrijgen, een dealer te vinden of uw product te registreren.

Als u service, originele Toro-onderdelen of aanvullende informatie nodig hebt, kunt u contact opnemen met een erkende Service Dealer of met de klantenservice van Toro. Figuur 1 toont de locatie van het modelnummer en het serienummer van het product.

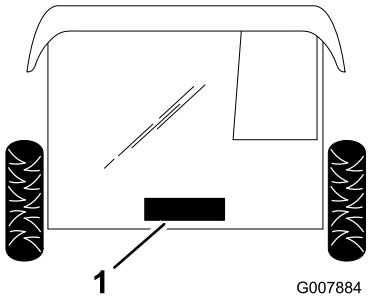

Figuur 1

Onder de achterklep

1. Plaatje met modelnummer en serienummer

U kunt het modelnummer en het serienummer noteren in de ruimte hieronder:

Modelnr.: _____

Serienr.: _____

Deze handleiding noemt een aantal mogelijke gevaren en bevat een aantal veiligheidsberichten (Figuur 2) met de volgende veiligheidssymbolen, die duiden op een gevaarlijke situatie die zwaar lichamelijk letsel of de dood tot gevolg kan hebben wanneer de veiligheidsvoorschriften niet in acht worden genomen.



Figuur 2

1. Veiligheidssymbool

Er worden in deze handleiding twee woorden gebruikt om uw aandacht op bijzondere informatie te vestigen. **Belangrijk** attendeert u op bijzondere technische informatie en **Opmerking** duidt algemene informatie aan die bijzondere aandacht verdient.

Voor models waarvan het aantal PK is aangegeven, is de bruto PK door de motorfabrikant gemeten in laboratoriumomstandigheden gemeten overeenkomstig SAE J1940. Omdat bij de configuratie rekening is gehouden met de veiligheids-, emissie- en gebruiksvoorschriften, zal de motor van dit type gazonmaaiers in de praktijk veel minder PK hebben.

Veiligheid

Onjuist gebruik of onderhoud van de machine kan letsel veroorzaken. Om dit risico te verminderen, dient u zich aan de volgende instructies te houden.

Toro heeft deze maaimachine ontwikkeld en getest om een redelijke mate van gebruiksveiligheid te bieden; niet-naleving van deze instructies kan evenwel leiden tot lichamelijk letsel.

Het is van essentieel belang dat u of elke andere gebruiker van de maaimachine eerst de handleiding leest en begrijpt alvorens de motor te starten. Hierdoor wordt maximale veiligheid, de beste maairesultaten en inzicht in het product verkregen. Let vooral op het veiligheidssymbool Figuur 2 dat betekent Voorzichtig, Waarschuwing of Gevaar – "instructie voor persoonlijke veiligheid". Lees die instructie en zorg ervoor dat u die begrijpt omdat deze betrekking heeft op de veiligheid. Niet-naleving van de instructie kan leiden tot lichamelijk letsel.

© 2008—The Toro® Company
8111 Lyndale Avenue South
Bloomington, MN 55420

Registreer uw product op www.Toro.com.

CE

Vertaling van de oorspronkelijke tekst (NL)
Gedrukt in de VS
Alle rechten voorbehouden

Algemene veiligheidsregels i.v.m. de maaimachine

De volgende instructies zijn ontleend aan EN 836.

Deze maaimachine kan handen of voeten amputeren en voorwerpen uitwerpen. Als u de hierna beschreven veiligheidsinstructies niet opvolgt, kan dat ernstig letsel of de dood tot gevolg hebben.

Instructie

- Lees deze handleiding aandachtig door. Zorg ervoor dat u vertrouwd raakt met bedieningsorganen en weet hoe u de machine moet gebruiken.
- Laat nooit kinderen of personen die de instructies niet kennen, de maaimachine gebruiken. Voor de gebruiker kan een wettelijke minimumleeftijd gelden.
- Denk eraan dat de gebruiker verantwoordelijk is voor ongevallen of schade aan andere personen of hun eigendommen.
- Zorg ervoor dat u alle pictogrammen op de maaimachine of in de instructies begrijpt.

Benzine

WAARSCHUWING—Benzine is uiterst ontvlambaar. Neem de volgende voorzorgsmaatregelen.

- Bewaar brandstof uitsluitend in tanks of blikken die daarvoor speciaal zijn bedoeld.
- Vul de brandstoftank nooit binnenshuis; tijdens het bijvullen niet roken.
- Vul brandstof bij voordat u de motor start. Verwijder nooit de dop van de brandstoftank en vul nooit benzine bij wanneer de motor loopt of heet is.
- Als er brandstof gemorst mag u de motor niet aanzetten, maar dient u eerst de maaimachine verplaatsen. Zorg ervoor dat er geen ontstekingsbronnen in de buurt van de gemorste brandstof komen totdat alle benzinedampen verdwenen zijn.
- Doe steeds de dop weer zorgvuldig op brandstoftanks en -containers.

Voor ingebruikname

- Draag tijdens het maaien altijd een lange broek en stevige schoenen. Draag geen schoenen met open tenen en loop niet op blote voeten.
- Inspecteer eerst grondig het terrein waar u de machine wilt gebruiken, en verwijder alle stenen, takken, draden, botten of andere vreemde voorwerpen.
- Controleer vóór gebruik altijd of de beschermplaten en veiligheidsvoorzieningen zoals grasgeleiders en grasvanger, op hun plaats zitten en naar behoren werken.
- Controleer de messen, bevestigingsbouten en het maaimechanisme altijd op sporen van slijtage of beschadiging vóór het gebruik. Vervang versleten of beschadigde messen en bouten altijd als complete set om een goede balans te behouden.

Starten

- Schakel alle mes- en aandrijfkoppelingen uit en zet de versnelling in de neutraalstand voordat u de motor start.
- Houd de maaimachine niet schuin als u de machine start of de motor aanzet, behalve als u de machine schuin moet houden om te starten. Houd de machine in dat geval niet schuiner dan nodig is, en til alleen de zijde op die het verst van u verwijderd is.
- Houd u bij het starten of aanzetten van de motor zorgvuldig aan de voorschriften en houd uw voeten uit de buurt van de maaimes(sen) en niet vóór de afvoeropening.

Gebruiksaanwijzing

- Houd iedereen weg uit het gebied waarin u de machine gebruikt, met name kinderen en huisdieren.
- Maai uitsluitend bij daglicht of goed kunstlicht.
- Let op kuilen in het terrein en andere verborgen gevaren.
- Houd handen en voeten uit de buurt van draaiende onderdelen. Blijf altijd uit de buurt van de afvoeropening.
- U mag een maaimachine nooit optillen of dragen terwijl de motor loopt.
- Ga zeer voorzichtig te werk als u een loopmaaimachine achteruitrijdt of naar u toetrekt.
- Lopen, nooit rennen.
- Hellingen:
  - Maai niet op al te steile hellingen.
  - Wees uiterst voorzichtig op hellingen.
  - Maai dwars over een helling, nooit helling op en af, en wees uiterst voorzichtig als u op een helling van richting verandert.
  - Zorg dat u op hellingen altijd stevig staat.
- Zorg ervoor dat het mes stilstaat als u de maaimachine schuin moet houden om oppervlakken

over te steken die niet met gras zijn begroeid, en als u de machine naar het terrein brengt waar u moet maaien of daar weer weghaalt.

- Laat de motor nooit in een afgesloten ruimte lopen, omdat zich daar giftige koolmonoxidedampen kunnen verzamelen.
- Zet de motor af
  - als u de maaimachine achterlaat.
  - voordat u brandstof bijvult.
  - voordat u de grasvanger verwijdert.
  - voordat u de maaihoogte instelt, tenzij die vanaf de bedieningspositie kan worden ingesteld.
- Zet de motor af en maak de bougiekabel los.
  - voordat u verstoppingen losmaakt of het uitwerpkanaal ontstopt.
  - voordat u de maaimachine controleert, reinigt of daaraan werkzaamheden verricht.
  - als u een vreemd voorwerp heeft geraakt, moet u de maaimachine op beschadigingen controleren en reparaties uitvoeren voordat u de machine opnieuw start en weer in gebruik neemt.
  - als de maaimachine abnormaal begint te trillen (direct controleren).
- Let op het verkeer als u in de buurt van een weg werkt of deze oversteekt.

Onderhoud en stalling

- Draai alle moeren, bouten en schroeven regelmatig strak aan, zodat de machine steeds veilig in gebruik is.
- Gebruik geen hoge druk als u werktuigen op de machine reinigt.
- Stal de machine nooit met benzine in de tank in een gebouw waar dampen open vlammen of vonken kunnen bereiken.
- Laat de motor afkoelen voordat u de maaimachine in een afgesloten ruimte stalt.
- Om het risico van brand te verminderen, moet u de motor, de geluiddemper, het accucompartiment en de benzinetank vrij van gras, bladeren of overtollig vet houden.
- U moet de onderdelen van de grasvanger en de afvoergeleider veelvuldig controleren en, indien nodig, vervangen door onderdelen die de fabrikant heeft aanbevolen.
- Vervang versleten of beschadigde onderdelen met het oog op een veilig gebruik.
- Vervang geluiddempers die gebreken vertonen.
- Als het nodig is de brandstoftank af te tappen, doe dit dan buiten.
- Verander de instellingen van de motor niet en voorkom overbelasting van de motor. Laat de motor niet met een te hoog toerental lopen omdat dit de kans op ongevallen kan vergroten.
- Let op dat bij machines met meerdere messen andere messen kunnen gaan draaien doordat u een mes draait.
- Wees voorzichtig als u de machine afstelt, teneinde te voorkomen dat uw vingers bekneld raken tussen de draaiende messen en de vaste onderdelen van de machine.
- **Om de beste prestaties en een veilig gebruik te verzekeren, dient u uitsluitend originele Toro-onderdelen en accessoires gebruiken. Nooit *universele* onderdelen en accessoires gebruiken; deze kunnen de veiligheid in gevaar brengen.**

Geluidsdruk

Deze machine oefent een maximale geluidsdruk van 84 dBA uit op het gehoor van de gebruiker, gebaseerd op metingen bij identieke machines volgens EN 836 en ISO 11201.

Geluidsniveau

Deze machine heeft een gegarandeerd geluidsniveau van 98 dBA, gebaseerd op metingen bij identieke machines volgens ISO 11094.

Trilling op handen/armen

Deze machine heeft een maximaal trillingsniveau van 7.4 m/s^2 op de handen en armen, gebaseerd op metingen bij identieke machines volgens EN 836 en EN 1033 procedures.

Veiligheids- en instructiestickers

Belangrijk: **Veiligheidsstickers en veiligheidsinstructies bevinden zich bij plaatsen waar gevaar kan ontstaan. Vervang beschadigde stickers.**

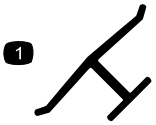

Merkteken van fabrikant

1. Geeft aan dat het mes onderdeel van een originele Toro-maaimachine is.

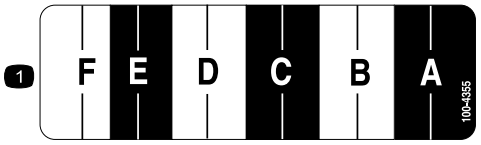

100-4355

1. Maaihoogte-instellingen

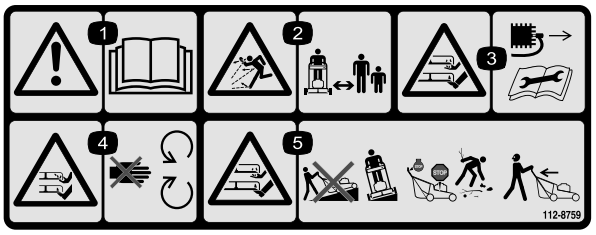

112-8759

1. Waarschuwing – Raadpleeg de *Gebruikershandleiding.*
2. De machine kan voorwerpen uitwerpen – Houd omstanders op een veilige afstand van de machine.
3. Handen of voeten kunnen worden gesneden/geamputeerd, maaimes – Trek de bougiekabel van de bougie en raadpleeg de instructies vóór u service of onderhoudswerkzaamheden uitvoert. Blijf uit de buurt van bewegende onderdelen.
4. Handen of voeten kunnen worden gesneden/geamputeerd, maaimes – Blijf uit de buurt van bewegende onderdelen.
5. Handen of voeten kunnen worden gesneden/geamputeerd, maaimes – Maai nooit heuvelopwaarts en heuvelafwaarts. Gebruik de machine dwars op hellingen. Zet de motor af vóór u de bedieningspositie verlaat en kijk achterom als u achteruitloopt.

Montage

Losse onderdelen

Gebruik onderstaande lijst om te controleren of alle onderdelen zijn geleverd.

Procedure	Omschrijving	Hoeveelheid	Gebruik
1.	Geen onderdelen vereist	–	Pak de maaimachine uit.
2.	Geen onderdelen vereist	–	De handgreep bevestigen.
3.	Geen onderdelen vereist	–	Het startkoord monteren.
4.	Geen onderdelen vereist	–	Hoogte van handgreep instellen.
5.	Geen onderdelen vereist	–	Graszak monteren.
6.	Geen onderdelen vereist	–	De motor bijvullen met olie.

Opmerking: Bepaal vanuit de normale bedieningspositie de linker- en rechterzijde van de machine.

1. De maaimachine uitpakken

Procedure

1. Neem de maaimachine voorzichtig uit de doos.

Onjuist in- of uitklappen van de handgreep kan bekneld raken, uitrekken of andere beschadiging van de kabels veroorzaken. Geknikte, uitgerekte of beschadigde kabels kunnen storingen veroorzaken, waardoor een onveilige situatie ontstaat.

- **Zorg ervoor dat de kabels niet bekneld raken, uitrekken of schade oplopen.**
- **Let goed op de kabels als u de handgreep in- of uitklapt.**
- **De maaimachine niet gebruiken als één of meer kabels geknikt, uitgerekt of beschadigd zijn. Neem contact op met een erkende Service Dealer.**

2. Leg het bovendeel van de handgreep op de grond achter de maaimachine, met het label van de handgreep naar boven gericht.

2. De handgreep bevestigen

Procedure

1. Draai de instelknoppen voor de handgreephoogte los en draai het onderste deel van de handgreep naar de achterkant van de maaimachine toe, totdat deze in één van de hoogtestanden van de handgreep valt, zoals getoond in Figuur 3. Om de hoogte van de handgreep in te stellen, zie Handgreephoogte instellen.

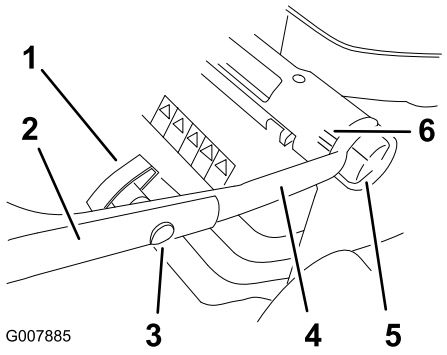

Figuur 3

1. Handgreepknop
2. Bovenste deel handgreep
3. Bout met ovalen kop
4. Onderste deel handgreep
5. Instelknoppen voor handgreephoogte (2)
6. Hoogtestanden van handgreep

2. Verwijder de handgreepknoppen en de bouten met ovale kop uit het bovendeel van de handgreep.
3. Bevestig het bovenste deel op het onderste deel van de handgreep met de bouten met ovale kop en de handgreepknoppen, zoals getoond in Figuur 3. **Draai de knoppen goed vast.**

Opmerking: Zorg ervoor dat de kabels en de mantel lopen zoals wordt getoond in Figuur 4.

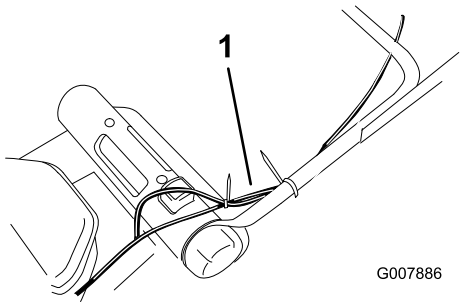

Figuur 4

1. Kabels

3. Het startkoord monteren

Procedure

Trek het startkoord door de koordgeleider op de handgreep (Figuur 5).

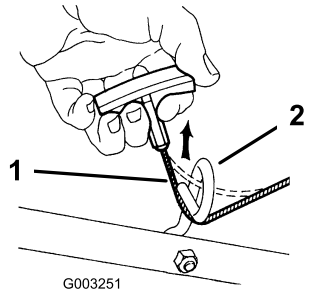

Figuur 5

1. Startkoord
2. Koordgeleider

4. Hoogte van handgreep instellen

Procedure

U kunt de handgreep op 3 hoogten instellen: hoog, middel en laag (Figuur 3). Kies de hoogte die voor u het meest comfortabel is.

1. Draai de instelknoppen voor de handgreephoogte los.
2. Zet de handgreep in de gewenste hoogtestand.
3. Draai de instelknoppen voor de handgreephoogte weer vast.

5. Graszak monteren

Procedure

1. Bevestig de twee zijtunnels van de graszak aan het zakframe, zoals wordt getoond in (Figuur 6).

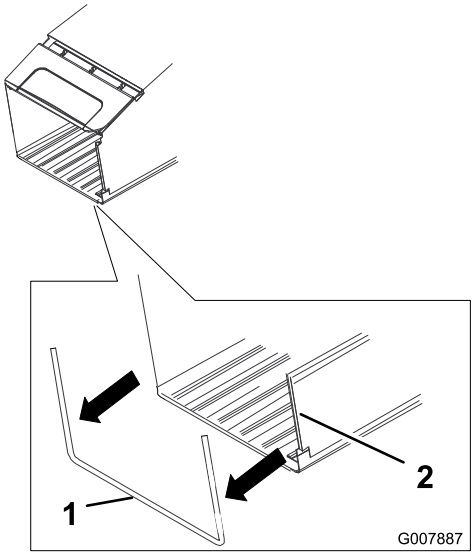

Figuur 6

1. Zakframe
2. Zijtunnel

Opmerking: Begin aan één uiteinde van de tunnel en druk de tunnel op het frame.

2. Zorg ervoor dat de zijkanten van de zakbodem **binnen** het zakframe zitten, zoals wordt getoond in Figuur 7.

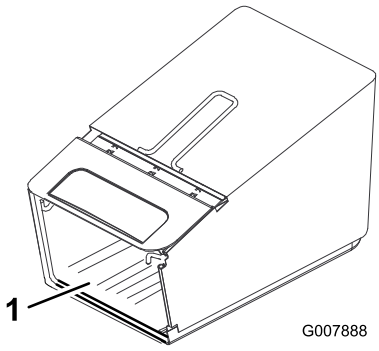

Figuur 7

1. Zakbodem

6. De motor bijvullen met olie

Procedure

Belangrijk: De maaimachine wordt geleverd zonder olie in het carter.

1. Verwijder de peilstok (Figuur 8).

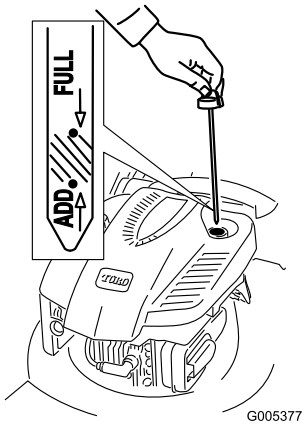

Figuur 8

2. Giet **langzaam** olie in de vulbuis totdat het peil de **VOL**-markering op de peilstok bereikt (Figuur 8). **Niet te vol vullen.** (Maximale vulhoeveelheid: 0,59 l, type: SAE 30 reinigingsolie, met onderhoudsclassificatie SF, SG, SH, SJ, SL van het American Petroleum Institute (API) of hoger.
3. Plaats de peilstok weer stevig op zijn plaats.

Belangrijk: *Ververs de motorolie na de eerste 5 bedrijfsuren*, daarna moet dit elk jaar gebeuren. Zie "De motorolie verversen".

Algemeen overzicht van de machine

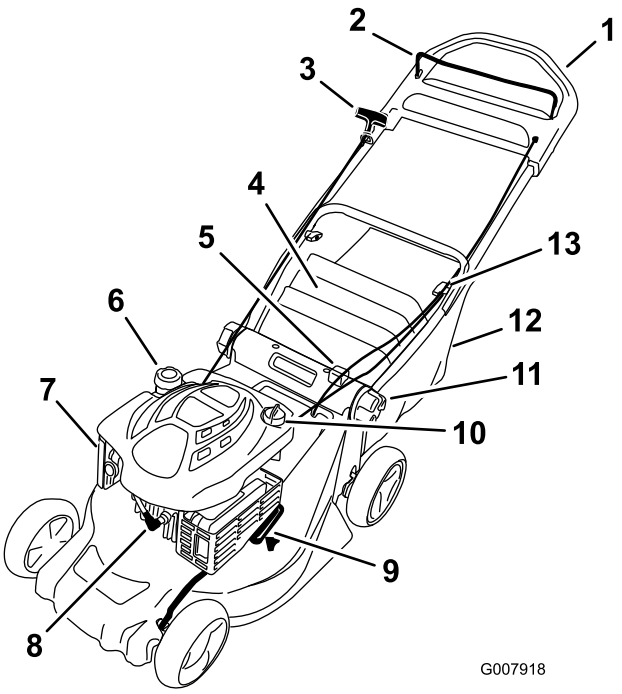

Figuur 9

1. Bovenste deel van de handgreep
2. Bedieningsstang voor maaimes
3. Handgreep van startkoord
4. Achterklep
5. Maaihoogteknop
6. Dop van brandstoftank
7. Luchtfilter
8. Bougie
9. Maaihoogte-instelling
10. Vulbuis/Peilstok
11. Instelknoppen voor handgreephoogte (2)
12. Graszak
13. Handgreepknoppen (2)

Gebruiksaanwijzing

Opmerking: Bepaal vanuit de normale bedieningspositie de linker- en rechterzijde van de machine.

Telkens voordat u gaat maaien, moet u controleren of de zelfaandrijving en de bedieningsstang goed werken. Als u de bedieningsstang loslaat moeten motor en zelfaandrijving stoppen. Doen ze dat niet, dan moet u contact opnemen met een erkende Service Dealer.

De brandstoftank vullen

Benzine is uitermate ontvlambaar en explosief. Brand of explosie van benzine kan brandwonden veroorzaken.

- **Om te voorkomen dat een statische lading de benzine tot ontbranding kan brengen, moet u het benzinevat en/of de maaimachine alvorens de tank te vullen op de grond plaatsen, niet op een voertuig of een ander object.**
- **Vul de brandstoftank in de open lucht wanneer de motor koud is. Neem gemorste benzine op.**
- **Rook niet als u omgaat met benzine, en houd benzine uit de buurt van open vuur of brandstof.**
- **Bewaar benzine in een goedgekeurd benzinevat en buiten bereik van kinderen.**

Vul de brandstoftank met verse loodvrije, normale benzine van een bekend merk (Figuur 10).

Belangrijk: Om startproblemen bij het volgende seizoen te verminderen, moet u het hele seizoen een stabilizer toevoegen aan de benzine. Gebruik nooit benzine die ouder is dan 30 dagen.

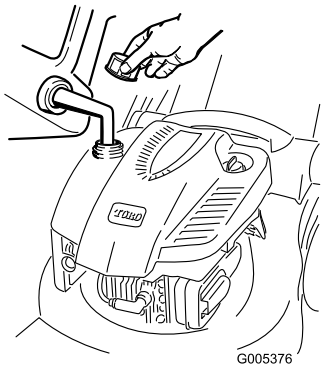

Figuur 10

Het motoroliepeil controleren

Onderhoudsinterval: Bij elk gebruik of dagelijks—Het motoroliepeil controleren.

1. Verwijder de peilstok uit de buis en veeg deze schoon. Schuif daarna de peilstok weer helemaal terug (Figuur 11).

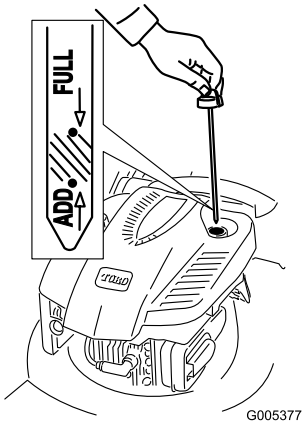

Figuur 11

2. Haal de peilstok eruit en controleer het oliepeil (Figuur 11). Als het peil onder de **Bijvullen**-markering op de peilstok staat, giet dan **lanzaam** voldoende olie in de vulbuis totdat het peil de **Vol**-markeringhop de peilstok bereikt. **Niet te vol vullen.** (Maximale vulhoeveelheid: 0,59 l, type: SAE 30 reinigingsolie, met onderhoudsclassificatie SF, SG, SH, SJ, SL van het American Petroleum Institute (API) of hoger.
3. Plaats de peilstok.

Motor starten

1. Houd de bedieningsstang van het maaimes tegen de handgreep (Figuur 12).

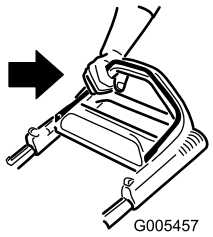

Figuur 12

2. Trek het startkoord uit (Figuur 13).

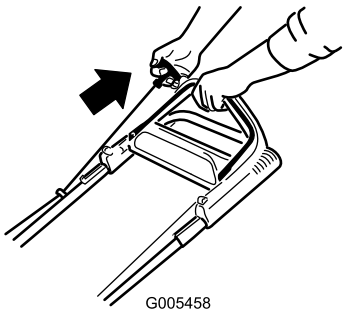

Figuur 13

Opmerking: Als de motor dan nog niet wil starten, moet u contact opnemen met een erkende Service Dealer.

De zelfaandrijving gebruiken

Om de zelfaandrijving te activeren, loopt u eenvoudig vooruit met uw handen op het bovenste deel van de handgreep en uw ellebogen naast uw lichaam; de maaimachine richt zich automatisch naar uw loopsnelheid (Figuur 14).

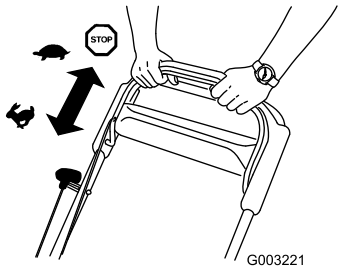

Figuur 14

Motor afzetten

Laat de bedieningsstang van het maaimes los (Figuur 15).

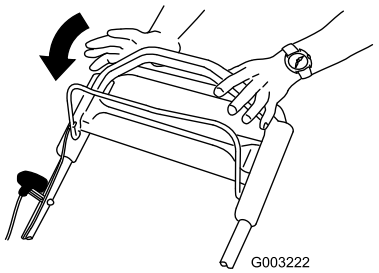

Figuur 15

Belangrijk: Als u de bedieningsstang loslaat, moeten de motor en het mes binnen 3 seconden stoppen. Als dit niet gebeurt, mag u de machine niet verder gebruiken en moet u contact opnemen met een erkende Service Dealer.

De maaihoogte instellen

1. Zet de motor af en wacht totdat alle bewegende onderdelen tot stilstand gekomen zijn.
2. Druk op de maaihoogteknop en houd de maaihoogtehendel vast om maaihoogte omhoog of omlaag in te stellen.(Figuur 16).

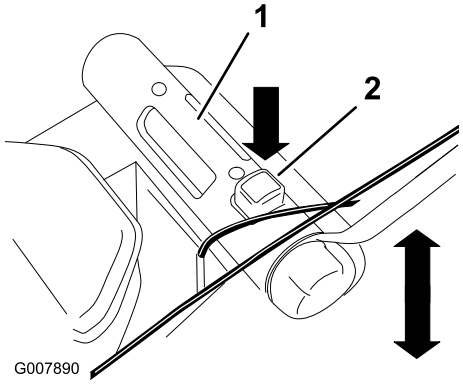

Figuur 16

1. Maaihoogtehendel
2. Maaihoogteknop

3. Om de maaimachine in de gewenste maaihoogtestand te zetten, drukt u de maaihoogtehendel omhoog of omlaag. Gebruik hierbij de wijzer en maaihoogteinstelling op de verbindingsstang (Figuur 17).

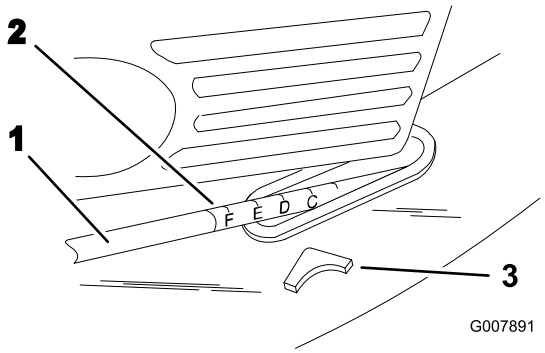

Figuur 17

1. Verbindingsstang
2. Maaihoogte-instelling
3. Wijzer

De graszak gebruiken

U zult soms de graszak willen gebruiken om lang gras, dik gras of bladeren in op te vangen.

Montage van de grasvanger

1. Zet de motor af en wacht totdat alle bewegende onderdelen tot stilstand gekomen zijn.
2. Open de achterklep en houd deze omhoog.
3. Hang de pennen van het graszakframe aan de haken, zoals wordt getoond in Figuur 18.

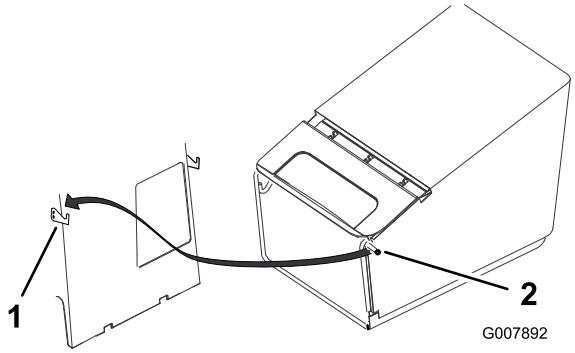

Figuur 18

1. Haak (2)
2. Pen van graszakframe (2)

4. Laat de achterklep los.

Maaien met de graszak

Een versleten graszak kan rommel uitwerpen, waardoor de gebruiker of omstanders ernstig lichamelijk of dodelijk letsel kunnen oplopen.

Controleer de graszak regelmatig. Plaats een nieuwe Toro-grasvanger als de oude is beschadigd.

De graszak verwijderen

1. Zet de motor af en wacht totdat alle bewegende onderdelen tot stilstand gekomen zijn.

Als het achterklep niet geheel is gesloten, kan de maaimachine voorwerpen uitwerpen. Deze kunnen ernstig lichamelijk of dodelijk letsel veroorzaken.

Als u de achterklep niet kunt sluiten door aangekoekt maaisel, moet u de motor afzetten, wachten tot alle bewegende delen tot stilstand zijn gekomen en het maaisel verwijderen (met een stok, niet met de hand), zodat u de klep volledig kunt sluiten.

2. Open de achterklep en houd deze omhoog.
3. Til de pennen van het graszakframe omhoog uit de haken en uit de opening.

Achteruitwerpkanaal gebruiken

Soms zult u het gras willen maaien zonder de graszak of de fijnmaakafsluiter, als het gras te lang is om te verzamelen.

Om het achteruitwerpkanaal te gebruiken, verwijdert u de fijnmaakafsluiter of de graszak (zie Graszak verwijderen, blz.) en sluit u de achterklep.

Als het achterklep niet geheel is gesloten, kan de maaimachine voorwerpen uitwerpen. Deze kunnen ernstig lichamelijk of dodelijk letsel veroorzaken.

Als u de achterklep niet kunt sluiten door aangekoekt maaisel, moet u de motor afzetten, wachten tot alle bewegende delen tot stilstand zijn gekomen en het maaisel verwijderen (met een stok, niet met de hand), zodat u de klep volledig kunt sluiten.

Tips voor bediening en gebruik

Algemene maaitips

- Verwijder stokken, stenen, draden, takken en andere rommel die het mes kan raken, uit het werkgebied.
- Zorg ervoor dat het mes geen vaste voorwerpen raakt. Maai nooit met opzet over voorwerpen.
- Als de maaimachine toch een voorwerp raakt of begint te trillen, moet u meteen de motor afzetten, de bougiekabel losmaken en de maaimachine op beschadiging controleren.
- De beste resultaten krijgt u door een nieuw mes te monteren voordat het maaiseizoen begint.
- Vervang indien nodig het maaimes door een Toro-mes

Gras maaien

- • Het tempo waarmee het gras groeit, varieert per jaargetijde. Bij warm zomerweer kunt u het gras het beste maaien bij maaihoogten D, E of F (52, 63, of 75 mm) U moet telkens niet meer dan ongeveer eenderde van de grassprieten afmaaien. Maai niet met een stand lager dan D (52 mm), tenzij de grasmat dun is, of als het laat in het najaar is wanneer het gras langzamer begint te groeien.
- Als u gras wilt maken dat langer dan 15 cm is, moet u maaien bij de maximale maaihoogte en een langzamere loopsnelheid. Vervolgens gaat u maaien bij een lagere maaihoogte om het gazon een zo fraai mogelijk uiterlijk te geven. Als het gras te hoog is, kan de maaimachine verstopt raken en de motor afslaan.
- Maai uitsluitend droog gras of droge bladeren. Nat gras en natte bladeren gaan aankoeken, waardoor de maaimachine verstopt kan raken of de motor kan afslaan.

Als u nat gras en natte bladeren maait, kunt u uitglijden, in aanraking komen met het mes en ernstig letsel oplopen. Maai uitsluitend in droge omstandigheden.

- Maai steeds in wisselende richtingen. Hierdoor wordt het maaisel beter over het gazon verstrooid, zodat het gazon gelijkmatig wordt bemest.
- Als u met het uiterlijk van het voltooide gazon niet tevreden bent, probeer dan een of meer van de volgende stappen:
  - Vervang het maaimes of laat het slijpen.
  - Loop langzamer tijdens het maaien.
  - Stel de maaimachine in op een hogere maaihoogte.
  - Maai het gras vaker.
  - Laat de maaibanen overlappen in plaats van steeds een volledig nieuwe baan te maaien.
  - Stel de maaihoogte bij de voorwielen één stand lager in dan bij de achterwielen. Bijvoorbeeld: zet maaihoogte van de voorwielen op stand D (52 mm) en die van de achterwielen op stand E (63 mm).

Bladeren fijnmaken

- Na het maaien moet altijd 50 % van het gazon zichtbaar blijven door de bladerlaag. Dit kan een of meerdere rondgangen over de bladeren vereisen.
- Als er een laag bladeren van meer dan 13 cm op het gazon ligt, moet u de voorwielen een of twee uitsparingen hoger zetten dan de achterwielen.
- Als de maaimachine de bladeren niet fijn genoeg maakt, is het beter om wat langzamer te maaien.

Onderhoud

Opmerking: Bepaal vanuit de normale bedieningspositie de linker- en rechterzijde van de machine.

Aanbevolen onderhoudsschema

Onderhoudsinterval	Onderhoudsprocedure
Na de eerste 5 bedrijfsuren	• De motorolie verversen.
Bij elk gebruik of dagelijks	• Het motoroliepeil controleren. • Controleer of de motor binnen 3 seconden stopt nadat u de bedieningsstang van het maaimes hebt losgelaten.
Om de 25 bedrijfsuren	• Bougie controleren. • Zelf smeren. • Vervang het maaimes of laat het slijpen (vaker als de snijrand snel bot wordt).
Om de 50 bedrijfsuren	• De motorolie verversen.
Om de 100 bedrijfsuren	• Reinig het koelsysteem (zie de gebruikershandleiding van de motor). • Vervang de bougie (zie de gebruikershandleiding van de motor). • Het koelsysteem reinigen.
Vóór de stalling	• Laat de benzine uit de brandstoftank lopen voordat u vereiste reparaties uitvoert of de machine stalt.
Jaarlijks	• Vervang het filter vaker als de maaier onder zeer stoffige omstandigheden wordt gebruikt. • Controleer de bougie (zie de gebruikershandleiding van de motor). • Zie de Gebruikershandleiding van de motor voor eventuele verdere onderhoudsprocedures.

Belangrijk: Zie de *Gebruikershandleiding van de motor* voor verdere onderhoudsprocedures.

Voorbereidingen voor onderhoudswerkzaamheden

1. Zet de motor af en wacht totdat alle bewegende onderdelen tot stilstand gekomen zijn.
2. Trek de bougiekabel los van de bougie (Figuur 19) alvorens onderhoudswerkzaamheden uit te voeren.

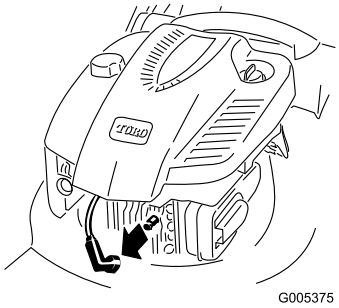

Figuur 19

3. Nadat u de onderhoudswerkzaamheden hebt uitgevoerd, moet u de kabel weer aansluiten op de bougie.

Belangrijk: Voordat u de machine kantelt om olie te verversen of het mes te vervangen, moet u de machine gebruiken totdat de benzinetank leeg is. Als u de machine moet kantelen voordat de benzinetank leeg is, dient u de benzine met een handpomp uit de tank te pompen. Kantel de maaimachine altijd op de zijkant, met het luchtfilter naar boven.

Als u de machine kantelt, kan er benzine uit de tank lekken. Benzine is ontvlambaar en explosief en kan brandwonden veroorzaken.

Laat de motor drooglopen of pomp de benzine met een handpomp uit de tank. Gebruik nooit een hevel.

Onderkant van de maaikast reinigen

Houd de onderkant van de maaikast goed schoon. Let vooral op dat er geen vuil of rommel aan de uitstoters zit (Figuur 20).

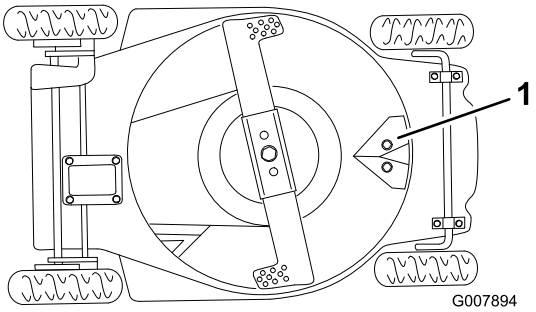

Figuur 20

1. Uitstoterplaat

Wassen

1. Zet de motor af en plaats de maaimachine op een horizontaal oppervlak in de buurt van een tuinslang.
2. Bevestig een snelkoppeling (los verkrijgbaar) aan het uiteinde van de tuinslang.
3. Til de achterklep omhoog en bevestig de snelkoppeling aan de wasaansluiting van de maaimachine op de fijnmaakafsluiter (Figuur 21).

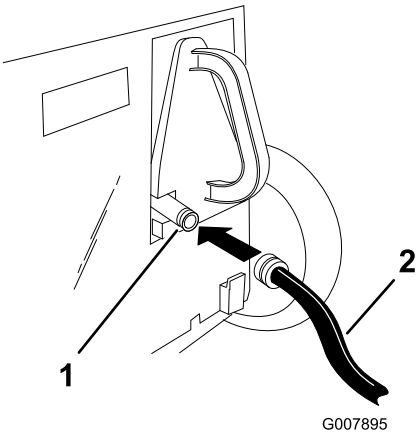

Figuur 21

1. Wasaansluiting
2. Slang

4. Draai de waterkraan helemaal open.
5. Start de motor.
6. Laat de maaimachine 2 minuten lang draaien.
7. Zet de motor af en wacht totdat alle bewegende onderdelen tot stilstand gekomen zijn.
8. Draai de kraan weer dicht.
9. Verwijder de snelkoppeling van de wasaansluiting.
10. Start de maaimachine en laat hem 1 minuut lang lopen om de maaimachine en componenten te laten opdrogen.

Als er aan de onderkant van de maaikast een buitensporig grote hoeveelheid aangekoekt gras zit, herhaalt u stappen 2 tot en met 8 hierboven en gaat u als volgt te werk:

1. Laat de maaimachine 30 minuten inweken.
2. Draai de kraan weer helemaal open.
3. Laat de maaimachine nog eens 2 minuten lopen.
4. Zet de motor af en wacht totdat alle bewegende onderdelen tot stilstand gekomen zijn.

Een gebroken of ontbrekende wasaansluiting kan de bestuurder of andere personen blootstellen aan uitgeworpen voorwerpen of het mes. Dit kan ernstig lichamelijk of dodelijk letsel veroorzaken.

- **Een gebroken of ontbrekende wasaansluiting direct vervangen alvorens de maaimachine opnieuw te gebruiken.**
- **Eventuele gaten in de maaimachine dichtmaken met bouten en moeren.**
- **Nooit handen of voeten onder de maaimachine of door openingen in de maaimachine steken.**

Schrapen

Als u niet al het vuil aan onderkant van de maaikast kunt wegwassen, kantelt u de maaimachine en schraapt u deze schoon.

1. Verwijder de bougiekabel van de bougie.
2. Tap de benzine uit de brandstoftank af. Zie Benzine aftappen uit brandstoftank.
3. Verwijder de graszak
4. Kantel de maaimachine op de linkerzijde.
5. Verwijder vuil en maaisel met een hardhouten of plastic schraper. Vermijd bramen en scherpe randen.

   Belangrijk: Verdraai het maaimes zo min mogelijk om later problemen met het starten te voorkomen.
6. Zet de machine weer rechtop.
7. Vul de brandstoftank.
8. Sluit de bougiekabel aan op de bougie.

Het luchtfilter vervangen

Onderhoudsinterval: Jaarlijks—Vervang het filter vaker als de maaier onder zeer stoffige omstandigheden wordt gebruikt.

1. Voer de voorbereidingen voor het onderhoud uit, zie "Voorbereidingen voor onderhoudswerkzaamheden".
2. Open het luchtfilterdeksel en verwijder het oude luchtfilter (Figuur 22).

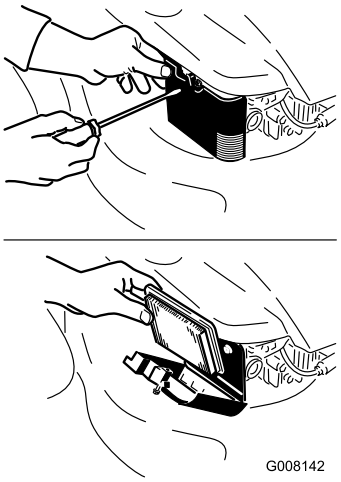

Figuur 22

3. Monteer een nieuw luchtfilter en plaats het luchtfilterdeksel terug.

Onderhoud van de bougie

Onderhoudsinterval: Om de 25 bedrijfsuren—Bougie controleren.

Gebruik een Champion RJ19LM bougie of gelijkwaardig type.

1. Zet de motor af en wacht totdat alle bewegende onderdelen tot stilstand gekomen zijn.
2. Verwijder de bougiekabel van de bougie.
3. Maak de omgeving van de bougie schoon.
4. Haal de bougie uit de cilinderkop.

   Belangrijk: Als de bougie gebarsten of vuil is, moet deze worden vervangen. Maak niet de elektroden schoon, omdat door het gruis de motor beschadigd kan raken.
5. Stel de elektrodenafstand in op 0,76 mm (Figuur 23).

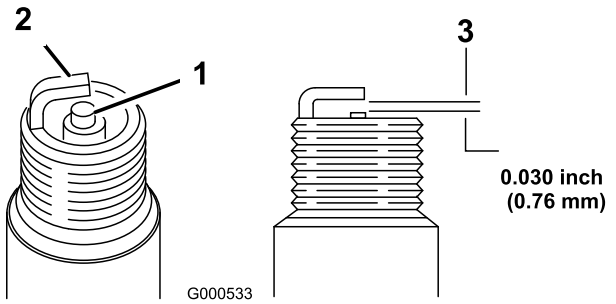

Figuur 23

1. Centrale elektrode met isolator
2. Massa-elektrode
3. Elektrodenafstand (niet op schaal weergegeven)

6. Plaats de bougie en de pakkingafdichting.
7. Draai de bougie vast met een torsie van 20 Nm.
8. Sluit de bougiekabel aan op de bougie.

Kabel van zelfaandrijving afstellen

Als de topsnelheid van de maaimachine begint af te nemen. moet u de kabel van de zelfaandrijving afstellen.

1. Zet de motor af en wacht totdat alle bewegende onderdelen tot stilstand gekomen zijn.
2. Trek de bovenste handgreep zo ver mogelijk naar achteren (Figuur 24).

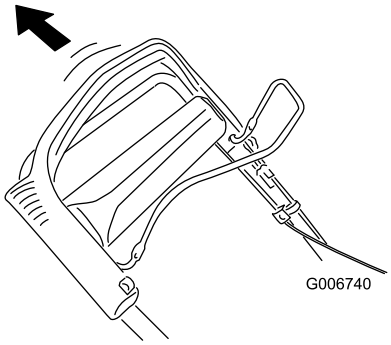

Figuur 24

3. Draai de moer op de kabelbevestiging los (Figuur 25).

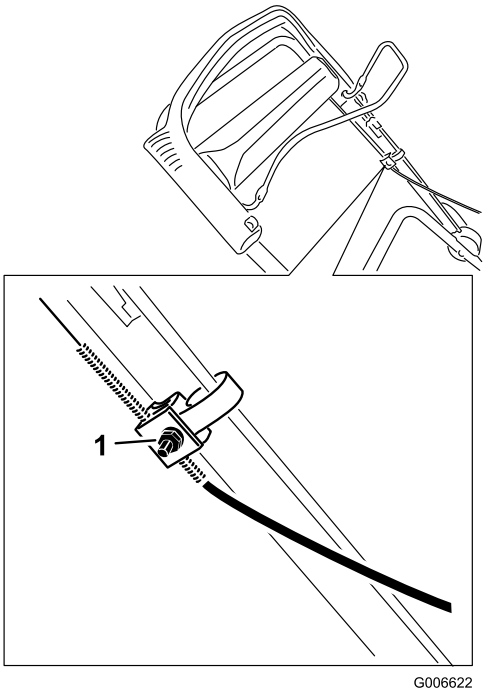

Figuur 25

1. Moer op kabelbevestiging

4. Verwijder de drijfriemkap.
5. Duw de lip van de riemgeleider omlaag totdat hij tegen de maaimachine aankomt en houd hem in die stand (Figuur 26).

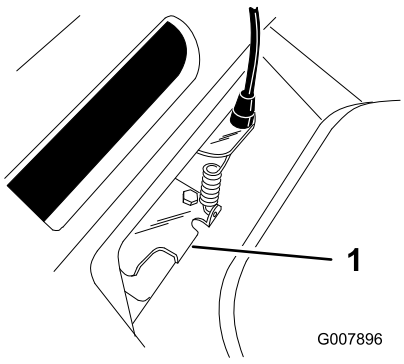

Figuur 26

1. Lip van riemgeleider

6. Trek de kabelmantel naar beneden (in de richting van de maaimachine) totdat de kabel strak staat (Figuur 27).

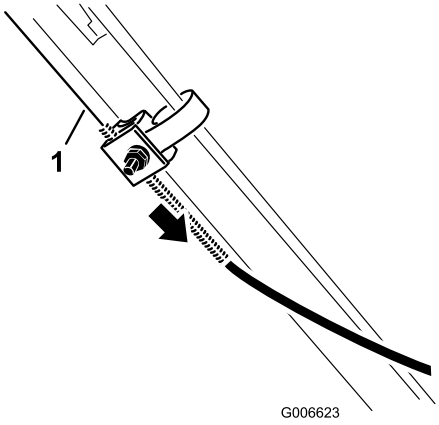

Figuur 27

1. Kabel

7. Houd de kabel in die positie, zet de beugel van de aandrijving los en draai de moer op de kabelbeugel vast.
8. Plaats de drijfriemkap terug.

Zelfaandrijvingf smeren

Onderhoudsinterval: Om de 25 bedrijfsuren

1. Veeg de smeernippels met een doek schoon (Figuur 28).

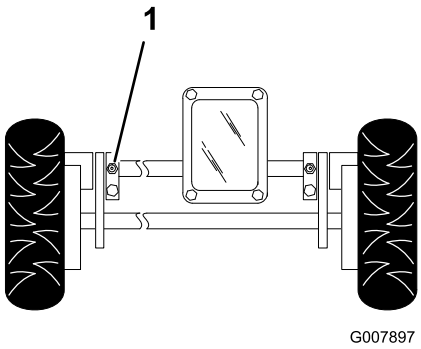

Figuur 28

1. Smeernippel

2. Zet een vetspuit op elke smeernippel en pomp er voorzichtig twee of drie slagen Nr. 2 smeervet op lithiumbasis voor algemene doeleinden in.

Belangrijk: Inpompen van vet met te hoge druk kan schade aan de afdichtingen veroorzaken.

De motorolie verversen

Onderhoudsinterval: Na de eerste 5 bedrijfsuren

Om de 50 bedrijfsuren

Voordat u de olie ververst, moet u de motor enkele minuten laten lopen zodat de olie warm wordt. Warme olie is vloeibaarder en voert vervuilingen beter mee.

1. Voer de voorbereidingen voor het onderhoud uit, zie "Voorbereidingen voor onderhoudswerkzaamheden".
2. Verwijder de grasvanger
3. Tap de benzine af uit de brandstoftank; zie Benzine aftappen uit de brandstoftank.
4. Haal de peilstok uit de olievulbuis en zet een opvangbak **links** naast de machine (Figuur 11).
5. Kantel de machine op de **linker** zijde (met het luchtfilter naar boven) om de oude olie via de vulbuis weg te laten lopen (Figuur 29).

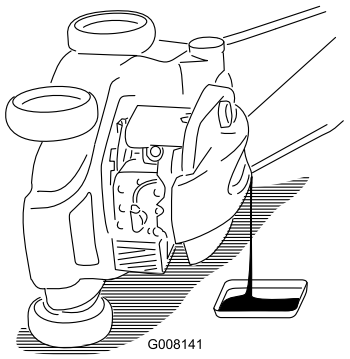

Figuur 29

6. Nadat de olie is afgetapt, zet u de maaimachine terug in de werkstand.
7. Giet **langzaam** olie in de vulbuis totdat het peil de **VOL**-markering op de peilstok bereikt (Figuur 11). **Niet te vol vullen.** (Maximale vulhoeveelheid: 0,59 l, type: SAE 30 reinigingsolie, met onderhoudsclassificatie SF, SG, SH, SJ, SL van het American Petroleum Institute (API) of hoger.
8. Plaats de peilstok weer stevig op zijn plaats.
9. Veeg eventueel gemorste olie weg.
10. Sluit de bougiekabel aan op de bougie.
11. Geef de oude olie af bij een erkend inzamelpunt.

Onderhoud van het maaimes

Onderhoudsinterval: Bij elk gebruik of dagelijks

Om de 25 bedrijfsuren—Vervang het maaimes of laat het slijpen (vaker als de snijrand snel bot wordt).

Een recht, scherp mes levert maximale maaiprestaties. Controleer en slijp het mes regelmatig.

Belangrijk: ***U hebt een momentsleutel nodig om het mes op correcte wijze te monteren.*** **Als u geen momentsleutel hebt of niet goed weet hoe u de montage moet uitvoeren, kunt u contact opnemen met een erkende Service Dealer.**

Controleer het mes wanneer de benzinetank leeg is. Een beschadigd of gescheurd mes moet direct worden vervangen. Als de snijrand bot is of bramen vertoont, moet u het mes laten slijpen of vervangen.

Het maaimes is scherp, contact met het maaimes kan ernstig lichamelijk letsel veroorzaken.

Gebruik handschoenen als u het mes monteert.

1. Tap de benzine uit de brandstoftank af. Zie Benzine aftappen uit brandstoftank.
2. Kantel de maaimachine op de **linker** zijde (Figuur 30).

   Belangrijk: **Verdraai het maaimes zo min mogelijk om later problemen met het starten te voorkomen.**

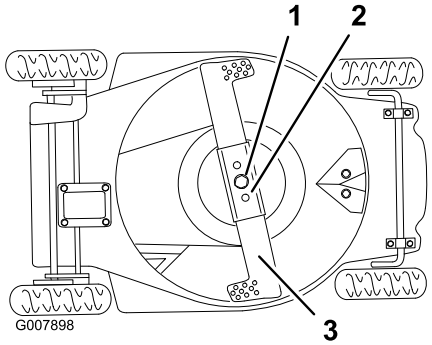

Figuur 30

1. Mesbout en borgring
2. Mesversteviger
3. Mes

Het mes controleren

Controleer voorzichtig het maaimes op scherpte en slijtage, in het bijzonder op de plaats waar het platte en het gekromde deel samenkomen (Figuur 31). Omdat het metaal dat het platte en gekromde deel van het mes verbindt, kan wegslijten door zand en ander schurend materiaal, moet u dit steeds controleren voordat u gaat maaien. Als u een gleuf of slijtplek ziet (Figuur 31), moet u het mes vervangen; zie Het Maaimes verwijderen.

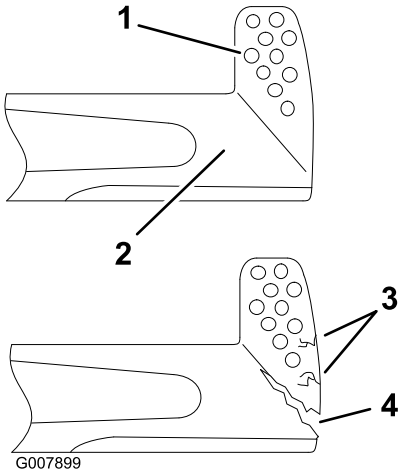

Figuur 31

1. Wiek
2. Platte deel van het mes
3. Slijtage
4. Groefvorming

Opmerking: De beste resultaten krijgt u door voor het maaiseizoen begint een nieuw Toro mes te monteren. In de loop van het jaar vijlt u dan kleine inkepingen of deuken weg, zodat u een goede snijkant blijft houden.

Een versleten of beschadigd mes kan breken en een stuk van het mes kan worden uitgeworpen in de richting van de gebruiker of omstanders en ernstig lichamelijk of dodelijk letsel toebrengen.

- **Controleer op gezette tijden het maaimes op slijtage of beschadigingen.**
- **Vervang een versleten of beschadigd mes.**

Het maaimes verwijderen

Als de maaimachine wordt gebruikt zonder dat de mesversteviger is gemonteerd, kan het maaimes buigen, krom trekken of breken. Hierdoor kan ernstig lichamelijk of dodelijk letsel worden toegebracht aan de bestuurder of de omstanders.

De maaimachine niet gebruiken zonder dat de mesversteviger gemonteerd is.

1. Pak het uiteinde van het mes vast met een lap of een dikke handschoen.
2. Verwijder de mesbout, klemring, het mes en de mesversteviger (Figuur 30).

Opmerking: De mesbout linksom losdraaien.

Het maaimes slijpen

Vijl de bovenkant van het mes bij, zodat de oorspronkelijke snijhoek (Figuur 32) en de binnenste snijkantradius (Figuur 32) gehandhaafd blijven. Het mes blijft in balans als u evenveel materiaal weghaalt van beide snijkanten.

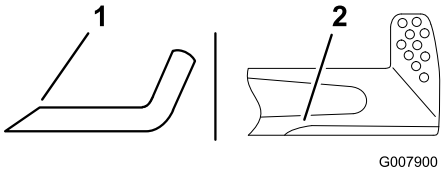

Figuur 32

1. Slijp alleen onder deze hoek
2. Behoud hier de oorspronkelijke radius

Balanceren van het mes

1. Controleer de balans van het mes door het gat in het midden van het mes boven een spijker of de steel van een schroevendraaier te houden, die horizontaal in een bankschroef is geklemd (Figuur 33).

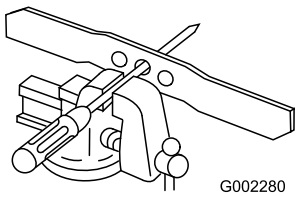

Figuur 33

   Opmerking: U kunt de balans ook controleren met behulp van een mesbalans, die in elke ijzerwarenwinkel verkrijgbaar is.

2. Als één van de uiteinden van het mes omlaag draait, vijlt u nog wat materiaal aan die kant weg (niet van de snijrand of het uiteinde bij de snijrand). Het mes is in balans als geen van beide uiteinden omlaag beweegt.

Het maaimes monteren

1. Monteer een scherp, gebalanceerd Toro mes, de mesversteviger, de klemring en de mesbout.

   Opmerking: Het wiekdeel van het mes moet omhoog wijzen (naar de bovenkant van de maaikast).

2. Draai de mesbout vast met een torsie van 45 tot 60 ft-lb (33 tot 44 N-m).

Ruimte onder de drijfriemkap reinigen

Zorg ervoor dat de ruimte onder de drijfriemkap vrij blijft van rommel of vuil.

1. Zet de motor af en wacht totdat alle bewegende onderdelen tot stilstand gekomen zijn.
2. De kap eraf tillen en alle vuil bij de drijfriem wegborstelen.
3. Plaats de drijfriemkap terug.

Het koelsysteem reinigen

Onderhoudsinterval: Om de 100 bedrijfsuren

Verwijder vuil en haksel dat aan de cilinder, de koelvinnen van de cilinderkop en rond de carburateur en de verbinding is blijven zitten. Haal vuil weg van de luchtinlaatsleuven op het huis van de terugloop. Hierdoor blijkt goede koeling gewaarborgd, zodat de motor optimaal presteert.

Benzine aftappen uit de brandstoftank

1. Zet de motor af en wacht tot deze is afgekoeld
2. Verwijder de bougiekabel van de bougie.
3. Verwijder de dop van de brandstoftank.
4. Gebruik een handpomp, om de brandstof in een schoon, goedgekeurd benzineopslagvat over te hevelen.
5. Sluit de bougiekabel aan op de bougie.
6. Laat de motor draaien totdat deze afslaat.
7. Start de motor weer, om zeker te zijn dat er geen benzine meer in de carburator is achtergebleven.

De handgreep inklappen

Onjuist in- of uitklappen van de handgreep kan bekneld raken, uitrekken of andere beschadiging van de kabels veroorzaken. Geknikte, uitgerekte of beschadigde kabels kunnen storingen veroorzaken, waardoor een onveilige situatie ontstaat.

- **Zorg ervoor dat de kabels niet bekneld raken, uitrekken of schade oplopen.**
- **Let goed op de kabels als u de handgreep in- of uitklapt.**
- **De maaimachine niet gebruiken als één of meer kabels geknikt, uitgerekt of beschadigd zijn. Neem contact op met een erkende Service Dealer.**

1. Draai de instelknoppen voor de handgreephoogte, waarmee de handgreep aan de maaimachine bevestigd is, los.
2. Draai de knoppen los waarmee het bovendeel aan het onderste deel van de handgreep bevestigd is.
3. Zwenk voorzichtig het onderste deel van de handgreep naar voren, totdat het op de motor rust (Figuur 34).

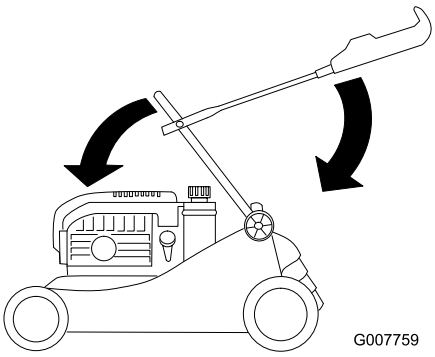

Figuur 34

4. Zwenk voorzichtig het bovendeel van de handgreep naar achteren, totdat het vlak ligt (Figuur 34).

Stalling

Stal de maaimachine op een koele, schone en droge plaats.

Voorbereidingen voor stalling

Benzinedampen kunnen tot ontploffing komen.

- **Bewaar benzine niet langer dan 30 dagen.**
- **Stal de maaimachine nooit in een afgesloten ruimte in de nabijheid van open vuur.**
- **Laat de motor afkoelen voordat u de machine stalt.**

1. Als u de tank voor de laatste keer van het jaar vult, moet u een stabilizer toevoegen aan de benzine volgens de voorschriften van de fabrikant.
2. Laat de motor lopen totdat hij afslaat door gebrek aan benzine.
3. Gebruik de hulpstarter en start de motor nogmaals.
4. Laat de motor lopen totdat deze afslaat. Als de motor niet meer wil starten, is de benzine voldoende verbruikt.
5. Verwijder de bougiekabel van de bougie.
6. Verwijder de bougie, giet 30 ml olie in het bougiegat en trek verschillende keren langzaam aan het startkoord om de olie over de cilinderwand te verspreiden teneinde corrosie in de stallingsperiode te voorkomen.
7. Monteer de bougie zonder deze vast te draaien.
8. Draai alle moeren, bouten en schroeven goed aan.

De maaimachine uit de stalling halen

1. Verwijder de bougie en draai de motor snel rond met behulp van het startkoord om overtollige olie uit de cilinder te verwijderen.
2. Plaats de bougie en draai hem met behulp van een momentsleutel vast met een torsie van 20 Nm.
3. Sluit de bougiekabel aan op de bougie.

International Distributor List

Distributor:	Country:	Phone Number:
Atlantis Su ve Sulama Sisstemleri Lt	Turkey	90 216 344 86 74
Balama Prima Engineering Equip	Hong Kong	852 2155 2163
B-Ray Corporation	Korea	82 32 551 2076
Casco Sales Company	Puerto Rico	787 788 8383
Ceres S.A	Costa Rica	506 239 1138
CSSC Turf Equipment (pvt) Ltd	Sri Lanka	94 11 2746100
Cyril Johnston & Co	Northern Ireland	44 2890 813 121
Equiver	Mexico	52 55 539 95444
Femco S.A.	Guatemala	502 442 3277
G.Y.K. Company ltd.	Japan	81 726 325 861
Geomechaniki of Athens	Greece	30 10 935 0054
Guandong Golden Star	China	86 20 876 51338
Hako Gorund and Garden	Sweden	46 35 10 0000
Hayter Limited (U.K.)	United Kingdom	44 1279 723 444
Hydroturf Int. Co Dubai	United Arab Emirates	97 14 347 9479
Hydroturf Egypt LLC	Egypt	202 519 4308
Ibea S.p.A.	Italy	39 0331 853611
Irriamc	Portugal	351 21 238 8260
Jean Heybroek b.v.	Netherlands	31 30 639 4611
Lely (U.K.) Limited	United Kingdom	44 1480 226 800
Maquiver S.A.	Colombia	57 1 236 4079
Maruyama Mfg. Co. Inc.	Japan	81 3 3252 2285
Metra Kft	Hungary	36 1 326 3880
Mountfield a.s.	Czech Republic	420 255 704 220
Munditol S.A.	Argentina	54 11 4 821 9999
Oslinger Turf Equipment SA	Ecuador	593 4 239 6970
Oy Hako Ground and Garden Ab	Finland	358 987 00733
Parkland Products Ltd	New Zealand	64 3 34 93760
Prochaska & Cie	Austria	43 1 278 5100
RT Cohen 2004 Ltd	Israel	972 986 17979
Riversa	Spain	34 9 52 83 7500
Roth Motorgerate GmBh & Co	Germany	49 7144 2050
Sc Svend Carlsen A/S	Denmark	45 66 109 200
Solvert S.A.S	France	33 1 30 81 77 00
Spypros Stavrinides Limited	Cyprus	357 22 434131
Surge Systems India Limited	India	91 1 292299901
T-Markt Logistics Ltd	Hungary	36 26 525 500
Toro Australia	Australia	61 3 9580 7355
Toro Europe BVBA	Belgium	32 14 562 960

Toro Warranty

Voorwaarden en producten waarvoor de garantie geldt

The Toro® Company en de hieraan gelieerde onderneming, Toro Warranty Company, geven de oorspronkelijke koper* krachtens een overeenkomst tussen beide ondernemingen gezamenlijk de garantie alle Toro producten die worden gebruikt voor normale huiselijke doeleinden*, te zullen repareren als deze materiaalgebreken en fabricagefouten vertonen. De volgende perioden zijn van toepassing vanaf de datum van de oorspronkelijke aankoop:

Producten	Garantieperiode
Motorgazonmaaiers	2 jaar garantie
Riders	2 jaar garantie
Gazon- & Tuintractoren	2 jaar garantie
Elektrische trimmers en bladblazers	2 jaar garantie
Sneeuwruimers	2 jaar garantie
Zero Turn maaiers	2 jaar garantie

* “Oorspronkelijke koper": de persoon die het Toro product oorspronkelijk heeft gekocht.

* “Normale huiselijke doeleinden”: gebruik van het product op het terrein dat bij uw huis hoort. Gebruik op meerdere locaties wordt beschouwd als commercieel gebruik. Hierop is de garantie voor commercieel gebruik van toepassing.

Garantie voor commercieel gebruik

Toro Op consumentenproducten en werktuigen die worden gebruikt voor commerciële en institutionele doeleinden of worden verhuurd, wordt garantie verleend tegen materiaalgebreken en fabricagefouten gedurende de volgende perioden vanaf de datum van de oorspronkelijke aankoop:

Producten	Garantieperiode
Motorgazonmaaiers	90 dagen garantie
Riders	90 dagen garantie
Gazon- & Tuintractoren	90 dagen garantie
Elektrische trimmers en bladblazers	90 dagen garantie
Sneeuwruimers	90 dagen garantie
Zero Turn maaiers	45 dagen garantie

Aanwijzingen voor aanvraag van garantieservice

Als u van mening bent dat een Toro product materiaalgebreken of fabricagefouten vertoont, moet u deze procedure volgen:

1. Neem contact op met de verkoper om het product te laten nakijken of te repareren. Als u om enige reden geen contact met de verkoper kunt opnemen, kunt u zich in verbinding stellen met een Erkende Service Dealer om het product door deze te laten nakijken of te repareren..
2. Breng het product met uw aankoopbewijs (kwitantie) naar de verkoper of de Service Dealer.

Als u om enige reden ontevreden bent over het onderzoek van de Service Dealer of de verleende hulp, verzoeken wij u contact op te nemen met deToro importeur of met ons op:

Customer Care Department, Consumer Division
Toro Warranty Company
8111 Lyndale Avenue South
Bloomington, MN 55420-1196
Manager: Technical Product Support: 001-952-887-8248

Zie bijgevoegde lijst met dealers

Plichten van de eigenaar

U dient uw Toro product te onderhouden zoals wordt beschreven in de gebruikershandleiding. Dit routineonderhoud is voor uw rekening, ongeacht of dit wordt uitgevoerd door de dealer of uzelf.

Zaken en gevallen die niet onder de garantie vallen

Buiten deze expliciete garantie vallen:

- Kosten van gewoon onderhoud of onderdelen, zoals filters, brandstof, smeermiddelen, afstelling van onderdelen, slijpen van maaimessen, afstelling van de rem en de koppeling.
- Elk product of onderdeel dat is veranderd of verkeerd is gebruikt of moet worden vervangen of worden gerepareerd als gevolg van normale slijtage, ongelukken of gebrekkig onderhoud.
- Reparatie die noodzakelijk is omdat de verkeerde brandstof, is gebruikt, vuil in het brandstofsysteem is terechtgekomen of het brandstofsysteem niet goed is voorbereid op een periode van buitengebruikstelling van langer dan drie maanden.
- Motor en transmissie. Deze vallen onder de toepasselijke fabrieksgarantie met aparte algemene voorwaarden.

Alle reparatiewerkzaamheden die onder deze garantie vallen, moeten worden uitgevoerd door een Erkende Toro Service Dealer, waarbij Toro goedgekeurde vervangingsonderdelen dienen te worden gebruikt.

Algemene voorwaarden

De koper wordt beschermd door de nationale wetgeving van elk land. De rechten waarover de koper beschikt op grond van deze wetgeving, worden niet beperkt door deze garantie.