Form No. 3360-563 Rev A

Super Recycler® Lawn Mower

For all models with serial number 280000001 and Up

Addendum

Use these instructions to lock and unlock your mulch plug in addition to the information found in the *Operator's Manual*. Keep this addendum with your *Operator's Manual* for future reference.

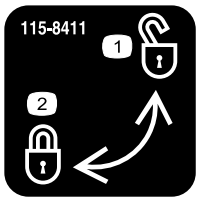

115-8411

1. Unlocked
2. Locked

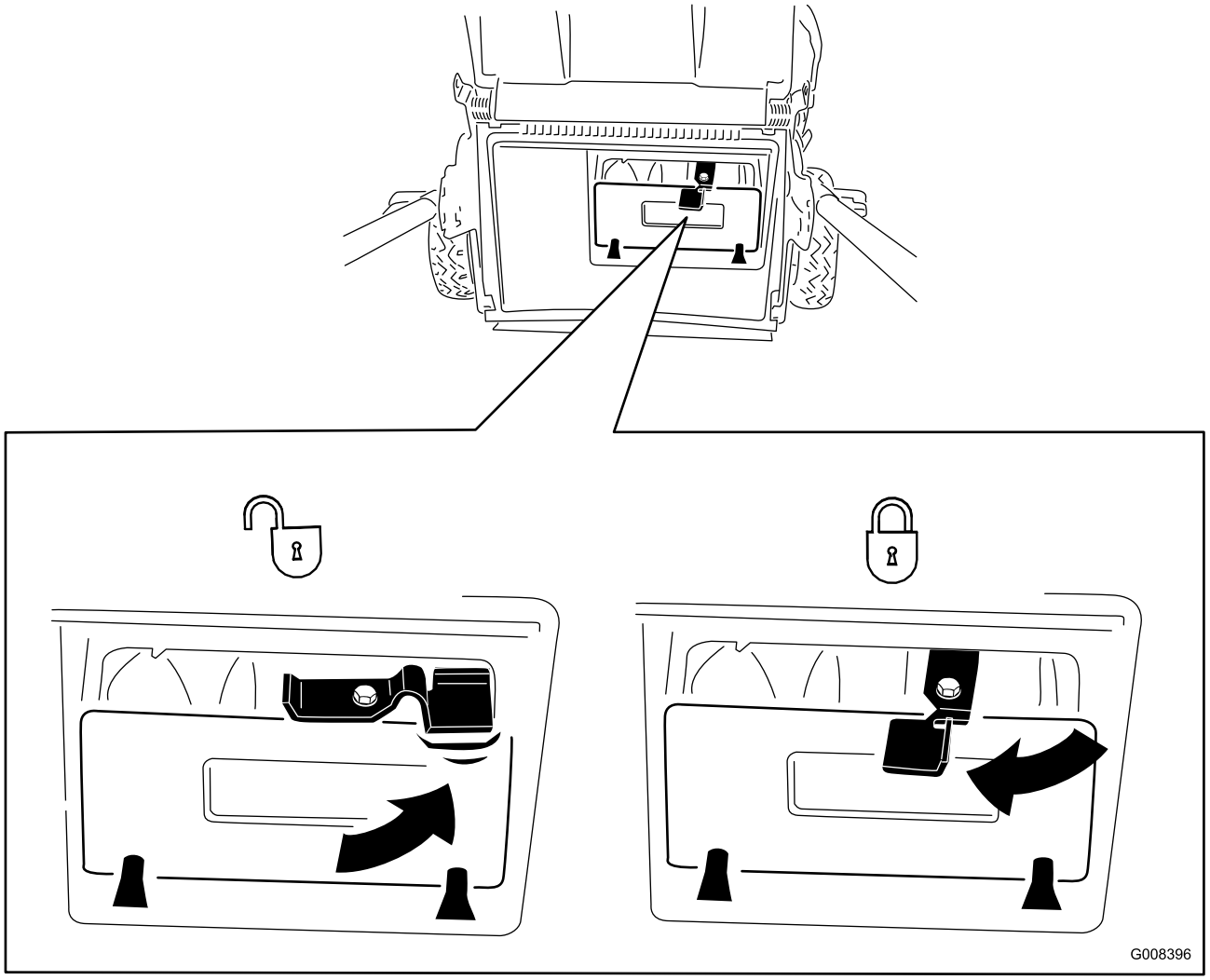

© 2008—The Toro® Company
8111 Lyndale Avenue South
Bloomington, MN 55420

Register at www.Toro.com.

Original Instructions (EN)
Printed in the USA
All Rights Reserved

Form No. 3360-563 Rev A

Super Recycler® Rasenmäher

Für alle Modelle mit einer Seriennummer von 280000001 und höher

Anhang

Mit diesen Anweisungen und den Informationen in der *Betriebsanleitung* verriegeln und entriegeln Sie den Mulchverschluss. Bewahren Sie diesen Anhang mit der *Betriebsanleitung* auf.

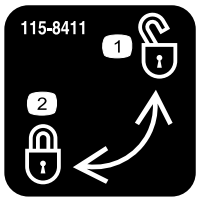

115-8411

1. Entriegelt
2. Verriegelt

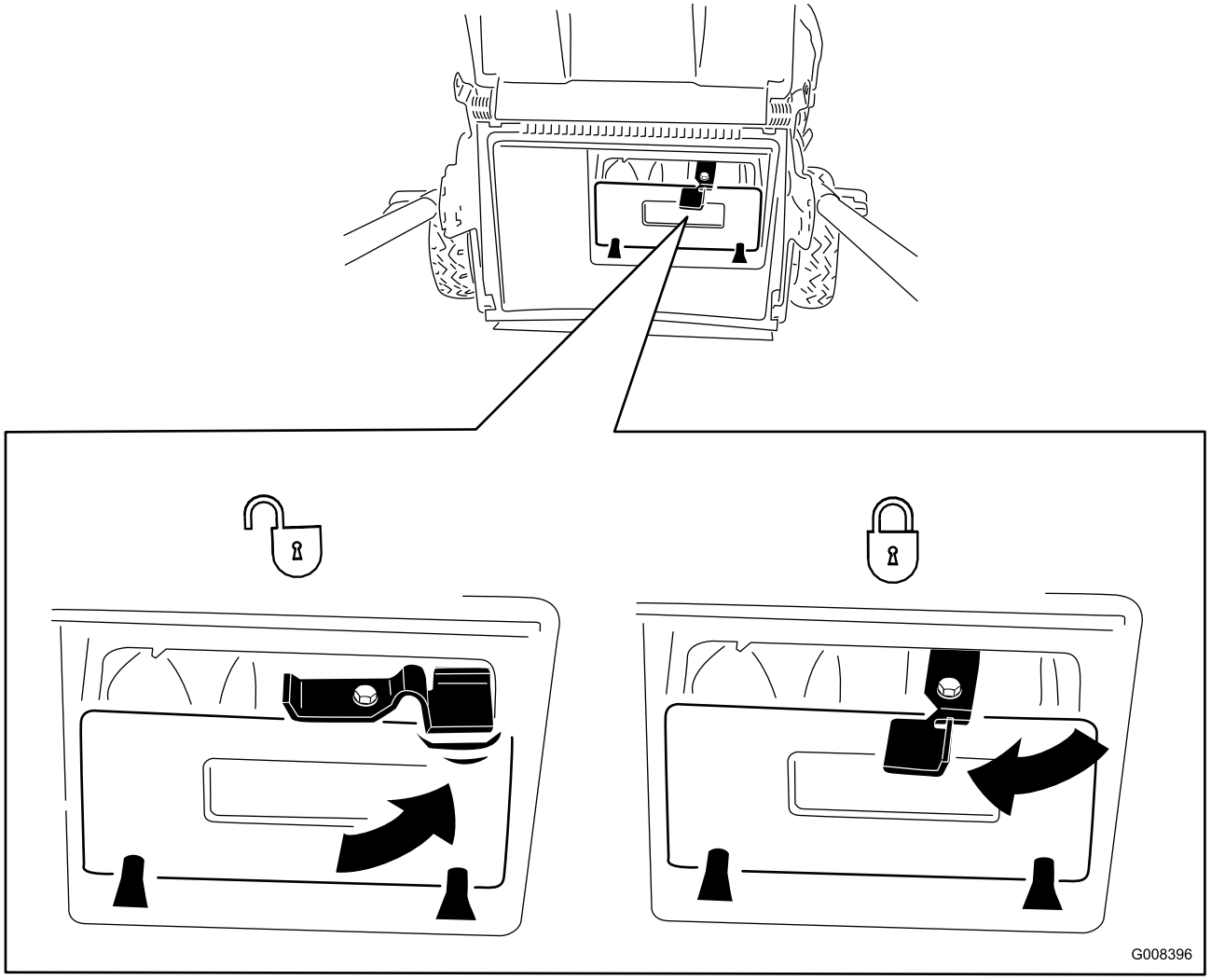

© 2008—The Toro® Company
8111 Lyndale Avenue South
Bloomington, MN 55420

Registrieren Sie Ihr Produkt unter www.Toro.com.

Originaldokuments (DE)
Druck: USA
Alle Rechte vorbehalten

Form No. 3360-563 Rev A

Cortacésped Super Recycler®

Para todos los modelos con números de serie 280000001 y posteriores

Anexos

Siga estas instrucciones, y la información contenida en el *Manual del operador*, para bloquear y desbloquear el tapón de mulching. Guarde este anexo junto a su *Manual del operador* para su referencia en el futuro.

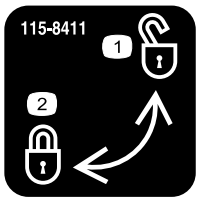

115-8411

1. Desbloqueado
2. Bloqueado

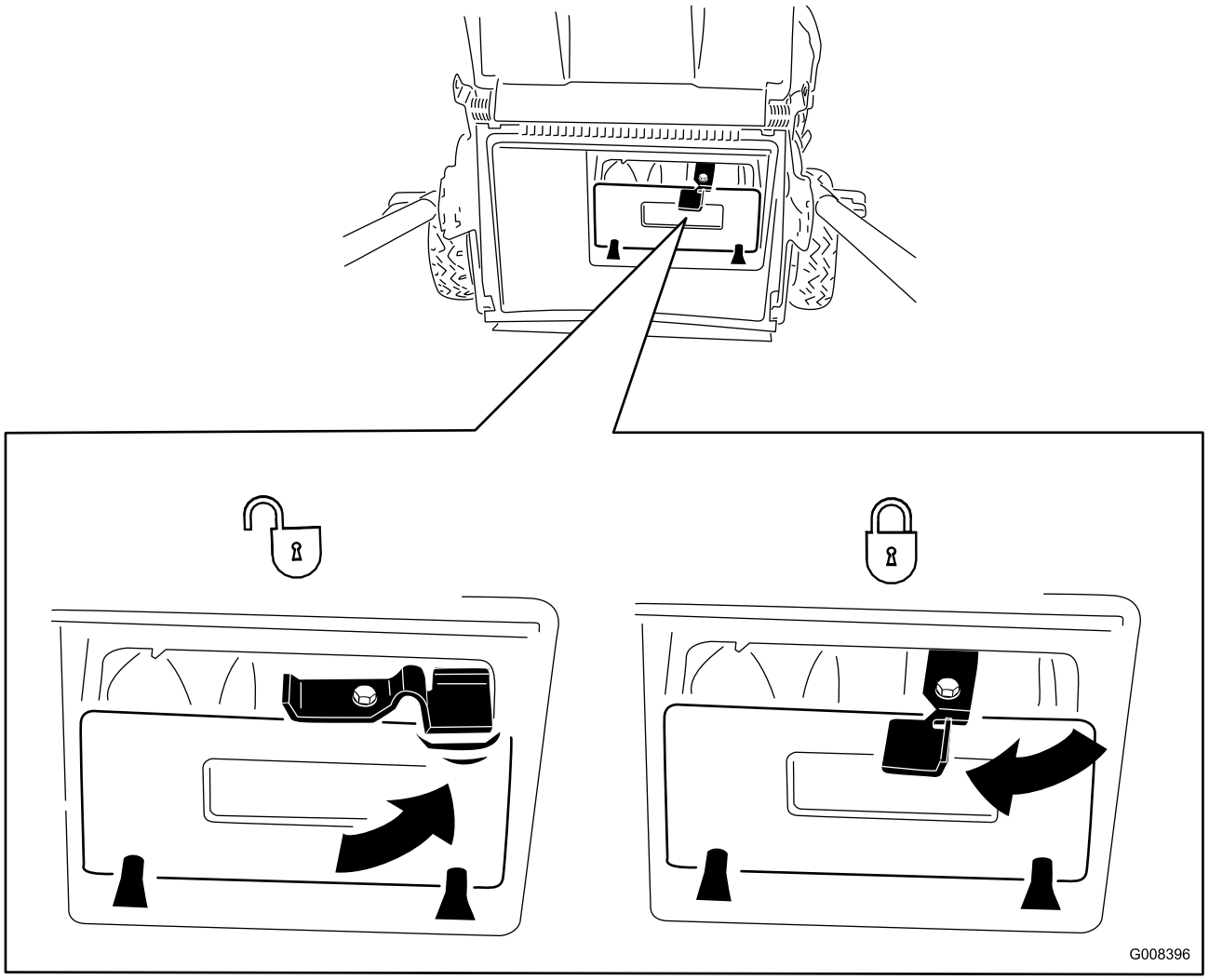

© 2008—The Toro® Company
8111 Lyndale Avenue South
Bloomington, MN 55420

Registre su producto en www.Toro.com.

Traducción del original (ES)
Impreso en EE.UU.
Reservados todos los derechos

Form No. 3360-563 Rev A

Tondeuse Super Recycler®

Pour tous les modèles à partir du numéro de série 280000001

Annexe

Utilisez ces instructions pour verrouiller et déverrouiller l'obturateur de mulching ; elles complètent les informations du *Manuel de l'utilisateur*. Conservez cet addendum avec le *Manuel de l'utilisateur* pour vous y reporter ultérieurement.

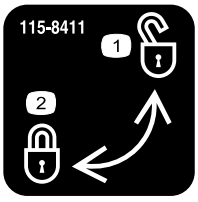

115-8411

1. Débloqué
2. Bloqué

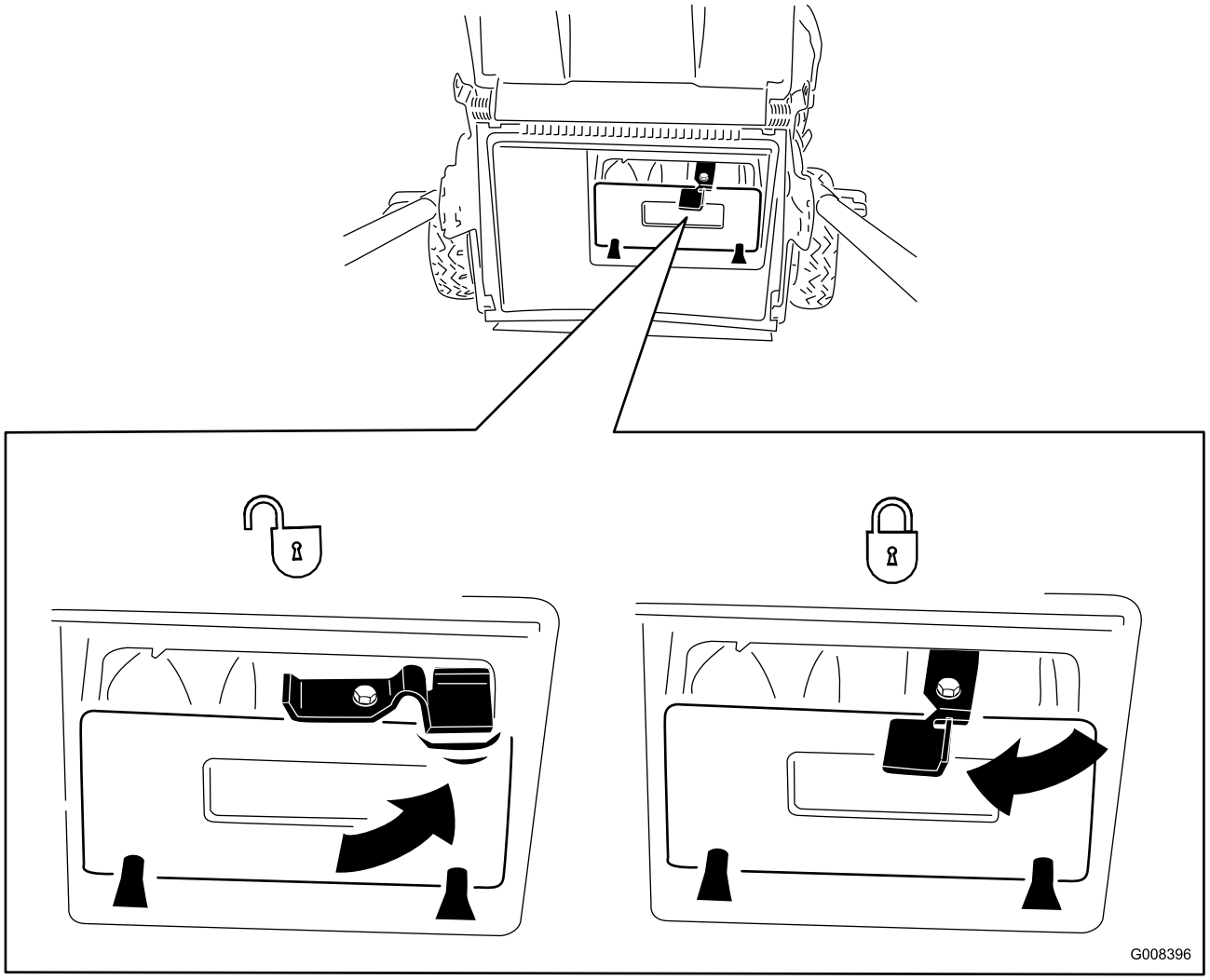

© 2008—The Toro® Company
8111 Lyndale Avenue South
Bloomington, MN 55420

Enregistrez votre produit à www.Toro.com.

Traduction du texte d'origine (FR)
Imprimé aux États-Unis
Tous droits réservés

Form No. 3360-563 Rev A

Super Recycler® gazonmaaier

Voor alle modellen met serienummer 280000001 en hoger

Addendum

Gebruik deze instructies om de mulchplug te vergrendelen en te ontgrendelen naast de informatie in de *Gebruikershandleiding*. Bewaar deze aanvulling bij uw *Gebruikershandleiding* als referentiemateriaal voor toekomstig gebruik.



115-8411

1. Ontgrendeld
2. Vergrendeld

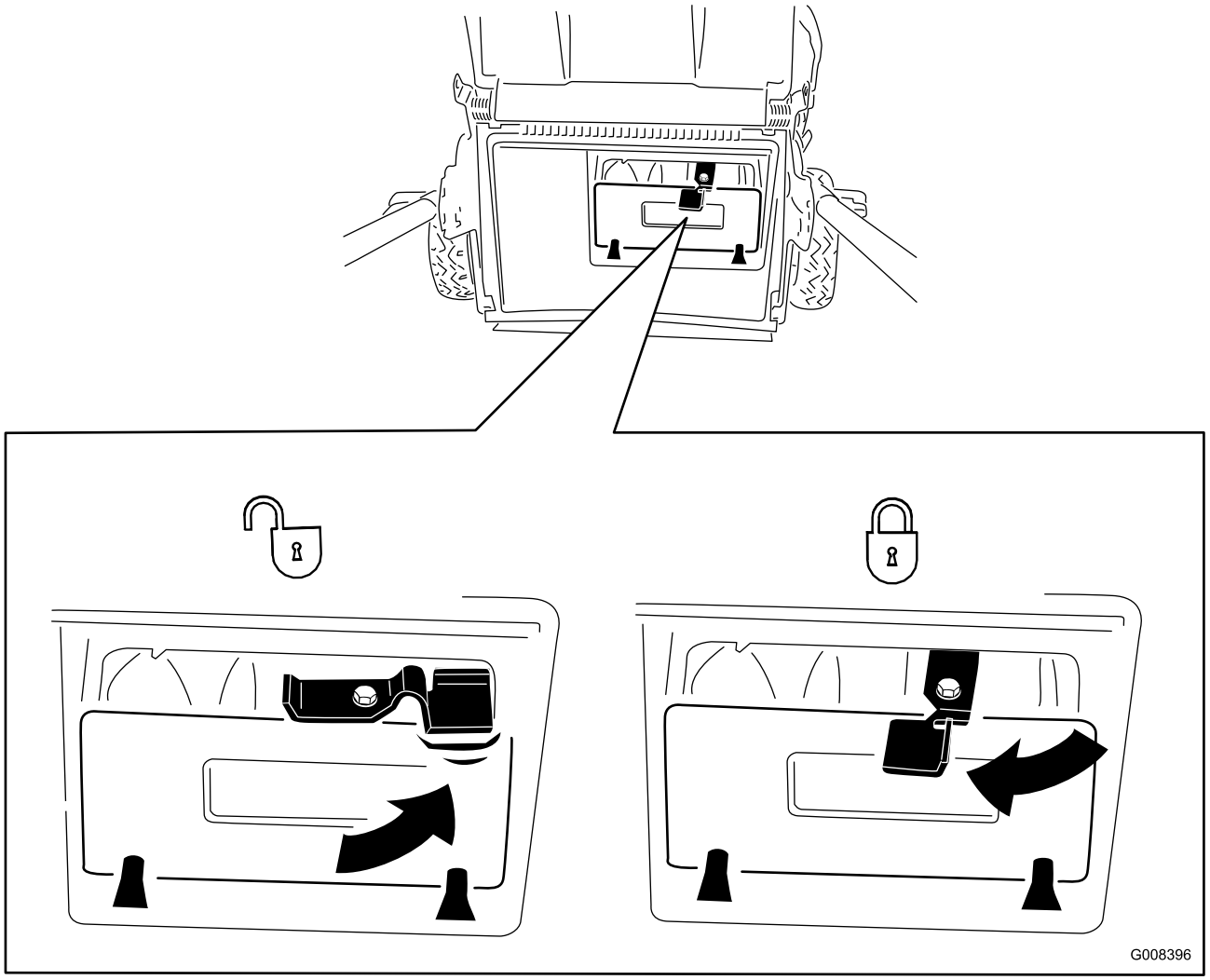

© 2008—The Toro® Company
8111 Lyndale Avenue South
Bloomington, MN 55420

Registreer uw product op www.Toro.com.

Vertaling van de oorspronkelijke tekst (NL)
Gedrukt in de VS
Alle rechten voorbehouden


TORO®