Form No. 3355-528 Rev B

Sněhové frézy Power Throw® 622R a 622E

Číslo modelu 38606—Výrobní číslo 270000001 a vyšší

Číslo modelu 38607—Výrobní číslo 270000001 a vyšší

Návod k obsluze

Úvod

Pečlivě si tuto příručku prostudujte, abyste se naučili svůj výrobek správně obsluhovat a udržovat, a předešli tak zranění a jeho poškození. Jste odpovědni za řádnou a bezpečnou obsluhu stroje.

Společnost Toro můžete kontaktovat přímo na stránkách www.Toro.com, kde získáte informace o výrobcích a příslušenství, naleznete svého prodejce nebo můžete zaregistrovat svůj výrobek.

Potřebujete-li servis, originální náhradní díly Toro nebo doplňující informace, obraťte se na autorizované prodejní a servisní středisko nebo zákaznické středisko Toro a uveďte číslo modelu a výrobní číslo svého produktu. Obrázek 1 je znázorněno umístění čísla modelu a výrobního čísla produktu. Čísla si zapište do následujícího pole.

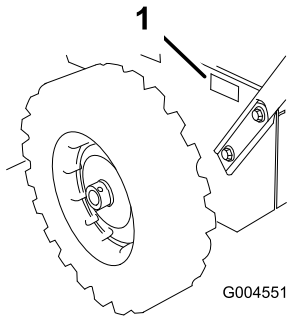

Obrázek 1

1. Štítek s číslem modelu a výrobním číslem

Číslo modelu _____
Výrobní číslo _____

Tato příručka identifikuje potenciální rizika a obsahuje bezpečnostní sdělení označená výstražným symbolem (Obrázek 2) signalizujícím riziko, které může způsobit vážný úraz nebo usmrcení, nebudete-li dodržovat doporučená opatření.



Obrázek 2

1. Varovný bezpečnostní symbol

Ke zdůraznění informací se v tomto návodu používají dva výrazy. **Důležité** je upozorněním na zvláštní informace o strojním zařízení a **Poznámka** zdůrazňuje všeobecné informace, kterým je třeba věnovat zvláštní pozornost.

Náhradní uživatelskou příručku k motoru lze objednat u výrobce motoru.

© 2008—The Toro® Company
8111 Lyndale Avenue South
Bloomington, MN 55420

Zaregistrujte svůj výrobek na adrese www.Toro.com.

CE

Překlad originálu (CS)
Vytištěno v USA
Všechna práva vyhrazena

Bezpečnost

Před použitím

- **Před tím, než začnete sněhovou frézu používat, si přečtěte návod k použití a pochopte jeho obsah.**
- **Seznamte se se všemi ovládacími prvky a naučte se rychle vypnout motor.**

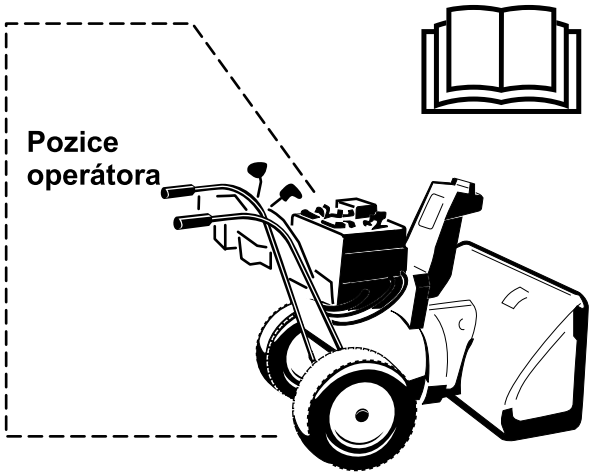

Výstraha: Nevhodné používání přístroje může mít za následek poranění prstů, rukou či nohou.

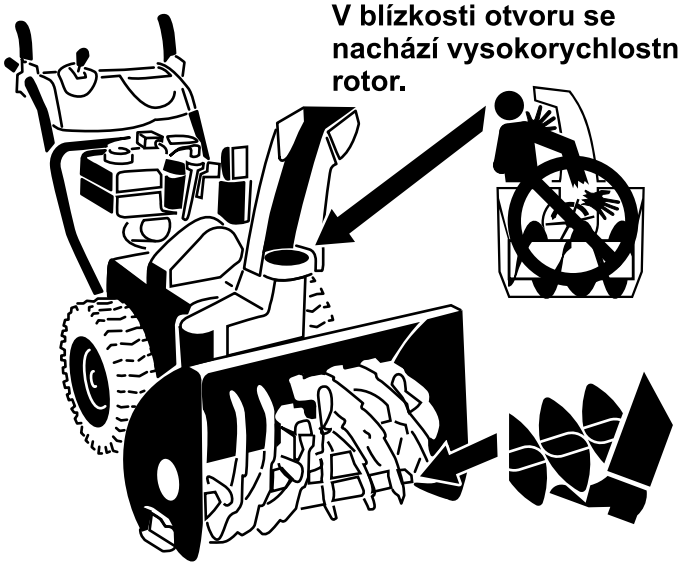

V blízkosti otvoru se nachází pomaloběžný nabírací šroub, který představuje nebezpečí vtažení částí oděvu, vlasů apod.

Tato sněhová fréza splňuje nebo překračuje požadavky normy ISO 8437, platné v době její výroby.

Před spuštěním stroje je nezbytné, abyste si pečlivě přečetli tuto příručku a porozuměli jejímu obsahu.

⚠Toto je bezpečnostní výstražný symbol. Používá se k tomu, aby vás upozornil na hrozící nebezpečí úrazu. Dodržujte všechna bezpečnostní upozornění, která následují za tímto symbolem, abyste předešli možnému úrazu nebo usmrcení.

Při nesprávném používání nebo údržbě této sněhové frézy může dojít k úrazu nebo usmrcení. Aby se toto riziko snížilo, dodržujte následující bezpečnostní pokyny.

Zaškolení

- Pečlivě si prostudujte návod k obsluze a údržbě. Seznamte se dokonale s ovládacími prvky tohoto zařízení a s jeho správným použitím. Naučte se, jak stroj rychle zastavit a vypnout ovládací prvky.
- Nikdy nedovolte, aby stroj ovládaly děti. Nikdy nedovolte, aby stroj ovládaly dospělé osoby, které nejsou řádně seznámeny s jeho používáním.
- Lidé, zejména malé děti, a zvířata musí být vždy v bezpečné vzdálenosti od pracovní oblasti stroje.
- Dávejte pozor, abyste neuklouzli nebo neupadli, zejména při zpětném chodu stroje.

Příprava

- Pečlivě zkontrolujte celou oblast, ve které se strojem hodláte pracovat, a odstraňte všechny předměty, jako například rohožky, sáňky, desky, dráty apod.
- Před spuštěním motoru rozpojte všechny spojky a zařaďte neutrál.
- Se strojem pracujte pouze v řádném zimním oblečení. Noste boty, které dobře drží na kluzkém povrchu.
- S palivem manipulujte opatrně, je vysoce hořlavé.
  - Používejte schválený kanystr.
  - Nikdy nedoplňujte palivo do běžícího nebo horkého motoru.
  - Palivovou nádrž doplňujte venku a s velkou opatrností. Nikdy neplňte palivovou nádrž uvnitř budov.
  - Pevně zajistěte uzávěry palivové nádrže a otřete rozlité palivo.

- Nastavte výšku krytu nabíracího šroubu tak, aby se nedotýkal povrchu s kamennou drtí nebo štěrkem.
- Za chodu motoru stroj nikdy neseřizujte ani nenastavujte (pokud to výrobce výslovně nedoporučuje).
- Než začnete odklízet sníh, vyčkejte, až se motor a fréza přizpůsobí venkovní teplotě.
- Při práci s motorovými stroji hrozí nebezpečí vymrštění předmětů do očí. Při práci se sněhovou frézou, nastavování nebo opravách vždy používejte ochranné brýle nebo ochranný štít.

Obsluha

- Nedávejte ruce nebo nohy do blízkosti rotujících částí nebo pod ně. Držte se v bezpečné vzdálenosti od vyhazovacího otvoru.
- Při přejíždění nebo odklízení sněhu z šotolinových cest či chodníků buďte mimořádně opatrní. Dávejte pozor na skrytá nebezpečí a provoz na silnici.
- Při střetu s cizím předmětem vypněte motor, odpojte kabel od svíčky, a než sněhovou frézu znovu nastartujete a začnete používat, pečlivě ji prohlédněte, zda nebyla poškozena. Případná poškození opravte.
- Začne-li stroj nadměrně vibrovat, ihned vypněte motor a zjistěte příčinu. Vibrace všeobecně upozorňují na vznikající potíže.
- Dříve než opustíte pozici obsluhy, začnete čistit nabírací šroub/kryt rotoru nebo vyhazovací komín a provádět jakékoliv opravy, nastavení či kontrolu stroje, vypněte motor.
- Než začnete čistit, opravovat nebo kontrolovat stroj, ujistěte se, že nabírací šroub/rotor a všechny ostatní pohyblivé části jsou v klidu. Odpojte kabel zapalovací svíčky a zajistěte jej tak, aby se nemohl dotknout konektoru a způsobit nežádoucí spuštění motoru.
- Nespouštějte motor uvnitř budov s výjimkou vyjíždění nebo zajíždění. Otevřete venkovní dveře, výfukové plyny jsou nebezpečné.
- Neodklízejte sníh napříč svahem. Buďte velmi opatrní při změnách směru pohybu na svazích. Nepokoušejte se odklízet sníh z příkrých svahů.
- Nikdy neprovozujte stroj s demontovanými kryty, plechy nebo dalším bezpečnostním zařízením.
- Dříve než začnete odklízet sníh v blízkosti skleněných ploch, automobilů, oken a prohlubní, nastavte správně úhel vyhazovacího komínu. Děti a zvířata musí být v dostatečné vzdálenosti od stroje.
- Nepřetěžujte stroj; nesnažte se odklízet sníh příliš rychle.
- Nikdy neprovozujte stroj při vysokých rychlostech jízdy na kluzkém povrchu. Při couvání dbejte zvýšené opatrnosti.
- Vyhazovací komín nikdy neotáčejte na okolostojící osoby. Nedopusťte, aby někdo stál před strojem.
- Během přepravy sněhové frézy nebo v době, kdy se nepoužívá, odpojte pohon nabíracího šroubu/rotoru.
- Používejte pouze nástavce a příslušenství schválené výrobcem sněhové frézy (například kolová závaží, protizávaží, kabiny atd.).
- Sněhovou frézu používejte pouze při dobré viditelnosti nebo dobrém osvětlení. Vždy stůjte pevně na zemi a rukama se pevně držte rukojeti. Pohybujte se chůzí, nikdy během.
- Sněhovou frézu používejte pouze při dobré viditelnosti nebo dobrém osvětlení.
- Necháváte-li stroj bez dozoru, proveďte veškerá bezpečnostní opatření. Zařaďte neutrál, zatáhněte parkovací brzdu, zastavte motor a vytáhněte klíček.

Údržba a skladování

- V zájmu dobrého technického stavu stroje často kontrolujte, zda jsou utaženy všechny šrouby a matice.
- Nikdy neskladujte stroj s palivem v nádrži uvnitř budovy, kde se vyskytují zdroje vznícení, například bojlery, teplomety a sušičky oblečení. Před uskladněním stroje do jakýchkoliv uzavřených prostor nechte vždy motor vychladnout.
- Chcete-li sněhovou frézu uskladnit na delší dobu, řiďte se pokyny uvedenými v této uživatelské příručce.
- Poškozené bezpečnostní štítky opravte nebo vyměňte za nové.
- Po odklízení sněhu nechte stroj několik minut běžet, aby nedošlo k zamrznutí nabíracího šroubu/rotoru.

Bezpečnostní pokyny pro sněhové frézy Toro

Následující přehled pokynů obsahuje důležité bezpečnostní informace o výrobcích Toro a další informace, se kterými se musíte seznámit.

- **Rotující čepele mohou způsobit poranění prstů či rukou.** Při práci se sněhovou frézou stůjte

za rukojeťmi a stranou od vyhazovacího otvoru. **Hlavu, ruce, nohy a ostatní části těla či oblečení udržujte v bezpečné vzdálenosti od rotujících nebo pohyblivých dílů stroje.**

- Než začnete stroj seřizovat, čistit (včetně vyhazovacího komínu), opravovat či kontrolovat, **vypněte motor, vytáhněte klíček a vyčkejte, až se zastaví veškeré pohyblivé části.**
- K odstraňování nečistot či cizích předmětů z vyhazovacího komínu použijte hůl, **neodstraňujte je rukama**.
- **Dříve** než opustíte pozici obsluhy, vypněte motor a vyčkejte, až se zastaví všechny pohyblivé části stroje.
- Nenoste volné oblečení, které by mohly zachytit pohyblivé části stroje.
- Dojde-li k poškození nebo ztrátě štítu, bezpečnostního zařízení nebo bezpečnostního štítku, opravte jej nebo vyměňte dříve, než uvedete stroj do provozu. Také utáhněte všechny uvolněné šrouby a matice.
- Při manipulaci s benzinem **nekuřte**.
- **Nepoužívejte** sněhovou frézu k odklízení sněhu ze střechy.
- Nedotýkejte se běžícího nebo před chvílí vypnutého motoru, protože by mohl být horký a způsobit popáleniny.
- Provádějte pouze údržbu uvedenou v této příručce. Než začnete provádět údržbu, opravu nebo nastavení stroje, vypněte motor a napájecí kabel vytáhněte ze zásuvky. Vyžaduje-li stroj závažnější opravu, vyhledejte autorizovaného servisního prodejce.
- Neměňte nastavení regulátoru motoru.
- Při skladování sněhové frézy déle než 30 dnů vypusťte palivo z nádrže, abyste předešli případnému riziku. Palivo skladujte ve schváleném kanystru. Před uložením sněhové frézy vytáhněte startovací klíč.
- Kupujte výhradně originální náhradní díly a příslušenství značky Toro.

Akustický tlak

Maximální úroveň akustického tlaku u tohoto zařízení činí v blízkosti ucha obsluhy 95 dBA, jak bylo vypočteno z měření provedených na shodných strojích podle směrnice EN 11201.

Akustický výkon

Zaručená úroveň akustického výkonu u tohoto zařízení činí 108 dBA, jak bylo zjištěno z měření na shodných strojích podle normy EN 3744.

Vibrace

Úroveň chvění ruky a paže řidiče u tohoto zařízení nepřekračuje 3,1 m/s^2, jak bylo vypočteno z měření provedených na shodných strojích podle směrnice EN 1033.

Bezpečnostní a instrukční štítky

Důležité: Bezpečnostní štítky a pokyny jsou umístěny v blízkosti míst představujících potenciální nebezpečí. Poškozené štítky vyměňte.



107-3040

1. Nebezpečí pořezání/amputace končetin, rotor, nabírací šroub – okolostojící osoby musí stát v bezpečné vzdálenosti od sněhové frézy.



112-6620

1. Nebezpečí pořezání/amputace končetin, rotor – nevkládejte ruce do komína; před opuštěním pozice obsluhy zastavte motor, k čištění komína použijte nástroj.

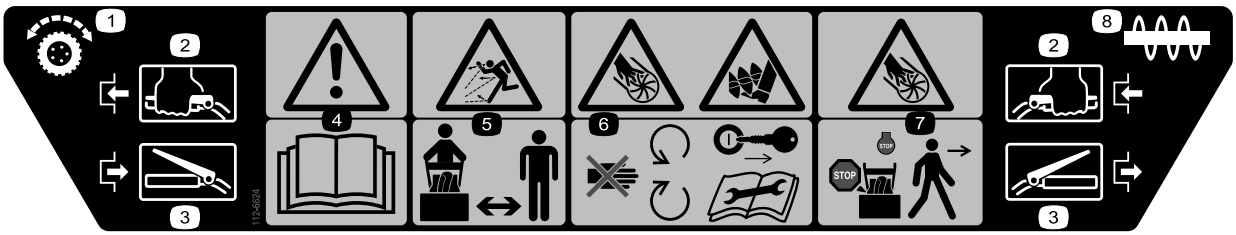

112-6624

1. Pohon kol
2. Zapnutí
3. Vypnutí
4. Varování – přečtěte si *uživatelskou příručku.*
5. Nebezpečí odmrštěných předmětů – okolostojící osoby musí být vždy v bezpečné vzdálenosti od frézy.
6. Nebezpečí pořezání/amputace končetin, rotor – udržujte bezpečnou vzdálenost od pohyblivých částí; před prováděním oprav nebo údržby vyjměte klíček ze zapalování a přečtěte si návod k obsluze.
7. Riziko useknutí nebo uříznutí, rotor – před opuštěním pozice obsluhy vypněte motor a počkejte, až se zastaví všechny pohybující se části.
8. Nabírací šroub



112-6637

Pouze model 38607

1. Nastavení rychlosti jízdy vpřed
2. Otvor řadicí páky
3. Nastavení rychlosti jízdy vzad



112-6638

Pouze model 38606

1. Nastavení rychlosti jízdy vpřed
2. Otvor řadicí páky
3. Nastavení rychlosti jízdy vzad



1. Varování – horký povrch, nedotýkat se



Tecumseh č. souč. 36501

1. Nasávání paliva

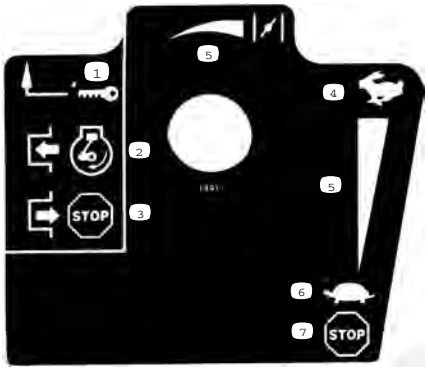

Tecumseh č. souč. 35077

1. Zapalovací klíček
2. Zapnutím spusťte motor
3. Vypnutím zastavte motor
4. Rychlý běh
5. Rostoucí stupnice
6. Pomalý běh
7. Vypněte motor

Nastavení

Vyjímatelné díly

Pro ověření, že byly dodány všechny součásti, použijte tabulku níže.

Postup	Popis	Množ-ství	Použití
1.	Rukojeť Šrouby Talířové podložky Matice s nákružkem	1 4 4 1	Namontujte rukojeť.
2.	Tyč řadicí páky Závlačka Plochá podložka	1 1 1	Namontujte tyč řadicí páky.
3.	Pojistná matice s nákružkem	1	Namontujte tyč pojezdu.
4.	Čep vidlice Závlačka	1 1	Namontujte táhlo na ovládání nabíracího šroubu/rotoru.
5.	Sestava ovládací tyče vyhazovacího komínu (tyč s držákem, šnekové kolo a držák) Talířová podložka Šroub Vratový šroub Pojistná matice Tvarová podložka Plochá podložka	1 1 2 1 3 1 1	Namontujte ovládací tyč vyhazovacího komínu.
6.	Nejsou potřeba žádné díly	–	Naplňte motorovou skříň olejem.
7.	Nejsou potřeba žádné díly	–	Zkontrolujte tlak vzduchu v pneumatikách.
8.	Nejsou potřeba žádné díly	–	Zkontrolujte kluzné lišty a shrnovač.

1. Montáž rukojeti

1	Rukojeť
4	Šrouby
4	Talířové podložky
1	Matice s nákružkem

Postup

1. Odstraňte pásové spony, které přidržují ovládací tyče k rukojeti.
2. Odstraňte z obou kol čepy nápravy a vysuňte kola směrem ven podle nápravy přibližně o 2,5 cm (Obrázek 3).

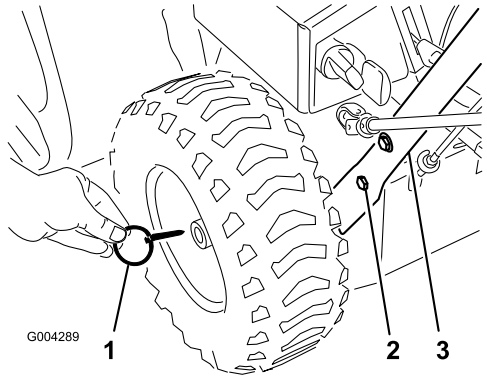

Obrázek 3

1. Čep nápravy (2)
2. Závrtný šroub s hlavou a talířová podložka (4)
3. Rukojeť

3. Našroubujte matici (nikoliv pojistnou matici) s nákružkem obráceným dolů na tyč pojezdu, připevněnou k levé straně držadla (Obrázek 4).

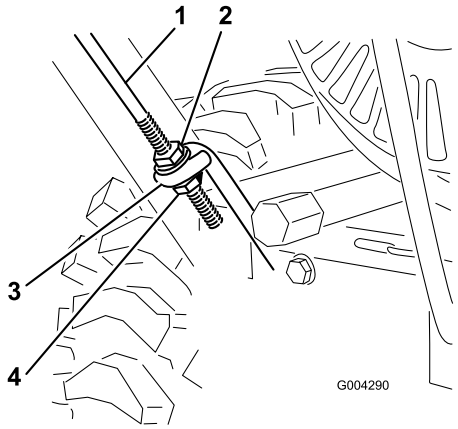

Obrázek 4

1. Tyč pojezdu
2. Matice s nákružkem
3. Spodní smyčka pro tyč pojezdu
4. Pojistná matice s nákružkem

4. Umístěte levou stranu sestavy rukojeti ke straně sněhové frézy a vložte konec tyče pojezdu do spodní smyčky pro tyč pojezdu (Obrázek 4).
5. Vyrovnejte otvory na levé straně sestavy rukojeti s otvory na levém bočním krytu a zajistěte rukojeť dvěma závrtnými šrouby s hlavou a talířovými podložkami, které utáhnete rukou (Obrázek 3).

   Poznámka: Vydutá strana talířové podložky se musí dotýkat vnější strany rukojeti.
6. Vyrovnejte otvory na pravé straně sestavy rukojeti s otvory na pravém bočním krytu a zajistěte rukojeť dvěma závrtnými šrouby s hlavou a talířovými podložkami, které utáhnete rukou.
7. Ujistěte se, že rukojeti jsou ve stejné výšce, potom pevně utáhněte upínadla rukojetí.
8. Posuňte kola dovnitř a zasuňte čepy náprav do příslušných otvorů v nábojích kol a **vnějších** otvorů v nápravě (Obrázek 5).

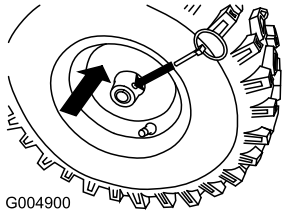

Obrázek 5

Poznámka: Chcete-li používat sněhové řetězy (doplňkové), vložte čepy náprav do **vnějších** otvorů náprav.

2. Montáž tyče řadicí páky

1	Tyč řadicí páky
1	Závlačka
1	Plochá podložka

Postup

1. Vytáhněte rameno řadicí páky (Obrázek 6) do nejvzdálenější polohy.

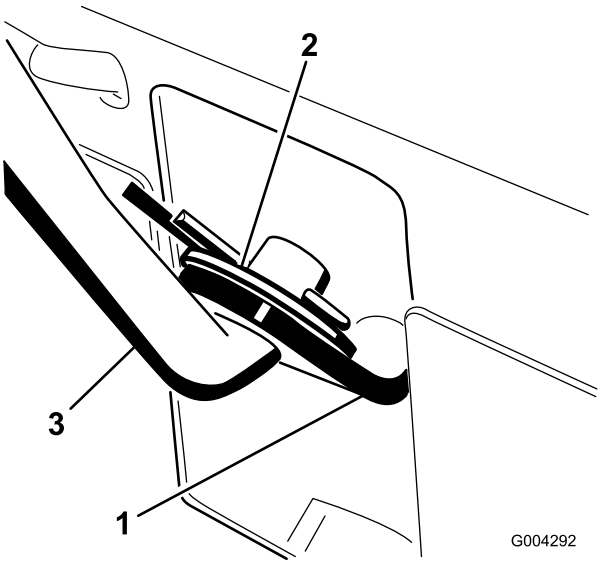

Obrázek 6

1. Rameno řadicí páky
2. Plochá podložka a závlačka
3. Tyč řadicí páky

2. Posuňte řadicí páku (Obrázek 13) na přístrojové desce do polohy R (zpátečka).
3. Nainstalujte tyč řadicí páky na rameno řadicí páky, přidejte plochou podložku a zajistěte ji závlačkou (Obrázek 6).

3. Montáž tyče pojezdu

1	Pojistná matice s nákružkem

Postup

1. Našroubujte pojistnou matici (s nákružkem nahoře) na spodní stranu ovládací tyče pojezdu pod smyčku ve spodní části tyče (Obrázek 4).
2. Posunujte obě matice s nákružkem nahoru nebo dolů po tyči pojezdu, dokud nebude vzdálenost mezi vrchní stranou rukojeti a spodní stranou ovládací páky pojezdu přibližně 11,4 cm, jak je znázorněno na Obrázek 7

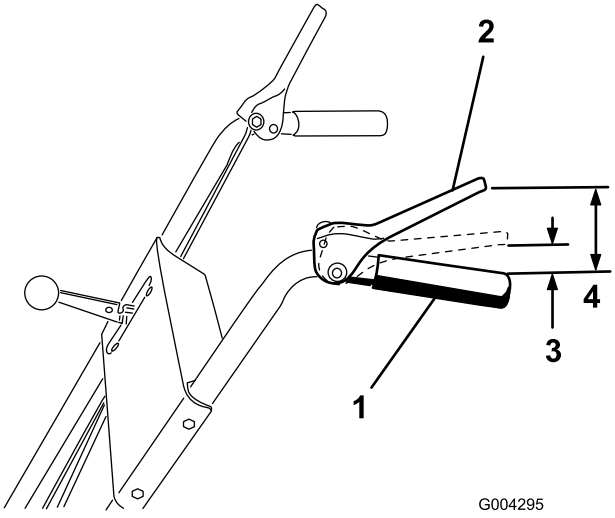

Obrázek 7

1. Rukojeť
2. Ovládací páka pojezdu
3. 2,5 až 5 cm
4. 11,4 cm

3. Rukou utáhněte obě matice s nákružkem.
4. Posuňte řadicí páku (Obrázek 7) na třetí převodový stupeň.

   Poznámka: Pokud se řadicí páka nepřesune na třetí převodový stupeň, než budete pokračovat, seřiďte řadicí páku. Viz Nastavování řadicí páky.
5. Pomalu táhněte sněhovou frézu dozadu a zároveň pomalu přitlačte ovládací páku pojezdu k rukojeti.

   Poznámka: Seřízení je správné tehdy, když se kola přestanou otáčet dozadu a vzdálenost mezi vrchní stranou rukojeti a spodní stranou ovládací páky pojezdu je 2,5 až 5 cm, jak je znázorněno na Obrázek 7.
6. Podle potřeby upravte polohu obou matic, abyste dosáhli správné vzdálenosti mezi vrchní stranou rukojeti a spodní stranou ovládací páky pojezdu.
7. Pevně utáhněte pojistnou matici.

4. Montáž táhla na ovládání nabíracího šroubu/rotoru

1	Čep vidlice
1	Závlačka

Postup

1. Povolte pojistnou matici nad vidlicí na horní ovládací tyči (Obrázek 8).

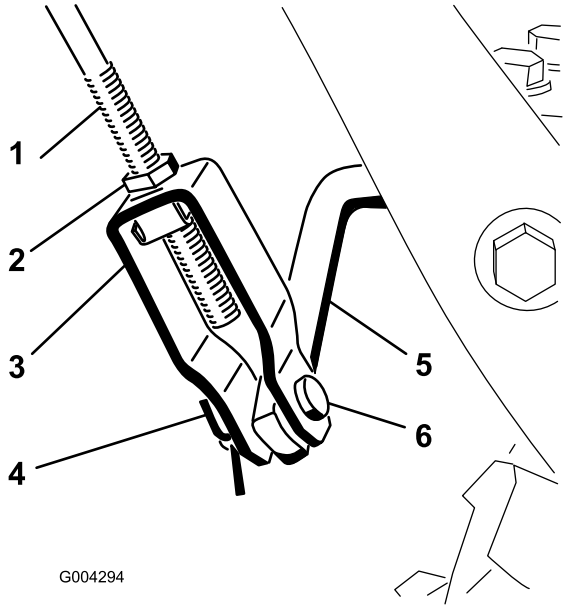

Obrázek 8

1. Horní ovládací tyč
2. Pojistná matice
3. Vidlice
4. Závlačka
5. Spodní ovládací tyč
6. Čep vidlice

2. Vyrovnejte otvory ve vidlici se spodní ovládací tyčí a vložte čep vidlice (Obrázek 8).
3. Zkontrolujte vzdálenost mezi vrchní stranou rukojeti a spodní stranou páky na ovládání pohonu nabíracího šroubu/rotoru (Obrázek 9).

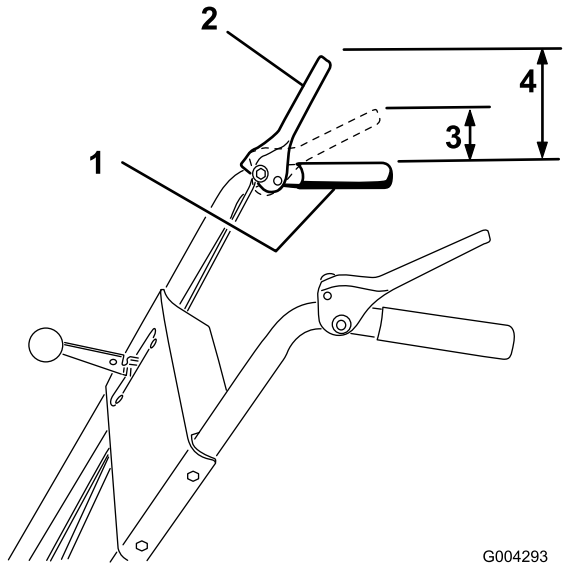

Obrázek 9

1. Rukojeť
2. Páka nabíracího šroubu/rotoru
3. 2,5 až 5 cm
4. 12,7 cm

Poznámka: Vzdálenost by měla být přibližně 12,7 cm.

4. Pomalu tlačte páku na ovládání pohonu nabíracího šroubu/rotoru k rukojeti.

Poznámka: Když odstraníte prověšení hnacího řemenu nabíracího šroubu/rotoru (přibližně na polovinu zdvihu páky), znatelně se zvětší síla nutná ke stlačení páky. Seřízení je správné tehdy, když se síla začne zvětšovat a vzdálenost mezi vrchní stranou rukojeti a spodní stranou páky na ovládání pohonu nabíracího šroubu/rotoru je 2,5 až 5 cm, jak je znázorněno na Obrázek 9.

Poznámka: Pokud se síla znatelně nezvětší, odstraňte kryt řemenu (viz krok 2 v oddílu Výměna hnacího řemenu pojezdu) a odměřte 5 cm nad rukojetí v bodě, kde jste odstranili prověšení hnacího řemenu nabíracího šroubu/rotoru.

5. Nastavení vzdálenosti:
   A. Odstraňte čep vidlice.
   B. Povolte pojistnou matici.
   C. Šroubujte vidlici nahoru nebo dolů, abyste zvětšili nebo zmenšili vzdálenost mezi vrchní stranou rukojeti a spodní stranou páky na ovládání pohonu nabíracího šroubu/rotoru (Obrázek 8).
6. Až bude nastavení správné, nainstalujte čep vidlice a zajistěte ho na místě závlačkou (Obrázek 8).
7. Utáhněte pojistnou matici, abyste zajistili vidlici (Obrázek 8).

5. Montáž ovládací tyče vyhazovacího komínu

1	Sestava ovládací tyče vyhazovacího komínu (tyč s držákem, šnekové kolo a držák)
1	Talířová podložka
2	Šroub
1	Vratový šroub
3	Pojistná matice
1	Tvarová podložka
1	Plochá podložka

Postup

1. Šroubem a pojistnou maticí připevněte horní ovládací držák vyhazovacího komínu (připevněný k ovládací tyči vyhazovacího komínu) k horní levé straně rukojeti (Obrázek 10).

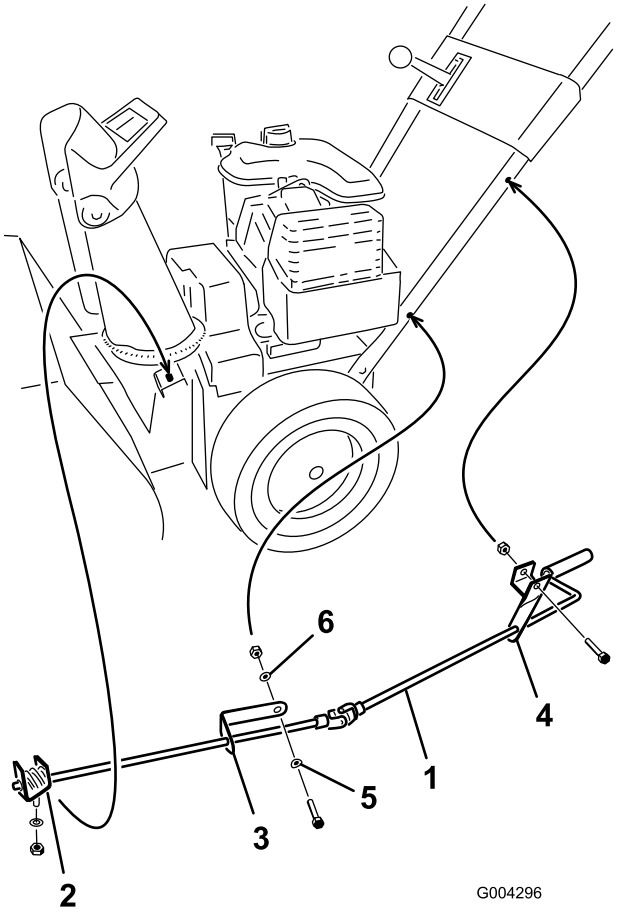

Obrázek 10

1. Ovládací tyč vyhazovacího komínu
2. Šnekové kolo, držák a montážní příruba
3. Spodní ovládací držák vyhazovacího komínu
4. Horní ovládací držák vyhazovacího komínu
5. Tvarová podložka
6. Plochá podložka

Poznámka: Nechte pojistnou matici povolenou.

2. Šroubem, plochou podložkou a pojistnou maticí připevněte spodní ovládací držák vyhazovacího komínu (připevněný k ovládací tyči vyhazovacího komínu) ke spodní levé straně rukojeti (Obrázek 10).

Poznámka: Držák musí být připevněno na vnitřní stranu rukojeti a tyč musí být přibližně souběžná se zemí a nesmí se dotýkat rukojeti.

Poznámka: Nechte pojistnou matici povolenou.

3. Naneste na šnekové kolo univerzální tuhé mazivo č. 2 (Obrázek 11).

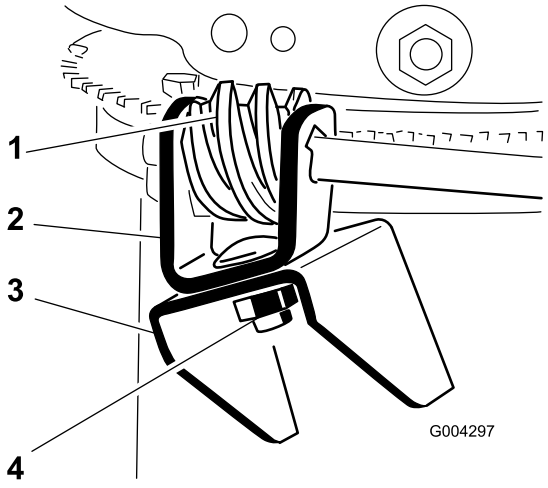

Obrázek 11

1. Šnekové kolo
2. Držák
3. Montážní příruba
4. Šroub, talířová podložka a pojistná matice

4. Pomocí šroubu, talířové podložky a pojistné matice volně namontujte šnekové kolo a držadlo na montážní přírubu, jak je znázorněno na Obrázek 11.
5. Nasuňte šnekové kolo na zuby přídržného prstence vyhazovacího komínu a utáhněte pojistnou matici (Obrázek 11).
6. Utáhněte pojistné matice, které přidržují dva ovládací držáky vyhazovacího komínu (Obrázek 10).
7. Zkontrolujte funkčnost ovládací tyče vyhazovacího komínu a pokud se šnekové kolo zadrhává, vysuňte ho trochu ven.

6. Doplňování motorového oleje

Postup

Při zakoupení sněhové frézy je v motoru 0,62 l oleje.

Poznámka: Před spuštěním motoru zkontrolujte hladinu oleje a je-li třeba, doplňte jej.

Maximální množství oleje: 0,62 l, typ: automobilový detergentní olej s API klasifikací SF, SG, SH, SJ, SL nebo vyšší.

- Pro teploty vyšší než 0 °C použijte olej typu SAE 30.
- Pro teploty v rozmezí -18°C až 0°C použijte olej typu SAE 5W30 nebo SAE 10.
- Pro teploty nižší než -18 °C použijte olej typu SAE 0W30.

1. Přemístěte sněhovou frézu na rovný povrch, abyste zajistili přesné odečtení hladiny oleje.
2. Vyčistěte okolí měrky hladiny oleje (Obrázek 12).

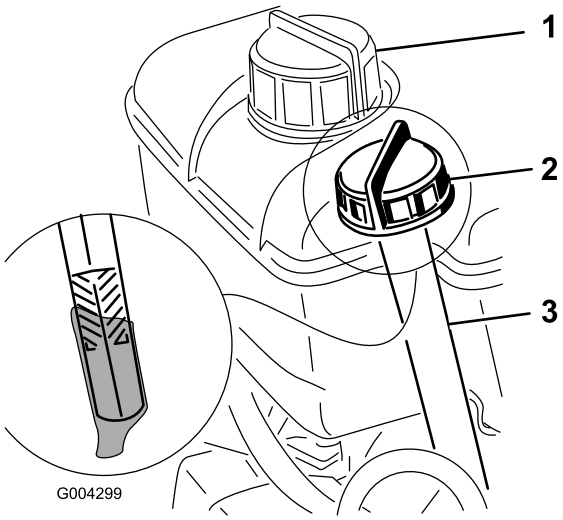

Obrázek 12

1. Uzávěr palivové nádrže
2. Měrka hladiny oleje
3. Plnicí otvor

3. Otáčením uzávěru doleva a jeho vytažením vyjměte měrku hladiny oleje.
4. Pomalu naplňte klikovou skříň olejem asi do tří čtvrtin objemu.
5. Vyžínač očistěte vlhkým hadříkem.
6. Zasuňte měrku hladiny oleje do plnicího hrdla a pak ji vytáhněte.

   Poznámka: Abyste mohli hladinu oleje přesně odečíst, musíte měrku hladiny oleje zcela zasunout.
7. Odečtěte výšku hladiny oleje na měrce.
8. Jestliže je hladina oleje na měrce pod ryskou Add (Doplnit), pomalu dolévejte olej do plnicího otvoru, aby se hladina oleje zvýšila až k rysce označené Full (Plná).

   Důležité: Nepřeplňujte klikovou skříň olejem a nespouštějte motor, mohlo by dojít k jeho poškození. Vypouštějte přebytečný olej, až hladina oleje na měrce dosáhne rysky označené Full.
9. Vložte měrku hladiny oleje do plnicího hrdla a otáčejte uzávěrem doprava, dokud nebude plnicí otvor těsně uzavřen.

7. Kontrola tlaku v pneumatikách

Postup

Pneumatiky jsou při dodání od výrobce přehuštěné. Snižte tlak v obou pneumatikách na stejnou hodnotu mezi 83 až 103 kPa (12 až 15 psi).

8. Kontrola kluzných lišt a shrnovače

Postup

Viz Kontrola a nastavení kluzných lišt a shrnovače v oddílu Údržba.

Součásti stroje

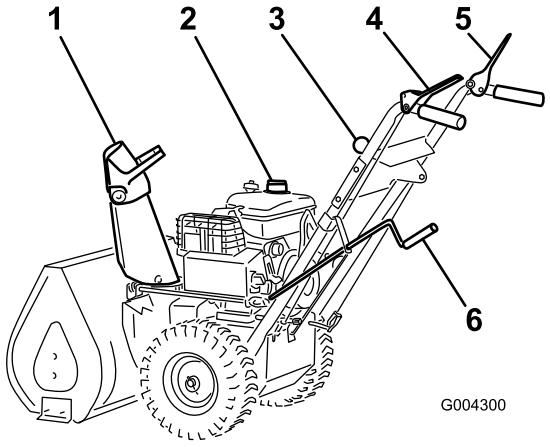

Obrázek 13

1. Deflektor vyhazovacího komínu
2. Palivová nádrž
3. Řadicí páka
4. Ovládací páka pojezdu
5. Páka nabíracího šroubu/rotoru
6. Ovládání vyhazovacího komínu

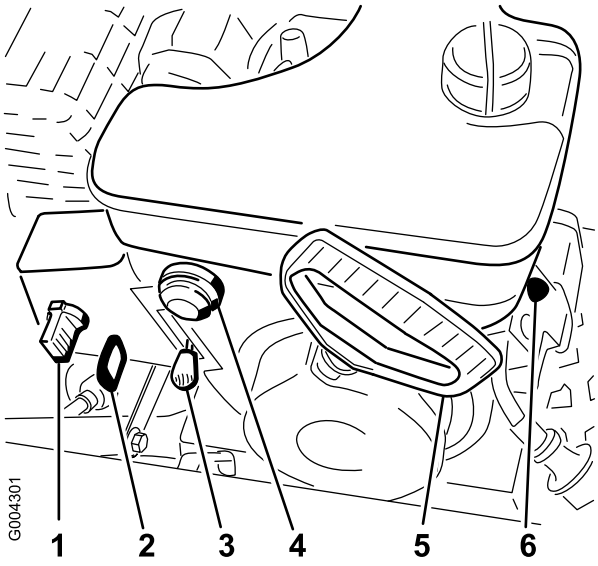

Obrázek 14

1. Sytič
2. Zapalování
3. Páka škrticí klapky
4. Nasávání paliva
5. Ruční startér
6. Elektrický startér

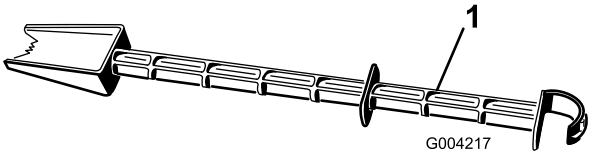

Obrázek 15

1. Tyč na odklízení sněhu (připevněná k horní části krytu nabíracího šroubu)

Ovládací prvky

- **Páka na ovládání pohonu nabíracího šroubu/rotoru** - chcete-li aktivovat nabírací šroub i rotor, přitáhněte páku k pravé rukojeti. Chcete-li je deaktivovat, uvolněte páku.
- **Ovládací páka pojezdu** - chcete-li aktivovat pojezd (pohon kol), přitáhněte páku k levé rukojeti. Vyžínač vypněte uvolněním spouště.
- **Řadicí páka** – tento ovládací prvek má čtyři polohy: tři rychlosti vpřed a jednu vzad. Chcete-li řadit rychlostní stupně, posuňte řadicí páku do požadované polohy. Páka v každém zvoleném rychlostním stupni zapadne do zářezu.

  Poznámka: Než zařadíte zpátečku a nebo řadíte-li ze zpátečky, musíte uvolnit ovládací páku pojezdu. Jakékoliv rychlosti vpřed můžete zařazovat bez uvolňování ovládací páky pojezdu.
- **Ovládání vyhazovacího komínu** - otočením ovládání vyhazovacího komínu doprava přesunete vyhazovací komín doleva, otočením doleva ho přesunete doprava.
- **Rukojeť deflektoru** - posunutím rukojeti deflektoru dopředu namíříte proud sněhu dolů, posunutím dozadu namíříte proud sněhu nahoru.
- **Uzavírací ventil paliva** - otočením doprava zavřete ventil. Otočením doleva otevřete ventil. Když sněhovou frézu nepoužíváte, zavřete ventil.
- **Sytič** - při spouštění studeného motoru posuňte sytič do polohy Full (Plný). Během zahřívání motoru postupně posunujte sytič do polohy Off (Vypnutý).
- **Spínač zapalování** - před spuštěním motoru vložte klíček. Chcete-li zastavit motor, vytáhněte klíček.
- **Páka škrticí klapky** - posunutím páky škrticí klapky nahoru zvyšte rychlost motoru, posunutím dolů snižte rychlost motoru. Chcete-li zastavit motor, posuňte páku škrticí klapky do polohy Stop.
- **Nasávání paliva** - stisknutím tlačítka nasávání paliva načerpejte do motoru malé množství benzínu, abyste usnadnili startování v chladném počasí.
- **Ruční startér** - ruční startér je na zadní straně motoru. Zatažením za ruční startér nastartujte motor.

Obsluha

Poznámka: Z polohy obsluhy určete levou a pravou stranu stroje.

Jízda na volnoběh nebo používání vlastního pohonu

Se sněhovou frézou můžete pracovat se zařazením vlastního pohonu nebo bez něj (volnoběh).

Chcete-li použít volnoběh, posuňte kola dovnitř a prostrčte čepy nápravy vnějšími otvory v ose, ale nikoliv náboji kol (Obrázek 16).

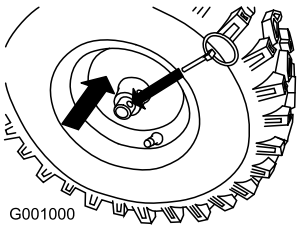

Obrázek 16

Chcete-li použít vlastní pohon, posuňte kola ven a prostrčte čepy nápravy otvory v nábojích kol a vnitřními otvory v ose (Obrázek 17).

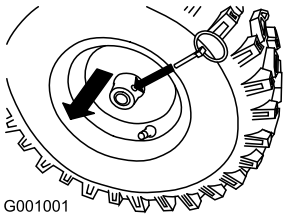

Obrázek 17

Odstranění ohřívací skříně karburátoru

Pokud používáte motor při teplotě vzduchu vyšší než 4 °C, odstraňte ohřívací skříň karburátoru (Obrázek 18).

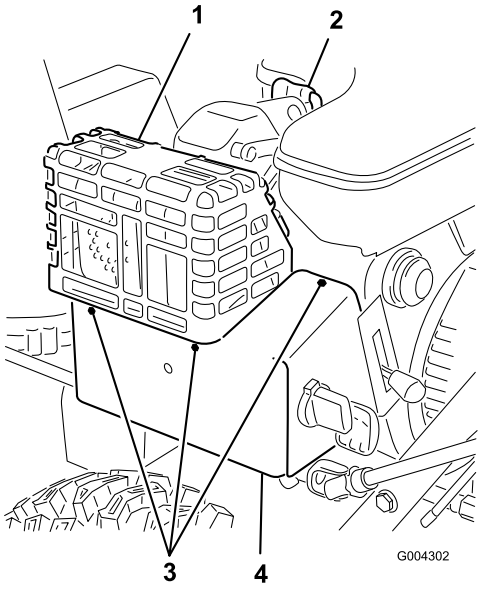

Obrázek 18

1. Ochranný kryt tlumiče
2. Kabel zapalovací svíčky
3. Šrouby
4. Ohřívací skříň karburátoru

1. Odpojte kabel od zapalovací svíčky a ujistěte se, že se jí nedotýká (Obrázek 18).
2. Vytáhněte klíček ze zapalování (Obrázek 14).
3. Vytáhněte knoflík sytiče (Obrázek 14).
4. Odstraňte upínací prvky, které drží ohřívací skříň karburátoru na místě (Obrázek 18).

   Poznámka: Nainstalujte tyto upínací prvky do příslušných otvorů, aby se neztratily.
5. Zvedněte ohřívací skříň karburátoru a vyjměte ji z motoru.
6. Odpojte zelenou sponu zemnicího vodiče pod škrticí klapkou (Obrázek 19).

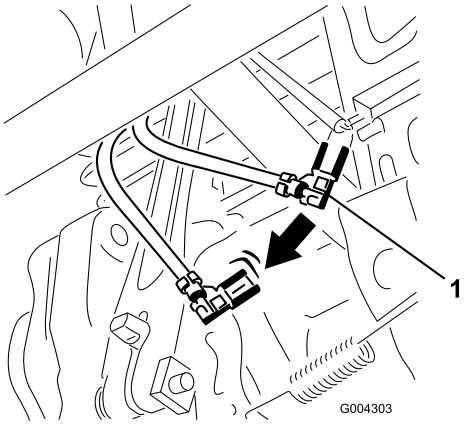

Obrázek 19

1. Zelená spona zemnicího vodiče

7. Nainstalujte knoflík sytiče.

8. Vložte klíček do zapalování ().
9. Připojte kabel k zapalovací svíčce.

Důležité: Podle ohřívací skříňky určete polohy sytiče a škrticí klapky.

Montáž ohřívací skříně karburátoru

Při montáži ohřívací skříně karburátoru proveďte kroky v oddílu Odstranění ohřívací skříně karburátoru v opačném pořadí. Před montáží ohřívací skříně karburátoru odstraňte upínací prvky z příslušných otvorů.

Plnění palivové nádrže

Benzin je extrémně hořlavý a výbušný. Požár nebo výbuch způsobený benzinem může popálit vás i jiné osoby.

- **Abyste zabránili vznícení benzinu statickým nábojem, postavte kanystr a/nebo sněhovou frézu přímo na zem. Palivo nedoplňujte na přepravním voze ani na jiném objektu.**
- **Palivo doplňujte venku a pouze tehdy, když je motor studený. Rozlitý benzin utřete.**
- **Při manipulaci s benzinem nekuřte a buďte v bezpečné vzdálenosti od otevřeného ohně nebo jisker.**
- **Benzin skladujte ve schváleném kanystru a uchovávejte jej mimo dosah dětí.**

Tankujte standardní bezolovnatý benzin zakoupený u značkového prodejce paliva ().

Důležité: Pro snadnější spouštění motoru přidávejte po celou sezónu do paliva aditiva. Nepoužívejte benzin starší než 30 dní. *Do benzinu nepřidávejte olej.*

1. Očistěte okolí uzávěru palivové nádrže (Obrázek 12).
2. Odstraňte uzávěr palivové nádrže.
3. Doplňte do palivové nádrže bezolovnatý motorový benzin do výšky 6 až 13 mm od horní části nádrže. **Nedoplňujte benzin až k plnicímu hrdlu.**

Důležité: Neplňte benzin výše než 6 mm od horní části nádrže, protože musí mít prostor na rozpínání.

4. Pevně uzavřete uzávěr hrdla palivové nádrže a otřete rozlité palivo.

Spouštění motoru

1. Zapojte kabel zapalovací svíčky (Obrázek 18).
2. Škrticí klapku posuňte do polohy Fast (rychlý běh) (Obrázek 14).
3. Uvolněte páku na ovládání pohonu nabíracího šroubu/rotoru a ovládací páku pojezdu (Obrázek 13).
4. Otevřete uzavírací ventil paliva pod palivovou nádrží (Obrázek 20).

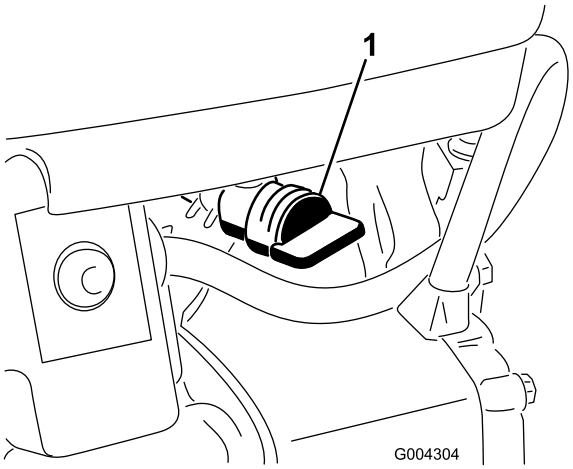

Obrázek 20

1. Uzavírací ventil paliva

5. Sytič otočte do polohy On (zapnuto) (Obrázek 14).
6. Vložte klíček do zapalování (Obrázek 14).

Důležité: Při spouštění teplého motoru nepoužívejte tlačítko nasávání paliva ani sytič. Při nasání nadměrného množství paliva by se motor mohl zahltit, což by znemožnilo jeho nastartování.

7. Zakryjte palcem otvor ve středu tlačítka nasávání paliva (Obrázek 14) a třikrát ho pomalu stiskněte s krátkými prodlevami mezi stisky.
8. Uchopte rukojeť ručního startéru (Obrázek 14) a pomalu ho vytahujte, dokud nezabere, potom prudkým zatažením nastartujte motor.
9. Pevně držte rukojeť startéru a pomalu vraťte lanko.

Poznámka: Jestliže motor nenastartuje nebo je teplota vzduchu -23 °C nebo nižší, bude možná nutné nasát více paliva do motoru. Po stisknutí tlačítka nasávání paliva zkuste znovu nastartovat motor, než znovu nasajete palivo.

10. Po spuštění motoru nastavte sytič (Obrázek 14) do polohy 3/4. Během zahřívání motoru nastavte sytič do polohy 1/2. Jakmile se motor zahřeje, nastavte sytič do polohy Off (vypnuto).
11. Řadicí pákou (Obrázek 13) zařaďte první rychlostní stupeň, přitáhněte ovládací páku pojezdu k rukojeti a potom ji uvolněte. Pokud se sněhová fréza pohne kupředu před aktivací ovládací páky pohonu nebo po jejím uvolnění, viz Nastavení pohonu pojezdu.

Důležité: Pokud se nabírací šroub a rotor otáčejí po uvolnění páky na ovládání pohonu nabíracího šroubu/rotoru, nepoužívejte sněhovou frézu.

Zastavení motoru

1. Spusťte nabírací šroub/rotor, abyste odstranili veškerý zbývající sníh uvnitř skříně.
2. Spusťte na několik minut motor, abyste vysušili veškerou nahromaděnou vlhkost.
3. Uvolněte páku na ovládání pohonu nabíracího šroubu/rotoru a ovládací páku pojezdu (Obrázek 13).
4. Zastavte motor jedním z následujících způsobů:
   A. Posuňte páku škrticí klapky do polohy Slow (Pomalý běh) a vytáhněte klíček ze zapalování.
   B. Posuňte škrticí klapku do polohy Stop (zastavení).
5. Otevřete uzavírací ventil paliva (Obrázek 20).
6. Rychlými, souvislými pohyby celé paže třikrát až čtyřikrát zatáhněte za ruční startér. Tím zabráníte jeho zamrznutí.
7. Než opustíte pozici obsluhy, počkejte, až se všechny pohyblivé části zastaví.

Čištění vyhazovacího komínu

Pokud běží nabírací šroub/rotor, ale z vyhazovacího komínu nevychází žádný sníh, je možné, že je ucpaný.

- Při čištění vyhazovacího komínu stůjte v ovládací pozici a uvolněte levou páku (ovládání pojezdu). Za běhu nabíracího šroubu/rotoru zatlačte rukojeti dolů, aby se předek sněhové frézy zvedl několik centimetrů nad zem. Potom rychle zvedněte rukojeti, aby předek sněhové frézy narazil na zem. Je-li třeba, uvedený postup opakujte, dokud z vyhazovacího komínu nezačne vyletovat sníh.
- Jestliže vyhazovací komín nelze vyčistit nárazy předku sněhové frézy o zem, **zastavte motor, počkejte, až se zastaví všechny pohyblivé části, a vyčistěte ho tyčí - nikdy rukou.**

Důležité: Čištění ucpaného vyhazovacího komínu nárazy předku sněhové frézy o zem může způsobit pohyb kluzných lišt. Nastavte kluzné lišty a pevně utáhněte šrouby na lištách.

Ochrana před zamrznutím

- Ve sněhových a chladných podmínkách mohou některé ovládací prvky a pohyblivé části stroje zamrznout. **Snažíte-li se rozhýbat zamrzlé díly, nepoužívejte hrubou sílu.** Máte-li potíže s ovládáním jakéhokoliv ovládacího prvku nebo součásti, spusťte motor a nechte ho několik minut běžet.
- Po použití sněhové frézy nechte motor několik minut běžet, abyste zabránili zamrznutí pohyblivých částí motoru. Spusťte nabírací šroub/rotor, abyste odstranili veškerý zbývající sníh uvnitř skříně. Točte ovládáním vyhazovacího komínu, aby se zabránilo jeho zamrznutí. Zastavte motor, počkejte, až se zastaví všechny pohybující se části, a odstraňte ze sněhové frézy veškerý sníh a led.
- S vypnutým motorem několikrát zatáhněte za ruční startér, aby nezamrznul.

Provozní tipy

Je-li sněhová fréza v provozu, rotor a nabírací šroub se mohou otáčet a mohly by amputovat nebo zranit ruce a nohy.

- **Před nastavováním, čištěním, prohlídkou, odstraňováním závad nebo opravou sněhové frézy zastavte motor a počkejte, až se všechny pohybující se části zastaví. Odpojte kabel od zapalovací svíčky a zajistěte jej mimo její dosah, aby nikdo nemohl náhodně spustit motor.**
- **Odstraňte překážku z vyhazovacího komínu, viz oddíl Čištění vyhazovacího komínu. Je-li třeba, použijte k odstranění překážky z vyhazovacího komínu tyč – neodstraňujte ji rukama.**
- **Při práci se strojem stůjte za rukojeťmi a stranou od vyhazovacího otvoru.**
- **Hlavu, ruce, nohy a ostatní části těla či oblečení udržujte v bezpečné vzdálenosti od zakrytých, pohyblivých nebo rotujících dílů stroje.**

Nože rotoru mohou odhazovat kameny, hračky a další předměty, a přivodit tak úraz obsluze nebo okolostojícím osobám.

- **Odstraňte z plochy určené k čištění všechny předměty, které by mohly nože rotoru zachytit a odhodit.**
- **Sníh odklízejte v bezpečné vzdálenosti od zvířat a dětí.**

- Při odklízení sněhu vždy nastavte škrticí klapku do polohy Fast (rychlý běh).
- Pokud se motor při zatížení zpomaluje nebo prokluzují kola, přeřaďte na nižší rychlostní stupeň.
- Pokud se zvedá předek sněhové frézy, přeřaďte na nižší rychlostní stupeň. Pokud se dále zvedá, tlačte rukojeti nahoru.

Údržba

Poznámka: Z polohy obsluhy určete levou a pravou stranu stroje.

Doporučený harmonogram údržby

Servisní interval	Postup při údržbě
Po první hodině	• Prohlédněte a nastavte hnací řemen pojezdu. • Prohlédněte a nastavte hnací řemen nabíracího šroubu/rotoru.
Po prvních 2 hodinách	• Vyměňte motorový olej.
Při každém použití nebo denně	• Zkontrolujte hladinu oleje v motoru, a je-li třeba, doplňte jej. • Prohlédněte a podle potřeby nastavte nebo vyměňte hnací řemen pojezdu. • Prohlédněte a podle potřeby nastavte nebo vyměňte hnací řemen nabíracího šroubu/rotoru.
Po každých 20 hodinách provozu	• Mazání sněhové frézy
Po každých 25 hodinách provozu	• Vyměňte motorový olej.
Po každých 100 hodinách provozu	• Prohlédněte zapalovací svíčku. Je-li třeba, vyměňte ji nebo upravte vzdálenost elektrod.
Každý rok	• Zkontrolujte kluzné lišty a shrnovač, a je-li třeba, seřiďte je. • Zkontrolujte olej v převodovce nabíracího šroubu, a je-li třeba, doplňte jej. • Vyměňte motorový olej.
Každý rok nebo před uskladněním	• Mazání sněhové frézy • Na konci sezóny vypusťte benzin a spusťte motor, aby vyschla palivová nádrž a karburátor.

Důležité: Další úkony údržby najdete v návodu k obsluze motoru. S otázkami týkajícími se seřizování motoru, oprav nebo záručního servisu, které nejsou zodpovězeny v této příručce, se obraťte na autorizované servisní středisko Tecumseh.

Pokud necháte kabel na zapalovací svíčce, někdo by mohl náhodně spustit motor a způsobit vám nebo okolostojícím osobám vážné zranění.

Odpojte kabel od zapalovací svíčky dříve, než budete provádět jakoukoliv údržbu. Položte kabel stranou tak, aby náhodně nepřišel do styku se zapalovací svíčkou.

Příprava údržby

1. Umístěte sněhovou frézu na rovný povrch.
2. Vypněte motor a počkejte, až se všechny pohybující se části zastaví.
3. Odpojte kabel zapalovací svíčky (Obrázek 18).

Kontrola hladiny oleje v motoru

Servisní interval: Při každém použití nebo denně

Před každým použitím sněhové frézy se nejprve přesvědčte, zda se hladina oleje na měrce hladiny oleje nachází mezi ryskami označenými Add a Full.

1. Vyčistěte okolí měrky hladiny oleje (Obrázek 18).
2. Otáčením uzávěru doleva a jeho vytažením vyjměte měrku hladiny oleje.
3. Vyžínač očistěte vlhkým hadříkem.
4. Zasuňte měrku hladiny oleje do plnicího hrdla a pak ji vytáhněte.

   Poznámka: Abyste mohli hladinu oleje přesně odečíst, musíte měrku hladiny oleje zcela zasunout.
5. Odečtěte výšku hladiny oleje na měrce.
6. Jestliže je hladina oleje na měrce pod ryskou Add (Doplnit), pomalu dolévejte olej do plnicího otvoru, aby se hladina oleje zvýšila až k rysce označené Full (Plná).

   Poznámka: Používejte pouze vysoce kvalitní detergentní olej SAE 5W-30 nebo SAE 10, který má provozní klasifikaci SF, SG, SH nebo SJ od American Petroleum Institute (API). V extrémně studených podmínkách (při teplotách nižších než -18 °C) používejte detergentní olej 0W-30, který má provozní klasifikaci SF, SG, SH nebo SJ od American Petroleum Institute (API).

   Důležité: Nepřeplňujte klikovou skříň olejem a nespouštějte motor, mohlo by dojít k jeho poškození. Vypouštějte přebytečný olej, až hladina oleje na měrce dosáhne rysky označené Full.
7. Vložte měrku hladiny oleje do plnicího hrdla a otáčejte uzávěrem doprava, dokud nebude plnicí otvor těsně uzavřen.

Kontrola kluzných lišt a shrnovače

Servisní interval: Každý rok

Zkontrolujte kluzné lišty a shrnovač, abyste se ujistili, že se nabírací šroub nedotýká dlážděného nebo štěrkového povrchu. Také je nastavujte podle potřeby, abyste kompenzovali opotřebení.

1. Umístěte sněhovou frézu na rovný povrch.
2. Zkontrolujte tlak vzduchu v pneumatikách. Viz oddíl Kontrola tlaku vzduchu v pneumatikách.
3. Povolujte matice přidržující obě kluzné lišty na stranách nabíracího šroubu (Obrázek 21), dokud se lišty nebudou snadno posunovat nahoru a dolů.

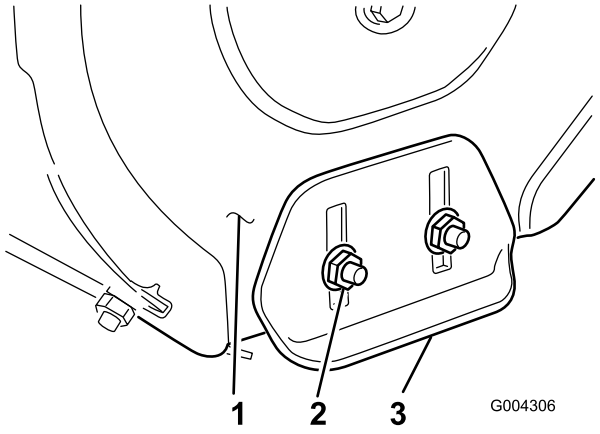

Obrázek 21

1. Boční kryt nabíracího šroubu (2)
2. Matice s nákružkem (4)
3. Kluzná lišta (2)

4. Podepřete nože nabíracího šroubu, aby byly 3 mm nad zemí (Obrázek 22).

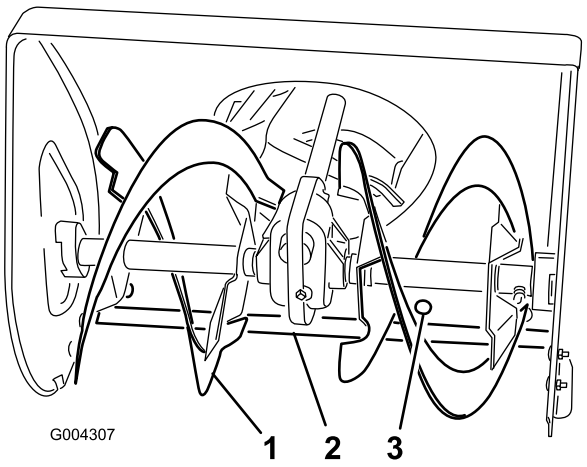

Obrázek 22

1. Nůž nabíracího šroubu
2. Shrnovač
3. Upevňovací šroub (5)

5. Zkontrolujte nastavení shrnovače. Ujistěte se, že shrnovač je 3 mm nad rovným povrchem a je souběžný s povrchem.

   A. **Betonové a asfaltové povrchy:**

Pokud sněhová fréza neodstraňuje sníh dostatečně blízko zemi, nastavením kluzných lišt spusťte shrnovač níže; je-li povrch popraskaný, hrubý nebo nerovný, nastavením kluzných lišt zvedněte shrnovač výše.

B. **Štěrkový povrch:**

Podepřete nože nabíracího šroubu několik centimetrů nad zemí a nastavte kluzné lišty tak, aby sněžná fréza nenabírala kamení.

6. Chcete-li nastavit shrnovač, povolte pět upevňovacích šroubů (Obrázek 22), vyrovnejte shrnovač a utáhněte šrouby.
7. Posuňte kluzné lišty co nejníže.
8. Pevně utáhněte čtyři matice s nákružkem, připevňující obě kluzné lišty k bočním krytům nabíracího šroubu (Obrázek 21).
9. Připojte kabel k zapalovací svíčce.

Ovládání řadicí páky

Táhlo řadicí páky nastavte před prvním použitím a tehdy, když je sněhová fréza pomalá, první převodový stupeň nemá rychlost nebo nelze zařadit třetí převodový stupeň.

1. Odstraňte palivo z palivové nádrže a olej z klikové skříně. Viz kapitoly Vypouštění palivové nádrže a Výměna motorového oleje.
2. Nakloňte sněhovou frézu dopředu a zajistěte ji, aby se nemohla převrátit.
3. Odstraňte čtyři šrouby s přírubovou hlavou, které přidržují spodní kryt na rámu, a odstraňte kryt (Obrázek 27).
4. Povolte matice s nákružkem, kterými je řadicí deska připevněna k přístrojové desce (Obrázek 23).

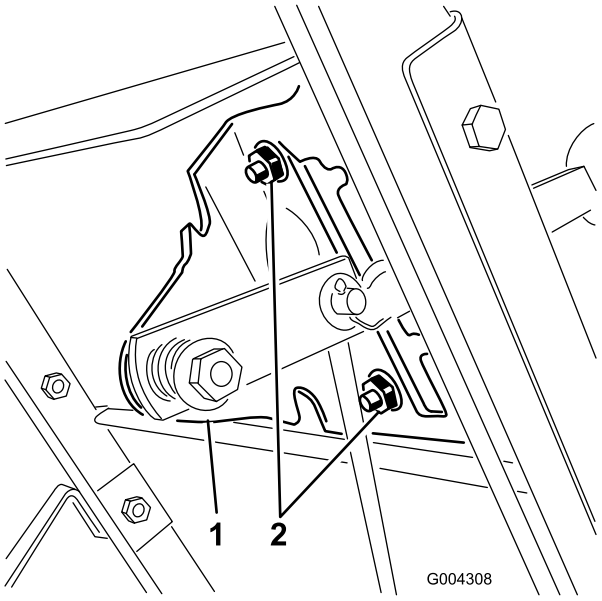

Obrázek 23

1. Řadicí deska
2. Matice s nákružkem

5. Zařaďte pákou třetí rychlostní stupeň a stáhněte řadicí desku dolů, abyste mohli posunout hnací sestavu doprava.

   Poznámka: Hnací sestava by měla být 3 mm od upínacího kolíku; není-li v této vzdálenosti, posunujte řadicí desku (Obrázek 23), dokud nevznikne 3mm mezera; viz Obrázek 24.

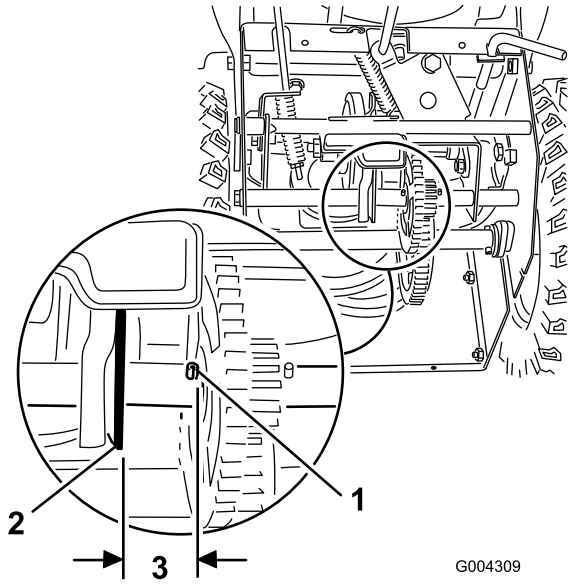

Obrázek 24

1. Upínací kolík
2. Hnací sestava
3. 3 mm

6. S hnací sestavou ve vzdálenosti 3 mm od upínacího kolíku utáhněte matice s nákružkem, které přidržují řadicí desku.

7. Posuňte řadicí páku do polohy R (Zpátečka) a zpět na třetí rychlostní stupeň, abyste zkontrolovali nastavení.
8. Je-li mezera mezi upínacím kolíkem a hnací sestavou větší než 5 mm, opakujte kroky 3 až 6.
9. Nainstalujte zadní kryt a vraťte sněhovou frézu do provozní polohy.
10. Připojte kabel k zapalovací svíčce.

Kontrola maziva v převodovce nabíracího šroubu

Servisní interval: Každý rok

Převodovka nabíracího šroubu je od výrobce naplněna 140 g Lubriplate MAG-1 (nízkoteplotního, vysokotlakého maziva) a těsně uzavřena. Zátka (Obrázek 25) je určena pouze k použití výrobcem; nemusíte kontrolovat nebo přidávat mazivo. Jestliže z převodovky uniká mazivo, kontaktujte autorizované servisní středisko.

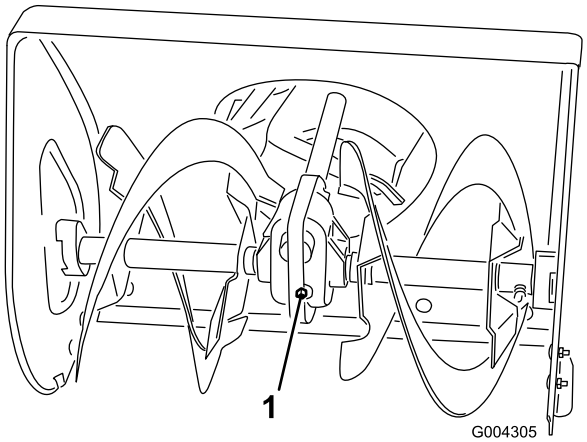

Obrázek 25

1. Zátka

Výměna motorového oleje

Servisní interval: Po prvních 2 hodinách
Každý rok
Po každých 25 hodinách provozu

Olej vyměňte po prvních dvou provozních hodinách a potom jej měňte každý rok. Je-li to možné, těsně před výměnou spusťte motor, protože teplý olej je tekutější a obsahuje více nečistot.

Maximální množství oleje: 0,62 l, typ: automobilový detergentní olej s API klasifikací SF, SG, SH, SJ, SL nebo vyšší.

- Pro teploty vyšší než 0 °C použijte olej typu SAE 30.
- Pro teploty v rozmezí -18°C až 0°C použijte olej typu SAE 5W30 nebo SAE 10.
- Pro teploty nižší než -18 °C použijte olej typu SAE 0W30.

1. Zablokujte zadní stranu sněhové frézy.
2. Odstraňte levé kolo.
3. Vyčistěte prostor kolem uzávěru výpusti oleje (Obrázek 26).

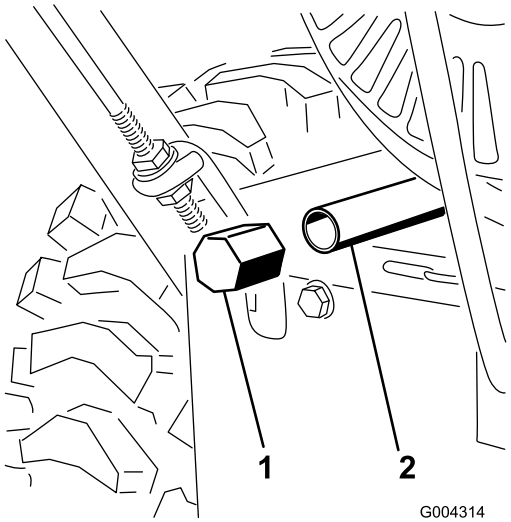

Obrázek 26

1. Zátka výpusti oleje
2. Nástavec výpusti

4. Zasuňte vypouštěcí mísu pod nástavec výpusti a odstraňte uzávěr výpusti oleje (Obrázek 26).

   Poznámka: Vložte pod nástavec výpusti nálevku, aby olej vytékal přímo do vypouštěcí mísy a mimo sněhovou frézu.

5. Vypusťte olej.

   Poznámka: Použitý olej předejte do certifikovaného recyklačního střediska.

6. Namontujte uzávěr výpusti oleje.
7. Namontujte kola.
8. Naplňte klikovou skříň olejem. Viz oddíl Doplňování motorového oleje.
9. Pokud jste při doplňování rozlili olej, utřete ho.

Mazání sněhové frézy

Servisní interval: Po každých 20 hodinách provozu
Každý rok nebo před uskladněním

Po dvaceti hodinách provozu a na konci sezóny lehce namažte všechny pohyblivé součásti sněhové frézy.

Důležité: Chraňte gumové kolo nebo třecí desku pohonu před olejem nebo mazivem, protože kolo by prokluzovalo a guma by se mohla rozložit.

1. Odstraňte palivo z palivové nádrže a olej z klikové skříně. Viz kapitoly Vypouštění palivové nádrže a Výměna motorového oleje.
2. Nakloňte sněhovou frézu dopředu na skříň nabíracího šroubu a znehybněte ji, aby se nemohla převrátit.
3. Odstraňte čtyři šrouby s přírubovou hlavou, které přidržují spodní kryt, a odstraňte kryt (Obrázek 27).

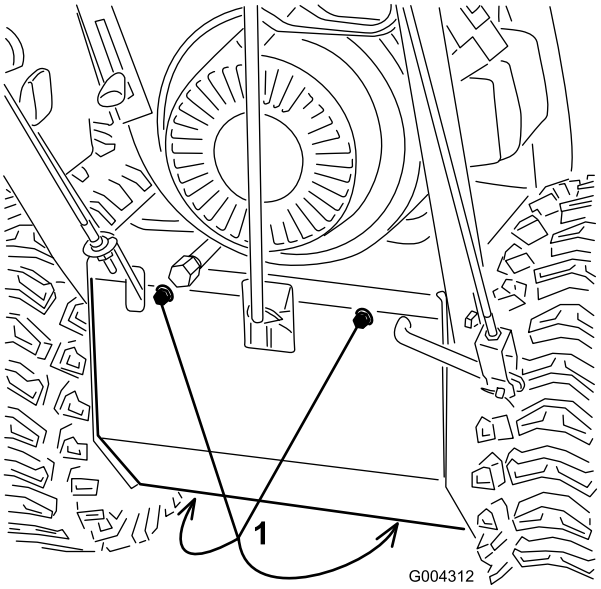

Obrázek 27

1. Šrouby s oválnou hlavou

4. Namažte sněhovou frézu tenkou vrstvou lehkého oleje, jak je znázorněno na Obrázek 28.

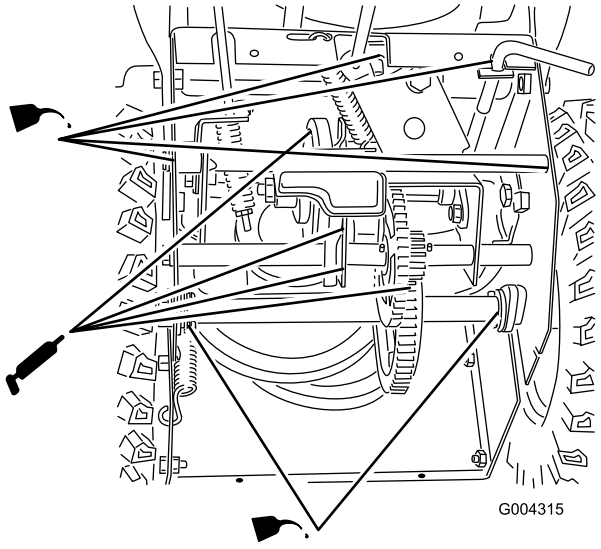

Obrázek 28

Důležité: Nemažte příliš sněhovou frézu; nadbytečný olej by mohl vniknout do pohonu pojezdu a způsobit prokluzování řemenu.

5. Utřete veškerý nadbytečný olej.
6. Namažte sněhovou frézu, jak je znázorněno na Obrázek 28.
7. Otřete přebytečný mazací tuk.
8. Namontujte kryt sání.
9. Vraťte sněhovou frézu do vzpřímené polohy.
10. Připojte kabel k zapalovací svíčce.

Prohlídka a výměna zapalovací svíčky

Servisní interval: Po každých 100 hodinách provozu

Používejte zapalovací svíčku **Champion RN4C** nebo ekvivalentní typ. Každoročně kontrolujte vzdálenost elektrod a je-li třeba, svíčku vyměňte.

1. Vyčistěte okolí patky zapalovací svíčky.
2. Vyjměte zapalovací svíčku.
3. Prohlédněte zapalovací svíčku, a pokud je prasklá, znečištěná nebo má opotřebované elektrody, vyměňte ji.

   Důležité: Nečistěte elektrody, protože kovové piliny by mohly vniknout do válce a poškodit motor.
4. Nastavte mezeru mezi elektrodami na zapalovací svíčce na 0,76 mm (Obrázek 29).

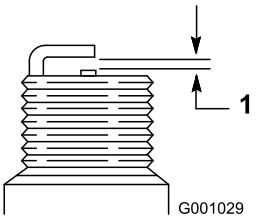

Obrázek 29

1. 0,76 mm

5. Ručně namontujte zapalovací svíčku a utáhněte ji utahovacím momentem 20,4 Nm.

   Poznámka: Nemáte-li momentový klíč, svíčku pevně utáhněte.

Nastavování hnacího řemenu pojezdu

Servisní interval: Po první hodině

Při každém použití nebo denně

Hnací řemen pojezdu nastavte po první hodině provozu, potom vždy po pěti hodinách a tehdy, když řadicí páka správně řadí, ale sněhová fréza nejezdí vpřed nebo vzad.

1. Zkontrolujte a nastavte řemen pojezdu podle popisu v oddílu Montáž tyče pojezdu.
2. Jestliže problém přetrvává, kontaktujte autorizované servisní středisko.
3. Připojte kabel k zapalovací svíčce.

Výměna hnacích řemenů

Je-li hnací řemen pojezdu opotřebovaný, nasáklý olejem nebo jinak poškozený, vyměňte ho.

1. Odstraňte palivo z palivové nádrže a olej z klikové skříně. Viz kapitoly Vypouštění palivové nádrže a Výměna motorového oleje.
2. Odstraňte dva šrouby s přírubovou hlavou, které přidržují kryt řemenu, a dejte kryt stranou (Obrázek 30).

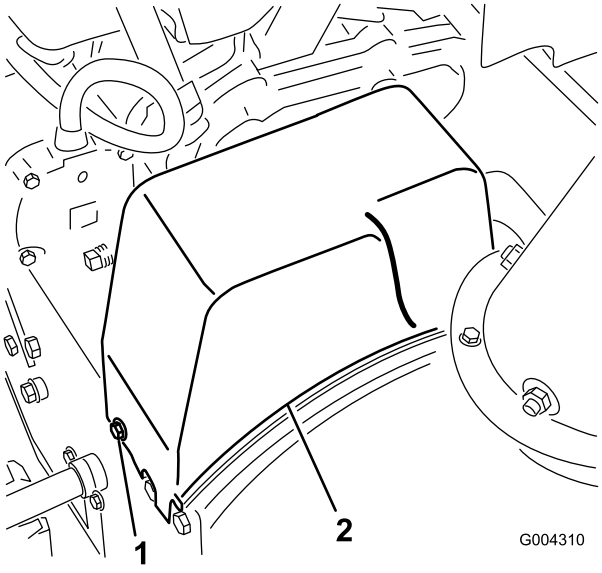

Obrázek 30

1. Šroub s přírubovou hlavou (2)
2. Kryt řemene

3. Povolte pojistnou matici (Obrázek 31).

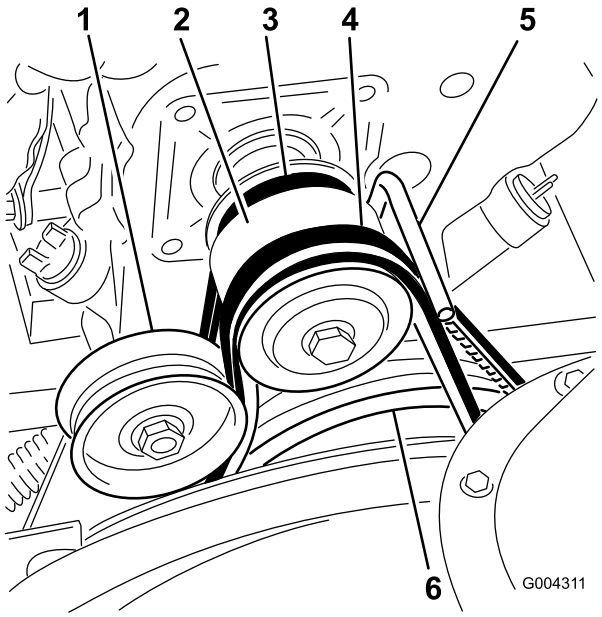

Obrázek 31

1. Napínací řemenice
2. Řemenice motoru
3. Hnací řemen pojezdu
4. Hnací řemen nabíracího šroubu/rotoru
5. Vodítko řemenu
6. Velká řemenice nabíracího šroubu/rotoru

4. Sundejte hnací řemen nabíracího šroubu/rotoru z řemenice motoru a velké řemenice nabíracího šroubu/rotoru (Obrázek 31).
5. Nakloňte sněhovou frézu dopředu a zajistěte ji, aby se nemohla převrátit.
6. Odstraňte čtyři šrouby s přírubovou hlavou, které přidržují spodní kryt na rámu, a odstraňte kryt (Obrázek 27).
7. Odpojte pružinu ze zářezu ve spodním okraji bočního krytu (Obrázek 32).

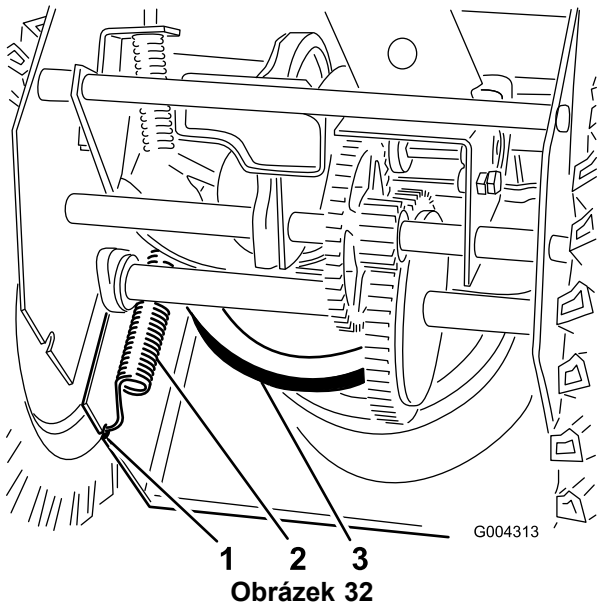

Obrázek 32

1. Zářez v bočním krytu
2. Pružina
3. Velká řemenice pojezdu

Pružina je silně napnutá a při neopatrném odstraňování by mohla zranit vás nebo okolostojící osoby.

Opatrně odstraňte pružinu.

8. Postavte sněhovou frézu do vzpřímené polohy.
9. Sundejte hnací řemen pojezdu z řemenice motoru a velké řemenice pojezdu (Obrázek 31).
10. Nainstalujte nový řemen na velkou řemenici pojezdu.
11. Navlékněte řemen na řemenici motoru a ujistěte se, že je uvnitř vodítka řemenu (Obrázek 31).
12. Nakloňte sněhovou frézu dopředu a zajistěte ji, aby se nemohla převrátit.
13. Zahákněte pružinu do zářezu ve spodním okraji bočního krytu (Obrázek 32).
14. Vraťte spodní kryt a připevněte ho čtyřmi šrouby s přírubovou hlavou.
15. Postavte sněhovou frézu do vzpřímené polohy.
16. Nainstalujte hnací řemen nabíracího šroubu/rotoru na velkou řemenici nabíracího šroubu/rotoru a řemenici motoru a ujistěte se, že je uvnitř vodicí kladky a vodítka řemenu (Obrázek 31).
17. Nastavte vodítko řemenu tak, aby bylo ve vzdálenosti 3 mm od hnacího řemenu nabíracího šroubu/rotoru a až bude tento řemen napnutý, zajistěte vodítko.
18. Zkontrolujte táhlo pohonu nabíracího šroubu/rotoru a podle potřeby ho nastavte. Viz kroky 4 až 7 v oddílu Montáž táhla na ovládání nabíracího šroubu/rotoru.
19. Namontujte kryt sání.
20. Připojte kabel k zapalovací svíčce.

Nastavování hnacího řemenu nabíracího šroubu/rotoru

Servisní interval: Po první hodině

Při každém použití nebo denně

Používání sněhové frézy s prokluzujícím hnacím řemenem nabíracího šroubu/rotoru snižuje výkon frézy a poškozuje řemen. Po první hodině provozu zkontrolujte hnací řemen nabíracího šroubu/rotoru, zda je správně napnutý, a potom ho nastavujte podle potřeby.

Nesprávné nastavení hnacího řemenu nabíracího šroubu/rotoru může mít za následek otáčení po uvolnění záběru. Otáčející se nabírací šroub/rotor může poranit nebo uříznout prsty nebo ruce.

- **Hlavu, ruce, nohy a ostatní části těla či oblečení udržujte v bezpečné vzdálenosti od zakrytých, pohyblivých nebo rotujících dílů stroje.**
- **Ujistěte se, že je udržována vůle brzdové páky rotoru.**
- **Nenapínejte příliš hnací řemen nabíracího šroubu/rotoru, protože by mohlo dojít k tomu, že po přepnutí páky do polohy Vyřazeno se bude nabírací šroub/rotor otáčet. V takovém případě snižte napnutí řemenu.**

1. Kontrolu a nastavování řemenu provádějte podle pokynů v oddílu Montáž táhla na ovládání nabíracího šroubu/rotoru.
2. Připojte kabel k zapalovací svíčce.
3. Spusťte nabírací šroub, abyste zkontrolovali napnutí řemenu.
4. Pokud řemen stále prokluzuje, vyměňte ho. Viz Výměna hnacího řemenu nabíracího šroubu/rotoru.

Důležité: Pokud se nabírací šroub a rotor otáčejí po uvolnění páky na ovládání pohonu nabíracího šroubu/rotoru, nepoužívejte sněhovou frézu.

Výměna hnacího řemenu nabíracího šroubu/rotoru

Je-li hnací řemen nabíracího šroubu/rotoru opotřebovaný, nasáklý olejem nebo jinak poškozený, vyměňte ho.

1. Odstraňte dva šrouby s přírubovou hlavou, které přidržují kryt řemenu, a dejte kryt stranou (Obrázek 30).
2. Povolte pojistnou matici (Obrázek 31).
3. Sundejte hnací řemen nabíracího šroubu/rotoru z řemenice motoru a velké řemenice nabíracího šroubu/rotoru (Obrázek 31).
4. Nainstalujte nový řemen na velkou řemenici nabíracího šroubu/rotoru (Obrázek 31).
5. Navlékněte řemen na řemenici motoru a ujistěte se, že je uvnitř napínací kladky a vodítka řemenu (Obrázek 31).
6. Nastavte vodítko řemenu tak, aby bylo ve vzdálenosti 3 mm od hnacího řemenu nabíracího šroubu/rotoru, a zajistěte vodítko.
7. Kontrolu a nastavování hnacího řemenu nabíracího šroubu/rotoru provádějte podle pokynů v oddílu Montáž táhla na ovládání nabíracího šroubu/rotoru.
8. Namontujte kryt sání.
9. Připojte kabel k zapalovací svíčce.

Důležité: Pokud se nabírací šroub a rotor otáčejí po uvolnění páky na ovládání pohonu nabíracího šroubu/rotoru, nepoužívejte sněhovou frézu.

Plnění palivové nádrže

1. Otevřete uzavírací ventil paliva (Obrázek 20).

Benzin je vysoce hořlavý, může se vznítit a způsobit vážný úraz.

- **Vypouštějte benzin venku.**
- **Vypouštějte benzin pouze ze studeného motoru.**
- **Utřete veškerý rozlitý benzin.**
- **Nevypouštějte benzin v blízkosti otevřeného plamene nebo na místě, kde by mohla jiskra zapálit výpary.**
- **Při manipulaci s benzinem nekuřte doutník, cigaretu ani dýmku.**

2. Pod uzavírací ventil paliva vložte čistou vypouštěcí mísu.
3. Povolte hadicovou svorku, která přidržuje palivovou hadici na ventilu, a posuňte hadici stranou od uzavíracího ventilu paliva (Obrázek 20).
4. Otevřete uzavírací ventil paliva a nechte palivo vytéct z palivové nádrže do schváleného kanystru.
5. Nainstalujte palivovou hadici na uzavírací ventil paliva a připevněte ji hadicovou svorkou.
6. Připojte kabel k zapalovací svíčce.
7. Spusťte znovu motor a nechte jej běžet, dokud se sám nezastaví. Několikrát zopakujte krok 2, abyste se ujistili, že palivová nádrž a karburátor jsou prázdné.

Uskladnění

⚠

- **Benzinové výpary mohou explodovat.**
- **Benzin neskladujte déle než 30 dní.**
- **Sněhovou frézu neskladujte v uzavřených prostorách blízko otevřeného ohně.**
- **Před uskladněním nechte motor vychladnout.**

Příprava sněhové frézy k uskladnění

1. Při posledním doplňování paliva v sezóně přidejte do čerstvého benzinu stabilizátor podle pokynů výrobce motoru.
2. Nechte motor deset minut běžet, aby se upravené palivo rozptýlilo po celém palivovém systému.
3. Zastavte motor, nechte ho vychladnout a vypusťte palivovou nádrž nebo nechte běžet motor, dokud se nezastaví. Viz Vypouštění palivové nádrže.
4. Spusťte znovu motor a nechte jej běžet, dokud se sám nezastaví.
5. Použijte sytič nebo tlačítko pro nasátí paliva, potřetí nastartujte motor a nechte jej běžet dokud jej již nebude možné znovu spustit.
6. Vypuštěné palivo předepsaným způsobem zlikvidujte. Recyklujte ho podle místních předpisů nebo ho použijte v automobilu.

   Poznámka: Stabilizované palivo neskladujte déle než 90 dní.
7. Vyměňte motorový olej, dokud je motor teplý. Viz Výměna oleje v motoru.
8. Vyjměte zapalovací svíčku.
9. Do otvoru zapalovací svíčky vstříkněte dvě kávové lžičky oleje.
10. Ručně namontujte zapalovací svíčku a utáhněte ji utahovacím momentem 20,4 Nm. Nemáte-li momentový klíč, svíčku pevně utáhněte. **Nepřipojujte kabel ke svíčce.**
11. Pomalu zatáhněte za ruční startér, abyste roznesli olej uvnitř válce.
12. Mazání sněhové frézy. Viz Mazání sněhové frézy.
13. Mazání sněhové frézy
14. Poškozené části povrchu opravte barvou, kterou dodává autorizovaný servisní prodejce. Poškozená místa před natíráním obruste a použijte antikorozní přípravek, abyste ochránili kovové části před rezavěním.
15. Utáhněte všechny uvolněné šrouby a matice. Opravte nebo vyměňte všechny poškozené součásti.
16. Sněhovou frézu přikryjte a uložte ji na bezpečné místo z dosahu dětí. Před uskladněním stroje do jakýchkoliv uzavřených prostor nechte vždy motor vychladnout.

Konec uskladnění sněhové frézy

1. Demontujte zapalovací svíčku a pomocí startéru rychle protáčejte motor, aby se odstranil přebytečný olej z válce.
2. Ručně namontujte zapalovací svíčku a utáhněte ji utahovacím momentem 20,4 Nm.
3. Zapojte kabel svíčky.
4. Proveďte každoroční údržbu podle postupu uvedeného v oddíle Doporučený harmonogram údržby.

Odstraňování závad

Závada	Možné příčiny	Způsoby odstranění
Elektrický startér se neotáčí (pouze modely s elektrickým startérem).	1. Napájecí kabel je odpojen od zásuvky nebo sněhové frézy. 2. Napájecí kabel je opotřebovaný, zkorodovaný nebo poškozený. 3. V zásuvce není proud.	1. Zapojte napájecí kabel do zásuvky a/nebo sněhové frézy. 2. Vyměňte napájecí kabel. 3. Nechte si od kvalifikovaného elektrikáře zapojit zásuvku.
Motor se nespustí nebo se spouští obtížně.	1. Klíč není v zapalování nebo je v poloze Stop. 2. Sytič je v poloze Off (vypnuto) a nebylo stisknuto tlačítko nasávání paliva. 3. Není otevřený uzavírací ventil paliva. 4. Škrticí klapka není v poloze Fast (rychlý běh). 5. Palivová nádrž je prázdná nebo palivový systém obsahuje zvětralé palivo. 6. Uvolněný nebo odpojený kabel zapalovací svíčky. 7. Svíčka je zkorodovaná nebo znečištěná, popřípadě nemá správnou vzduchovou mezeru. 8. Odvětrávací otvor palivového uzávěru je ucpaný. 9. Hladina motorového oleje v klikové skříni motoru je příliš nízko nebo příliš vysoko.	1. Vložte klíč do zapalování a otočte jej do polohy On (zapnuto). 2. Posuňte sytič do polohy On (zapnuto) a třikrát stiskněte tlačítko nasávání paliva. 3. Otevřete uzavírací ventil paliva. 4. Posuňte škrticí klapku do polohy Fast (rychlý běh). 5. Vypusťte palivovou nádrž a naplňte ji čerstvým benzinem (starým maximálně 30 dnů). Jestliže problém přetrvává, kontaktujte autorizované servisní středisko. 6. Připojte kabel k zapalovací svíčce. 7. Zkontrolujte zapalovací svíčku a je-li třeba, seřiďte vzduchovou mezeru. Vyměňte zapalovací svíčku, jestliže je zkorodovaná, zanesená nebo popraskaná. 8. Odstraňte příčinu ucpání nebo vyměňte palivový uzávěr. 9. Doplňte nebo vypusťte olej, aby jeho hladina v klikové skříni motoru dosahovala značky Full na měrce.
Motor běží nerovnoměrně.	1. Sytič je v poloze On (zapnuto). 2. Není úplně otevřený uzavírací ventil paliva. 3. Palivová nádrž je téměř prázdná nebo je v ní zvětralé palivo. 4. Uvolněný kabel zapalovací svíčky. 5. Svíčka je zkorodovaná nebo znečištěná, popřípadě nemá správnou vzduchovou mezeru. 6. Hladina motorového oleje v klikové skříni motoru je příliš nízko nebo příliš vysoko.	1. Posuňte sytič do polohy Off (vypnuto). 2. Otevřete uzavírací ventil paliva. 3. Vypusťte a naplňte palivovou nádrž čerstvým benzinem (starým maximálně 30 dnů). Jestliže problém přetrvává, kontaktujte autorizované servisní středisko. 4. Připojte kabel k zapalovací svíčce. 5. Zkontrolujte zapalovací svíčku a je-li třeba, seřiďte vzduchovou mezeru. Vyměňte zapalovací svíčku, jestliže je zkorodovaná, zanesená nebo popraskaná. 6. Doplňte nebo vypusťte olej, aby jeho hladina v klikové skříni motoru dosahovala značky Full na měrce.

Závada	Možné příčiny	Způsoby odstranění
Motor běží, ale sněhová fréza odklízí sníh nedostatečně nebo jej neodklízí vůbec.	1. Škrticí klapka není při odklízení sněhu v poloze Fast (rychlý běh). 2. Sněhová fréza se pohybuje příliš rychle, aby mohla odklízet sníh. 3. Pokoušíte se odstranit příliš mnoho sněhu na jeden záběr. 4. Pokoušíte se odklízet příliš těžký nebo mokrý sníh. 5. Vyhazovací komín je ucpaný. 6. Hnací řemen nabíracího šroubu/rotoru je volný nebo sklouzl z řemenice. 7. Hnací řemen nabíracího šroubu je opotřebený nebo přetržený.	1. Posuňte škrticí klapku do polohy Fast (rychlý běh). 2. Přeřaďte na nižší rychlost. 3. Snižte množství sněhu odstraňovaného na jeden záběr. 4. Nepřetěžujte sněhovou frézu příliš těžkým nebo mokrým sněhem. 5. Vyčistěte vyhazovací komín. 6. Nasaďte nebo seřiďte hnací řemen nabíracího šroubu/motoru (viz servisní informace na stránkách www.Toro.com) nebo odvezte sněhovou frézu do autorizovaného servisního střediska. 7. Vyměňte hnací řemen nabíracího šroubu/motoru (viz servisní informace na stránkách www.Toro.com) nebo odvezte sněhovou frézu do autorizovaného servisního střediska.
Vyhazovací komín nelze zajistit v požadované poloze nebo jím nelze otočit.	1. Západka vyhazovacího komínu není správně seřízena.	1. Seřiďte západku vyhazovacího komínu.
Sněhová fréza nesprávně odstraňuje sníh z povrchu.	1. Kluzné lišty nebo shrnovač nejsou správně seřízené. 2. Pneumatiky nejsou nahuštěny stejně.	1. Seřiďte kluzné lišty a shrnovač. 2. Zkontrolujte, popřípadě upravte tlak v pneumatikách.

International Distributor List

Distributor:	Country:	Phone Number:
Atlantis Su ve Sulama Sisstemleri Lt	Turkey	90 216 344 86 74
Balama Prima Engineering Equip	Hong Kong	852 2155 2163
B-Ray Corporation	Korea	82 32 551 2076
Casco Sales Company	Puerto Rico	787 788 8383
Ceres S.A	Costa Rica	506 239 1138
CSSC Turf Equipment (pvt) Ltd	Sri Lanka	94 11 2746100
Cyril Johnston & Co	Northern Ireland	44 2890 813 121
Equiver	Mexico	52 55 539 95444
Femco S.A.	Guatemala	502 442 3277
G.Y.K. Company ltd.	Japan	81 726 325 861
Geomechaniki of Athens	Greece	30 10 935 0054
Guandong Golden Star	China	86 20 876 51338
Hako Gorund and Garden	Sweden	46 35 10 0000
Hayter Limited (U.K.)	United Kingdom	44 1279 723 444
Hydroturf Int. Co Dubai	United Arab Emirates	97 14 347 9479
Hydroturf Egypt LLC	Egypt	202 519 4308
Ibea S.p.A.	Italy	39 0331 853611
Irriamc	Portugal	351 21 238 8260
Jean Heybroek b.v.	Netherlands	31 30 639 4611
Lely (U.K.) Limited	United Kingdom	44 1480 226 800
Maquiver S.A.	Colombia	57 1 236 4079
Maruyama Mfg. Co. Inc.	Japan	81 3 3252 2285
Metra Kft	Hungary	36 1 326 3880
Mountfield a.s.	Czech Republic	420 255 704 220
Munditol S.A.	Argentina	54 11 4 821 9999
Oslinger Turf Equipment SA	Ecuador	593 4 239 6970
Oy Hako Ground and Garden Ab	Finland	358 987 00733
Parkland Products Ltd	New Zealand	64 3 34 93760
Prochaska & Cie	Austria	43 1 278 5100
RT Cohen 2004 Ltd	Israel	972 986 17979
Riversa	Spain	34 9 52 83 7500
Roth Motorgerate GmBh & Co	Germany	49 7144 2050
Sc Svend Carlsen A/S	Denmark	45 66 109 200
Solvert S.A.S	France	33 1 30 81 77 00
Spypros Stavrinides Limited	Cyprus	357 22 434131
Surge Systems India Limited	India	91 1 292299901
T-Markt Logistics Ltd	Hungary	36 26 525 500
Toro Australia	Australia	61 3 9580 7355
Toro Europe BVBA	Belgium	32 14 562 960

Záruka Toro

Podmínky a výrobky, na které se záruka vztahuje

Společnost The Toro® Company a její pobočky a záruční společnost Toro se na základě vzájemné dohody zavazují zajistit původnímu majiteli* opravu jakéhokoliv výrobku Toro používaného k nekomerčním účelům*, pokud dojde k závadě na materiálu nebo dílenském zpracování. Na výrobky se vztahují tyto záruční lhůty od data původní koupě:

Výrobky	Záruční lhůta
Sekačky s pojezdem	Omezená záruka 2 roky
Ridery s motorem vzadu	Omezená záruka 2 roky
Zahradní traktory	Omezená záruka 2 roky
Elektrické ruční nástroje	Omezená záruka 2 roky
Sněhové frézy	Omezená záruka 2 roky
Sekačky Zero Turn	Omezená záruka 2 roky

* Pojem "původní majitel" značí osobu, která jako první zakoupila výrobek Toro.

* Pojem "nekomerční účely" značí užívání výrobku na stejném místě, kde je vaše domácnost. Používání výrobku na více než jednom místě se považuje za komerční účely, na které se vztahují záruční podmínky pro komerční využití.

Omezená záruka pro komerční účely

Na závady na materiálu nebo dílenské zpracování spotřebních výrobků Toro a jejich příslušenství používané ke komerčním účelům, v institucích nebo půjčovnách se vztahují tyto záruční lhůty od data původní koupě:

Výrobky	Záruční lhůta
Sekačky s pojezdem	Záruka 90 dní
Ridery s motorem vzadu	Záruka 90 dní
Zahradní traktory	Záruka 90 dní
Elektrické ruční nástroje	Záruka 90 dní
Sněhové frézy	Záruka 90 dní
Sekačky Zero Turn	Záruka 45 dní

Pokyny pro poskytnutí záruční opravy

Domníváte-li se, že výrobek Toro vykazuje závadu na materiálu nebo dílenském zpracování, postupujte podle následujících pokynů:

1. Pro servis produktu kontaktujte svého prodejce. Pokud z jakéhokoli důvodu není možné prodejce kontaktovat, můžete se spojit s jakýmkoli autorizovaným distributorem Toro.
2. Předložte svému prodejci nebo sevisnímu prodejci výrobek společně s dokladem o koupi (paragon).

Pokud z jakéhokoliv důvodu nejste spokojeni s analýzou závady nebo pomocí, kterou vám poskytl servisní prodejce, kontaktujte dovozce Toro nebo se spojte přímo s námi:

Customer Care Department, Consumer Division
Toro Warranty Company
8111 Lyndale Avenue South
Bloomington, MN 55420-1196
Ředitel: Technická podpora: 001-952-887-8248

Viz přiložený seznam distributorů

Povinnosti vlastníka

Výrobek Toro je třeba ošetřovat podle pokynů uvedených v uživatelské příručce. Tuto údržbu, at' již vlastními silami nebo prostřednictvím prodejce, hradí majitel výrobku.

Součásti a úkony, na které se nevztahuje záruka

Tato výslovná záruka se nevztahuje na:

- náklady spojené s běžnou údržbou či na součásti, materiály a úkony jako například filtry, palivo, maziva, doplňkové vybavení, ostření nožů, seřízení brzdy a spojky.
- žádné výrobky nebo součásti, které byly upraveny nebo používány nesprávným způsobem ani na požadavek výměny či opravy součástí v důsledku běžného opotřebení, nehody nebo nedostatečné údržby.
- opravy v důsledku používání nevhodného paliva či znečišt'ujících látek v palivovém systému nebo v důsledku nesprávné přípravy palivového systému na uskladnění stroje na dobu delší než tři měsíce.
- motor a spojka. Na tyto součásti se vztahují příslušné záruky výrobce se samostatnými podmínkami.

Veškeré záruční opravy musí provést autorizovaný servisní prodejce Toro s použitím schválených náhradních dílů Toro.

Obecné podmínky

Práva kupujícího jsou definována národními zákony příslušné země. Tato záruka žádným způsobem neomezuje práva kupujícího definovaná národními zákony.