Form No. 3355-533 Rev C

Spazzaneve Power Throw® 622R e 622E

Nº del modello 38606—Nº di serie 270000001 e superiori

Nº del modello 38607—Nº di serie 270000001 e superiori

Manuale dell'operatore

Introduzione

Leggete attentamente queste informazioni al fine di utilizzare e mantenere correttamente il prodotto, e di evitare infortuni e danni. Voi siete responsabili del corretto utilizzo del prodotto all'insegna della sicurezza.

Per informazioni su prodotti e accessori, per la ricerca di un distributore o la registrazione del vostro prodotto, potete contattare Toro direttamente a www.Toro.com.

Per assistenza, parti originali Toro, o ulteriori informazioni contattate un Distributore autorizzato o un Centro Assistenza Toro, e abbiate sempre a portata di mano il numero del modello ed il numero di serie del prodotto. Figura 1 indica la posizione del numero del modello e del numero di serie sul prodotto. Scrivete i numeri negli spazi previsti.

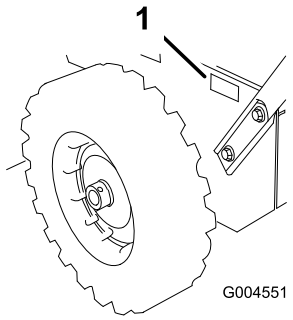

Figura 1

1. Posizione del numero del modello e del numero di serie

Nº del modello _____

Nº di serie _____

Il sistema di avvertimento adottato dal presente manuale identifica i pericoli potenziali e riporta messaggi di sicurezza, identificati dal simbolo di avvertimento (Figura 2), che segnala un pericolo in grado di provocare infortuni gravi o la morte se non si osservano le precauzioni raccomandate.



Figura 2

1. Simbolo di avvertimento

Per evidenziare le informazioni vengono utilizzate due parole. **Importante** indica informazioni meccaniche di particolare importanza, e **Nota** evidenzia informazioni generali di particolare rilevanza.

All'occorrenza, ordinate un nuovo manuale del motore al costruttore del motore.

© 2008—The Toro® Company
8111 Lyndale Avenue South
Bloomington, MN 55420

Registrate il vostro prodotto presso www.Toro.com.

CE

Traduzione dell'originale (IT)
Stampato negli USA
Tutti i diritti sono riservati

Sicurezza

Prima del funzionamento

- **Prima di utilizzare lo spazzaneve leggere e comprendere il contenuto del presente manuale.**
- **Familiarizzare con tutti i comandi e apprendere le modalità per un rapido arresto del motore.**

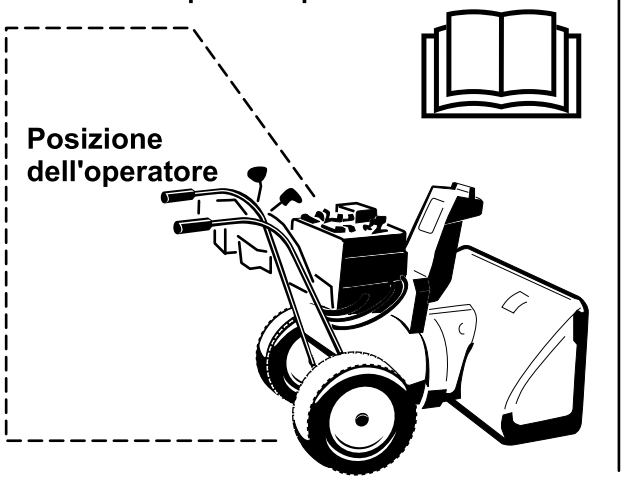

Attenzione: Un uso improprio può provocare il cesoiamento di dita, mani o piedi.

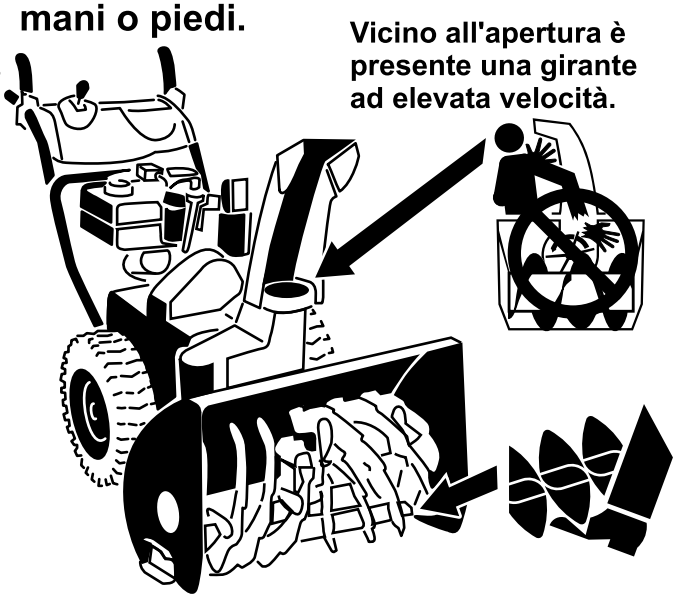

Vicino all'apertura la trivella a bassa velocità è dotata di un organo mobile con pericolo di impigliamento.

Questo spazzaneve soddisfa o supera i requisiti della normativa ISO 8437 in vigore al tempo della fabbricazione.

Leggete e comprendete il contenuto di questo manuale prima di avviare il motore.

⚠Questo è il simbolo di richiamo alla sicurezza, che viene usato per richiamare l'attenzione a pericoli di infortuni potenziali. Attenetevi a tutti i messaggi di sicurezza che seguono questo simbolo, al fine di evitare infortuni ed anche la morte.

L'errato utilizzo o manutenzione di questo spazzaneve può causare infortuni ed anche la morte. Limitate questo pericolo attenendovi alle seguenti istruzioni di sicurezza.

Addestramento

- Leggete attentamente il manuale d'uso e manutenzione. Acquisite dimestichezza con i comandi e con il corretto utilizzo della macchina. Imparate a spegnere l'unità e a disinserire i comandi rapidamente.
- Non permettete mai che bambini e ragazzi utilizzino la macchina. Non permettete mai che gli adulti utilizzino la macchina senza idoneo addestramento.
- Non utilizzate la macchina in prossimità di altre persone, soprattutto bambini o animali da compagnia.
- Prestate particolare attenzione al rischio di scivolamento o caduta, specialmente quando utilizzate la macchina in retromarcia.

Preparazione

- Ispezionate accuratamente la zona dove verrà usato lo spazzaneve e ripulitela da zerbini, slittini, tavole, cavi ed altri corpi estranei.
- Disinserite tutti i comandi e mettete in folle prima di avviare il motore.
- Non utilizzate la macchina senza indumenti invernali adeguati. Indossate calzature in grado di offrire la massima stabilità su superfici scivolose.
- Trattate il carburante con cautela, in quanto è altamente infiammabile.
  - Utilizzate una tanica per carburante approvata.
  - Non aggiungete mai carburante se il motore è avviato o caldo.
  - Riempite il serbatoio all'aperto, prestando la massima attenzione. Non rabboccate mai il serbatoio in interni.

  - Rimontate saldamente i tappi del carburante e tergete eventuali perdite di carburante.
- Regolate l'altezza dell'alloggiamento del collettore perché non venga a contatto con ghiaia o pietre frantumate.
- Non tentate mai di effettuare regolazioni a motore acceso (salvo espressa indicazione del costruttore).
- Lasciate che la macchina e il motore si adattino alla temperatura esterna prima di iniziare a spazzare la neve.
- Tutte le macchine a motore di questo tipo comportano il rischio di lancio di oggetti negli occhi. Portate sempre occhiali protettivi o protezioni adeguate durante l'uso o gli interventi di regolazione e manutenzione della macchina.

Funzionamento

- Non mettete le mani o i piedi vicino o sotto le parti rotanti. Restate sempre lontani dall'apertura di scarico.
- Procedete con la massima cautela quando lavorate o attraversate vialetti, sentieri o strade di ghiaia. Prestate la massima attenzione a eventuali pericoli nascosti ed al traffico.
- Dopo avere urtato un corpo estraneo, spegnete il motore, staccate il cavo della candela e controllate accuratamente che lo spazzaneve non sia danneggiato; riparate eventuali danni prima di riavviare ed utilizzare lo spazzaneve.
- Qualora l'apparecchio iniziasse a vibrare in maniera anomala, spegnete il motore e verificate immediatamente la causa. La vibrazione segnala generalmente un problema.
- Spegnete il motore prima di lasciare la posizione di lavoro, prima di pulire l'alloggiamento del collettore/ventola o il camino di scarico, e prima di effettuare riparazioni, regolazioni o controlli.
- In sede di pulizia, riparazione o controllo, accertatevi che il collettore/ventola e le parti mobili si siano fermati. Staccate il cappellotto dalla candela e tenetelo lontano da essa per prevenire l'avviamento accidentale.
- Non utilizzate il motore in interni, tranne che per uscire da o entrare in un edificio con lo spazzaneve. Aprite le porte esterne, in quanto i gas di scarico sono estremamente pericolosi.
- Non spazzate la neve trasversalmente alle pendenze. Sulle pendenze invertite la direzione con la massima cautela. Non tentate di spazzare la neve su pendenze molto ripide.
- Non utilizzate lo spazzaneve senza protezioni, carter protettivi o altri dispositivi di sicurezza in posizione.
- Non utilizzate mai lo spazzaneve in prossimità di vetrate, automobili, vetrine, scarpate ecc. senza aver prima regolato correttamente l'angolo di scarico della neve. Tenete lontano i bambini e gli animali da compagnia.
- Non sovraccaricate la macchina nel tentativo di spazzare troppo velocemente la neve.
- Non utilizzate mai la macchina su superfici scivolose a velocità di trasporto elevate, ed eseguite le retromarce con prudenza.
- Non dirigete mai il getto verso altre persone, e non lasciate che alcuno vi si metta davanti.
- Disinserite l'alimentazione del collettore/ventola prima di trasportare lo spazzaneve e durante le pause di utilizzo.
- Utilizzate soltanto attrezzi ed accessori approvati dal costruttore dello spazzaneve (es. zavorra per le ruote, contrappesi, cabine ecc.).
- Non utilizzate mai lo spazzaneve in caso di scarsa visibilità o poca luce. Procedete con passo regolare e tenete le mani saldamente sulla stegola. Camminate, non correte.
- Non utilizzate mai lo spazzaneve in caso di scarsa visibilità o poca luce.
- Prendete tutte le precauzioni possibili quando lasciate incustodita la macchina. Mettete in folle, inserite il freno di stazionamento, spegnete il motore e togliete la chiave.

Manutenzione e rimessaggio

- Controllate a intervalli regolari tutti gli elementi di fissaggio per accertare che la macchina sia in buone condizioni di sicurezza.
- Non rimessate la macchina con benzina nel serbatoio all'interno di edifici in cui possono essere presenti fonti di scintille, come caldaie, asciugatrici, ecc. Lasciate raffreddare il motore prima di riporre la macchina al chiuso.
- Leggete attentamente la presente guida all'uso per informazioni importanti sul rimessaggio prolungato dello spazzaneve.
- Mantenete in buone condizioni le targhette di avvertenza ed istruzioni, e sostituitele all'occorrenza.
- Dopo aver spazzato la neve, fate funzionare la macchina per qualche minuto per prevenire il congelamento di collettore/ventola.

Sicurezza degli spazzaneve Toro

La seguente lista riporta informazioni sulla sicurezza pertinenti ai prodotti Toro, ed altre informazioni sulla sicurezza cui dovete fare attenzione.

- **Le lame rotanti del rotore possono tagliare dita e mani.** Durante il funzionamento dello spazzaneve rimanete dietro le stegole e lontano dall'apertura di scarico. **Tenete sempre viso, mani, piedi ed altre parti del corpo e gli indumenti lontano dalle parti mobili o rotanti della macchina.**
- Prima di regolare, pulire, riparare o ispezionare lo spazzaneve, e prima di disintasare il camino di scarico **spegnete il motore, togliete la chiave e attendete che tutte le parti in movimento si siano fermate.**
- Usate l'apposito attrezzo per la pulizia, **non le mani**, per rimuovere eventuali ostruzioni dal camino di scarico.
- **Prima** di lasciare la posizione di lavoro, spegnete il motore, togliete la chiave dall'interruttore ed attendete che tutte le parti mobili si siano fermate.
- Non indossate abiti svolazzanti che possano rimanere impigliati nelle parti mobili.
- Qualora un carter, un dispositivo di sicurezza o una decalcomania fossero danneggiati, mancanti o illeggibili, riparateli o sostituiteli prima di riutilizzare la macchina. Inoltre, serrate tutti gli elementi di fissaggio allentati.
- **Non** fumate quando maneggiate la benzina.
- **Non** utilizzate lo spazzaneve sui tetti.
- Non toccate il motore quando è in funzione o è appena spento, in quanto potrebbe scottare e ustionarvi.
- Eseguite solamente gli interventi di manutenzione indicati in questo manuale. Prima di effettuare interventi di manutenzione, revisione o messa a punto, spegnete il motore, togliete la chiave e scollegate il cappellotto dalla candela. In caso di riparazioni di notevole entità, rivolgetevi a un Centro Assistenza autorizzato.
- Non modificate le impostazioni del regolatore sul motore.
- In sede di rimessaggio dello spazzaneve per un periodo superiore a 30 giorni, svuotate il serbatoio del carburante per prevenire rischi. Conservate il carburante in una tanica omologata. Togliete la chiave dall'interruttore di accensione prima di riporre lo spazzaneve.
- Acquistate soltanto parti di ricambio ed accessori originali Toro.

Pressione acustica

Questa unità ha un livello massimo di pressione acustica all'orecchio dell'operatore di 95 dBA, basato sulla misura di macchine identiche in ottemperanza alle norme EN 11201.

Potenza acustica

Questa unità ha un livello di potenza acustica garantito di 108 dBA, basato sulla misura di macchine identiche in ottemperanza alla norma EN 3744.

Vibrazioni

Questa unità non supera il livello di vibrazioni a mani/braccia di 3,1 m/s^2, collaudato mediante rilevazioni su macchine identiche in conformità alla norma EN 1033.

Adesivi di sicurezza e informativi

Importante: **Gli adesivi di sicurezza o d'istruzione sono affissi nelle adiacenze di punti potenzialmente pericolosi. Sostituite gli adesivi danneggiati.**



107-3040

1. Pericolo di ferite e smembramento causati dalla ventola e dalla coclea. Tenete gli astanti a distanza di sicurezza dallo spazzaneve.



112-6620

1. Pericolo di ferite o smembramento causati dalla ventola. Non inserite le mani nel camino di scarico; prima di lasciare la postazione di guida spegnete il motore e disintasate il camino di scarico con l'apposito attrezzo.

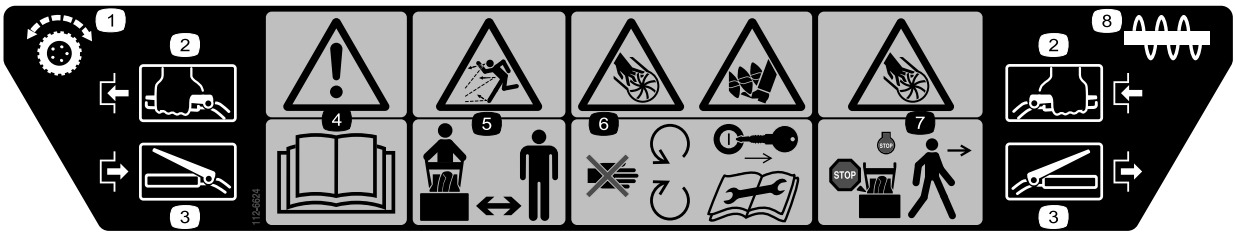

112-6624

1. Trazione
2. Inserita
3. Disinserita
4. Avvertenza: leggete il *Manuale dell'operatore*
5. Pericolo di lancio di oggetti. Tenete gli astanti a distanza di sicurezza dallo spazzaneve.
6. Pericolo di ferite e smembramento nella ventola. Restate lontano da parti mobili; prima di ogni intervento di manutenzione o revisione togliete la chiave di accensione e leggete le istruzioni.
7. Pericolo di ferite e smembramento nella ventola. Prima di allontanarvi dalla posizione di guida, spegnete il motore e attendete che tutte le parti in movimento si siano fermate.
8. Coclea



112-6637

Solo per il modello 38607

1. Impostazioni di velocità in marcia avanti
2. Selettore di velocità
3. Velocità di marcia indietro



112-6638

Solo per il modello 38606

1. Impostazioni di velocità in marcia avanti
2. Selettore di velocità
3. Velocità di marcia indietro



1. Avvertenza. Superficie calda, non toccare!



Tecumseh N° cat. 36501

1. Iniettore

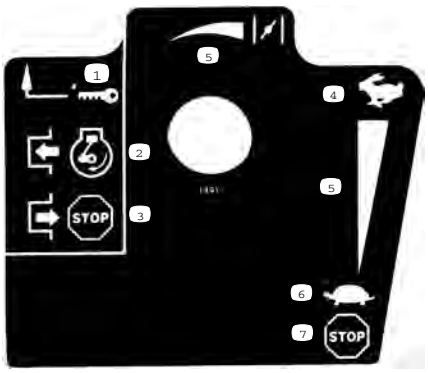

Tecumseh N° cat. 35077

1. Accensione a chiave
2. Innestare per avviare il motore
3. Disinnestare per spegnere il motore
4. Massima
5. Scala crescente
6. Minima
7. Spegnete il motore

Preparazione

Parti sciolte

Verificate che sia stata spedita tutta la componentistica, facendo riferimento alla seguente tabella.

Procedura	Descrizione	Qté	Uso
1.	Stegola Bulloni Rondelle Belleville Dado flangiato	1 4 4 1	Montate la stegola.
2.	Asta di selezione della velocità Coppiglia Rondella piana	1 1 1	Montate l'asta del selettore di velocità.
3.	Dado di bloccaggio flangiato	1	Installate l'asta di trazione.
4.	Cavallotto con perno Coppiglia	1 1	Installate la tiranteria di controllo della coclea/ventola.
5.	Gruppo asta di comando del camino di scarico (asta e staffa, ruotismo a vite senza fine e staffa) Rondella Belleville Bullone Bullone a testa tonda Dado di bloccaggio Rondella curva Rondella piana	1 1 2 1 3 1 1	Montate l'asta di comando del camino di scarico.
6.	Non occorrono parti	–	Riempite d'olio il motore.
7.	Non occorrono parti	–	Controllate la pressione dei pneumatici.
8.	Non occorrono parti	–	Controllate le slitte e il raschiatore.

1. Montaggio della stegola

1	Stegola
4	Bulloni
4	Rondelle Belleville
1	Dado flangiato

Procedura

1. Togliete le fascette che fissano le aste di comando alle stegole.
2. Togliete i perni dell'asse da entrambe le ruote (Figura 3) e fate scorrere le ruote verso l'esterno dell'asse di circa 2,5 cm.

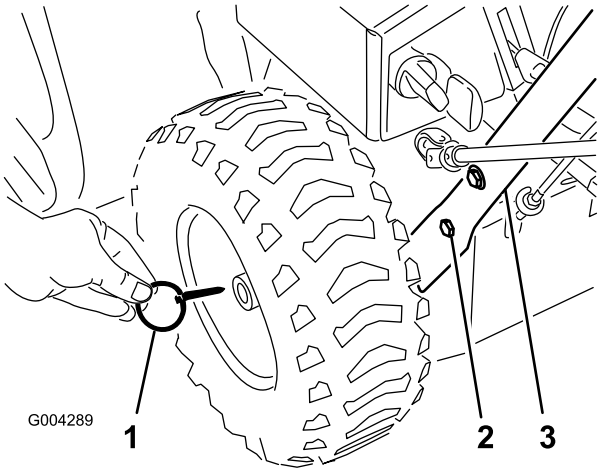

Figura 3

1. Perno dell'asse (2)
2. Vite a testa cilindrica e rondella Belleville (4)
3. Stegola

3. Avvitate un dado flangiato (non quello di bloccaggio), con il lato flangia in basso, sull'asta di trazione montata a sinistra della stegola (Figura 4).

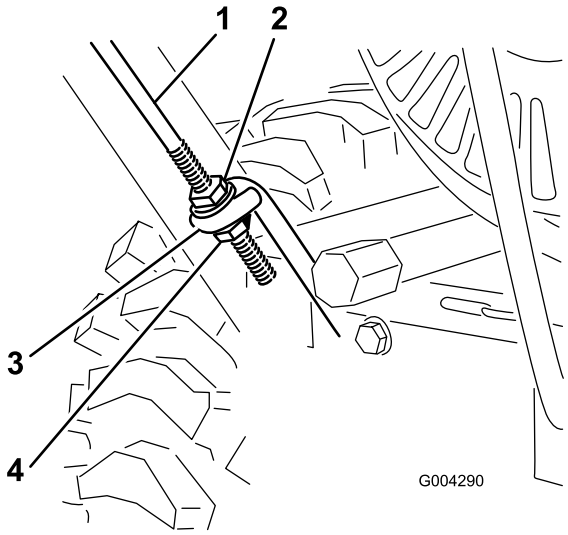

Figura 4

1. Asta di trazione
2. Dado flangiato
3. Cerchio dell'asta di trazione inferiore
4. Dado di bloccaggio flangiato

4. Posizionate il lato sinistro del gruppo stegola contro il fianco dello spazzaneve, ed inserite l'estremità dell'asta di trazione nel cerchio dell'asta di trazione inferiore (Figura 4).
5. Allineate i fori del lato sinistro del gruppo stegola con i fori della piastra sul lato sinistro dello spazzaneve, e fissate saldamente a mano la stegola con le due viti a testa cilindrica e le rondelle Belleville (Figura 3).

   Nota: Il lato concavo delle rondelle Belleville deve essere rivolto contro l'esterno della stegola.
6. Allineate i fori del lato destro del gruppo stegola con i fori della piastra sul lato destro dello spazzaneve, e fissate saldamente a mano la stegola con le due viti a testa cilindrica e le rondelle Belleville.
7. Accertatevi che le stegole si trovino alla medesima altezza, quindi serrate saldamente gli elementi di fissaggio.
8. Infilate le ruote, quindi inserite il perno dell'asse nel foro del mozzo delle ruote, ed attraverso il foro **esterno** dell'asse (Figura 5).

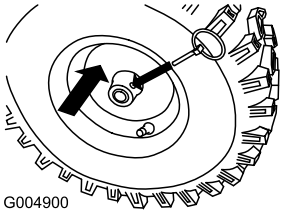

Figura 5

Nota: Se lo spazzaneve è corredato di catene opzionali, inserite i perni dell'asse nei fori **esterni** dell'asse.

2. Montaggio dell'asta del selettore di velocità

1	Asta di selezione della velocità
1	Coppiglia
1	Rondella piana

Procedura

1. Tirate la leva di selezione della velocità (Figura 6) nella posizione più esterna.

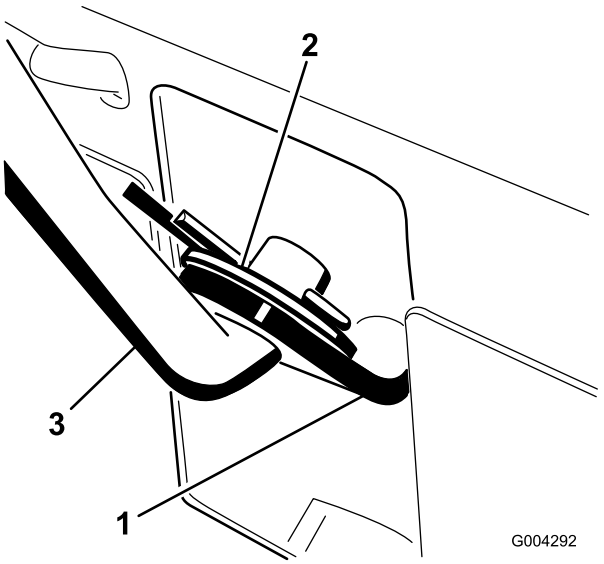

Figura 6

1. Leva di selezione della velocità
2. Rondella piana e coppiglia
3. Asta di selezione della velocità

2. Muovete la leva di selezione della velocità (Figura 13) sul pannello di comando nella posizione R (retromarcia).
3. Inserite l'asta di selezione della velocità nella leva di selezione della velocità, aggiungete una rondella piana sull'asta e fissatela con la coppiglia (Figura 6).

3. Installazione dell'asta di trazione

1	Dado di bloccaggio flangiato

Procedura

1. Avvitate il dado di bloccaggio flangiato (flangia in alto) in fondo all'asta del comando della trazione, sotto il cerchio nel tirante inferiore (Figura 4).
2. Regolate verso l'alto o il basso i due dadi di bloccaggio flangiati sull'asta della trazione, finché la distanza tra l'estremità superiore dell'impugnatura e l'estremità inferiore della leva di comando della trazione non è di circa 11,4 cm, come illustrato nella Figura 7

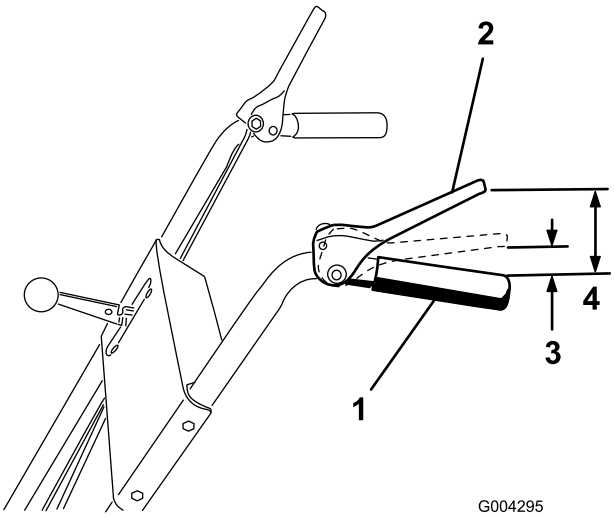

Figura 7

1. Impugnatura
2. Leva di comando della trazione
3. Da 2,5 a 5 cm
4. 11,4 cm

3. Serrate saldamente a mano i due dadi flangiati.
4. Portate la leva di selezione della velocità (Figura 7) in terza.

   Nota: Se la leva di selezione della velocità non ingrana la terza, regolatela prima di procedere. Consultate Regolazione del selettore di velocità.
5. Tirate lentamente indietro lo spazzaneve premendo lentamente la leva di comando della trazione in direzione dell'impugnatura.

   Nota: La regolazione è corretta quando le ruote smettono di girare all'indietro e la distanza tra l'estremità superiore dell'impugnatura e quella inferiore della leva di comando della trazione è compresa tra 2,5 e 5 cm (Figura 7).
6. All'occorrenza, regolate i due dadi flangiati fino ad ottenere la giusta distanza tra la parte superiore dell'impugnatura e la base della leva di comando della trazione.
7. Serrate saldamente i dadi flangiati.

4. Installazione della tiranteria di controllo della coclea/ventola

1	Cavallotto con perno
1	Coppiglia

Procedura

1. Allentate il controdado sopra il cavallotto con perno, sull'asta di comando superiore (Figura 8).

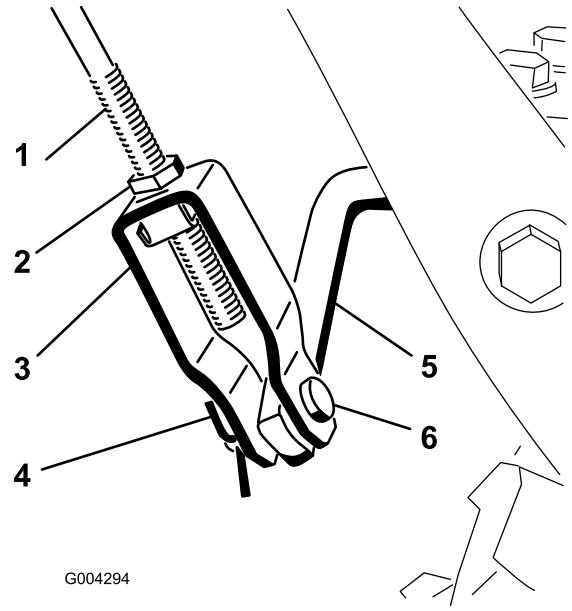

Figura 8

1. Asta di comando superiore
2. Controdado
3. Cavallotto
4. Coppiglia
5. Asta di comando inferiore
6. Cavallotto con perno

2. Allineate i fori del cavallotto con perno con l'asta di comando inferiore, ed inserite il perno del cavallotto (Figura 8).
3. Controllate la distanza tra l'estremità superiore dell'impugnatura e quella inferiore della leva di trasmissione della coclea/ventola (Figura 9).

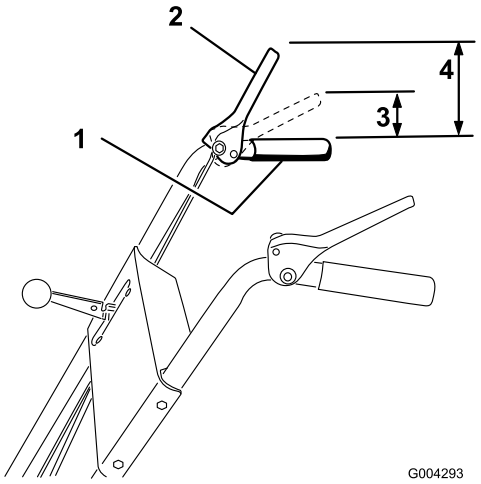

Figura 9

1. Impugnatura
2. Leva di comando della coclea/ventola
3. Da 2,5 a 5 cm
4. 12,7 cm

Nota: La distanza deve essere circa 12,7 cm.

4. Premete lentamente la leva di trasmissione della coclea/ventola verso l'impugnatura.

   Nota: La forza necessaria per compiere tale movimento aumenta considerevolmente una volta eliminato l'imbando della cinghia di trazione della coclea/ventola (circa mezza corsa del movimento della leva). La regolazione è corretta quando la forza inizia ad aumentare e la distanza tra l'estremità superiore dell'impugnatura e quella inferiore della leva di comando della coclea/ventola è nell'arco da 2,5 a 5 cm (Figura 9).

   Nota: Nel caso in cui la forza non aumenti considerevolmente, togliete il paracinghia (vedere la voce 2 di Sostituzione della cinghia di trasmissione) e misurate 5 cm da sopra l'impugnatura al punto in cui viene eliminato il gioco dalla cinghia di trasmissione della coclea.

5. Per regolare la distanza:

   A. Togliete il perno con testa.

   B. Allentate il controdado.

   C. Avvitate il cavallotto verso l'alto o il basso, per aumentare o ridurre la distanza fra l'impugnatura e la leva di comando della coclea/ventola (Figura 8).

6. Una volta effettuata la regolazione, inserite il cavallotto con perno e fissatelo con la coppiglia (Figura 8).

7. Serrate il controdado, per fissare il cavallotto con perno (Figura 8).

5. Montaggio dell'asta di comando del camino di scarico

1	Gruppo asta di comando del camino di scarico (asta e staffa, ruotismo a vite senza fine e staffa)
1	Rondella Belleville
2	Bullone
1	Bullone a testa tonda
3	Dado di bloccaggio
1	Rondella curva
1	Rondella piana

Procedura

1. Fissate la staffa di comando superiore del camino di scarico (attaccata all'asta di comando del camino) al lato superiore sinistro dell'impugnatura, usando un bullone e un controdado (Figura 10).

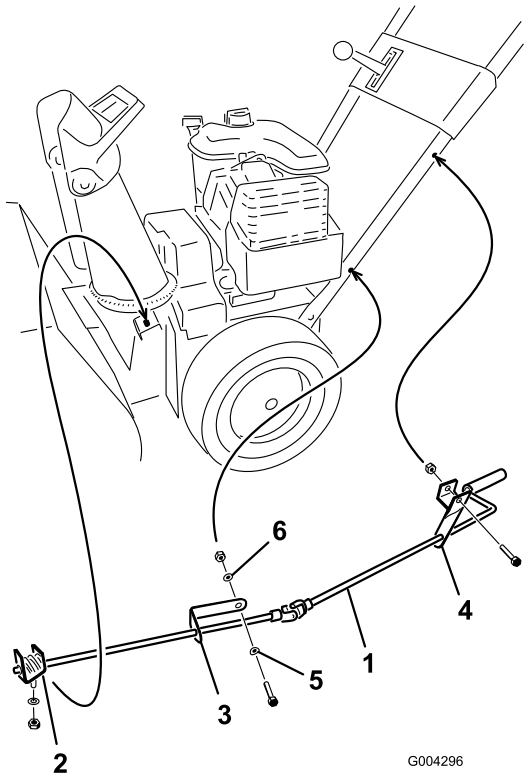

Figura 10

1. Asta di comando del camino di scarico
2. Ruotismo a vite senza fine, staffa e flangia di montaggio
3. Staffa di comando inferiore del camino di scarico
4. Staffa di comando superiore del camino di scarico
5. Rondella curva
6. Rondella piana

Nota: Lasciate allentato il dado di bloccaggio.

2. Fissate la staffa di comando inferiore del camino di scarico (attaccata all'asta di comando del camino) al lato inferiore sinistro dell'impugnatura, usando un bullone, una rondella curva, una rondella piana e un controdado (Figura 10).

   Nota: Fissate la staffa all'interno dell'impugnatura; l'asta deve risultare approssimativamente parallela al suolo e non deve toccare l'impugnatura.

   Nota: Lasciate allentato il dado di bloccaggio.

3. Ingrassate la vite senza fine con grasso universale no. 2 (Figura 11).

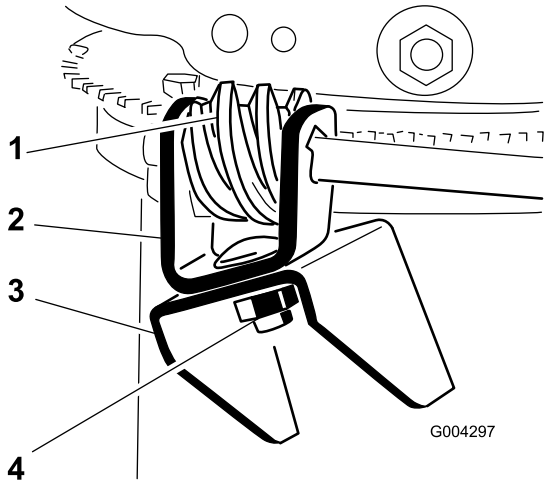

Figura 11

1. Ruotismo a vite senza fine
2. Staffa
3. Flangia di montaggio
4. Bullone, rondella Belleville e dado di bloccaggio

4. Montate, senza serrarli, il ruotismo a vite senza fine e la staffa sulla flangia di montaggio, utilizzando un bullone, una rondella Belleville e un dado di bloccaggio (Figura 11).
5. Infilate il ruotismo a vite senza fine nei denti dell'anello di fissaggio del camino di scarico, e serrate il dado di bloccaggio (Figura 11).
6. Serrate il dado di bloccaggio che fissa le due staffe di comando del camino di scarico (Figura 10).
7. Controllate il funzionamento dell'asta di comando del camino di scarico e muovete leggermente il ruotismo a vite senza fine verso l'esterno in caso di grippaggio.

6. Riempimento del motore con olio

Procedura

Questo spazzaneve viene consegnato con 0,62 litri di olio nel motore.

Nota: Controllate il livello dell'olio prima di avviare il motore, e rabboccate se necessario.

Riempimento massimo: 0,62 l, tipo: olio detergente per automobili con service classification API SF, SG, SH, SJ, SL o superiore.

- Per temperature superiori a 0°C utilizzate SAE 30.
- Per temperature comprese tra -18°C e 0°C usate SAE 5W30 o SAE 10.
- Per temperature inferiori a -18°C utilizzate SAE 0W30.

1. Portate lo spazzaneve su una superficie piana per rilevare il livello dell'olio con maggiore precisione.
2. Pulite attorno all'asta di livello (Figura 12).

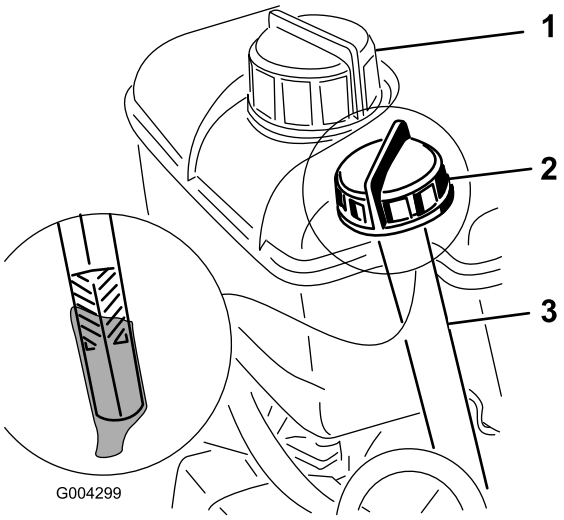

Figura 12

1. Tappo del serbatoio carburante
2. Asta di livello
3. Foro di riempimento

3. Girate il tappo in senso antiorario ed estraete l'asta di livello.
4. Versate lentamente dell'olio nella coppa fino a riempirla per tre quarti circa.
5. Tergete l'asta con un panno pulito.
6. Inserite l'asta di livello nel collo del bocchettone, ed estraetela.

   Nota: Per garantire il controllo ottimale dell'olio inserite a fondo l'asta.

7. Controllate il livello dell'olio sull'asta.
8. Se il livello dell'olio è inferiore alla tacca Add sull'asta, versate lentamente nel foro del bocchettone olio sufficiente a portarne il livello alla tacca Full sull'asta di livello.

   Importante: Non riempite eccessivamente la coppa, avviando poi il motore, perché potreste

danneggiare il motore. Spurgate l'olio superfluo finché il livello sull'asta non indica Full.

9. Inserite l'asta di livello nel collo del bocchettone e girate a fondo il tappo in senso orario.

7. Controllo della pressione dei pneumatici

Procedura

I pneumatici vengono sovragonfiati in fabbrica per la spedizione; riducete uniformemente la pressione di entrambi ad un valore compreso tra 83 e 103 kPa.

8. Controllo delle slitte e del raschiatore

Procedura

Fate riferimento a Controllo e regolazione delle slitte e del raschiatore, nella sezione Manutenzione.

Quadro generale del prodotto

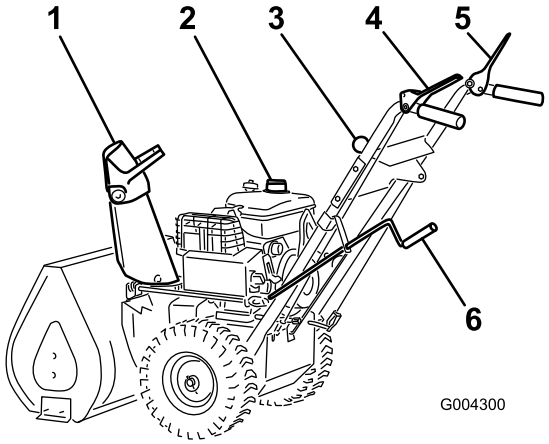

Figura 13

1. Deflettore del camino di scarico
2. Serbatoio carburante
3. Leva di selezione della velocità
4. Leva di comando della trazione
5. Leva di comando della trasmissione della coclea/ventola
6. Comando del camino di scarico

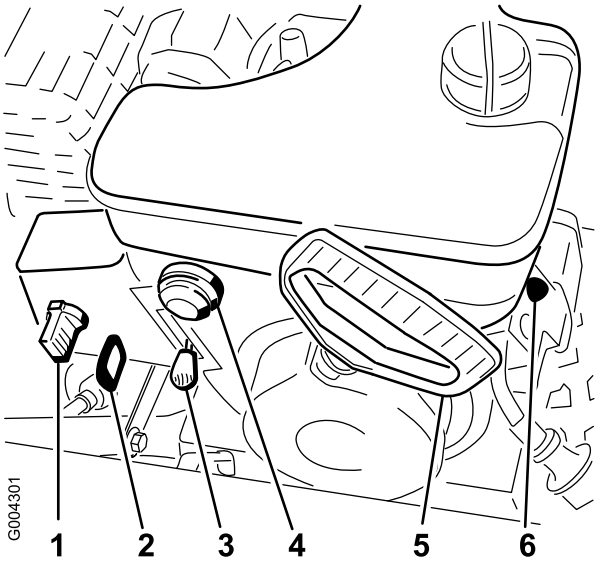

Figura 14

1. Starter
2. Accensione
3. Leva dell'acceleratore
4. Iniettore
5. Avviatore autoavvolgente
6. Avviamento elettrico

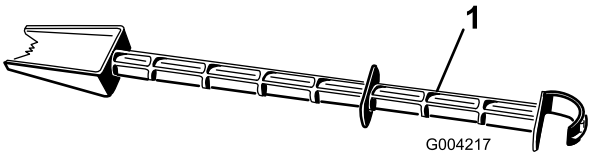

Figura 15

1. Bastone di pulizia della neve (montato sopra la sede della coclea).

Comandi

- **Leva di comando della trazione della coclea/ventola** – Per inserire la coclea e la ventola, premete la leva contro l'impugnatura destra. Per disinserirle, rilasciate la leva.
- **Leva di comando della trazione** – Per inserire la trazione (azionamento delle ruote), premete la leva contro l'impugnatura sinistra. Per disinnestarla, rilasciate la leva.
- **Leva del selettore di velocità** – Questo comando ha quattro posizioni: tre marce avanti e una retromarcia. Per cambiare velocità, portate la leva del cambio nella posizione desiderata. La leva si blocca nella tacca di ogni marcia.

  Nota: Prima di inserire o disinserire la retromarcia bisogna rilasciare la leva di comando della trazione. Quando la macchina è in movimento è possibile passare da una marcia avanti all'altra senza rilasciare la leva del comando di trazione.
- **Comando del camino di scarico** – Ruotate il comando del camino di scarico in senso orario per muovere il camino verso sinistra, ed in senso antiorario per muoverlo verso destra.
- **Impugnatura del deflettore del camino di scarico** – Muovete in avanti l'impugnatura del deflettore del camino per dirigere il getto di neve verso il basso, e tiratela indietro per dirigerlo verso l'alto.
- **Valvola di intercettazione del carburante** – Chiudete la valvola girandola in senso orario. Per aprirla giratela in senso antiorario. Chiudete la valvola durante le pause di utilizzo dello spazzaneve.
- **Starter** – Spostate lo starter in posizione Full per avviare il motore a freddo. Mentre il motore si riscalda, spostate gradualmente lo starter in posizione Off.
- **Interruttore di accensione** – Inserite la chiave per avviare il motore. Per spegnerlo, togliete la chiave.
- **Leva dell'acceleratore** – Alzate la leva dell'acceleratore per aumentare la velocità del motore, e abbassatela per ridurla. Per spegnere il motore portate la leva dell'acceleratore in posizione Stop.
- **Innesco** – Premete l'innesco per pompare piccole quantità di benzina in caso di partenze in condizioni atmosferiche particolarmente rigide.
- **Avviatore autoavvolgente** – L'avviatore autoavvolgente si trova sul retro del motore. Tirate l'avviatore autoavvolgente per avviare il motore.

Funzionamento

Nota: Stabilite i lati sinistro e destro della macchina dalla normale postazione di guida.

Marcia in folle o uso della trazione automatica

Lo spazzaneve può essere utilizzato con la trazione automatica o senza (marcia in folle).

Per usare la marcia in folle, spingete le ruote verso l'interno ed inserite i perni dell'asse nei fori esterni dell'asse, ma non attraverso i mozzi (Figura 16).

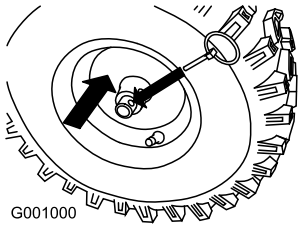

Figura 16

Per la trazione automatica, tirate in fuori le ruote ed inserite i perni degli assi nei fori dei mozzi e nei fori interni dell'asse (Figura 17).

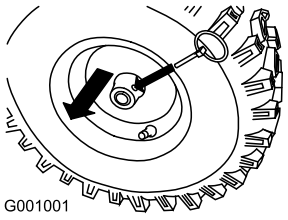

Figura 17

Rimozione della scatola di riscaldamento del carburatore

Togliete la scatola di riscaldamento del carburatore se azionate il motore a temperature superiori a 4°C (Figura 18).

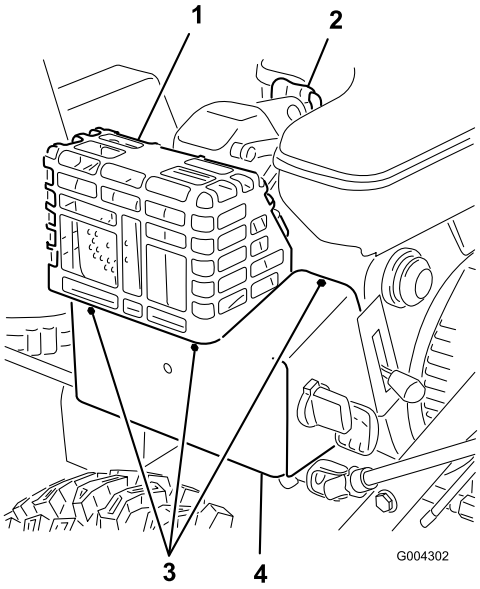

Figura 18

1. Protezione del silenziatore
2. Cappellotto della candela
3. Viti
4. Scatola di riscaldamento del carburatore

1. Scollegate il cappellotto della candela e verificate che non la tocchi (Figura 18).
2. Togliete la chiave di accensione (Figura 14).
3. Tirate in fuori la manopola dello starter (Figura 14).
4. Togliete gli elementi che fissano la scatola di riscaldamento del carburatore (Figura 18).

   Nota: Montate questi elementi di fissaggio nei rispettivi fori, per non smarrirli.
5. Estraete la scatola di riscaldamento del carburatore dal motore.
6. Scollegate il fermaglio del filo di terra verde sotto l'acceleratore (Figura 19).

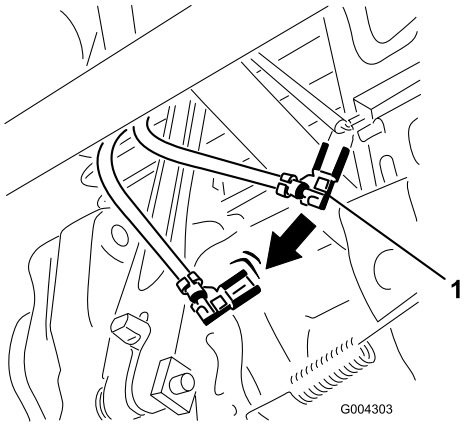

Figura 19

1. Fermaglio del filo di terra verde

7. Montate la manopola dello starter.
8. Inserite la chiave di accensione.
9. Collegate il cappellotto alla candela.

   Importante: Utilizzate la scatola di riscaldamento del carburatore come riferimento per le posizioni dello starter e dell'acceleratore.

Montaggio della scatola di riscaldamento del carburatore

Per montare la scatola di riscaldamento del carburatore invertite le operazioni riportate in Rimozione della scatola di riscaldamento del carburatore. Togliete i dispositivi di tenuta dai fori prima di montare la scatola di riscaldamento del carburatore.

Riempimento del serbatoio del carburante

La benzina è estremamente infiammabile ed esplosiva. Un incendio o un'esplosione possono ustionare voi ed altre persone.

- **Per impedire che una carica elettrostatica faccia incendiare la benzina, mettete la tanica e/o lo spazzaneve per terra prima del riempimento, mai in un veicolo o su un oggetto.**
- **Riempite il serbatoio all'aperto, a motore freddo, e tergete le perdite accidentali.**
- **Non maneggiate la benzina quando fumate, o nelle adiacenze di una fiamma libera o di scintille.**
- **Conservate la benzina in una tanica per carburante approvata, fuori dalla portata dei bambini.**

Riempite il serbatoio del carburante con benzina normale fresca senza piombo, proveniente da una stazione di rifornimento di buona marca.

Importante: Per ridurre il rischio di avviamenti difficoltosi, versate nella benzina (conservata per un massimo di 30 giorni) uno stabilizzatore per carburante per l'intera stagione. *Non versate olio nella benzina.*

1. Pulite attorno al tappo del serbatoio del carburante (Figura 12).

2. Rimuovete il tappo dal serbatoio del carburante.
3. Fate il pieno di benzina senza piombo, fino a 6-13 mm dall'estremità superiore del serbatoio. **Non riempite il collo del bocchettone.**

   Importante: Non riempite il serbatoio oltre 6 mm dall'alto del serbatoio, in quanto la benzina ha bisogno di spazio per l'espansione.
4. Montate il tappo del serbatoio del carburante e tergete la benzina versata.

Avviamento del motore

1. Collegate il cappellotto alla candela (Figura 18).
2. Portate la leva dell'acceleratore in posizione Fast (Figura 14).
3. Rilasciate la leva di comando della trasmissione della coclea/ventola e la leva di comando della trazione (Figura 13).
4. Aprite la valvola di intercettazione del carburante, sotto il serbatoio del carburante (Figura 20).

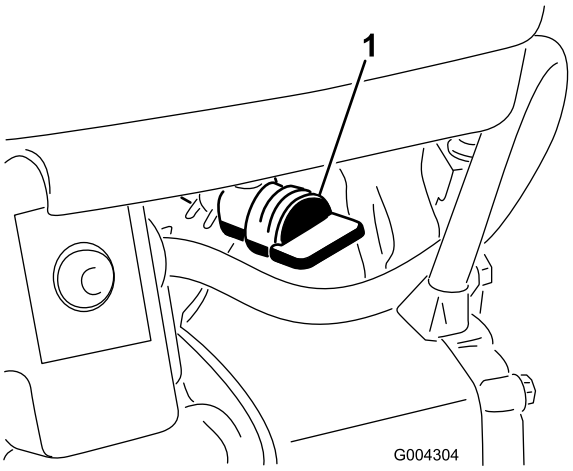

Figura 20

1. Valvola di intercettazione del carburante

5. Girate lo starter (Figura 14) in posizione On.
6. Inserite la chiave di accensione (Figura 14).

   Importante: Non utilizzate l'iniettore se il motore è stato utilizzato, perché sarà ancora caldo; l'iniezione eccessiva può provocare l'ingolfamento ed il mancato avviamento del motore.
7. Coprite con il pollice il foro al centro dell'iniettore (Figura 14) e premetelo lentamente tre volte, sostando un attimo ogni volta.
8. Afferrate la maniglia di avviamento (Figura 14) ed estraetela lentamente fino ad innestarla, quindi tiratela con forza per avviare il motore.
9. Impugnate saldamente la maniglia e riportate lentamente il cavo nella posizione iniziale.

   Nota: Se il motore non si avvia, e a temperature inferiori a -23°C, può essere necessaria un'ulteriore iniezione di carburante. Ogni volta che premete l'iniettore, provate ad accendere il motore prima di premere di nuovo.
10. Quando si è avviato il motore, girate immediatamente lo starter (Figura 14) in posizione 3/4. Mentre il motore si riscalda, ruotate lo starter in posizione centrale. Quando il motore è abbastanza caldo, girate lo starter in posizione Off.
11. Spostate la leva di selezione della velocità (Figura 13) in prima, premete la leva di comando della trazione contro l'impugnatura, e rilasciatela. Se lo spazzaneve si sposta in avanti prima di innestare la leva di comando della trazione o dopo averla rilasciata, consultate Regolazione della cinghia di trazione.

    Importante: Non utilizzate lo spazzaneve se la coclea e la ventola ruotano quando disinnestate la relativa leva di comando.

Spegnimento del motore

1. Innestate la coclea per ripulire l'alloggiamento dalla neve depositata.
2. Fate girare il motore per alcuni minuti per asciugare l'eventuale umidità accumulatasi.
3. Rilasciate la leva di comando della trasmissione della coclea/ventola e la leva di comando della trazione (Figura 13).
4. Spegnete il motore in uno dei seguenti modi:
   A. Portate la leva dell'acceleratore in posizione Slow, e togliete la chiave di accensione.
   B. Portate la leva dell'acceleratore in posizione Stop.
5. Chiudete la valvola di intercettazione del carburante (Figura 20).
6. Tirate tre o quattro volte l'avviatore autoavvolgente con un movimento rapido e continuo del braccio. In questo modo si previene il congelamento dell'avviatore.
7. Attendete che tutte le parti in movimento si siano fermate, prima di lasciare il posto di guida.

Stasamento del camino di scarico

Se la coclea/ventola gira ma la neve non esce dal camino di scarico, è probabile che quest'ultimo sia intasato.

- Per stasare il camino di scarico, rimanete in posizione di guida e rilasciate la leva sinistra (trazione). Mentre coclea/ventola sono in moto, premete le stegole per alzare di alcuni centimetri dal suolo la parte anteriore dello spazzaneve. Alzate quindi rapidamente le stegole per lasciar battere la parte anteriore dello spazzaneve sul suolo. Ripetete, all'occorrenza, finché dal camino di scarico non esce un fiotto di neve.
- Se non riuscite a stasare il camino di scarico battendo la parte anteriore dello stesso, **spegnete il motore, attendete che tutte le parti in movimento si siano fermate ed usate l'apposito attrezzo per la pulizia; non usate mai le mani per stasare lo spazzaneve.**

  Importante: Lo stasamento del camino di scarico battendo la parte anteriore dello spazzaneve per terra può fare spostare le slitte. Regolate le slitte e serrate saldamente i bulloni.

Prevenzione del bloccaggio per congelamento

- Può accadere che quando nevica e col gelo alcuni comandi e parti mobili si congelino. **Non usate forza eccessiva e non cercate di usare i comandi quando sono gelati.** In caso di difficoltà nell'utilizzare comandi o parti, avviate il motore e lasciatelo girare per alcuni minuti.
- Dopo avere usato lo spazzaneve, lasciate girare il motore per alcuni minuti perché le parti non gelino. Innestate la coclea/ventola per ripulire l'alloggiamento dalla neve depositata. Per impedirne il congelamento girate il comando del camino di scarico. Spegnete il motore, attendete che tutte le parti mobili si siano fermate, ed eliminate il ghiaccio e la neve dallo spazzaneve.
- Per impedire che l'avviatore autoavvolgente geli, a motore spento tirate più volte la maniglia dell'avviatore.

Suggerimenti

Quando lo spazzaneve è in moto, la ventola e la coclea possono girare ed amputare o ferire mani e piedi.

- **Prima di regolare, pulire, ispezionare, diagnosticare o riparare lo spazzaneve, spegnete il motore e attendete che tutte le parti in movimento si siano fermate. Staccate il cappellotto dalla candela e tenetelo lontano da essa per impedire l'avviamento accidentale del motore.**
- **Togliete le ostruzioni dal camino di scarico; vedere Stasamento del camino di scarico. All'occorrenza, usate un bastone, non le mani, per rimuovere eventuali ostruzioni dal camino di scarico.**
- **Durante il funzionamento dello spazzaneve, rimanete dietro le stegole dello spazzaneve e lontano dall'apertura di scarico.**
- **Tenete sempre viso, mani, piedi ed altre parti del corpo e gli indumenti lontani da parti nascoste, mobili o rotanti.**

Le lame della ventola possono scagliare sassi, giocattoli ed altri corpi estranei, e ferire gravemente l'operatore o gli astanti.

- **Tenete sempre pulita l'area da oggetti che possano essere raccolti e scagliati dalle lame della ventola.**
- **Tenete lontani bambini ed animali da compagnia dall'area di utilizzo dello spazzaneve.**

- Regolate sempre la leva dell'acceleratore in posizione Fast quando spazzate la neve.
- Se il motore rallenta sotto carico o in caso di slittamento delle ruote, scalate di marcia lo spazzaneve.
- Se la parte anteriore dello spazzaneve dovesse sollevarsi, scalate di marcia lo spazzaneve. Se la parte anteriore continua ad alzarsi, alzate lo spazzaneve agendo sulle stegole.

Manutenzione

Nota: Stabilite i lati sinistro e destro della macchina dalla normale postazione di guida.

Programma di manutenzione raccomandato

Cadenza di manutenzione	Procedura di manutenzione
Dopo la prima ora	• Controllate la cinghia di comando della trazione e regolatela. • Controllate la cinghia di trasmissione della coclea/ventola e regolatela.
Dopo le prime 2 ore	• Cambiate l'olio motore.
Prima di ogni utilizzo o quotidianamente	• Controllate il livello dell'olio motore e rabboccate se necessario. • Controllate e regolate la cinghia di comando della trazione, e all'occorrenza sostituitela. • Controllate e regolate la cinghia di trasmissione della coclea/ventola, e all'occorrenza sostituitela.
Ogni 20 ore	• Lubrificate lo spazzaneve.
Ogni 25 ore	• Cambiate l'olio motore.
Ogni 100 ore	• Controllate la candela. All'occorrenza, sostituitela o regolate la distanza dell'elettrodo.
Ogni anno	• Controllate le slitte e il raschiatore, ed all'occorrenza regolateli. • Controllate l'olio nella scatola ingranaggi della coclea, ed all'occorrenza rabboccate. • Cambiate l'olio motore.
Ogni anno o prima del rimessaggio	• Lubrificate lo spazzaneve. • Al termine della stagione svuotate il serbatoio della benzina e fate girare il motore per asciugare il serbatoio e il carburatore.

Importante: Per ulteriori interventi di manutenzione si rimanda al manuale per l'uso del motore. Per la messa a punto o la riparazione del motore, o il servizio in garanzia non trattato nel presente manuale, rivolgetevi ad un Centro Assistenza Tecumseh autorizzato.

⚠

Se lasciate il cappellotto sulla candela, qualcuno potrebbe avviare accidentalmente il motore e ferire gravemente voi o gli astanti.

Scollegate il cappellotto della candela prima di effettuare interventi di manutenzione, e riponetelo in un luogo sicuro, perché non tocchi accidentalmente la candela.

Preparazione per la manutenzione

1. Portate lo spazzaneve su una superficie piana.
2. Spegnete il motore e attendete che tutte le parti in movimento si siano fermate.
3. Staccate il cappellotto dalla candela (Figura 18).

Controllo del livello dell'olio motore

Intervallo tra gli interventi tecnici: Prima di ogni utilizzo o quotidianamente

Prima di utilizzare lo spazzaneve controllate sempre che il livello dell'olio si trovi fra le tacche Add e Full sull'asta di misura.

1. Pulite attorno all'asta di livello (Figura 18).
2. Girate il tappo in senso antiorario ed estraete l'asta di livello.
3. Tergete l'asta con un panno pulito.

4. Inserite l'asta di livello nel collo del bocchettone, ed estraetela.

   Nota: Per garantire il controllo ottimale dell'olio inserite a fondo l'asta.

5. Controllate il livello dell'olio sull'asta.

6. Se il livello dell'olio è inferiore alla tacca Add sull'asta, versate lentamente nel foro del bocchettone olio sufficiente a portarne il livello alla tacca Full sull'asta di livello.

   Nota: Utilizzate esclusivamente olio detergente di alta qualità SAE 5W30 o SAE10, con American Petroleum Institute (API) service classification SF, SG, SH o SJ. In condizioni di freddo intenso (temperatura inferiore a -18°C) utilizzate olio detergente 0W-30, con American Petroleum Institute (API) service classification SF, SG, SH o SJ.

   Importante: Non riempite eccessivamente la coppa, avviando poi il motore, perché potreste danneggiare il motore. Spurgate l'olio superfluo finché il livello sull'asta non indica Full.

7. Inserite l'asta di livello nel collo del bocchettone e girate a fondo il tappo in senso orario.

Regolazione delle slitte e del raschiatore

Intervallo tra gli interventi tecnici: Ogni anno

Regolate le slitte ed il raschiatore all'inizio, ed in seguito quando necessario, per evitare che la coclea venga a contatto con il lastricato o la ghiaia. All'occorrenza regolateli per compensare l'eventuale usura.

1. Portate lo spazzaneve su una superficie piana.
2. Controllate la pressione dei pneumatici; vedere Controllo della pressione dei pneumatici.
3. Allentate i quattro dadi flangiati che fissano entrambe le slitte alle piastre laterali della coclea (Figura 21) finché le slitte non scorrono liberamente su e giù.

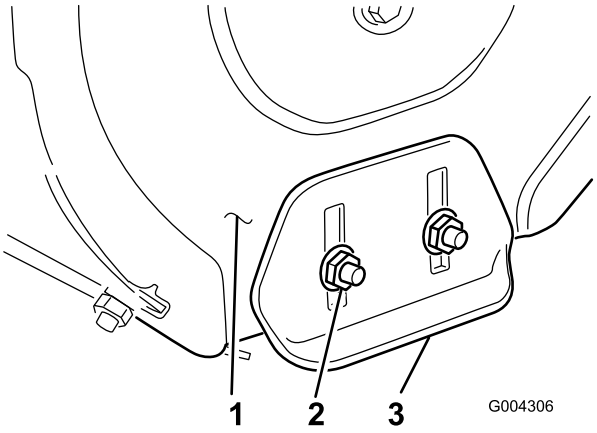

Figura 21

1. Piastra laterale della coclea (2)
2. Dadi flangiati (4)
3. Slitta (2)

4. Sostenete le pale della coclea in modo che si trovino a 3 mm da terra (Figura 22).

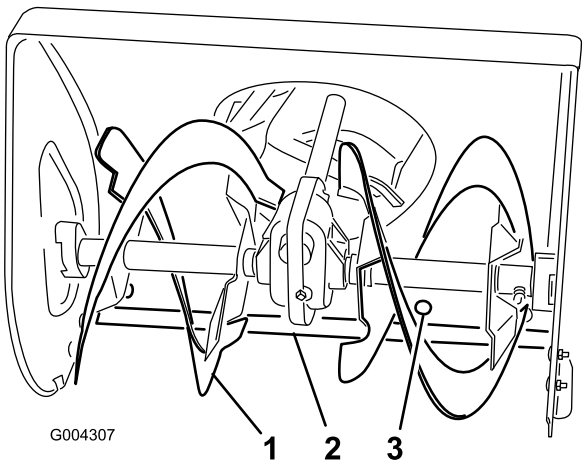

Figura 22

1. Pala della coclea
2. Raschiatore
3. Vite di montaggio (5)

5. Controllate la regolazione del raschiatore. Le pale del raschiatore devono essere parallele in orizzontale, e trovarsi ad un'altezza di 3 mm.

   A. **Per superfici di cemento ed asfalto:**

      se lo spazzaneve non dovesse spazzare la neve più vicina al marciapiede, regolate le slitte per abbassare il raschiatore; se la superficie del marciapiede fosse incrinata, dissestata o irregolare, regolate le slitte per sollevare il raschiatore.

   B. **Per superfici di ghiaia:**

      sostenete le pale della coclea a qualche centimetro da terra, e regolate le slitte al fine di impedire che lo spazzaneve raccolga sassi.

6. Per regolare il raschiatore allentate le cinque viti di montaggio (Figura 22), regolate il livello del raschiatore e serrate le viti.
7. Abbassate il più possibile le slitte.
8. Serrate i quattro dadi flangiati che fissano entrambe le slitte alle piastre laterali della coclea (Figura 21).
9. Collegate il cappellotto alla candela.

Regolazione del selettore di velocità

Regolate la tiranteria del selettore di velocità all'inizio, ed in seguito quando lo spazzaneve è lento, se ingranando la prima non c'è velocità, o se la leva di selezione della velocità non ingrana la terza.

1. Spurgate la benzina dal serbatoio del carburante e l'olio dal carter. Vedere Svuotamento del serbatoio del carburante e Cambio dell'olio motore.
2. Ribaltate in avanti lo spazzaneve e bloccatelo in modo che non cada.
3. Togliete i quattro bulloni a testa flangiata che fissano il coperchio inferiore al telaio, e togliete il coperchio (Figura 27).
4. Allentate i dadi flangiati che fissano la piastra del selettore al pannello di comando (Figura 23).

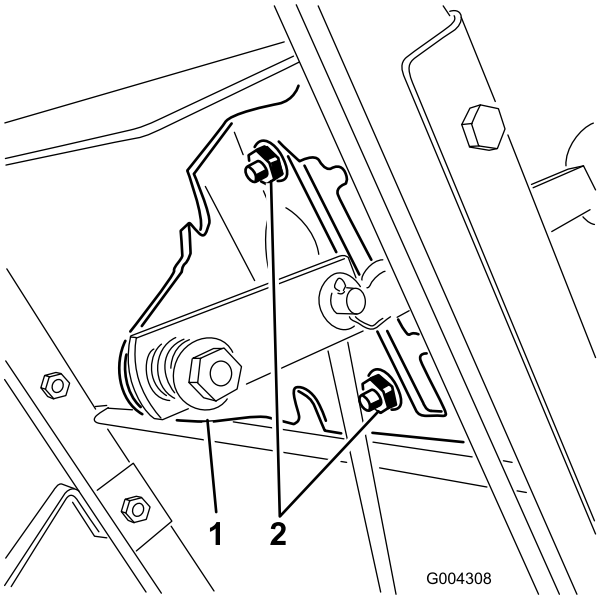

Figura 23

1. Piastra del selettore di velocità
2. Dadi flangiati

5. Spostate la leva di selezione della velocità in terza e spostate il gruppo di trasmissione a destra abbassando la piastra del selettore di velocità.

   Nota: Il gruppo di trasmissione deve trovarsi a 3 mm dal perno del cilindro; in caso negativo, spostate la piastra del selettore (Figura 23) fino ad ottenere una luce di 3 mm (Figura 24).

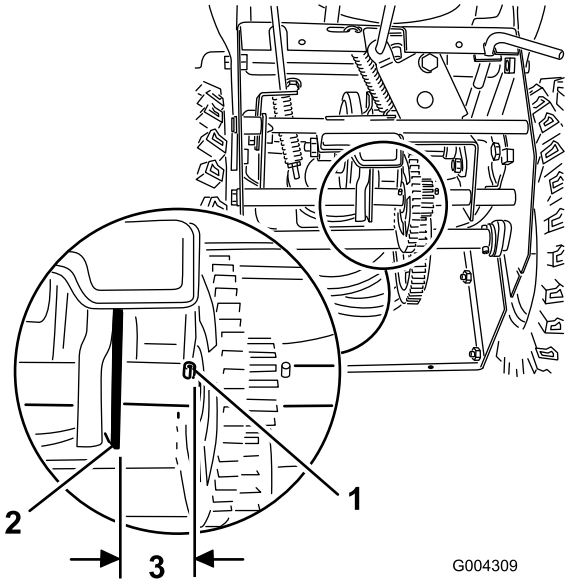

Figura 24

1. Perno del cilindro
2. Gruppo di trasmissione
3. 3 mm

6. Quando il gruppo di trasmissione si trova a 3 mm dal perno del cilindro, serrate i dadi flangiati di fissaggio della piastra di selezione della velocità.
7. Spostate la leva di selezione della velocità in posizione R (Retromarcia) ed ingranate di nuovo la terza per controllare la messa a punto.
8. Se la luce fra il perno del cilindro ed il gruppo di trasmissione è superiore a 5 mm, ripetete le voci da 3 a 6.
9. Montate il coperchio inferiore e raddrizzate lo spazzaneve.
10. Collegate il cappellotto alla candela.

Controllo del grasso nella scatola ingranaggi

Intervallo tra gli interventi tecnici: Ogni anno

La scatola degli ingranaggi della coclea contiene 140 g di Lubriplate MAG-1 (grasso per bassa temperatura ed alta pressione) ed è resa ermetica in fabbrica. Il tappo del tubo (Figura 25) viene utilizzato solo in fabbrica; voi non dovete controllare né rabboccare con grasso. Se il grasso fuoriesce dalla scatola degli ingranaggi, rivolgetevi a un Centro Assistenza autorizzato.

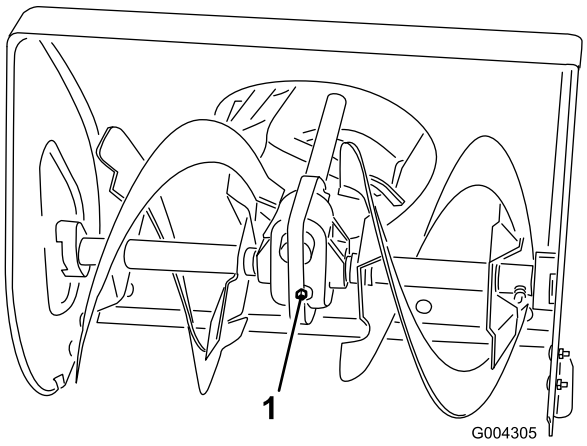

Figura 25

1. Tappo del tubo

Cambio dell'olio motore

Intervallo tra gli interventi tecnici: Dopo le prime 2 ore

Ogni anno

Ogni 25 ore

Cambiate l'olio motore dopo le prime due ore di servizio, ed in seguito ogni anno. Se possibile, fate funzionare il motore poco prima di cambiare l'olio, poiché l'olio caldo scorre più facilmente e trasporta più sostanze contaminanti

Riempimento massimo: 0,62 litri, tipo: olio detergente per automobili con service classification API SF, SG, SH, SJ, SL o superiore.

- Per temperature superiori a 0°C utilizzate SAE 30.
- Per temperature comprese tra -18°C e 0°C usate SAE 5W30 o SAE 10.
- Per temperature inferiori a -18°C utilizzate SAE 0W30.

1. Bloccate la sezione posteriore dello spazzaneve.
2. Togliete la ruota sinistra.
3. Pulite l'area intorno al tappo di spurgo dell'olio (Figura 26).

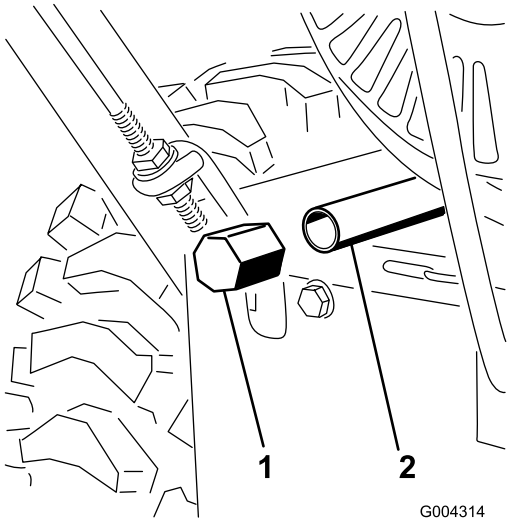

Figura 26

1. Tappo di spurgo dell'olio
2. Prolunga di scarico

4. Inserite una bacinella di spurgo dell'olio sotto la prolunga e togliete il tappo di spurgo (Figura 26).

   Nota: Collocate un imbuto sotto la prolunga di spurgo, in modo che l'olio effluisca direttamente nella bacinella, lontano dallo spazzaneve.

5. Spurgate l'olio.

   Nota: Consegnate l'olio usato al centro di raccolta più vicino.

6. Montate il tappo di spurgo dell'olio.
7. Montate la ruota sinistra.
8. Riempite d'olio la coppa. Vedere Riempimento della coppa dell'olio motore.
9. Tergete l'olio versato.

Lubrificazione dello spazzaneve

Intervallo tra gli interventi tecnici: Ogni 20 ore

Ogni anno o prima del rimessaggio

Lubrificate leggermente tutte le parti mobili dello spazzaneve ogni 20 ore di servizio ed al termine della stagione degli spazzaneve.

Importante: Non oliate o ingrassate la ruota di gomma né la piastra della frizione, poiché potrebbero rispettivamente scivolare e danneggiarsi.

1. Spurgate la benzina dal serbatoio del carburante e l'olio dal carter. Vedere Svuotamento del serbatoio del carburante e Cambio dell'olio motore.

2. Ribaltate in avanti lo spazzaneve sull'alloggiamento della coclea/ventola, e bloccatelo in modo che non cada.
3. Togliete i quattro bulloni a testa flangiata che fissano il coperchio inferiore, e togliete il coperchio (Figura 27).

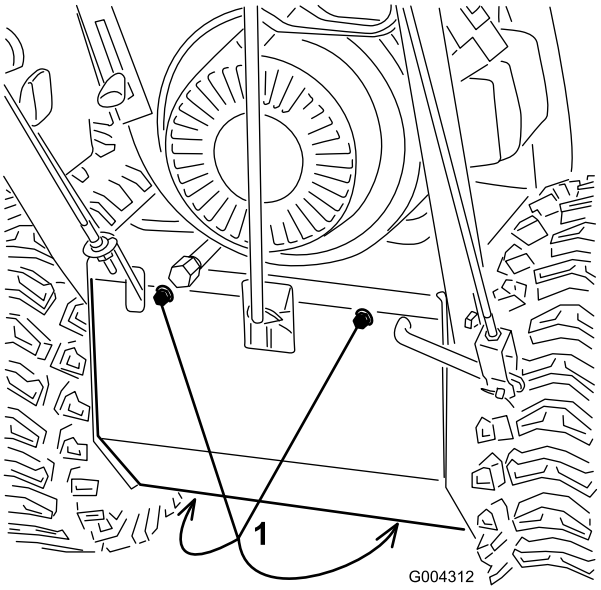

Figura 27

1. Bulloni a testa flangiata

4. Lubrificate leggermente lo spazzaneve con olio leggero, Figura 28.

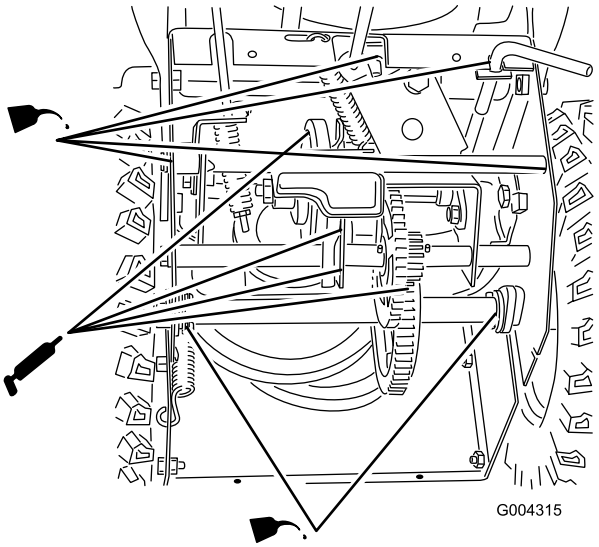

Figura 28

Importante: Non lubrificate troppo lo spazzaneve, in quanto l'olio superfluo può penetrare il comando della trazione e fare slittare la cinghia di comando della trazione.

5. Tergete l'olio superfluo.
6. Lubrificate lo spazzaneve con del grasso, Figura 28.
7. Tergete il grasso superfluo.
8. Montate il coperchio inferiore.
9. Raddrizzate lo spazzaneve.
10. Collegate il cappellotto alla candela.

Verifica e sostituzione della candela

Intervallo tra gli interventi tecnici: Ogni 100 ore

Utilizzate una candela **Champion RN4C** o equivalente. Controllate la candela e regolate la distanza dell'elettrodo ogni anno, ed all'occorrenza sostituite la candela.

1. Pulite attorno alla base della candela.
2. Togliete la candela.
3. Controllate la candela, e sostituitela qualora sia incrinata, incrostata, sporca o se gli elettrodi sono consumati.

   Importante: Non pulite gli elettrodi, perché i granelli che penetrano nel cilindro possono danneggiare il motore.
4. Regolate la distanza tra gli elettrodi della candela a 0,76 mm (Figura 29).

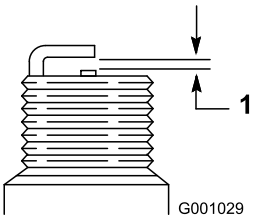

Figura 29

1. 0,76 mm.

5. Montate manualmente la candela e serratela a 20,4 Nm.

   Nota: In mancanza di una chiave torsiometrica, serrate a fondo il tappo.

Regolazione della cinghia di trazione

Intervallo tra gli interventi tecnici: Dopo la prima ora

Prima di ogni utilizzo o quotidianamente

Regolate la cinghia di comando della trazione dopo la prima ora di servizio, dopodiché ogni cinque ore di servizio e quando la leva di selezione della velocità funziona correttamente ma lo spazzaneve non si sposta in marcia avanti o retromarcia.

1. Controllate il comando della trazione e regolatelo, come riportato in Installazione dell'asta di trazione.
2. Se in seguito alla messa a punto della tiranteria il problema dovesse perdurare, rivolgetevi al Centro Assistenza di zona autorizzato.
3. Collegate il cappellotto alla candela.

Sostituzione della cinghia di trazione

Sostituite la cinghia di trazione qualora sia usurata, sporca d'olio o danneggiata in qualsiasi modo.

1. Spurgate la benzina dal serbatoio del carburante e l'olio dal carter. Vedere Svuotamento del serbatoio del carburante e Cambio dell'olio motore.
2. Togliete i due bulloni a testa flangiata che fissano il paracinghia, e riponete quest'ultimo da una parte (Figura 30).

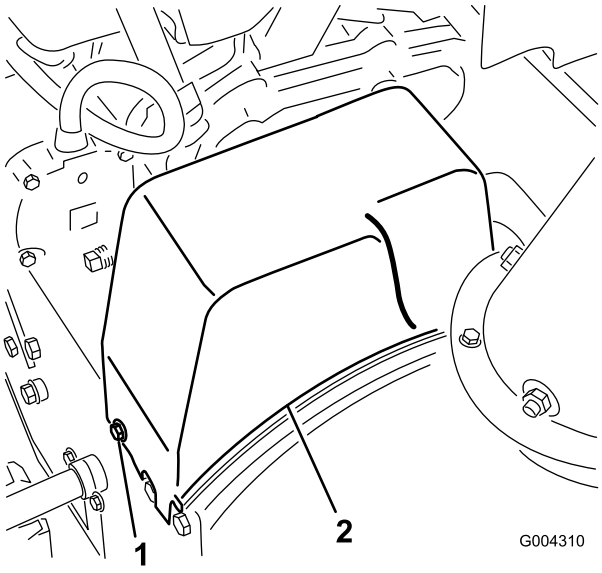

Figura 30

1. Bullone a testa flangiata (2)
2. Paracinghia

3. Allentate il guidacinghia (Figura 31).

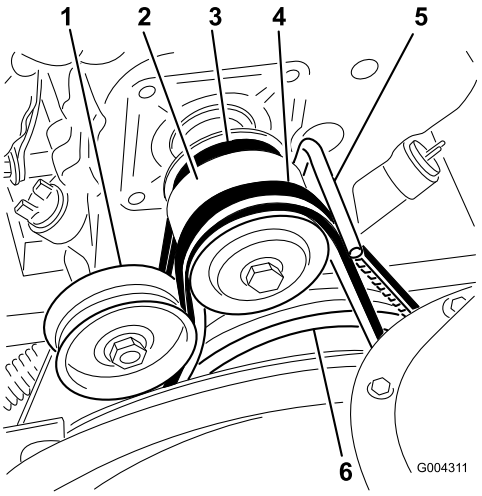

Figura 31

1. Puleggia tendicinghia
2. Puleggia del motore
3. Cinghia di comando della trazione
4. Cinghia di trasmissione della coclea/ventola
5. Guidacinghia
6. Puleggia grande della coclea/ventola

4. Togliete la cinghia di trasmissione della coclea/ventola dalla puleggia del motore e la puleggia grande della coclea/ventola (Figura 31).
5. Ribaltate in avanti lo spazzaneve e bloccatelo in modo che non cada.
6. Togliete i quattro bulloni a testa flangiata che fissano il coperchio inferiore al telaio, e togliete il coperchio (Figura 27).
7. Staccate la molla dalla tacca nel bordo inferiore della piastra laterale (Figura 32).

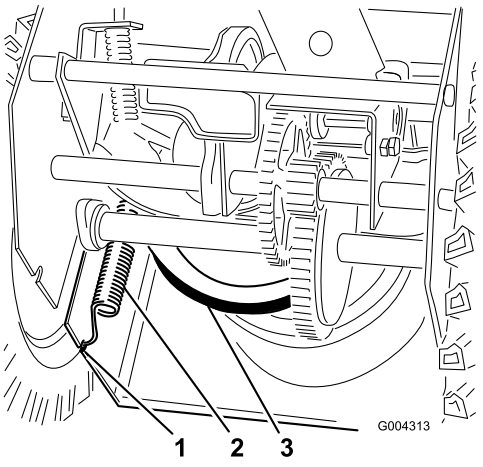

Figura 32

1. Tacca nella piastra laterale
2. Molla
3. Puleggia grande di trazione

La molla è sotto forte tensione, e se non fate attenzione nel toglierla può ferire voi o gli astanti.

Togliete la molla con cautela.

8. Raddrizzate lo spazzaneve.
9. Togliete la cinghia di comando della trazione dalla puleggia del motore e la puleggia grande di trazione (Figura 31).
10. Montate una cinghia nuova sulla puleggia grande di trazione.
11. Fate passare la cinghia sopra la puleggia del motore, accertandovi che la cinghia sia nella relativa guida (Figura 31).
12. Ribaltate in avanti lo spazzaneve e bloccatelo in modo che non cada.
13. Agganciate la molla alla tacca prevista nel bordo inferiore della piastra laterale (Figura 32).
14. Montate il coperchio inferiore utilizzando i quattro bulloni a testa flangiata.
15. Raddrizzate lo spazzaneve.
16. Montate la cinghia di trasmissione della coclea/ventola attorno alla puleggia grande della coclea/ventola ed alla puleggia del motore, verificando che la cinghia si trovi all'interno della puleggia tendicinghia e nella propria guida (Figura 31).
17. Regolate la guida della cinghia al fine di ottenere una luce di 3 mm fra la cinghia di trasmissione della coclea/ventola e la guida; quando la cinghia è tesa fissate la guida in posizione.
18. Controllate la tiranteria di trazione della coclea/ventola, ed all'occorrenza regolatela. Vedere le voci da 4 a 7 di Montaggio della tiranteria di controllo della coclea/ventola.
19. Montate il paracinghia.
20. Collegate il cappellotto alla candela.

Regolazione della cinghia di trasmissione della coclea/ventola

Intervallo tra gli interventi tecnici: Dopo la prima ora

Prima di ogni utilizzo o quotidianamente

Utilizzando lo spazzaneve quando la cinghia di trasmissione della coclea/ventola scivola si ottiene una resa inferiore e si danneggia la cinghia. Controllate la tensione della cinghia di trasmissione della coclea/ventola dopo la prima ora di servizio, dopodiché quando necessario.

L'errata regolazione della coclea/ventola può causarne la rotazione quando è disinnestata. Se la coclea o la ventola girano, possono amputare o ferire dita, mani o piedi.

- **Tenete sempre viso, mani, piedi ed altre parti del corpo e gli indumenti lontani dalle parti nascoste, mobili o rotanti della macchina.**
- **Accertatevi che venga mantenuto il gioco del braccio del freno della ventola.**
- **Non serrate eccessivamente la cinghia, altrimenti la coclea/ventola può ruotare quando la leva di comando è in posizione disinserita. Qualora si verifichi questo problema, allentate la cinghia.**

1. Controllate e regolate la cinghia come riportato in Montaggio della tiranteria di controllo della coclea/ventola.
2. Collegate il cappellotto alla candela.
3. Controllate la tensione della cinghia azionando la coclea.
4. Se la cinghia continua a slittare, sostituitela. Fate riferimento a Sostituzione della cinghia di trasmissione della coclea/ventola.

Importante: Non utilizzate lo spazzaneve se la coclea e la ventola ruotano quando disinnestate la relativa leva di comando.

Sostituzione della cinghia di trasmissione della coclea/ventola

Sostituite la cinghia di trasmissione della coclea/ventola qualora sia usurata, sporca d'olio o danneggiata in qualsiasi modo.

1. Togliete i due bulloni a testa flangiata che fissano il paracinghia, e riponete quest'ultimo da una parte (Figura 30).
2. Allentate il guidacinghia (Figura 31).

3. Togliete la cinghia di trasmissione della coclea/ventola dalla puleggia del motore e la puleggia grande della coclea/ventola (Figura 31).
4. Montate una cinghia nuova sulla puleggia grande della coclea/ventola (Figura 31).
5. Fate passare la cinghia sopra la puleggia del motore, accertandovi che la cinghia sia all'interno della puleggia tendicinghia e nella propria guida (Figura 31).
6. Regolate la cinghia fino ad ottenere una luce di 3 mm fra la cinghia di controllo coclea/ventola e la guida, quindi fissate la guida in posizione.
7. Controllate e regolate la cinghia della controllo coclea/ventola, come riportato in Montaggio della tiranteria di controllo della coclea/ventola.
8. Montate il paracinghia.
9. Collegate il cappellotto alla candela.

Importante: Non utilizzate lo spazzaneve se la coclea e la ventola ruotano quando disinnestate la relativa leva di comando.

Svuotamento del serbatoio del carburante

1. Chiudete la valvola di intercettazione del carburante (Figura 20).

La benzina è altamente infiammabile; può incendiarsi e causare gravi infortuni.

- **Drenate la benzina all'aperto.**
- **Drenate la benzina esclusivamente a motore freddo.**
- **Tergete la benzina versata.**
- **Non drenate la benzina in prossimità di fiamme libere o dove i gas di scarico potrebbero essere incendiati da una scintilla.**
- **Non fumate sigari, sigarette o pipa quando maneggiate la benzina.**

2. Mettete una bacinella di spurgo pulita sotto la valvola di intercettazione del carburante.
3. Allentate la fascetta che fissa il tubo del carburante alla valvola e sfilate il tubo dalla valvola di intercettazione del carburante (Figura 20).
4. Aprite la valvola di intercettazione del carburante, e lasciate defluire il carburante dal serbatoio nella bacinella.
5. Montate il tubo del carburante sulla valvola d'intercettazione del carburante e fissatelo con una fascetta.
6. Collegate il cappellotto alla candela.
7. Avviate lo spazzaneve e lasciate girare il motore finché non si ferma. Ripetete questa operazione altre due volte per accertare che il serbatoio e il carburatore siano vuoti.

Rimessaggio

⚠

- **I vapori di benzina possono esplodere.**
- **Non conservate la benzina per più di 30 giorni.**
- **Non mettete lo spazzaneve in un ambiente chiuso, nelle adiacenze di una fiamma libera.**
- **Fate raffreddare il motore prima del rimessaggio.**

Preparazione dello spazzaneve per il rimessaggio

1. L'ultima volta che fate il pieno prima del rimessaggio, versate lo stabilizzatore per carburante nel carburante fresco, come indicato nelle istruzioni del costruttore del motore.
2. Fate girare il motore per dieci minuti, al fine di distribuire il carburante condizionato in tutto l'impianto di alimentazione.
3. Spegnete il motore, lasciatelo raffreddare e spurgate il serbatoio del carburante oppure fatelo funzionare finché non si spegne. Vedere Svuotamento del serbatoio carburante.
4. Avviate il motore e lasciatelo girare finché non si ferma.
5. Usate lo starter o l'iniettore per avviare il motore per la terza volta, e lasciatelo girare finché non si avvia più.
6. Smaltite ecologicamente il carburante non utilizzato. Riciclatelo in ottemperanza alle norme locali, oppure utilizzatelo nella vostra automobile.

   Nota: Non conservate la benzina stabilizzata per più di 90 giorni.
7. Cambiate l'olio motore mentre il motore è caldo. Vedere Cambio dell'olio motore.
8. Togliete la candela.
9. Spruzzate due cucchiaini di olio nel foro della candela.
10. Montate manualmente la candela e serratela a 20,4 Nm. In mancanza di una chiave torsiometrica, serrate a fondo il tappo. **Non collegate il cappellotto alla candela.**
11. Tirate lentamente l'avviatore autoavvolgente per distribuire l'olio all'interno del cilindro.
12. Lubrificate lo spazzaneve. Fate riferimento a Lubrificazione dello spazzaneve.
13. Pulite lo spazzaneve.
14. Ritoccate le superfici scheggiate con vernice reperibile da un Distributore autorizzato. Prima di verniciarle, sabbiate le superfici interessate ed utilizzate un prodotto antiruggine per impedire che le parti metalliche si arrugginiscano.
15. Serrate tutti i dispositivi di tenuta allentati. Riparate o sostituite le parti danneggiate.
16. Coprite lo spazzaneve e riponetelo in un luogo pulito ed asciutto, fuori della portata dei bambini. Lasciate che il motore si raffreddi prima di riporlo in un luogo chiuso.

Rimozione dello spazzaneve dal rimessaggio

1. Togliete la candela e fate girare velocemente il motore utilizzando l'innesco, per eliminare l'olio superfluo dal cilindro.
2. Montate la candela manualmente, e serratela a 20,4 Nm.
3. Collegate il cappellotto alla candela.
4. Eseguite la manutenzione annuale riportata nel Programma di manutenzione raccomandato.

Localizzazione guasti

Problema	Possibile causa	Rimedio
L'avviatore elettrico non funziona (solo modelli ad avviamento elettrico)	1. Il cavo di alimentazione è scollegato dalla presa o dallo spazzaneve. 2. Il cavo di alimentazione è consumato, corroso o danneggiato. 3. La presa non è sotto tensione.	1. Collegate il cavo di alimentazione alla presa e/o allo spazzaneve. 2. Sostituite il cavo di alimentazione. 3. Fate mettere sotto tensione la presa da un elettricista qualificato.
Il motore non si avvia o si avvia con difficoltà.	1. La chiave di accensione non è inserita bene o è in posizione Stop. 2. Lo starter è in posizione Off e non è stato premuto l'iniettore. 3. La valvola d'intercettazione del carburante non è aperta. 4. L'acceleratore non è in posizione Fast. 5. Il serbatoio carburante è vuoto o l'impianto di alimentazione contiene carburante stantio. 6. Il cappellotto della candela si è allentato o è scollegato. 7. La candela è sporca, imbrattata o la distanza tra gli elettrodi è errata. 8. Il tappo di sfiato del carburante è ostruito. 9. Il livello dell'olio motore nella coppa è troppo basso o troppo alto.	1. Inserite la chiave di accensione e giratela in posizione On. 2. Spostate lo starter in posizione On e premete tre volte l'iniettore. 3. Aprite la valvola d'intercettazione del carburante. 4. Mettete l'acceleratore in posizione Fast. 5. Svuotate il serbatoio carburante e/o riempitelo con benzina fresca (acquistata da non più di 30 gg.). Se il problema perdura, rivolgetevi a un Distributore autorizzato. 6. Collegate il cappellotto alla candela. 7. Controllate la candela e, all'occorrenza, regolate la distanza fra gli elettrodi. Se la candela è sporca, imbrattata o incrinata, sostituitela. 8. Eliminate l'ostruzione dallo sfiato, o sostituite il tappo del carburante. 9. Aggiungete o scaricate dell'olio fino a portarne il livello nella coppa alla tacca di pieno Full sull'asta di misurazione del livello.
Il motore non è regolare.	1. Lo starter è in posizione On. 2. La valvola d'intercettazione del carburante non è completamente aperta. 3. Il serbatoio carburante è quasi vuoto o contiene carburante stantio. 4. Il cappellotto della candela si è allentato. 5. La candela è sporca, imbrattata o la distanza tra gli elettrodi è errata. 6. Il livello dell'olio motore nella coppa è troppo basso o troppo alto.	1. Portate lo starter in posizione Off. 2. Aprite la valvola d'intercettazione del carburante. 3. Svuotate il serbatoio carburante e riempitelo con benzina fresca (acquistata da non più di 30 gg.). Se il problema perdura, rivolgetevi a un Distributore autorizzato. 4. Collegate il cappellotto alla candela. 5. Controllate la candela e, all'occorrenza, regolate la distanza fra gli elettrodi. Se la candela è sporca, imbrattata o incrinata, sostituitela. 6. Aggiungete o scaricate dell'olio fino a portarne il livello nella coppa alla tacca di pieno Full sull'asta di misurazione del livello.

Problema	Possibile causa	Rimedio
Il motore gira, ma viene scaricata poca neve o niente affatto.	1. L'acceleratore non è in posizione Fast quando spazza la neve. 2. Lo spazzaneve si sposta troppo velocemente per spazzare bene. 3. State cercando di spazzare troppa neve nella zona scelta. 4. State cercando di spazzare neve troppo pesante o bagnata. 5. Il camino di scarico è ostruito. 6. La cinghia di trasmissione della coclea/ventola si è allentata o è caduta dalla puleggia. 7. La cinghia della coclea/ventola è consumata o rotta.	1. Mettete l'acceleratore in posizione Fast. 2. Selezionate una marcia inferiore. 3. Riducete la quantità di neve spazzata per zona. 4. Non sovraccaricate lo spazzaneve con neve molto pesante o bagnata. 5. Sbloccate la guida di scarico. 6. Montate e/o regolate la cinghia di trasmissione della coclea/ventola; visitate per informazioni sulla manutenzione, o portate lo spazzaneve ad un Centro Assistenza autorizzato. 7. Sostituite la cinghia di trasmissione della coclea/ventola; visitate per informazioni sulla manutenzione, o portate lo spazzaneve ad un Centro Assistenza autorizzato.
Il camino di scarico non si blocca in posizione o non si muove.	1. Il fermo del camino di scarico non è messo a punto.	1. Regolate il fermo del camino di scarico.
Lo spazzaneve non spazza tutta la neve dall'area di lavoro	1. La slitte e/o il raschiatore non sono messi a punto. 2. La pressione dei pneumatici non è uniforme.	1. Regolate le slitte e il raschiatore. 2. Controllate la pressione di un pneumatico o di entrambi, e regolatela.

Note:

Note:

Note:

International Distributor List

Distributor:	Country:	Phone Number:
Atlantis Su ve Sulama Sisstemleri Lt	Turkey	90 216 344 86 74
Balama Prima Engineering Equip	Hong Kong	852 2155 2163
B-Ray Corporation	Korea	82 32 551 2076
Casco Sales Company	Puerto Rico	787 788 8383
Ceres S.A	Costa Rica	506 239 1138
CSSC Turf Equipment (pvt) Ltd	Sri Lanka	94 11 2746100
Cyril Johnston & Co	Northern Ireland	44 2890 813 121
Equiver	Mexico	52 55 539 95444
Femco S.A.	Guatemala	502 442 3277
G.Y.K. Company ltd.	Japan	81 726 325 861
Geomechaniki of Athens	Greece	30 10 935 0054
Guandong Golden Star	China	86 20 876 51338
Hako Gorund and Garden	Sweden	46 35 10 0000
Hayter Limited (U.K.)	United Kingdom	44 1279 723 444
Hydroturf Int. Co Dubai	United Arab Emirates	97 14 347 9479
Hydroturf Egypt LLC	Egypt	202 519 4308
Ibea S.p.A.	Italy	39 0331 853611
Irriamc	Portugal	351 21 238 8260
Jean Heybroek b.v.	Netherlands	31 30 639 4611
Lely (U.K.) Limited	United Kingdom	44 1480 226 800
Maquiver S.A.	Colombia	57 1 236 4079
Maruyama Mfg. Co. Inc.	Japan	81 3 3252 2285
Metra Kft	Hungary	36 1 326 3880
Mountfield a.s.	Czech Republic	420 255 704 220
Munditol S.A.	Argentina	54 11 4 821 9999
Oslinger Turf Equipment SA	Ecuador	593 4 239 6970
Oy Hako Ground and Garden Ab	Finland	358 987 00733
Parkland Products Ltd	New Zealand	64 3 34 93760
Prochaska & Cie	Austria	43 1 278 5100
RT Cohen 2004 Ltd	Israel	972 986 17979
Riversa	Spain	34 9 52 83 7500
Roth Motorgerate GmBh & Co	Germany	49 7144 2050
Sc Svend Carlsen A/S	Denmark	45 66 109 200
Solvert S.A.S	France	33 1 30 81 77 00
Spypros Stavrinides Limited	Cyprus	357 22 434131
Surge Systems India Limited	India	91 1 292299901
T-Markt Logistics Ltd	Hungary	36 26 525 500
Toro Australia	Australia	61 3 9580 7355
Toro Europe BVBA	Belgium	32 14 562 960

La garanzia del marchio Toro

Condizioni e prodotti coperti

The Toro® Company e la sua affiliata, Toro Warranty Company garantiscono all'acquirente originale*, ai sensi di un accordo tra di loro siglato, la riparazione di qualsiasi prodotto Toro utilizzato a normale uso residenziale* qualora esso presentasse difetti di materiale o lavorazione. I seguenti periodi di tempo vengono applicati dalla data d'acquisto originale:

Prodotti	Periodo di garanzia
Tosaerba elettrici con operatore a piedi	Garanzia limitata di due anni
Rider con motore posteriore	Garanzia limitata di due anni
Trattori per tappeti erbosi e giardini	Garanzia limitata di due anni
Prodotti elettrici portatili	Garanzia limitata di due anni
Spazzaneve	Garanzia limitata di due anni
Consumer Zero Turn	Garanzia limitata di due anni

* “Acquirente originale” significa la persona che ha acquistato i prodotti Toro originariamente.

* “Normale uso residenziale” significa l'uso del prodotto sul lotto della vostra abitazione. L'utilizzo in più luoghi è considerato uso commerciale, ed in questo caso viene applicata la garanzia per uso commerciale.

Garanzia limitata per uso commerciale

I prodotti e gli accessori Consumer Toro utilizzati a scopo commerciale, istituzionale o per noleggio sono garantiti esenti da difetti di materiale e lavorazione per i seguenti periodi di tempo dalla data d'acquisto originale:

Prodotti	Periodo di garanzia
Tosaerba elettrici con operatore a piedi	Garanzia di 90 giorni
Rider con motore posteriore	Garanzia di 90 giorni
Trattori per tappeti erbosi e giardini	Garanzia di 90 giorni
Prodotti elettrici portatili	Garanzia di 90 giorni
Spazzaneve	Garanzia di 90 giorni
Consumer Zero Turn	Garanzia di 45 giorni

Istruzioni per ottenere il servizio in garanzia

Se credete che il vostro prodotto Toro presenti un difetto di materiale o lavorazione, procedete come segue.

1. Per la revisione del prodotto rivolgetevi al rivenditore di zona. Se per un qualsiasi motivo non fosse possibile contattare il vostro rivenditore di zona, per la revisione del prodotto potete rivolgervi a un distributore autorizzato Toro.
2. Portate il prodotto e la prova d'acquisto (ricevuta di vendita) dove lo avete acquistato o al Centro Assistenza.

Se per qualsiasi motivo non siete soddisfatti dell'analisi o del servizio del Centro Assistenza, contattate l'importatore Toro oppure noi stessi al:

Customer Care Department, Consumer Division
Toro Warranty Company
8111 Lyndale Avenue South
Bloomington, MN 55420-1196
Manager: Assistenza tecnica prodotti: 001-952-887-8248

Vedere l'acclusa lista dei distributori.

Responsabilità del proprietario

In veste di proprietario dovete mantenere il vostro prodotto Toro osservando le procedure di manutenzione riportate nel manuale dell'operatore. La manutenzione ordinaria è a vostro carico, sia essa eseguita da un concessionario o da voi stesso.

Articoli e condizioni non coperti da garanzia

Quanto segue è escluso dalla presente espressa garanzia.

- Il costo della regolare manutenzione e di ricambi tipo filtri, carburante, lubrificanti, parti per la messa a punto, affilatura lame e regolazione della frizione.
- Qualsiasi prodotto o pezzo modificato o impropriamente utilizzato, o che debba essere sostituito o riparato a causa di normale usura, incidenti o mancanza di corretta manutenzione.
- Le riparazioni necessarie a causa dell'uso di carburante inadatto, presenza di sostanze inquinanti nel sistema di alimentazione o mancanza di un'adeguata preparazione del sistema di alimentazione prima di pause di utilizzo di oltre tre mesi.
- Motore e trasmissione, che sono coperti dalle pertinenti garanzie del produttore, con clausole e condizioni a parte.

Tutte le riparazioni coperte dalla presente garanzia devono essere eseguite da un Centro Assistenza Toro autorizzato, utilizzando parti di ricambio Toro approvate.

Condizioni generali

L'acquisto è coperto dalle leggi nazionali di ciascun paese. La presente garanzia non limita i diritti riservati all'acquirente da tali leggi.