ITALIAN FORM NO. 3316-552

TORO®

MODELLO 20922B-49000001 E SEGUENTI
MODELLO 20928B-49000001 E SEGUENTI

MANUALE D'ISTRUZIONI

TOSAERBA DA 48CM SP CON SACCO POSTERIORE

⚠ ISTRUZIONI SULLA SICUREZZA

L'uso o la manutenzione incorretti di questo tosaerba da parte del suo operatore o proprietario possono causare lesioni. Per ridurre il rischio potenziale di danni o lesioni, attenetevi a queste istruzioni sulla sicurezza e prestate attenzione al simbolo dell'allarme di sicurezza ⚠. La mancata conformità a queste istruzioni potrebbe tradursi in lesioni personali.

ATTENZIONE—Il gas di scarico del motore contiene monossido di carbonio, un veleno inodore e letale. Nello stato di California si è costatato che il monossido di carbonio può produrre difetti congeniti. Non fate funzionare il motore in un interno o in un'area racchiusa.

PRIMA DELL'USO

1. Usate il tosaerba solo dopo aver letto attentamente questo manuale. Familiarizzatevi con i comandi e l'uso corretto del tosaerba. Non permettetene mai l'uso a persone che abbiano meno di 16 anni, o ad adulti che non ne conoscano il funzionamento.

2. L'operatore del tosaerba ha la responsabilità di tenere chiunque, soprattutto bambini ed animali, lontano dalla zona di operazione. Ispezionate accuratamente la zona dove verrà usato il tosaerba e ripulitela da rami, pietre, cavi e detriti, che il tosaerba potrebbe far schizzare via. Mentre tosate l'erba, fate attenzione agli oggetti estranei.

3. Indossate calzoni lunghi e scarpe pesanti. Non usate il tosaerba indossando sandali aperti, gioielleria, abiti larghi o a piedi nudi.

4. Prima di accendere il motore controllate il livello del carburante. Non riempite il serbatoio al chiuso, col motore acceso o prima che il motore si sia raffreddato per alcuni minuti dopo l'uso. Asciugate il carburante eventualmente fuoriuscito prima di accendere il motore.

5. Assicuratevi che tutti gli schermi, ripari e dispositivi di sicurezza siano montati. Riparate o sostituite i pezzi danneggiati, incluse le decalcomanie. Controllate tutti i dispositivi di sicurezza prima di ogni uso.

6. La trazione è fatta in modo da fermarsi quando si rilascia la barra di comando. Prima di usare il tosaerba, accertatevi che la barra di comando funzioni correttamente.

7. Fate molta attenzione nel maneggiare il carburante, perché esso è altamente infiammabile.

- **A.** Usate un contenitore approvato.
- **B.** Riempite il serbatoio all'aperto, non dentro casa. **NON RABBOCCATE MAI IL CARBURANTE A MOTORE ACCESO O CALDO.**
- **C.** Prima di avviare il motore, rimettete il tappo sul contenitore, chiudete il tappo del serbatoio ed asciugate il carburante eventualmente fuoriuscito.

DURANTE L'USO

8. Mai avviare il motore al chiuso.

9. Non tenete il tosaerba in posizione verticale quando avviate il motore. Se necessario, inclinatelo in modo che la lama sia orientata in direzione opposta all'operatore e agli astanti.

10. Non state sul lato dello scarico del tosaerba quando tirate il cordoncino d'avviamento.

11. Tenetevi sempre in una posizione stabile. Impugnate saldamente le stegole e camminate: non si deve mai correre. Mai azionare il tosaerba su erba bagnata. Tagliate l'erba solamente di giorno o con buona luce artificiale.

12. Tagliate sempre l'erba trasversalmente sui pendii; mai andando su e giù. Quando cambiate direzione su un pendio, usate estrema cautela. Non tagliate erba su pendii troppi ripidi. Sui pendii, indossate scarpe che impediscano di scivolare.

13. Durante l'uso, indossate sempre occhiali protettivi in modo da proteggere gli occhi da eventuali oggetti che potrebbero essere proiettati verso di voi dal tosaerba.

14. Tenete viso, mani e piedi lontani dallo chassis e dall'alloggiamento della lama di taglio quando il motore è in funzione. La lama può causare lesioni alle mani ed ai piedi.

15. Rimanete dietro alle stegole fino a quando il motore si è arrestato e tenetevi sempre lontano dall'apertura di scarico.

16. Quando vi servite del sacco di raccolta, fermate il motore e restate dietro le stegole finché tutte le parti in movimento non si siano arrestate, prima di rimuovere il sacco e svuotarlo.

17. Quando tosate l'erba, assicuratevi che il sacco di raccolta sia installato sopra l'apertura di scarico o che il portello di scarico sia chiuso.

18. Prima di sturare lo scarico, spegnete il motore e restate dietro le stegole finché tutte le parti in movimento non si siano fermate.

19. Siccome la lama di taglio continua a ruotare per alcuni secondi dopo che il motore è stato arrestato, restate al sicuro dietro le stegole finché tutte le parti in movimento non si siano fermate.

20. Se urtate un ogetto pesante o se il tosaerba vibra eccessivamente, fermate il motore e staccate il filo dalla candela. Controllate se vi siano danni al tosaerba e fate tutte le dovute riparazioni prima di riutilizzarlo. Se dovessero essere necessari interventi di riparazione o se aveste bisogno di aiuto, contattate il vostro rivenditore autorizzato della TORO.

21. Prima di regolare l'altezza di taglio, fermate il motore ed aspettate che tutte le parti in movimento si siano fermate.

22. Quando spingete il tosaerba all'esterno della zona erbosa, fermatene la lama.

ITALIAN

© The Toro Company – 1993

ISTRUZIONI DI SICUREZZA

23. Fermate il motore prima di abbandonare la vostra posizione dietro le stegole. Se il tosaerba deve rimanere incustodito, staccate il filo dalla candela.

24. A motore in funzione o non appena esso è stato spento, non toccatelo perché è molto caldo e potrebbe scottarvi.

25. Se il tosaerba deve essere sollevato per il trasporto, spegnete il motore e restate dietro le stegole finché tutte le parti in movimento non si siano fermate.

MANUTENZIONE

26. Eseguite soltanto gli interventi di manutenzione descritti in questo manuale. Se dovessero essere necessari interventi di riparazione o se aveste bisogno di aiuto, contattate il vostro rivenditore autorizzato della TORO.

27. Prima di pulire, ispezionare, riparare o regolare il tosaerba, fermate il motore e staccate il filo dalla candela per evitare una messa in moto accidentale.

28. Per assicurarvi che il tosaerba sia in condizioni di funzionare con sicurezza, controllate con frequenza tutti i dadi, bulloni e viti e manteneteli sempre ben serrati. Assicuratevi che i dadi della lama sia serrato a 20-35 N·m (15-25 pd-lb).

29. Quando effettuate operazioni di manutenzione alla lama, fate riferimento alla sezione relativa alla manutenzione della lama per le corrette procedure di installazione e di manutenzione.

30. Per ridurre la possibilità d'incendio, assicuratevi che il motore non sia sporco di grasso, erba, foglie o altro.

31. Non sovraccellerate il motore modificando la registrazione del regolatore.

32. Controllate con frequenza il sacco di raccolta per assicurarvi che non sia strappato o rovinato. Qualora lo fosse, sostituitelo con uno nuovo per vostra protezione.

33. Lasciate che il motore si raffreddi prima di riporre il tosaerba al chiuso. Non riponete il tosaerba in prossimità di fiamme vive o in luoghi dove una scintilla potrebbe incendiare le esalazioni del carburante.

34. All'uscita dalla fabbrica, il tosaerba è in conformità ai vigenti standard di sicurezza per tosaerba rotatori. Per poterlo mantenere sempre in condizioni di massima efficienza e sicurezza, usate soltanto accessori e pezzi di ricambio e gli accessori originali della TORO. Pezzi di ricambio ed accessori fabbricati da altri produttori potrebbero invalidare la conformità agli standard di sicurezza, cosa che potrebbe risultare pericolosa.

SPIEGAZIONE DEI SIMBOLI



Allarme di sicurezza



Tenere mani e piedi lontani dala lama che gira



Leggere il manuale di istruzioni fino ad averlo capito



Spegnere il motore prima di lasciare la posizione operativa



Starter aperto



Accensione spenta



Rapido



Lent



Tenere gli astanti a distanza dalla zona di taglio

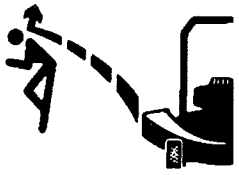

Tenere inseriti tutti gli schermi di protezione

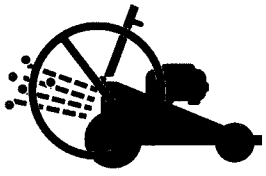

Mai aprire lo sportello di scarico del tosaerba col motore acceso se la sacca di raccolta non è installata



Staccare il filo dalla candela e leggere il manuale d'istruzioni prima di svolgere qualsiasi operazione di servizio o manutenzione

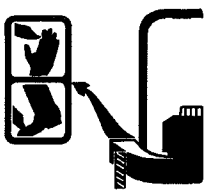

Non infilare le mani o i piedi nel tunnel di scarico

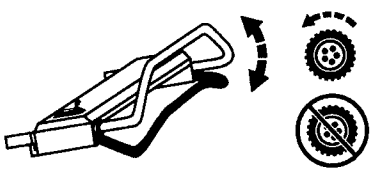

Tirare l'avviamento a strappo per avviare il tosaerba



Trazione INSERITA



Trazione DISINSERITA

INDICE

	Pag.
Messa in opera	3
Prima dell'uso	5
Instruzioni d'uso	6
Manutenzione	9
Pulizia del filtro dell'aria	9
Sostituzione della candela	9
Drenaggio del carburante	9
Riempire d'olio il banco motore	9
Regolazione della manetta del gas	10
Regolazione della trazione	10
Ispezione, rimozione ed affilatura della lama di taglio	11
Lubrificazione	12
Caricamento della batteria	12
Pulizia dello chassis	12
Rimessaggio	12
Identificazione del prodotto	13
Assistenza Toro	13
La garanzia di accensione Toro	14
Registrazione della manutenzione che garantisce l'accensione	15

MESSA IN OPERA

MONTAGGIO DELLE STEGOLE

1. MONTAGGIO DELLE STEGOLE—Allentate i pomelli di bloccaggio sui supporti di montaggio (Fig. 1).

2. Portate i supporti in posizione verticale in modo che i fori siano rivolti verso l'alto.

3. Fate scivolare le estremità delle stegole nei fori dei supporti finché non siano completamente in posizione (Fig. 1). Accertatevi che il filo della manetta del gas, quello dell'avviamento elettrico (modello Key-lectric) e quello di trazione vengano a trovarsi sopra il supporto di sinistra (Fig. 2).

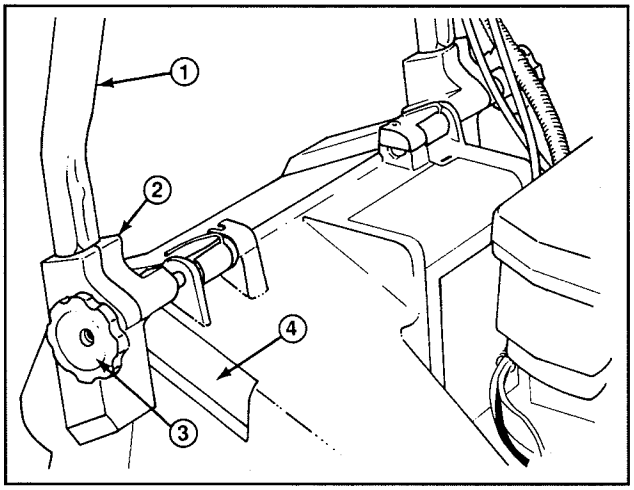

Figura 1

1. Stegole
2. Supporto di montaggio
3. Pomelli
4. Scomparto

4. Ruotate le stegole ed i supporti all'indietro finché questi ultimi non siano ben alloggiati negli scomparti appositi (Fig. 2).

5. Serrate i pomelli finché i bordi delle fessure sui supporti non si tocchino.

6. Usate un fermaglio per fissare il filo(i) al lato inferiore del tubo di sinistra (Fig. 3). Il fermaglio dovrebbe essere situato a 25 mm (1") dalla curva della stegola. Vedere la figura 3 per la posizione corretta.

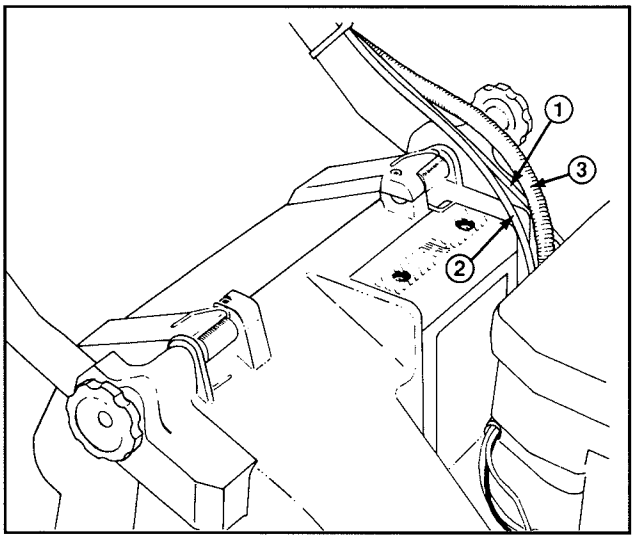

Figura 2

1. Filo della manetta del gas
2. Filo di trazione
***3. Filo dell'avviamento elettrico**
***modello ad avviamento elettrico**

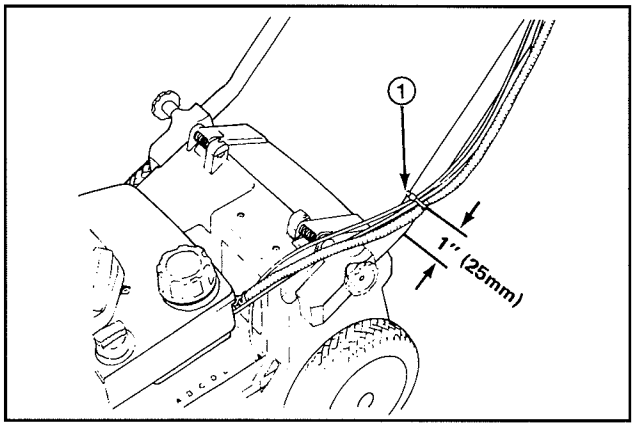

Figura 3

1. Fermaglio del filo

Nota: accertatevi che il filo(i) non interferisca(no) con l'apertura e la chiusura del portello di scarico.

7. Tagliate il fermaglio in eccesso sul lato inferiore sinistro della stegola.

MESSA IN OPERA

MONTAGGIO DEL SACCO DI RACCOLTA

1. Sollevate il portello di scarico, fate scorrere lo scivolo attaccato al sacco nell'apertura di scarico ed ancorate il telaio del sacco alla parte ricurva dei supporti di montaggio (Fig. 4).

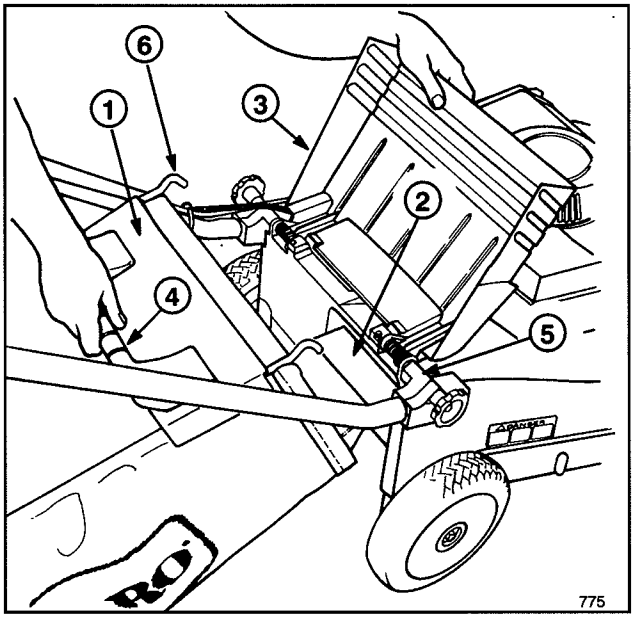

Figura 4

1. Portello del sacco di raccolta
2. Scivolo del sacco
3. Portello di scarico
4. Manico del sacco
5. Supporto di montaggio
6. Gancio del telaio del sacco

Nota: assicurarsi che il portello del sacco di raccolta sia completamente chiuso contro il sacco prima di installare quest'ultimo sul tosaerba.

2. Lasciate che il portello di scarico resti appoggiato sul sacco (Fig. 5).

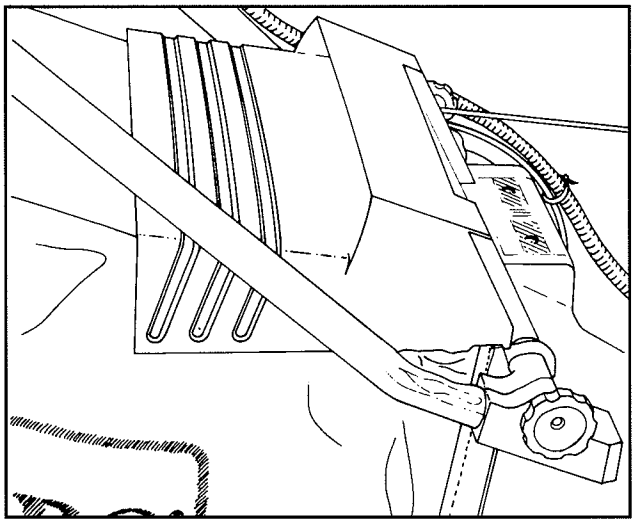

Figura 5

INSTALLAZIONE DELLA BATTERIA (modello ad avviamento elettrico)

1. Riportatevi al capitolo "Caricamento della batteria" a pagina 12. Fate scivolare la batteria, con il lato con l'etichetta rivolto verso l'operatore, fra i tasselli di montaggio situati sul retro del quadro comandi (Fig. 6).

2. Collegate i fili.

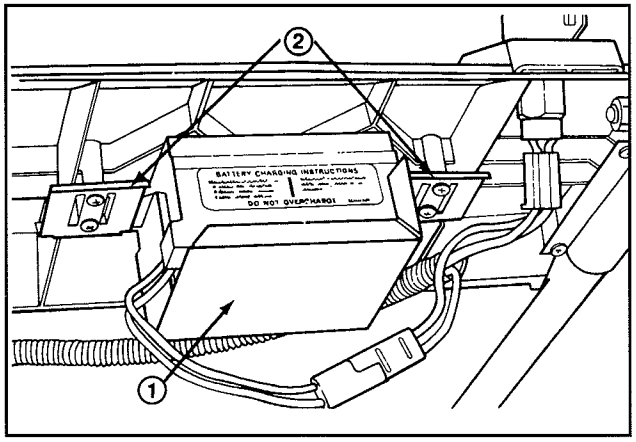

Figura 6

1. Batteria
2. Tasselli di montaggio

PRIMA DELL'USO

RIEMPIRE D'OLIO IL BANCO MOTORE

Riempite il serbatoio con olio SAE 30 o 10W30 finché il livello dell'olio non raggiunge il livello FULL sulla stecca, come mostrato nella Figura 4. La capacità massima di olio nel serbatoio è di 0,75 l (25 once). Usate un qualsiasi olio detergente di alta qualità che abbia la qualifica SE, SF o SG dell'API (American Petroleum Institute).

Prima di ciascun uso, assicuratevi che l'olio si trovi fra i livelli ADD (rabbocco) e FULL (pieno) (Fig. 7). Se il livello è più basso, aggiungetene.

1. Portate il tosaerba su una superficie piana e pulite la superficie attorno alla stecca dell'olio.
2. Togliete la stecca, facendo ruotare il tappo di 1/4 di giro in senso antiorario.

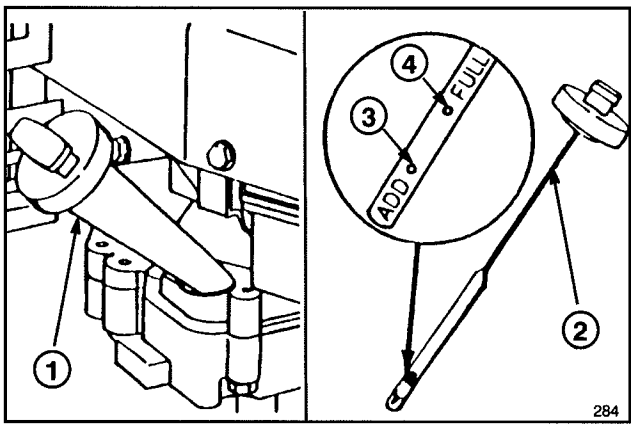

Figura 7

1. **Tubo di rifornimento dell'olio**
2. **Stecca di livello**
3. **Livello ADD (rabbocco)**
4. **Livello FULL (pieno)**

3. Asciugate la stecca ed inseritela nel foro di rabbocco. Ruotate il tappo di 1/4 di giro in senso orario. Poi togliete la stecca e controllate il livello dell'olio (Fig. 7). Se il livello è basso, aggiungete tanto olio quanto basta ad arrivare al livello FULL sulla stecca. **NON RIEMPITE OLTRE IL LIVELLO FULL. POTRESTE CAUSARE DANNI AL MOTORE AL MOMENTO DELL'AVVIAMENTO. VERSATE L'OLIO LENTAMENTE.**

Nota: controllate il livello dell'olio ogni volta che usate il tosaerba oppure ogni cinque ore di servizio. La prima volta dovrete cambiarlo dopo le prime due ore di servizio; in seguito dovrete cambiarlo ogni 25 ore. In condizioni di polvere o sporco eccessivi, saranno necessari dei cambi d'olio più frequenti.

4. Inserite la stecca nel foro di rabbocco e ruotate il tappo di 1/4 di giro in senso orario per chiudere.

RIEMPIRE DI BENZINA IL SERBATOIO

ATTENZIONE

PERICOLO: il carburante è estremamente infiammabile ed esplosivo in certe condizioni. Mentre lo maneggiate, NON FUMATE e tenetelo a distanza da fiamme vive e scintille. Mai acquistare una scorta di carburante di oltre 30 giorni; tenetela in un contenitore approvato. Tenete il carburante fuori della portata dei bambini.

Riempite il tosaerba di carburante all'aperto e solo a motore freddo. Riempite il serbatoio fino a 6-13 mm (1/4-1/2") dall'orlo del foro di rabbocco. Questo spazio servirà ad assorbire l'espansione del carburante. Servitevi di un imbuto per evitare la fuoriuscita di carburante ed asciugate quella eventualmente versata.

Nota: la Toro raccomanda calorosamente di usare benzina fresca, pulita e **SENZA PIOMBO**, di grado normale in tutti i prodotti Toro provvisti di motore a benzina. La benzina senza piombo brucia in modo più pulito, prolunga la vita del motore e garantisce un buon avviamento perché riduce l'accumulo di depositi nella camera di combustione. Si potrà usare benzina con piombo se quella senza piombo non è disponibile.

1. Pulite attorno al tappo del serbatoio di benzina e rimuovete il tappo del serbatoio. Riempite il serbatoio di benzina senza piombo fino a 6-13 mm (1/4-1/2") dall'orlo del serbatoio.
2. Rimettete il tappo del serbatoio ed asciugate la benzina eventualmente fuoriuscita.

La Toro raccomanda inoltre l'uso regolare dello stabilizzante/condizionatore Toro in tutti i suoi prodotti a benzina, sia durante i periodi d'uso che in quelli di rimessaggio. Lo stabilizzante/condizionatore della Toro pulisce il motore durante il funzionamento evitando la formazione di depositi gommosi di vernice nei periodi di rimessaggio.

IMPORTANTE: non mischiate l'olio con la benzina. Mai usare metanolo, benzina contenente metanolo, gasohol contenente oltre il 10% di etanolo, benzina super o spirito per evitare eventuali danni al sistema carburante del motore.

NON VERSATE ADDITIVE NEL CARBURANTE CHE NON SIANO PRODOTTI PER LA STABILIZZAZIONE DEL CARBURANTE STESSO DURANTE IL RIMESSAGGIO, COME LO STABILAZZANTE/CONDIZIONATORE DELLA TORO O UN PRODOTTO SIMILE. LO STABILIZZANTE/CONDIZIONATORE DELLA TORO È A BASE DI DISTILLATO DI PETROLIO. LA TORO NON RACCOMANDA STABILIZZANTI A BASE ALCOLICA, COME ETANOLO, METANOLO O ISOPROPILE. NON AGIUNGETE ADDITIVI PER CERCARE DI INCREMENTARE LA POTENZA O IL RENDIMENTO DELL'ATTREZZO.

ISTRUZIONI D'USO

CONSIGLI UTILI

1. CONTROLLATE IL LIVELLO DELL'OLIO—Mantenete l'olio fra i livelli di ADD e FULL come mostrato sulla stecca (Fig. 7).

2. TAGLIO E RACCOLTA—Si ottengono i migliori risultati quando si taglia solo circa un terzo del filo d'erba. Se si deve tagliare erba alta, regolate l'altezza maggiore del taglio (E) per la prima passata e poi ritagliate ad una regolazione più normale. Se si taglia erba troppo lunga il tosaerba rischia d'intasarsi e quindi far imballare il motore. Quando si taglia in condizioni aride e polverose, ridurre la velocità per ridurre la quantità di polvere sollevata dal tosaerba.

3. LAMA AFFILATA—Iniziate ogni stagione di taglio con una lama affilata. Dovrete periodicamente limare le tacche sulla lama.

AVVIAMENTO, ARRESTO ED AUTOPROPULSIONE

COMANDI—L'accensione a chiave (Modelli ad avviamento a chiave), la manetta del gas e la barra di comando autopropulsione si trovano sulla stegola superiore (Fig. 8). La cordicella a strappo si trova sopra il motore (Fig. 9).

1. Inserite il filo nella candela.

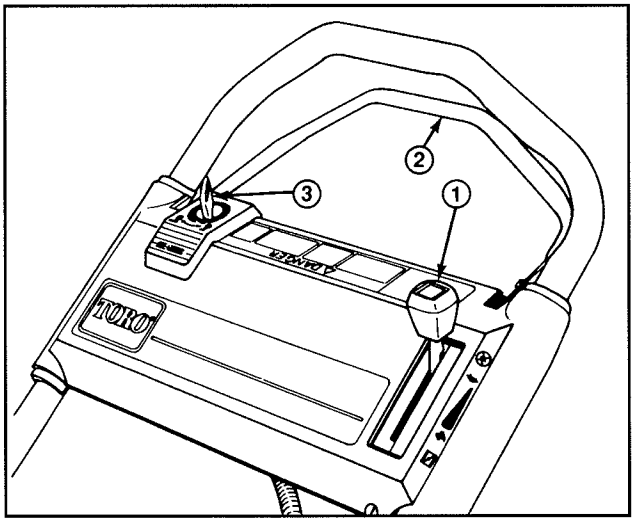

Figura 8

1. Manetta del gas
2. Barra di controllo autopropulsione
***3. Accensione a chiave**
***modello ad avviamento elettrico**

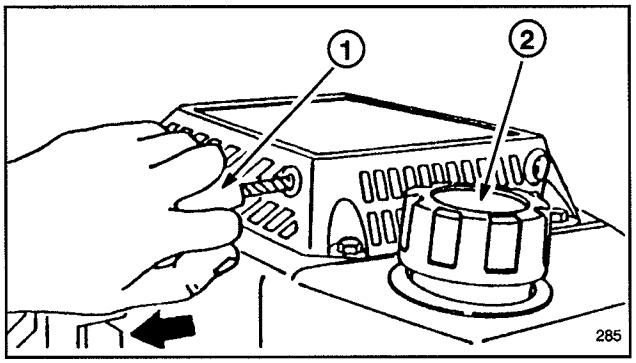

Figura 9

1. Cordicella a strappo **2. Tappo del serbatoio dell'olio**

2. AVVIAMENTO KEY-LECTRIC—Portate la manetta del gas in avanti sulla posizione CHOKE (starter) (Fig. 10). Portare la chiave (Fig. 8) sulla posizione START (avviamento) e rilasciatela appena il motore s'avvia. Portate la manetta del gas all'indietro sulla posizione FAST (rapido) 🐇 o regolate la desiderata velocità del motore. Se la carica della batteria è troppo debole per avviare il motore, usate la cordicella a strappo (Fig. 9).

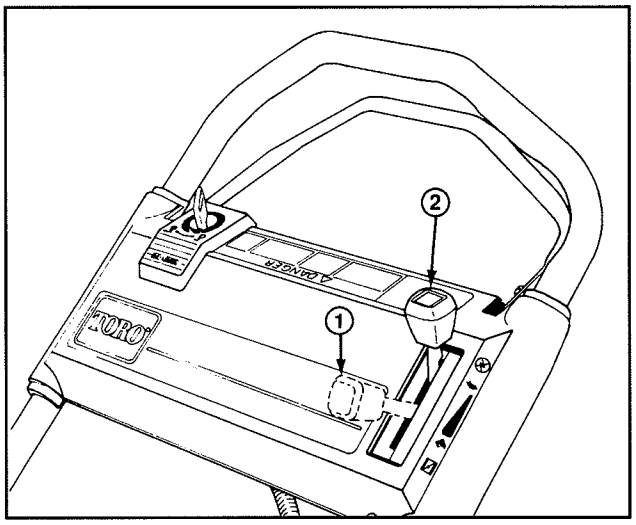

Figura 10

1. Starter aperto **2. Motore spento**

3. AVVIAMENTO A MANO—Portate la manetta del gas in avanti sulla posizione CHOKE (Fig. 10). Tirate la cordicella a strappo montata sul motore (Fig. 9) finché non si tenda. Poi, per avviare il motore datele uno strattone deciso. Ad avviamento avvenuto, spostate la manetta su FAST 🐇 o regolate la desiderata velocità del motore

4. ARRESTO (Fig. 10)—Per arrestare il motore, spostare all'indietro la manetta del gas su ENGINE OFF (motore spento). Se il tosaerba sarà lasciato incustodito, staccate il filo dalla candela e togliete la chiave dall'accensione.

5. TRAZIONE (Fig. 11)—Per usare l'autopropulsione, spostate la barra di comando verso le stegole. Per disinserire l'autopropulsione, rilasciate la barra.

Nota: le ruote sono dotate di frizioni a ruota libera che permettono di tirare indietro il tosaerba più facilmente quando la trazione è disattivata. Per disinserirle, il to saerba va spinto in avanti di almeno 2,5 cm (1") dopo aver disattivato la trazione.

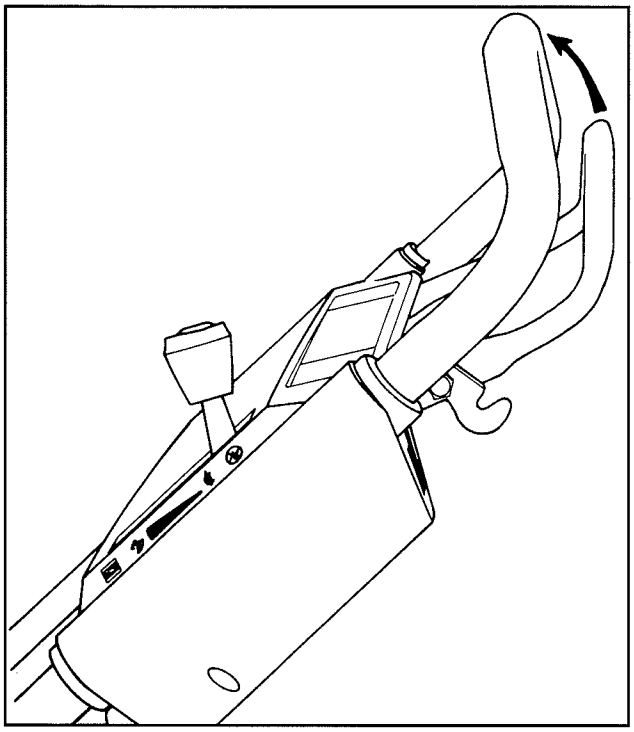

Figura 11

USO DEL SACCO DI RACCOLTA DELL'ERBA

1. Fermate il motore ed aspettate che tutte le parti si arrestino.

2. INSTALLAZIONE DEL SACCO—Sollevate il portello di scarico, fate scorrere lo scivolo attaccato al sacco nell'apertura di scarico ed ancorate il telaio del sacco al supporto di montaggio (Fig. 12). Lasciate che il portello di scarico resti appoggiato sul sacco (Fig. 13).

Nota: assicurarsi che il portello del sacco di raccolta sia completamente chiuso contro il sacco prima di installare quest'ultimo sul tosaerba.

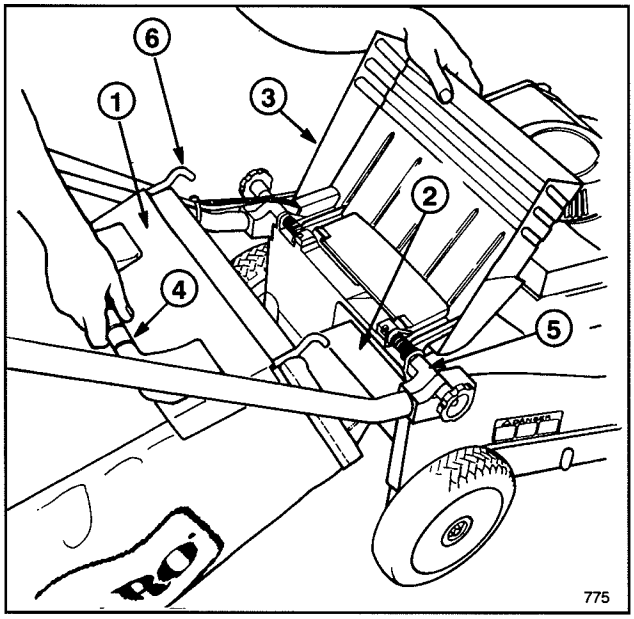

Figura 12

1. Portello del sacco di raccolta
2. Scivolo del sacco
3. Portello di scarico
4. Manico del sacco
5. Supporto di montaggio
6. Gancio del telaio del sacco

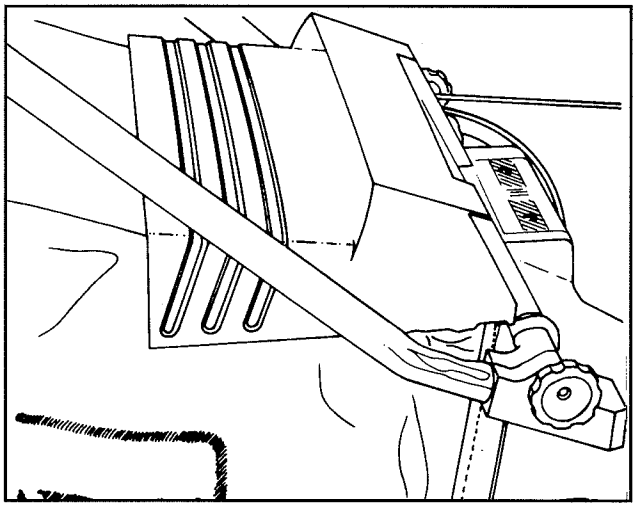

Figura 13

3. RIMOZIONE DEL SACCO—**Arrestate il motore ed attendete che tutte le parti si arrestino.** Per vostra protezione, quando il motore è in moto tenete sempre le mani ed i piedi a distanza dallo chassis del tosaerba. Sollevate il portello di scarico e, mantenendolo aperto, prendete il sacco per il manico ed estraetelo dal tosaerba. Chiudete nuovamente il portello.

Nota: quando si smonta il sacco, lo scivolo relativo raccoglie eventuali resti d'erba falciata che intasino l'apertura di scarico. Se questa resta ancora otturata, staccate il filo dalla candela ed eliminate gli eventuali rimasugli d'erba dal tosaerba.

4. SVUOTAMENTO DEL SACCO—Afferrate il sacco per il manico ed il lato posteriore. Sollevate il portello del sacco e gradualmente inclinate in avanti il sacco per vuotare l'erba tagliata.

PERICOLO

- **Fili d'erba tagliati ed altri detriti possono essere scagliati fuori da un tunnel di scarico aperto.**
- **Oggetti scagliati con forza sufficiente possono causare lesioni anche fatali all'operatore ed agli astanti.**
- **Non aprite mai il portello del tunnel di scarico quando il motore gira, a meno che non siano sicuramente installati il sacco di raccolta, del tunnel di scarico.**

PERICOLO

- **Un sacco di raccolta logoro potrebbe permettere a pietruzze ed altri detriti del genere di essere scagliati in direzione dell'operatore o degli astanti.**
- **Gli oggetti scagliati possono causare gravi o fatali lesioni all'operatore od agli astanti.**
- **Controllate frequentemente il sacco di raccolta. Se è danneggiato, installate un nuovo sacco di ricambio TORO che rechi questa avvertenza o una simile.**

ISTRUZIONI D'USO

REGOLAZIONE DELL'ALTEZZA DI TAGLIO

Sull'alloggiamento troverete cinque lettere che rappresentano gli scatti incrementali della regolazione del taglio. Tutte le ruote si portano automaticamente alla stessa altezza.

1. Spegnete il motore e staccate il filo dalla candela. Togliete la chiave dall'accensione.

2. Spingete la leva di regolazione del taglio con uno o due dita (Fig. 14).

Per sollevare le ruote, spingete la levetta per rilasciare la leva di regolazione del taglio e tirate il tosaerba verso l'alto. Quando arrivate all'altezza desiderata, rilasciate la levetta. Per abbassare il tosaerba, spingete la leva di regolazione del taglio per rilasciare la levetta e spingete il tosaerba verso il basso **spingendolo allo stesso tempo in avanti sulle ruote.** Per individuare l'altezza giusta, usate l'indicatore sull'asta di collegamento.

3. Prima di usare il tosaerba, accertatevi che la levetta di regolazione dell'altezza sia bene in posizione. L'altezza del tosaerba non dovrebbe cambiare quando l'altezza di taglio è regolata saldamente.

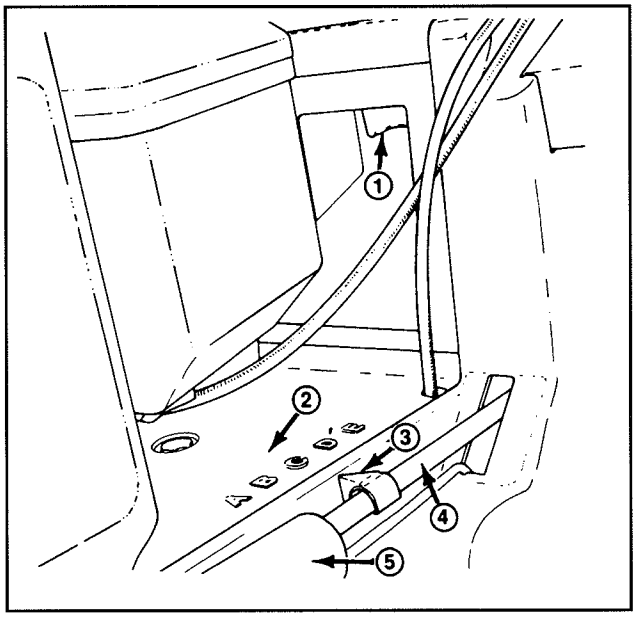

Figura 14

1. **Leva di regolazione dell'altezza taglio**
2. **Asta di collegamento dell'altezza di taglio**
3. **Indicators**
4. **Asta di collegamento**
5. **Coperchio molla**

ATTENZIONE

- **Il motore potrebbe accendersi accidentalmente.**
- **Un'accensione accidentale del motore potrebbe causare gravi lesioni all'operatore ed agli astanti.**
- **Prima di compiere qualsiasi regolazione o procedura di manutenzione, staccate il filo dalla candela.**

PULIZIA DEL FILTRO DELL'ARIA

In condizioni d'uso normale dovrete pulire il filtro dell'aria ogni 25 ore di servizio. Se il tosaerba viene utilizzato in condizioni di sporcizia o polvere, il filtro andrà pulito con maggiore frequenza.

1. Spegnete il motore e staccate il filo dalla candela. Nei modelli ad avviamento elettrico, togliete la chiave dall'accensione.
2. Ruotate il pomello che fissa il coperchio del filtro dell'aria al motore, finché non riuscite a rimuovere il coperchio (Fig. 15). Pulite accuratamente il coperchio.

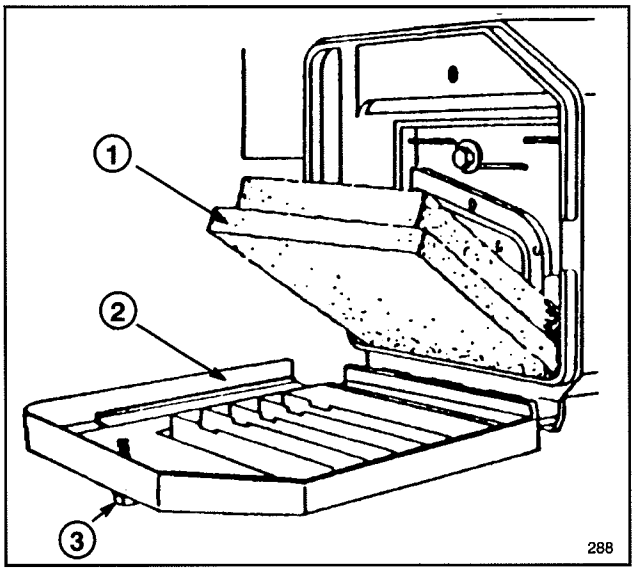

Figura 15

1. Elemento di gommapiuma 2. Coperchio 3. Manopola

3. Se l'elemento di gommapiuma è sporco, toglietelo dal filtro dell'aria (Fig. 15). Pulitelo accuratamente.
   - **A.** LAVATE l'elemento di gommapiuma in una soluzione di sapone liquido ed acqua calda. Strizzatelo per estrarne lo sporco, ma non torcetelo perché potrebbe rompersi. Sciacquatelo bene in acqua pulita.
   - **B.** ASCIUGATE l'elemento avvolgendolo in uno straccio pulito. Strizzate lo straccio con l'elemento dentro.
   - **C.** IMBEVETE l'elemento con circa 15 ml (5 once) di olio motore SAE 30. Strizzatelo per distribuire l'olio su tutto l'elemento e farne uscire l'olio in eccesso. La gommapiuma deve essere umida d'olio.
4. Riponete l'elemento nella sua sede e rimontate il coperchio del filtro.

IMPORTANTE: non fate girare il motore senza il filtro dell'aria, perché potrebbe usurarsi e danneggiarsi.

SOSTITUZIONE DELLA CANDELA

Usate una candela CHAMPION RC12YC o di tipo equivalente. La giusta distanza fra gli elettrodi è 0,8 mm (0,032"). Rimuovete la candela ogni 25 ore di servizio e controllatene le condizioni.

1. Spegnete il motore ed aspettate che si raffreddi. Staccate il filo dalla candela. Nei modelli ad avviamento elettrico, togliete la chiave dall'accensione.

Nota: drenate il carburante solo a motore freddo.

2. Pulite attorno alla candela e toglietela dalla testata del cilindro.

IMPORTANTE: sostituite le candele incrinate, rovinate o eccessivamente sporche. Non sabbiate, scrostate o pulite gli elettrodi, perché le particelle di metallo potrebbero staccarsi, entrare nel cilindro e quindi danneggiare il motore.

3. Fissate la distanza fra gli elettrodi a 0,76 mm (0,030") (Fig. 16). Installate la candella correttamente distanziata e la relativa guarnizione. Serratela bene a 19 N·m (14 pd-lb).

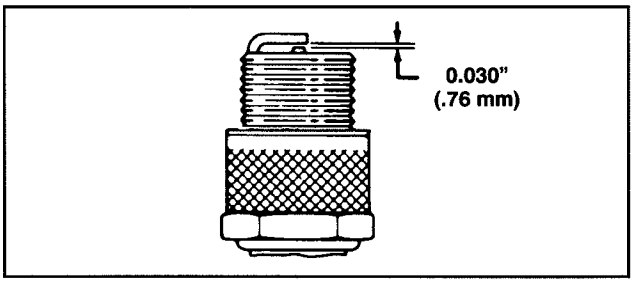

Figura 16

DRENAGGIO DEL CARBURANTE

1. Spregnete il motore e aspettate che si raffreddi. Staccate il filo dalla candela. Nei modelli ad avviamento elettrico, togliete la chiave dall'accensione.

Nota: drenate il carburante sempre a motore freddo.

2. Togliete il tappo dal serbatoio e, mediante una pompa a sifone, drenate il carburante in una tanica pulita.

Nota: questa è l'unica procedura raccomandata per il drenaggio del carburante.

RIEMPIRE D'OLIO IL BANCO MOTORE

Cambiate l'olio dopo le prime due ore d'uso e poi ogni 25 ore di servizio. Siccome l'olio caldo può essere drenato più facilmente e porta più contaminanti di quello freddo, fate girare il motore per uno o due minuti prima di drenarlo.

1. Fermate il motore e staccate il filo dalla candela. Nei modelli ad avviamento elettrico, togliete la chiave dall'accensione.
2. Sollevate il portello di scarico ed estraetene il sacco di raccolta. Drenate il carburante dal serbatoio, seguendo le istruzioni relativ a pagina 9.
3. Rimuovete la stecca dal tubo di rifornimento d'olio e mettete una bacinella di raccolta sul lato sinistro del tosaerba.

4. Inclinate il tosaerba sul lato sinistro, permettendo all'olio di scendere nella bacinella (Fig. 17).

5. Dopo il drenaggio, rialzate il tosaerba e riempite il motore con olio nuovo seguendo le istruzioni contenute in Riempire d'olio il banco motore a pagina 5.

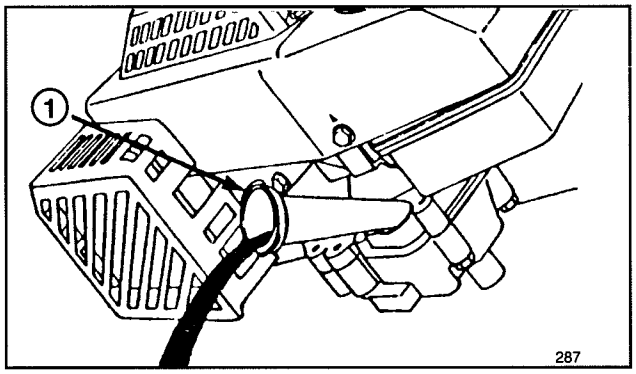

Figura 17

1. Tubo di rifornimento dell'olio

REGOLAZIONE DELLA MANETTA DEL GAS

La regolazione della manetta può rendersi necessaria quando il motore non s'accende o non si ferma. Ogni volta che si installa un nuovo filo della manetta, la manetta stessa va regolata.

1. Spegnete il motore e staccate il filo dalla candela. Nei modelli ad avviamento elettrico, togliete la chiave dall'accensione.

2. Portate la manetta su FAST.

3. Allentate la vite del fermafilo finché il filo della manetta riesce a scorrere (Fig. 18).

4. Spostate il filo della manetta a sinistra o a destra finché i fori della leva della manetta e della staffa della manetta del gas non siano allineati (Fig. 18).

5. Tirate leggermente il filo della manetta finché non sia teso e serrate la vite di ritenzione del filo per bloccare la regolazione.

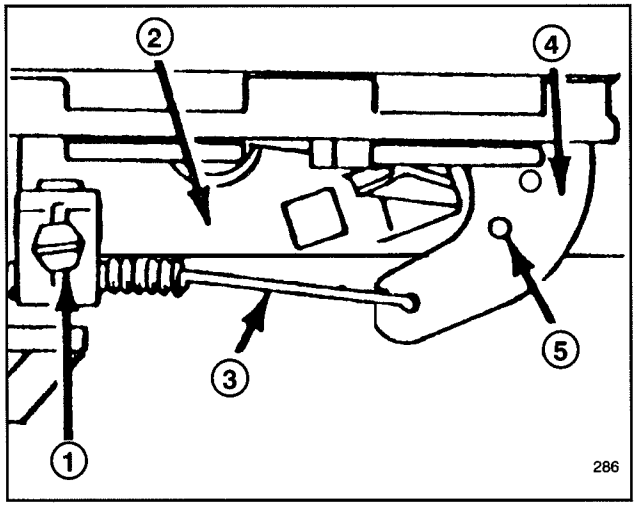

Figura 18

1. Vite di ritenzione del filo
2. Staffa della manetta
3. Filo della manetta
4. Leva della manetta
5. Fori allineati

REGOLAZIONE DELLA TRAZIONE

Se il tosaerba non si muove oppure si muove quando la barra di comando si trova a più di 4 cm (1-1/2") dalle stegole, regolate il pomello di regolazione della trazione sul retro della scatola del cambio.

1. Fermate il motore.

2. Ruotate il pomello di regolazione (Fig. 19) di 1/2 giro in senso orario per tendere la cinghia di trasmissione o di 1/2 giro in senso antiorario per allentarla. Mentre ruotate il pomello, mantenete il filo di controllo in modo da evitare che s'impigli.

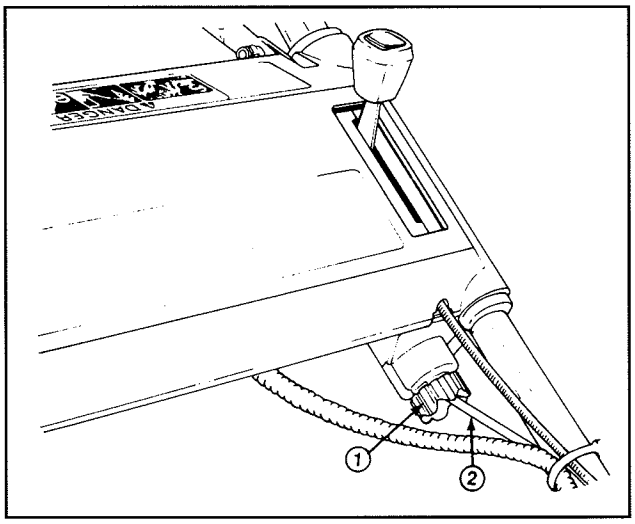

Figura 19

1. Pomello di regolazione **2. Filo di controllo**

3. Per controllare la regolazione della trazione, premete lentamente la barra di comando verso le stegole. La regolazione è giusta quando si avverte resistenza con la barra di comando a circa 25 mm (1") dalla stegola superiore (Fig. 20).

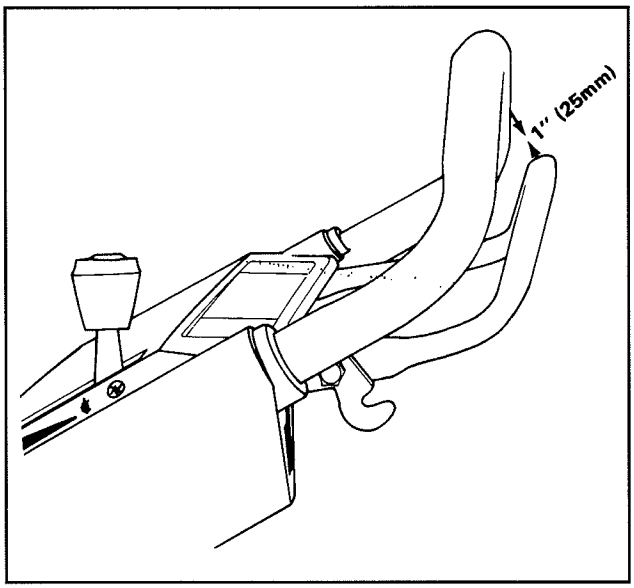

Figura 20

4. Se dopo la regolazione si verificano ancora perdita di trazione o innesto errato, ripetere le istruzioni 2 e 3 fino a che la regolazione sia messa a punto.

MANUTENZIONE

ISPEZIONE, RIMOZIONE, AFFILATURA DELLA LAMA DI TAGLIO

1. Spegnete il motore e staccate il filo dalla candela. Nei modelli ad avviamento elettrico, togliete la chiave dall'accensione.

2. Drenate il carburante dal serbatoio seguendo le istruzioni relative a pagina 9.

3. Inclinate il tosaerba sul lato sinistro (Fig. 21). Evitate di far girare la lama: ne potrebbero risultare dei problemi d'accensione.

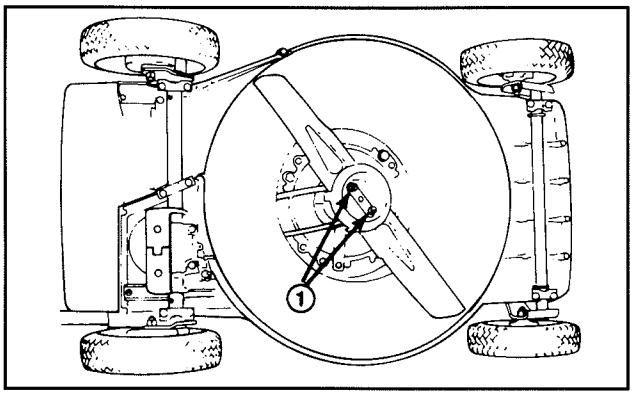

Figura 21

1. **Dadi della lama**

4. ISPEZIONE DELLA LAMA DI TAGLIO—Esaminate attentamente la lama di taglio per controllare se è affilata o usurata, soprattutto nel punto d'incontro delle parti piatte e di quelle curve (Fig. 22A). Sabbia e materiale abrasivo possono consumare il metallo che raccorda le parti piatte e curve della lama, perciò controllatela prima di usare il tosaerba. Se notate usura o crepe (Figg. 22B & C), sostituite la lama seguendo l'istruzione 5.

Nota: per ottenere prestazioni ottimali, sostituite la lama TORO prima di ogni stagione di taglio. Nel corso dell'anno, limate via le piccole tacche per mantenerla ben affilata.

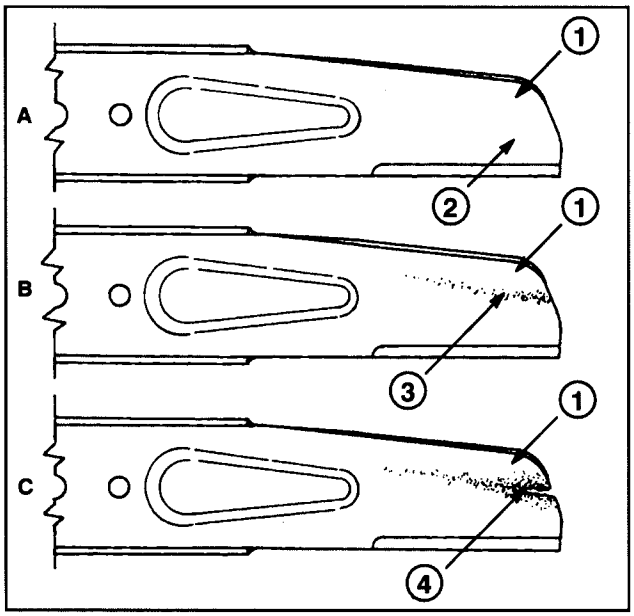

Figura 22

1. **Alettatura**
2. **Parte piatta della lama**
3. **Consumo**
4. **Formazione di crepa**

5. RIMOZIONE DELLA LAMA—Con la mano ben guantata o protetta da uno straccio, tenete ferma la lama di taglio. Rimuovete 2 controdadi, 2 rondelle, la coppa di protezione e la lama (Figg. 21 & 23).

ATTENZIONE

Se continuate ad usare una lama usurata, potrà formarsi una crepa tra la parte piatta e l'aletatura. Con il tempo un pezzo di lama potrebbe rompersi e venir proiettato, causando gravi lesioni a voi stessi od a terzi.

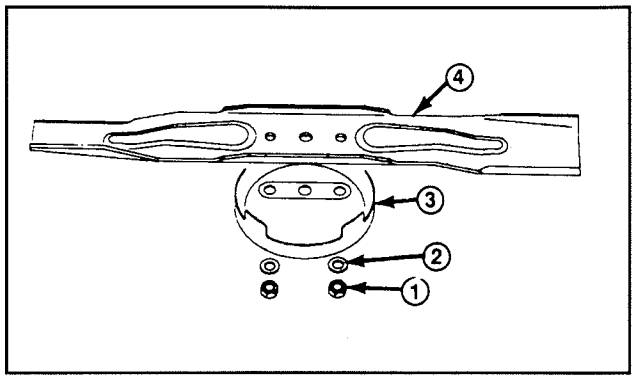

Figura 23

1. **Dadi della lama**
2. **Rondella**
3. **Coppa di protezione**
4. **Lama**

6. AFFILATURA DELLA LAMA—Con una lima, affilate il lato superiore della lama (quello rivolto verso il lato superiore dello chassis del tosaerba), badando a mantenere l'angolo di taglio originale (Fig. 24). La lama rimarrà ben bilanciata se affilandola eliminate la stessa quantità di metallo da entrambe le estremità di taglio.



Figura 24

IMPORTANTE: controllate la bilanciatura della lama mediante un bilanciatore di lame che potrete acquistare economicamente in un qualsiasi negozio di ferramenta. Una lama ben bilanciata rimarrà ferma in posizione orizzontale, mentre una lama sbilanciata si fermerà sul lato più pesante. Se lama non risulta bilanciata, continuate ad affilare il lato più pesante.

7. Installate la lama TORO ben affilata e bilanciata, la coppa di protezione, 2 rondelle e 2 controdadi. L'alettatura deve essere puntata verso il lato superiore dello chassis del tosaerba. Serrate i dadi della lama a 20-35 N·m (15-25 pd-lb).

MANUTENZIONE

LUBRIFICAZIONE

Ogni 25 ore di servizio od alla fine della stagione di taglio, si dovranno lubrificare le ruote anteriori e posteriori.

1. Lubrificate l'interno dei bulloni delle ruote anteriori con 2 o 3 gocce d'olio. Fate girare le ruote per distribuire bene l'olio nelle boccole ed asciugate l'olio in eccesso.
2. Inclinate il tosaerba sul lato sinistro. Pulite gli ingrassatori con uno straccio pulito (Fig. 25) ed applicate 1 o 2 pompate di grasso multiuso No. 2 a base di litio con un'apposita pompa.

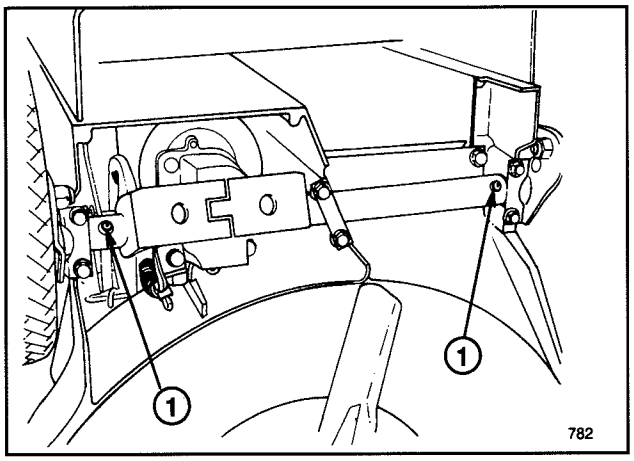

Figura 25

1. Ingrassatore

CARICAMENTO DELLA BATTERIA (modello ad avviamento elettrico)

Benché una batteria nuova non sia completamente carica, una carica parziale di 4 ore darà elettricità sufficiente ad avviare la macchina varie volte. Tuttavia, per assicurare una carica completa, la batteria nuova dovrà essere caricata per 72 ore consecutive. Caricate la batteria per 72 ore anche quando rimessate il tosaerba ed in primavera. Durante l'uso normale, caricate la batteria per 48 ore una volta al mese o a seconda delle esigenze.

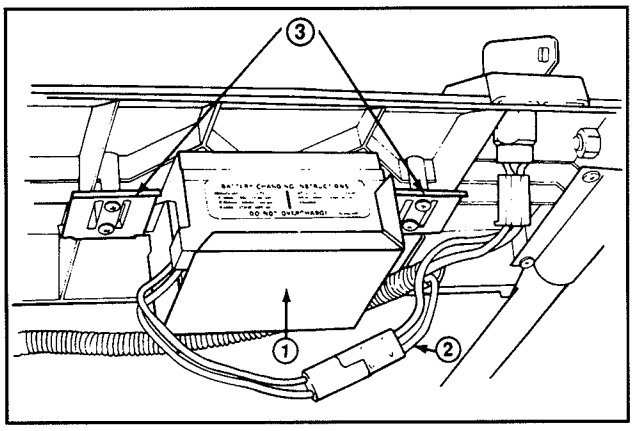

Figura 26

1. Batteria 2. Cavi di collegamento 3. Tassello di montaggio

1. Spegnete il motore e staccate i cavi dal terminale della batteria (Fig. 26).
2. Se lo desiderate, potrete rimuovere la batteria facendola uscire dai tasselli di montaggio, ma non sarà necessario rimuoverla se potete portare il tosaerba in prossimità di una presa elettrica.
3. Collegate il caricabatterie TORO alla batteria ed inseritelo in una presa elettrica da 220V di c.a. Dopo aver caricato la batteria per 72 ore, staccate il caricabatterie dalla presa e dalla batteria.
4. Ricollegate i cavi al terminale della batteria.

IMPORTANTE: si raccomanda di usare solo il caricabatterie TORO perché gli altri potrebbero causare danni alla batteria. Usate sempre il caricabatterie al chiuso e caricate la batteria a temperatura ambiente (22°C o +70°F) sempre che sia possibile. Non caricate la batteria per più di 72 ore perché ne potrebbero risultare danni.

PULIZIA DELLO CHASSIS

Per garantire prestazioni ottimali, tenete ben puliti la parte inferiore della macchina e l'interno dell'area di scarico.

1. Spegnete il motore e staccate ei filo dalla candela. Nei modelli ad avviamento elettrico, togliete la chiave dall'accensione.
2. Drenate il carburante dal serbatorio seguendo le istruzioni relative a pagina 9.
3. Inclinate il tosaerba sul lato sinistro (Fig. 30) evitando di far girare la lama per non causare problemi d'avviamento in seguito.
4. Con un getto d'acqua, ripulite lo sporco ed i resti d'erba tagliata attaccati allo chassis. Eliminate il resto della sporcizia, grattandola via con un raschietto di legno. Fate attenzione a non farvi male sulle bave e sugli spigoli vivi dello chassis.
5. Togliete dal portello e dai cardini dell'area di scarico erba e sporcizia che possano impedire il movimento del portello.

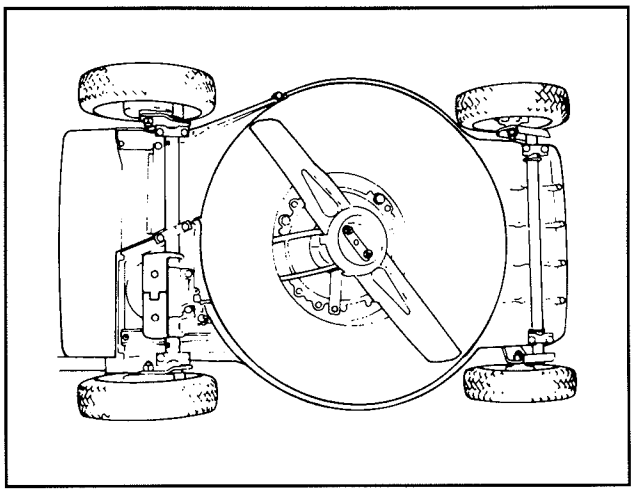

Figura 27

RIMESSAGGIO

1. Per il rimessaggio a lungo termine, raccomandiamo che dreniate il carburante dal serbatoio o che prima del remessaggio usiate uno stabilizzante. Per il drenaggio della benzina, seguite le istruzioni relative a pagina 9.

MANUTENZIONE

Fatto ciò, avviate il motore, lasciandolo girare al minimo finché non si sia consumato tutto il carburante rimasto nel tubo ed il motore non si sia fermato. Ripetete la procedura d'avviamento altre due volte, per assicurarvi che il motore sia privo di carburante. Se non drenate il carburante, si formeranno dei depositi gommosi di vernice che potranno causare difficoltà di funzionamento del motore o addirittura problemi d'avviamento.

Il carburante va lasciato nel serbatoio solo se prima del rimessaggio vi si è aggiunto uno stabilizzante/condizionatore come quello della Toro. Lo stabilizzante/condizionatore della Toro è a base di distillato di petrolio. La Toro non raccomanda stabilizzanti a base alcolica, come etanolo, metanolo o isopropile. Usate lo stabilizzatore nelle quantità raccomandate rispettando le istruzioni stampate sul contenitore. In condizioni normali tutti gli additivi per carburante sono attivi per 6-8 mesi.

2. Drenate l'olio seguendo le istruzioni relative a pagina 9. Fatto ciò, non riempite il motore d'olio prima d'aver portato a termine le istruzione seguenti (3-10).

3. Togliete la candela e versate 30 ml (due cucchiai) d'olio SAE 30 nel foro del cilindro. Tirate lentamente la cordicella d'avviamento per distribuire l'olio all'interno del cilindro. Rimettete la candela e serratela a 20 N·m (15 pd-lb). **NON REINSERITE IL FILO NELLA CANDELA.**

4. Pulite lo chassis seguendo le istruzioni relative a pagina 12.

5. Controllate le condizioni della lama di taglio seguendo le istruzioni relative a pagina 11.

6. Serrate tutti i dadi, i bulloni e le viti.

7. Pulite lo sporco, i resti d'erba tagliata ed i rifiuti dalle parti esterne del motore, dalle alette e dalla parte superiore dello chassis.

8. Pulite il filtro dell'aria seguendo le istruzioni relative a pagina 9.

9. Lubrificate le ruote seguendo le istruzioni relative a pagina 12.

10. Ritoccate la vernice di tutte le parti scrostate o arrugginite. La vernice Re-Kote della Toro è disponibile pressi i rivenditori autorizzati della TORO.

11. Riempite d'olio il banco motore seguendo le istruzioni relative a pagina 5.

12. Caricate la batteria per 72 ore seguendo le istruzioni relative a pagina 12.

13. Riponete il tosaerba in un luogo asciutto e pulito. Coprite la macchina per proteggerla e mantenerla pulita.

IDENTIFICAZIONE DEL PRODOTTO

Una decalcomania indicante il modello ed il numero di serie è situata sul lato destro dello chassis del tosaerba, davanti al tunnel di scarico. Nella corrispondenza relativa al vostro tosaerba o quando richiedete pezzi di ricambio, fate sempre riferimento ad entrambi i numeri.

ASSISTENZA TORO

Se mai aveste bisogno d'assistenza (riguardo sicurezza, messa in opera, manutenzione o localizzazione dei guasti), mettetevi in contatto con il vostro distributore o rivenditore autorizzato della TORO. I rivenditori ed i distributori, oltre ad avere tecnici specializzati, hanno a disposizione accessori e pezzi di ricambio approvati dalla fabbrica. Sul vostro prodotto Toro, usate solo accessori e pezzi di ricambio TORO genuini.

LA GARANZIA DI ACCENSIONE TORO

Garanzia limitata di 5 anni
sul motore GTS 150 OHV TORO

Cosa viene garantito?

La Toro garantisce che il vostro motore TORO GTS 150 si accenderà al primo o al secondo strappo della cordicella di avviamento per cinque anni dalla data di acquisto—se effettuerete le operazioni di manutenzione richieste—o in caso contrario lo riparerà. Il costo delle parti di ricambio e della manodopera è coperto, ma le spese di trasporto sono a vostro carico. Questa garanzia copre i motori TORO GTS 150 acquistati dopo il 1 settembre 1991.

Cosa dovete fare per mantenere valida la garanzia?

Dovrete aver cura del vostro motore TORO GTS 150 effettuando a vostre spese le operazioni di manutenzione specificate nel manuale d'istruzioni. Dovrete registrare le operazioni di manutenzione sulla tabella di manutenzione fornitavi e conservare la vostra prova d'acquisto. Inoltre, dovrete sottoporre annualmente il vostro motore TORO GST 159 alla manutenzione di un rappresentante del servizio autorizzato di assistenza TORO.

Come ottenete il servizio?

Se il livello di rendimento iniziale del vostro motore TORO GTS 150 dovesse diminuire fino al punto in cui non sono sufficienti ad una persona adulta pochi strappi della cordicella per l'accensione, seguite le istruzioni che seguono.

1. Contattate un rappresentante del servizio autorizzato TORO o il distributore TORO.
2. Questi vi consiglierà di consegnargli il prodotto o vi raccomanderà un centro autorizzato di assistenza TORO più comodo per voi.
3. Portate il prodotto, i dati di manutenzione e la prova d'acquisto al rappresentante TORO.

Se, per qualunque ragione, non siete soddisfatti della diagnosi che il rappresentante vi ha fornito sulle condizioni di accensione del vostro motore, contattate il vostro distributore TORO.

Che cosa non copre questa garanzia?

Questa garanzia non copre quanto segue:

1. Qualunque riparazione di prodotti usati a scopo commerciale.
2. Normale manutenzione, incluse la sostituzione di candele, filtro dell'aria e filtro del carburante e la regolazione del carburatore.
3. Cambio dell'olio e lubrificazione.
4. Riparazioni e regolazioni dovute a:
   a. mancata effettuazione delle operazioni di manutenzione;
   b. danni incorsi in seguito all'impatto di oggetti con la lama del tosaerba;
   c. agenti contaminanti nel sistema del carburante;
   d. carburante o miscela impropri (se in dubbio, consultate il vostro manuale d'istruzioni);
   e. mancata effettuazione delle adeguate procedure di rimessaggio specificate nel manuale d'istruzioni;
   f. uso improprio, negligenza o incidenti;
   g. riparazioni o tentativi di riparazione effettuati da persone che non siano rappresentanti del servizio di assistenza autorizzato TORO.
5. Particolari situazioni operative in cui l'accensione può richiedere un maggior numero di strappi della cordicella, fra cui:
   a. le prime accensioni a seguito di un periodo prolungato di inutilizzo o rimessaggio stagionale;
   b. accensioni a basse temperature come all'inizio della primavera e nel tardo autunno potrebbero richiedere alcuni strappi addizionali (solo per prodotti rotatori);
   c. procedure di accensione inadeguate. Se incontrate difficoltà nell'accensione del vostro motore, controllate il manuale d'istruzioni per accertarvi che stiate seguendo le procedure adeguate. Cio potrebbe evitarvi un'inutile visita al rappresentante del servizio di assistenza.

Tutte le riparazioni coperte da questa garanzia vanno eseguite da un rappresentante del servizio autorizzato di assistenza della TORO che faccia uso di pezzi di ricambio approvati dalla TORO.

Il succitato servizio di riparazione da parte di un rappresentante del servizio autorizzato di assistenza della TORO costituisce l'unico risarcimento al compratore.

REGISTRAZIONE DELLA MANUTENZIONE CHE GARANTISCE L'ACCENSIONE

Per mantenere in vigore la garanzia di accensione, dovete effettuare la seguente manutenzione ogni 25 ore di servizio, più spesso se l'uso si verifica in condizioni particolarmente polverose e sporche. Seguite le procedure descritte in questo manuale d'istruzioni e registrate i dati su questa tabella.

Data	Ore di servizio	Manutenzione del filtro dell'aria	Cambio dell'olio. Non pertinente per i motori a due tempi.	Lubrificazione delle ruote	Controllo della candela	Rimessaggio del tosaerba


TORO®