SWEDISH FORM NO. 3316-552

TORO®

SERIENR. 20922B-4900001 OCH HÖGRE
SERIENR. 20928B-4900001 OCH HÖGRE

INSTRUKTIONSBOK

48 CM SP REAR BAGGER

⚠ SÄKERHETS FORESKIFTER

Felaktig användning eller felaktigt underhåll av denna gräsklippare av ägare eller användare kan resultera i skada. Följ dessa säkerhetsföreskrifter för att minska olycksrisken och beakta alltid varningssymbolen ⚠ Underlåtenhet att följa dessa föreskrifter kan resultera I kroppsskada.

VARNING! Motorns avgaser innehåller kolmonoxid som är en luktfri, giftig gas. För delstaten Kalifornien är kolmonoxid också känd för att orsaka födselskador. Kör inte motorn inomhus eller slutet rum.

FÖRE KÖRNING

1. Läs denna instruktionsbok nogrannt innan du använder gräsklipparen. Bekanta dig med reglagen och hur klipparen fungerar. Låt aldrig barn köra klipparen. Tillåt aldrig barn under 16 år att köra gräsklipparen. Låt aldrig vuxna köra gräsklipparen utan att ha erhållit erforderliga instruktioner.

2. Den som kör gräsklipparen är ansvarig för att hålla alla andra borta från arbetsområdet, speciellt barn och husdjur. Var noga med att ta bort pinnar, stenar, ståltråd och annan bråte som kan fångas upp och kastas ut av gräsklipparen. Se upp för främmande föremål medan du klipper gräset.

3. Var klädd i långbyxor och rejäla skor. Kör inte maskinen med sandaler på eller barfota. Inga smycken eller fladdriga plagg.

4. Kontrollera bränslenivån innan motorn startas. Fyll inte tanken inomhus, när motorn är igång eller innan motorn har svalnat något efter körning. Torka upp spilld bensin innan motorn startas.

5. Behåll samtliga skyddsplåtar och säkerhetsanordningar på plats. Reparera eller byt ut skadade delar inklusive dekaler. Kontrollera alla säkerhetsanordningar före varje användning.

6. Drivningen är konstruerad så att klipparen stannar om man släpper reglaget. Se till att drivningen fungerar som den ska före varje körning.

7. Eftersom bränslet är mycket eldfarligt skall det hanteras med försiktighet.

- **A.** Använd en godkänd behållare.
- **B.** Tanka utomhus, ej inomhus, **FYLL ALDRIG PÅ BENSIN MED MOTORN IGÅNG ELLER VARM.**
- **C.** Skruva på bensinbehållarens lock och tanklocket och torka upp ev. spilld bensin innan motorn startas.

UNDER KÖRNING

8. Kör inte motorn inomhus.

9. Ställ inte gräsklipparen på högkant när du startar motorn. Om det behövs, luta gräsklipparen så att bladet riktas bort från både den som använder gräsklipparen och personer i närheten.

10. Stå inte på utkastarsidan av gräsklipparen medan du drar i startsnöret.

11. Se till att du alltid har bra fotfäste. Håll ett säkert grepp om handtaget och gå; spring inte. Kör aldrig maskinen i vått gräs. Klipp bara i dagsljus eller god elektrisk belysning.

12. Klipp grässluttningar från sida till sida; inte uppifrån och ner. Var mycket försiktig när du byter riktning på sluttningar. Klipp inte mycket branta sluttningar. Använd halksäkra skodon på sluttningar.

13. Använd alltid skyddsglasögon eller ögonskydd vid klippning för att skydda ögon från främmande föremål som kan kastas ut ur maskinen.

14. Håll ansikte, händer och fötter borta från rotorknivshuset och knivbladet när motorn är igång. Rotorbladet kan åsamka skador på händer och fötter.

15. Håll dig bakom handtaget tills dess motorn stannat och alltid borta från utkastaröppningen.

16. När gräs ska tömmas i säck, ska motorn först stängas av. Stå kvar bakom handtaget tills alla rörliga delar stannat. Lossa och töm därefter gräsuppsamlaren.

17. Se till att uppsamlingspåsen är monterad över utkastaröppningen eller att utkastarluckan är stängd när du kör gräsklipparen.

18. Innan du gör ren utkastaröppningen, stäng av motorn och stå kvar bakom handtaget tills alla rörliga delar har stannat.

19. Eftersom bladet fortsätter att rotera ett par sekunder sedan kopplingshandtaget släppts, bör du hålla dig bakom handtaget tills dess alla rörliga delar stannat.

20. Om kniven träffar ett fast föremål, eller om maskinen vibrerar onormalt, ska motorn stängas av och tändkabeln lossas från tändstiftet. Kontrollera klipparen för eventuella skador och utför alla reparationer innan maskinen används igen. Om mer omfattande reparationer behövs, eller om du behöver hjälp, ska du kontakta närmaste TORO-återförsäljare.

21. Stäng av motorn och vänta tills alla rörliga delar har stannat innan du justerar klipphöjden.

22. Stoppa knivbladet när du skjuter gräsklipparen över en yta utanför gräsmattan.

23. Stanna motorn innan du lämnar förarplatsen-bakom handtaget. Om maskinen lämnas obevakad skall tändkabeln lossas från tändstiftet.

24. Rör inte vid motorn när den är igång eller omedelbart efter den har stannat, eftersom dess delar är heta nog att orsaka brännskador.

25. Om gräsklipparen måste lyftas upp för transport, stäng av motorn och stå kvar bakom handtaget tills alla rörliga delar har stannat.

SWEDISH

© The Toro Company – 1993

SÄKERHETSFÖRESKRIFTER

UNDERHÅLL

26. Utför endast de underhållsåtgärder som beskrivs i denna instruktionsbok. Om mer omfattande reparationer behövs, eller om du behöver hjälp, ska du kontakta närmaste TORO-återförsäljare.

27. Stäng av motorn och lossa tändkabeln från tändstiftet när maskinen skall rengöras, besiktigas, repareras eller justeras. Håll kabeln borta från tändstiftet för att förhindra oavsiktlig start.

28. Försäkra dig om att maskinen är i fullgott skick genom att ofta kontrollera att alla skruvar, muttrar och bultar är väl tilldragna. Se till att knivbladets fästmuttrar är tilldragen till 20-35 N·m.

29. När knivbladet kräver service, se anvisningarna för underhåll av knivbladet rörande korrekt tillvägagångssätt för installation och underhåll av knivbladet.

30. För att minska brandfaran ska motorn hållas fri från överflödigt fett, gräs, löv och smutsansamlingar.

31. Övervarva inte motorn genom att ändra varvtalsregleringen.

32. Kontrollera ofta gräsuppsamlingspåsen beträffande hål eller slitage. Byt ut den mot en ny för att förhindra olyckor.

33. Låt motorn svalna innan maskinen förvaras i slutet utrymme. Förvara inte maskinen i närheten av öppen eld eller där bensinångor kan antändas av gnistor.

34. Vid tillverkningen uppfyllde gräsklipparen gällande säkerhetsföreskrifter för rotorgräsklippare. För att den även i fortsättningen skall vara säker och effektiv bör du alltid använda äkta TORO-reservdelar och tillbehör. Reservdelar och tillbehör tillverkade av andra fabrikanter kan ge upphov till avvikelser från säkerhetsföreskrifterna, vilket kan orsaka fara.

FÖRTECKNING PÅ SÄKERHETSSYMBOLER



Varning



Håll händer och fötter borta från rotorkniven



Läs och förstå instruktionsboken



Stanna motorn innan du lämnar förarplatsen



Choke tillsluten



Tändning frånslagen



Snabbt Sakta



Håll åskådare på behörigt avstånd

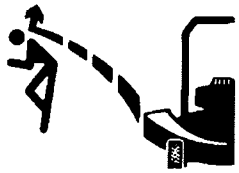

Behåll alla skyddsplåtar på plats

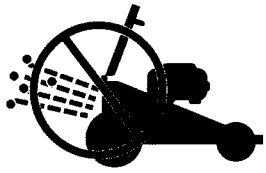

Öppna aldrig utkastarluckan på gräsklipparen så länge motorn är igång om inte gräsuppsamlarpåse är monterad



Lossa tändkabeln från tändstiftet och läs instruktionsboken innan underhållsåtgärder eller service utförs

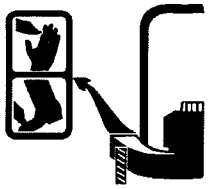

Stick inte in hand eller fot i utkastartunneln



Drag i snöret för att starta gräsklipparen



Drivningsreglage-ikopplat



Drivningsreglage-frånkopplat

INNEHÅLLSFÖRTECKNING

	Sida
Monteringsanvisningar	3-4
Före användning	4-5
Skötselinstruktioner	5-7
Underhåll	7-12
Rengöring av luftrenare	8
Utbyte av tändstift	8
Tömning av bensin	8
Justering av gasreglage	9
Justering av hjuldrivning	9
Inspektion/utbyte/slipning av rotorkniven	9-10
Smörjning	10-11
Laddning av batteri	11
Rengöring av rotorknivhuset	11
Vinterförvaring	11-12
Produktidentifiering	12
Toro-service	12

MONTERINGSANVISNINGAR

MONTERING AV HANDTAG

1. MONTERING AV HANDTAG—Lossa handtagsskruvarna på monteringskonsolerna (Fig. 1).

2. Passa in monteringskonsolerna i vertikalläge med hålen uppåt.

3. För handtagets ändar på monteringskonsolerna tills dess handtagets ändar bottnar i konsolerna (Fig. 1). Se till att gasreglagevajern, elstartkabeln (modell med elstart) och drivnings-reglagevajern ligger ovanför vänster monteringskonsol (Fig. 2).

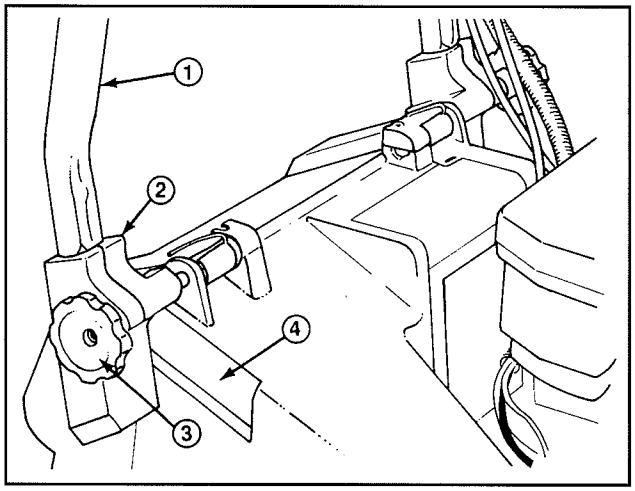

Figur 1

1. Handtag
2. Monteringskonsol
3. Rattar
4. Rotorknivhusets fickor

4. Rotera handtaget och monteringskonsolerna bakåt så att konsolerna sitter ordentligt fast i avsedda fickor på rotorknivhuset (Fig. 2).

5. Drag åt skruvarna så att kanterna på urtagen ovanpå monteringskonsolerna får kontakt.

6. Använd kabelbandet för att fästa vajrar och kablar nertill på vänster handtag (Fig. 3). Kabelbandet bör placeras 25 mm från handtagets böj. Fig. 3 visar rätt kabeldragning.

Obs! Se till att vajrar och kablar ej är i vägen för höjning och sänkning av utkastarluckan.

7. Klipp av överflödig bit av kabelbandet nertill på vänster handtag.

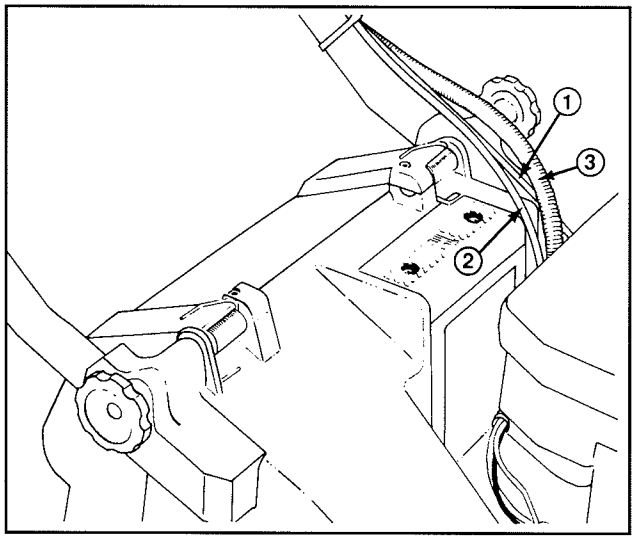

Figur 2

1. Dasreglagevajer
2. Drivreglagevajer
***3. Kabel för elstart**
***Modell med elstart**

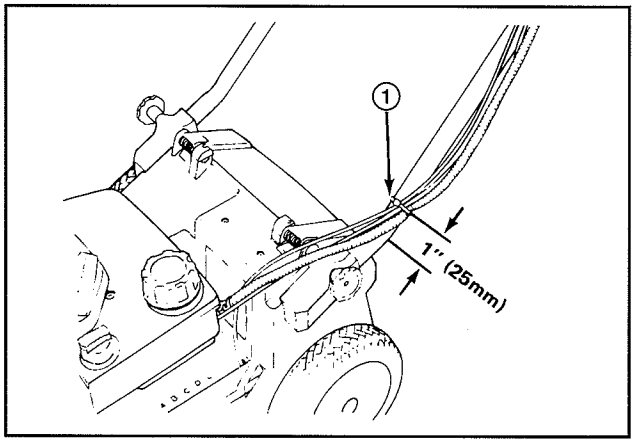

Figur 3

1. Kabelband

MONTERINGSANVISNINGAR

MONTERA GRÄSUPPSAMLARPÅSEN

1. Höj utkastarluckan, för påsens hållare över utkastaröppningen och haka fast på monteringskonsolernas avrundade del (Fig. 4).

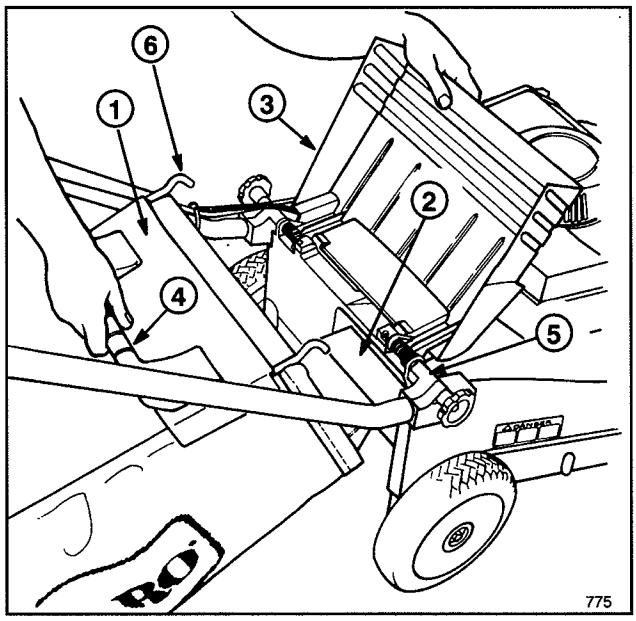

Figur 4

1. Utkastarlucka	**4. Påshandtag**
2. Påshållare	**5. Monteringskonsoler**
3. Utkastarlucka	**6. Påsramens hake**

Obs! Se till att utkastarlucken är väl stängd mot påsen innan den monteras på klipparen.

2. Låt utkastarlucken vila mot påsens överdel (Fig. 5).

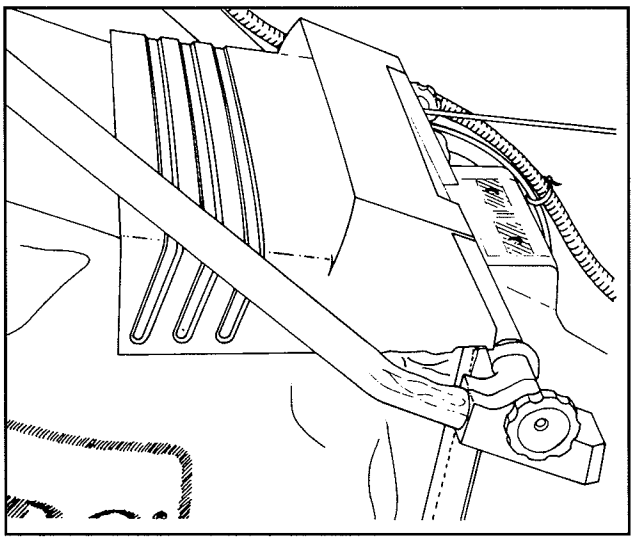

Figur 5

INSTALLERA BATTERI (modell med elstart)

1. Se "Laddning av batteri," sid 11. För batteriet med dekalsidan mot dig mellan monteringsblecken på panelens baksida (Fig. 6).

2. Anslut kablar.

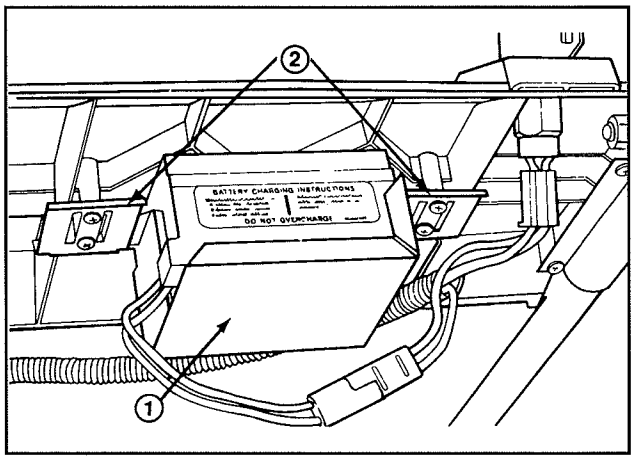

Figur 6

1. Batteri **2. Monteringsbleck**

FÖRE ANVÄNDNING

FYLL VEVHUSET MED OLJA

Fyll vevhuset med SAE 30 olja till nivåmärket "FULL" på oljestickan såsom visas i figur 4. Vevhusets maximala kapacitet är 0,75 liter olja. Använd olja av hög kvalitet med reningstillsats som har Americanska Petroleum Institutets – API – "serviceklassificering" SE, SF eller SG.

1. Ställ gräsklipparen på ett plant underlag och gör rent omkring oljemätstickan.

2. Ta upp mätstickan genom att vrida dess lock ett kvarts varv motsols.

3. Torka av mätstickan och stick in den i påfyllningshålet. Vrid locket ett kvarts varv medsols. Dra sedan ut stickan och kontrollera oljenivån (Fig. 7). Om nivån är låg, tillsätt bara tillräckligt mycket olja att nå FULL-strecket på stickan. **FYLL INTE ÖVER FULLSTRECKET EFTERSOM MOTORN DÅ KAN SKADAS VID START. FYLL PÅ OLJA LÅNGSAMT.**

Obs! Kontrollera oljenivån var femte arbetstimme eller varje gång gräsklipparen används. Första oljebytet skall ske efter 2 arbetstimmar, därefter skall oljan under normala förhållanden bytas var tjugofemte arbetstimme.

Om motorn får arbeta under dammiga och smutsiga förhållanden, skall oljan bytas oftare.

4. Stick ner oljemätstickan i oljepåfyllingshålet och vrid locket ett kvarts varv medsols så att det låses fast.

FÖRE ANVÄNDNING

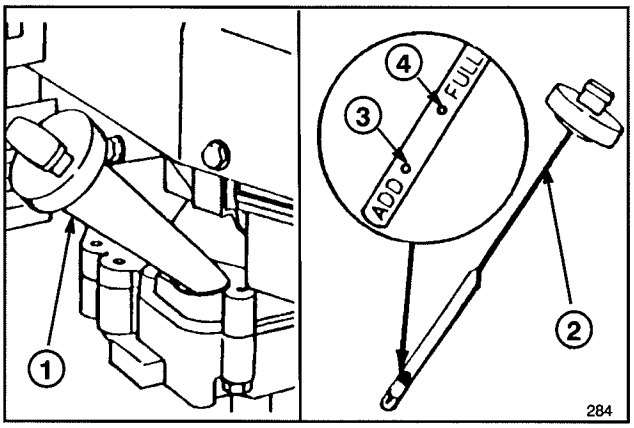

Figur 7

1. Oljepåfyllningsrör
2. Oljemätsticka
3. ADD nivå
4. FULL nivå

FYLL BRÄNSLETANKEN MED BENSIN

Obs! Toro rekommenderar att ny, ren, BLYFRI bensin med medelhögt oktantal användes i deras produkter. Blyfri bensin förbränns renare, förlänger motorns livslängd och underlätter start genom att minska mängden föroreningar i motorns förbränningsrum. Blyhaltig bensin kan användas om blyfri bensin ej finns att tillgå.

1. Gör rent omkring tanklocket och skruva av tanklocket. Fyll tanken med blyfri bensin upp till c:a 6-13 mm från mynningen.

2. Skruva på tanklocket och torka upp eventuell spilld bensin.

Toro rekommenderar också att Toro Stabilizer/Conditioner (bensintillsats) används till alla Toro bensindrivna produkter både vid användning och under förvaringsäsong. Toro Stabilizer/Conditioner rengör motorn under användning och förhindrar hartsliknande avlagringar från att bildas i motorn vid längre förvaring.

VIKTIGT: Blanda ej olja i bensinen. Använd aldrig metanol, metanolhaltig bensin, gasohol som innehåller mer än 10% etanol, högoktanig bensin eller mineralterpentin eftersom det kan resultera i skador på bränslesystemet.

VARNING

FARA: Bensin är mycket lättantändlig och explosiv under vissa förhållanden. RÖK INTE vid hantering av bränsle och håll bränsle på stort avstånd från öppen eld eller gnistor. Köp aldrig mer än 30 dagars förråd av bensin. Förvara bensin i godkänd behållare. Håll bensin utom räckhåll för barn.
Tanka alltid utomhus och endast när motorn är kall. Fyll tanken till mellan 6 och 13 mm under påfyllningsrörets mynning och aldrig upp till mynningen. Bensinen behöver detta utrymme för expansion. Använd tratt eller pip för att förhindra spill. Torka upp ev. spilld bensin.

ANVÄND INGA ANDRA BRÄNSLETILLSATSER ÄN SÅDANA SOM ÄR TILLVERKADE FÖR STABILISERING AV BRÄNSLE VID FÖRVARING, EXEMPLEVIS TORO STABILIZER/CONDITIONER ELLER LIKNANDE PRODUKT. TORO STABILIZER/CONDITIONER ÄR ETT PÅ PETROLEUMDESTILLAT BASERAT KONDITIONERINGS- OCH STABILISERINGSMEDEL. TORO REKOMMENDERAR INTE ANVÄNDNING AV STABILISERINGSTILLSATSER PÅ ALKOHOLBAS SÅSOM EXEMPELVIS ETANOL, METANOL ELLER ISOPROPYL. ANVÄND ALDRIG NÅGRA TILLSATSER FÖR ATT FÖRSÖKA ÖKA MASKINENS EFFEKT ELLER PRESTANDA.

KÖRINSTRUKTIONER

KÖRNINGSTIPS

1. KONTROLLERA OLJENIVÅN—Håll oljenivån mellan ADD och FULL på oljemätstickan (Fig. 7).

2. KLIPPNING OCH GRÄSUPPSAMLING—Bästa resultat uppnås när endast omkring en tredjedel av grässtråets längd klipps. Om man skall klippa långt gräs, ska den högsta höjdinställningen användas vid den första klippningen (E). Klipp sedan gräset en gång till med en mer normal inställning. Om man klipper alltför långt gräs på en gång är det risk för att gräs fastnar i maskinen och orsakar motorstopp.

När man klipper under torra och dammiga förhållanden bör motorns hastighet sänkas för att minska den dammspridning som maskinen kan orsaka.

3. SKARPT KNIVBLAD—Börja varje gräsklippningssäsong med ett skarpt knivblad. Fila ner eventuella hack emellanåt.

START, STOPP OCH SJÄLVGÅNG

REGLAGE—Tändningsnyckel (el-modeller), gasreglage och kopplingshandtag för självgång sitter på övre handtaget (Fig. 8). Magnapull-starten sitter på motorns överdel (Fig. 9).

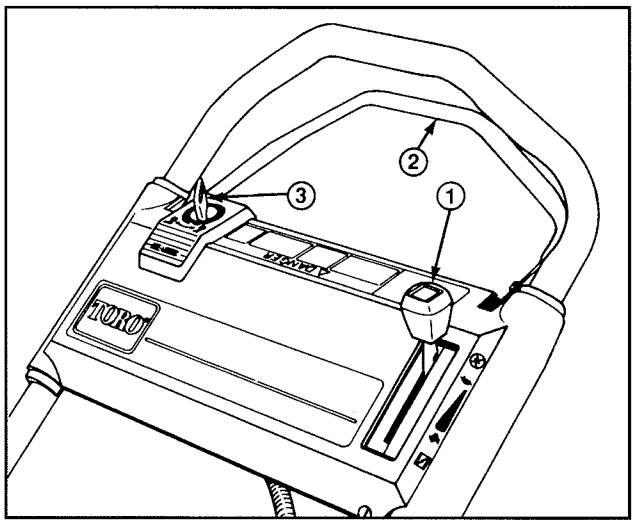

Figur 8

1. Gasreglage
2. Reglage för självgång
*3.Tändningsnyckel
*Modell med elstart

KÖRINSTRUKTIONER

1. Anslut tändkabeln till tändstift.

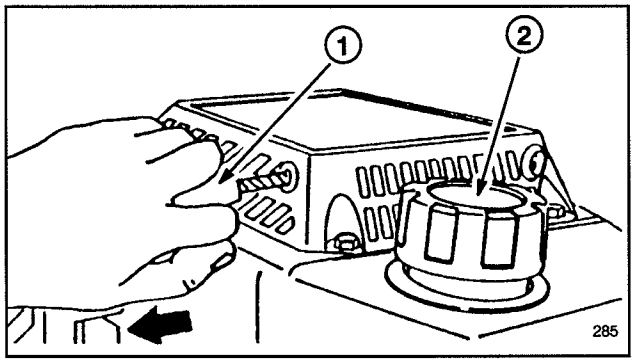

Figur 9

1. Magnapull-start
2. Bränsletanklock

2. ELSTART—Tryck gasreglaget framåt till CHOKE-läge (Fig. 10). Vrid nyckeln (Fig. 8) till START-läge och släpp när motorn går igång. Ställ in gasreglaget på FAST eller reglera till önskad motorhastighet. Om batteriet är för urladdat för att orka starta motorn kan Magnapull-starten användas (Fig. 9).

3. MANUELL START—Ställ gasreglaget i CHOKE-läge (Fig. 10). Drag i den motormonterade Magnapull-starten (Fig. 9) tills dess repets frigång upptagits. Dra sedan i handtaget med kraft för att starta motorn. När motorn går igång, flytta gasregaglet till FAST-läget eller reglera till önskad motorhastighet.

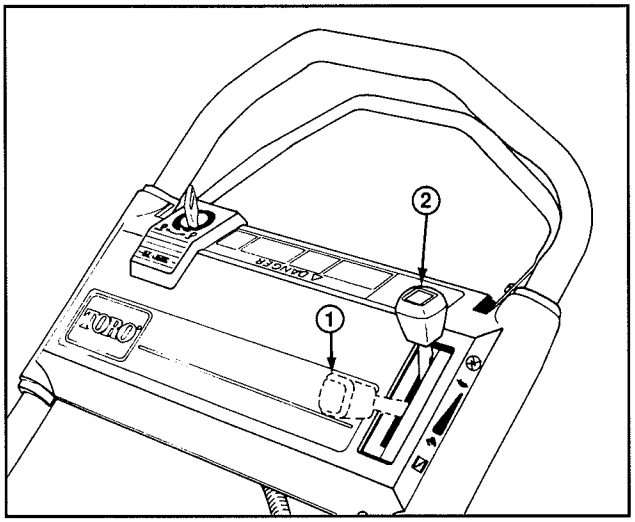

Figur 10

1. Choke till
2. Motor från

4. STOPP (Fig. 10)—Motorn stannas genom att föra gasreglaget bakåt till ENGINE OFF-läget. Lossa tändkabeln från tändstiftet om maskinen skall lämnas obevakad eller ej vidare användas.

5. HJULDRIVNINGSREGLAGE (Fig. 11)—Gräsklipparen blir självgående om man kramar kopplingshandtaget mot maskinens handtag. Man kopplar ur självgång genom att släppa kopplingshandtaget.

Obs! Drivhjulen är försedda med frihjulskopplingar som gör det lättare att dra gräsklipparen bakåt när självgång är urkopplad. För att lossa kopplingarna måste gräsklipparen föras framåt minst 2,5 cm sedan drivningen kopplats ur.

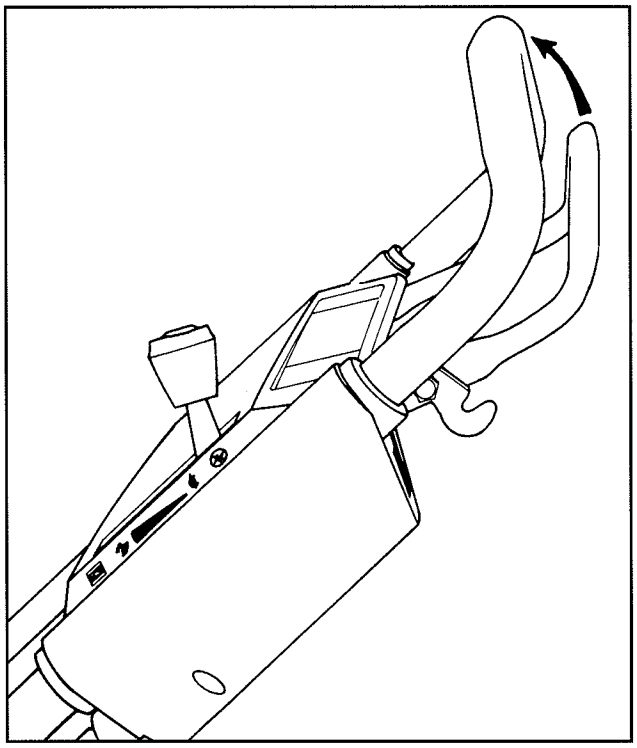

Figur 11

ANVÄNDNING AV GRÄSUPPSAMLAREN

1. Stoppa motorn och vänta tills alla delar stannat.

Obs! Se till att utkastarluckan är väl stängd mot påsen innan den monteras på klipparen.

2. FASTSÄTTNING AV PÅSEN–Lyft upp utkastarluckan, sätt fast påsens hållare över utkastaröppningen och haka fast påsens ram på monteringskonsolerna (Fig. 12). Låt utkastarluckan vila mot påsens överdel (Fig. 13).

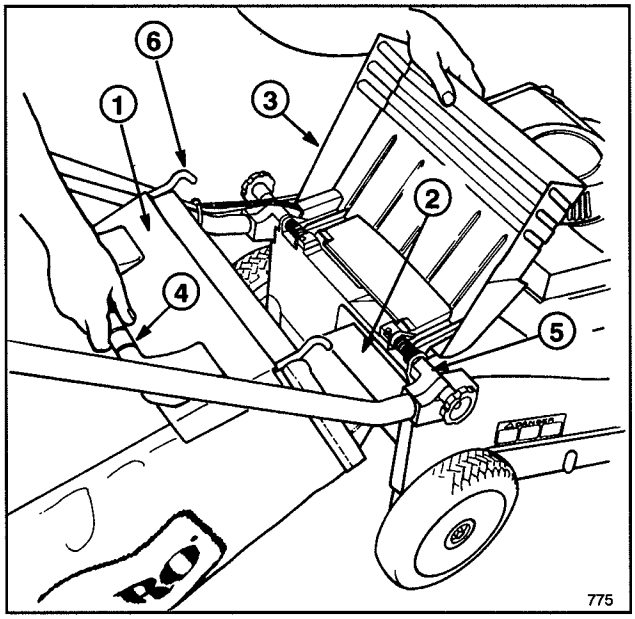

Figur 12

1. Utkastarlucka
2. Påshållare
3. Utkastarlucka
4. Påshandtag
5. Monteringskonsoler
6. Påsramens hake

KÖRINSTRUKTIONER

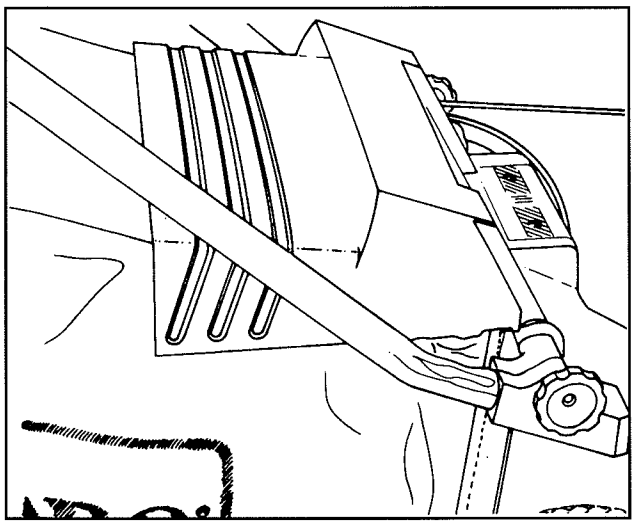

Figur 13

3. BORTTAGNING AV PÅSEN—Stanna motorn och vänta tills alla rörliga delar stannat. Håll alltid händer och fötter borta från maskinhuset så länge motorn är igång. Lyft upp utkastarluckan. Medan luckan hålls öpppen, fatta handtaget på gräspåsen och lyft påsen från gräsklipparen. Släpp utkastarluckan så att den stänger sig.

FARA

- **Gräsklipp och annat skräp kan kastas ut från en öppen utkastartunnel.**
- **Föremål som kastas med tillräckligt mycket kraft kan vålla förare eller omkringstående allvarlig personskada, även med dödlig utgång.**
- **Öppna aldrig utkastartunnelns lucka när motorn är igång såvida inte gräsuppsamlingspåse är väl anbringade.**

FARA

- **En sliten gräsuppsamplingspåse kan släppa igenom små stenar och annat skräp som kastas i förarens eller omkringståendes riktning.**
- **Utkastade föremål kan vålla kan vålla förare eller omkringstående allvarlig personskada, även med dödlig utgång.**
- **Kontrollera gräsuppsamlingspåsen ofta. Om den är skadad, installera en ny äkta TORO utbytespåse som har denna eller liknande varningstext.**

Obs! När Gräsuppsamlingspåsen borttages, plockar påshållaren upp löst gräs som kan finnas i utkastaröppningen. Om utastaröppningen förblir tilltäppt, koppla ur kabeln från tändstiftet och avlägsna allt löst gräs från gräsklipparen.

4. TÖMNING AV PÅSEN—Fatta påsramens handtag och påsen bakände. Fäll upp utkastarluckan och tippa påsen framåt för att gradvis tömma ut klippet.

JUSTERING AV KLIPPHÖJDEN

Fem bokstäver på remkåpan visar inställningen av klipphöjd. Samtliga hjul justeras automatiskt till samma klipphöjd.

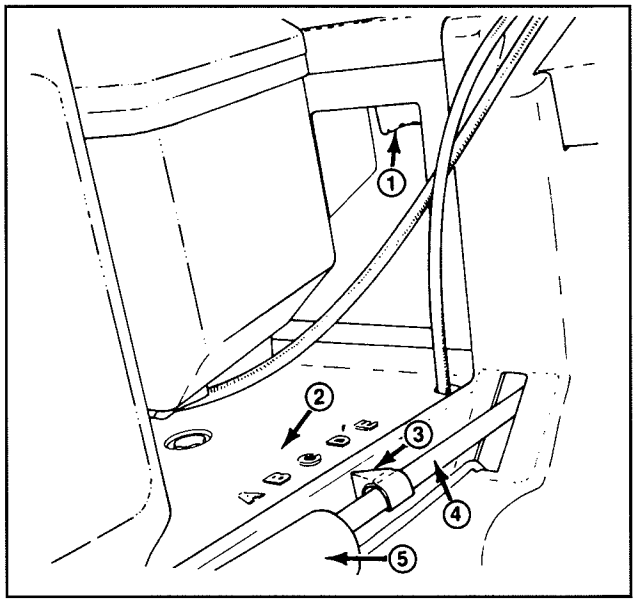

Figur 14

1. Justeringsspak för klipphöjd	**3. Visare**
2. Höjdinställningar	**4. Länkarm**
	5. Fjäderkåpa

1. Stanna motorn och drag av tändkabeln från tändstiftet. Skall tåndningsnyckeln tagas ur.

2. Pressa ned höjdjusteringsspaken med en eller två fingrar (Fig. 14).

Hjulhöjden höjs genom att pressa ned spaken samtidigt som gräsklipparen lyfts upp. Släpp spaken när önskad höjd är inställd. Hjulhöjden sänks genom att pressa ned spaken så att den frigörs och därefter trycka ned gräsklipparen samtidigt som den rullas framåt. Använd visaren på länkarmen för att finna rätt inställning.

3. Se till att höjdjusteringsspaken är låst i något höjdläge innan gräsjklipparen körs. Höjden skall ej ändra sig när höjdinställningen är låst.

UNDERHÅLL

VARNING

- **Motorn kan starta oavsiktligt.**
- **Oavsiktlig start av motorn kan vålla förare eller omkringstående allvarlig skada.**
- **Lossa tändkabeln från tändstiftet innan justering eller underhållsåtgärd utförs.**

RENGÖRING AV LUFTRENARE

Under normala förhållanden skall luftrenaren bytas efter 25 arbetstimmar. Byte skall ske oftare om gräsklipparen används under dammiga och smutsiga förhållanden.

1. Stanna motorn och lossa tändkabeln från tändstiftet. På modell med elstart skall tändningsnyckeln tagas ur.

2. Rotera vredet som fäster luftrenarens kåpa vid motorntills dess kåpan kan tas bort (Fig. 15). Rengör locket ordentligt.

3. Om skumplastinsatsen är smutsig, tag loss den ur luftrenaren (Fig. 15). Rengör omsorgsfullt.

A. TVÄTTA skumplastelementet i en lösning av flytande tvål och varmt vatten. Krama ur för att avlägsna smuts, men vrid inte eftersom skumplasten då kan rivas sönder. Skölj nogrannt i rent vatten.

B. TORKA genom att vira in i ren trasa. Krama trasan och skumplasten för att torka.

C. DRÄNK IN filterinsatsen med ungefär 15 ml SAE 30 motorolja. Krama ur elementet för att avlägsna over-flödig olja och sprida olja genom hela filtret. Elementet bör vara fuktigt.

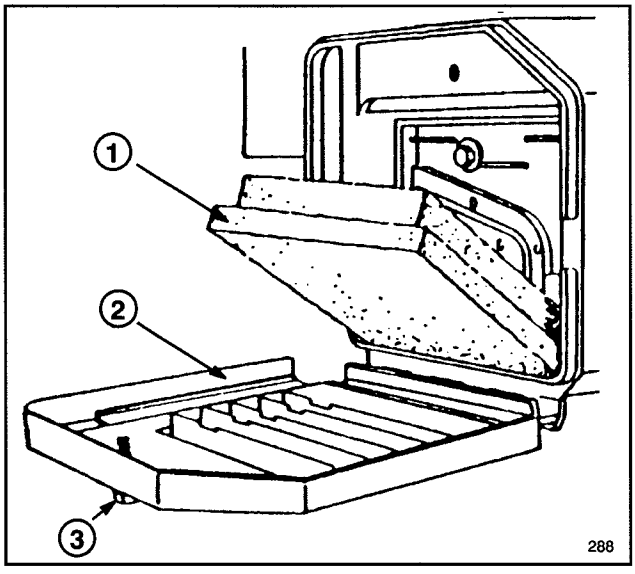

Figur 15

1. Skumplastinsats **3. Vred**
2. Kåpa

4. Montera åter skumplastfiltret och luftrenarlocket.

VIKTIGT! Kör inte motorn utan luftrenarinsats eftersom följden kan bli extremt slitage och skada på motorn.

BYTE AV TÄNDSTIFT

Använd ett CHAMPION RC12YC eller motsvarande tändstift. Rätt gnistgap är 0,76 mm. Ta ur stiftet efter var tjugofemte arbetstimme och kontrollera dess tillstånd.

1. Stanna motorn och vänta tills den svalnat. Lossa tandkabeln från stiftet.

Obs! Töm bränsletanken endast när motorn är kall.

2. Gör rent kring tändstiftet och skruva ur stiftet från topplocket.

VIKTIGT! Byt ut stiftet om det har sprickor, är bränt, eller har sotavlagringar. Sandblästra, skrapa eller rengör inte elektroderna eftersom detta kan göra att smuts kommer in i cylindern med motorskada som följd.

3. Justera gnistgapet till 0,76 mm (Fig. 16). Montera det korrekt justerade tändstiftet med sin packning. Dra till stiftet ordentligt till 19 N·m.

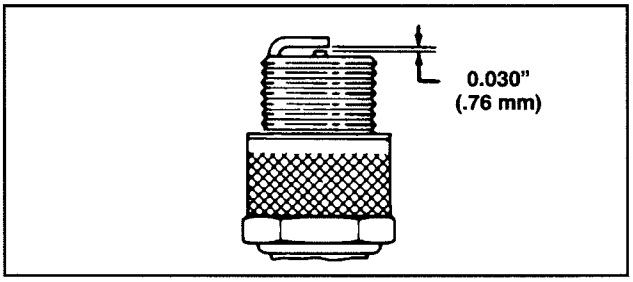

Figur 16

TÖMNING AV BRÄNSLETANK

1. Stanna motorn och lossa tändkabeln från tändstiftet. På modell med elstart skall tändningsnyckeln tagas ur.

Obs! Töm bränsletank endast när motorn är kall.

2. Ta locket av bränsletanken och använd en sifonpump att tömma bensinen i en ren behållare.

Obs! Detta är det enda rekommenderade förfarandet för tömning av bränsle.

BYTE AV VEVHUSOLJA

Byt olja efter de första två arbetstimmarna och därefter var tjugofemte arbetstimme. Eftersom varm olja flyter bättre och för med sig en större mängd föroreningar än kall olja bör motorn köras några minuter före tömning.

1. Stanna motorn och lossa tändkabeln från tändstiftet. På modell med elstart skall tändningsnyckeln tagas ur.

2. Lyft upp utkastarluckan och avlägsna gräsuppsamlingspåsen. Töm bensintanken; se "Tömning av bränsletank," sid. 8.

3. Avlägsna oljestickan från oljepåfyllningsröret och placera en spilloljebehållare vid sidan av maskinen.

4. Tippa upp gräsklipparen så den står på sin vänstra sida och låt oljan rinna ut i spilloljebehållaren (Fig. 17).

5. När olja har tömts, vänd gräsklipparen till upprätt läge och fyll på ny olja i motorn. Se Fyll vevhuset med olja, sid. 4.

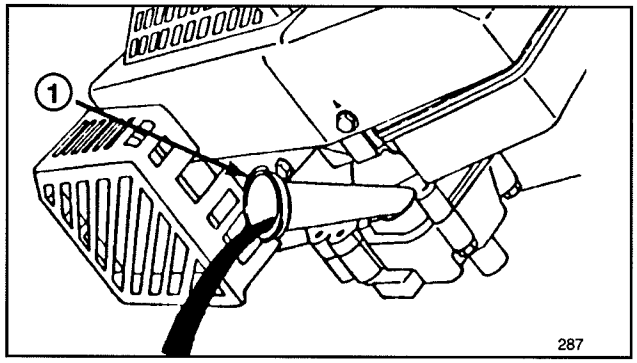

Figur 17

1. Oljepåfyllningsrör

JUSTERING AV GASREGLAGE

Det kan bli nödvändigt att justera gasreglaget om motorn inte startar eller stannar. Efter byte av gasreglagevajer måste också gasreglaget justeras.

1. Stanna motorn och lossa tändkabeln från tändstiftet. På modell med elstart skall tändningsnyckeln tagas ur.

2. Sätt gasreglaget till FAST .

3. Lossa kabelklammans skruv tills gasvajern löper fritt (Fig. 18).

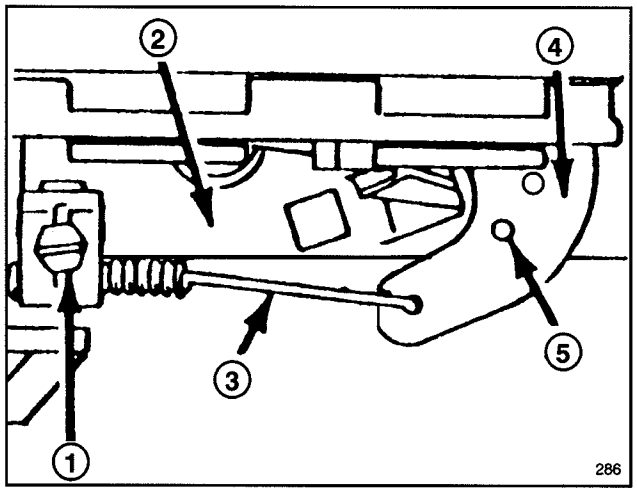

Figur 18

1. Kabelklammans skruv
2. Gasreglagets fäste
3. Gasreglagets vajer
4. Gasreglagespak
5. Inriktade hål

4. Flytta gasvajern till vänster eller höger tills dess hålet i reglagespaken är mitt för hålet i reglagefästet (Fig. 18).

5. Drag lätt i gasvajern för att eliminera eventuell slakhet och drag åt kabelklammans skruv så att justeringen fixeras.

JUSTERING AV HJULDRIVNING

Om gräsklipparen inte går av sig själv när reglagehandtaget är mer än 4 cm från klipparens handtag, justeras självgången med hjälp av ratten på växellådans bakre del.

1. Stanna motorn.

2. Vrid justeringsratten (Fig. 19) ett halvt varv medsols för att spänna drivremmen, eller ett halvt varv motsols för att lossa remmen. Håll fast reglagevajern under justeringen för att förhindra att vajern vrider sig.

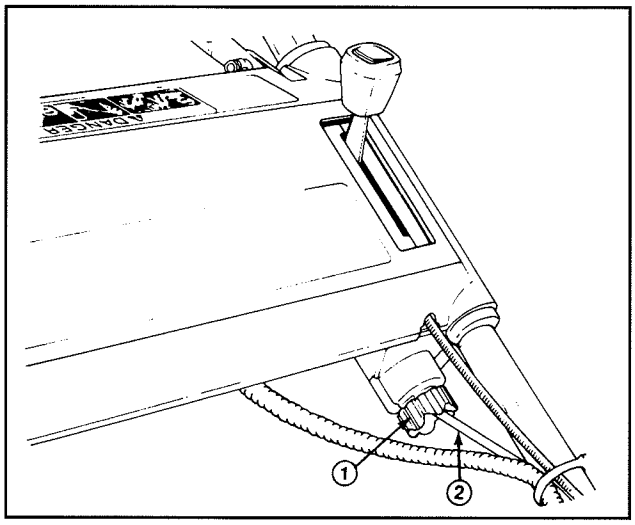

Figur 19

1. Justeringsratt
2. Reglagevajer

3. Kontrollera drivningsjusteringen genom att långsamt klämma reglaget mot klipparens handtag. Drivningen är rätt justerad när man känner ett motstånd i reglaget när det är c:a 25 mm från handtaget (Fig. 20).

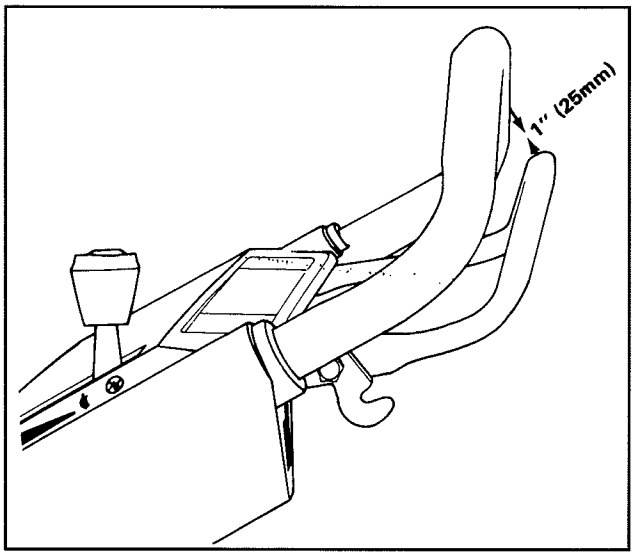

Figur 20

4. Om drivningen trots justering enl. ovan ej fungerar som den ska, upprepas moment 2 och 3 till rätt justering erhålles.

INSPEKTION/UTBYTE/SLIPNING AV ROTORKNIVEN

1. Stanna motorn och lossa tändkabeln från tändstiftet. På modell med elstart skall tändningsnyckeln tagas ur.

2. Töm bensintanken; se "Tömning av bränsletank," sid. 8.

3. Tippa upp gräsklipparen så att den står på sin vänstra sida (Fig. 21). Undvik att rotera bladet eftersom startproblem då kan uppstå.

UNDERHÅLL

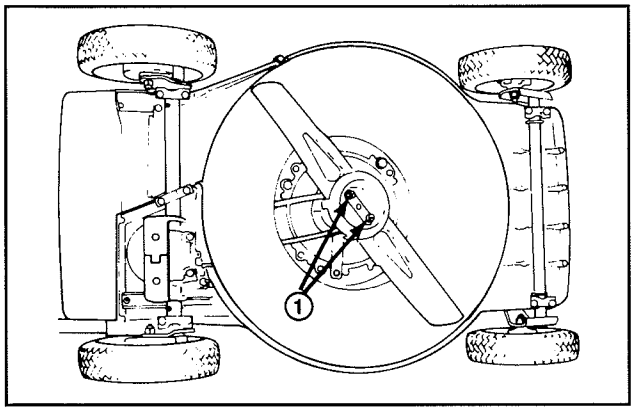

Figur 21

1. Knivens Fästmuttrar

4. BESIKTNING AV BLADET—Kontrollera bladet noga för slitage och skärpa, i synnerhet i övergången mellan den flata och den svängda delen (Fig. 22A). Eftersom sand och andra nötande material kan slita bladets metall vid övergången mellan den flata och den svängda delen, inspektera knivbladet innan gräsklipparen används. Om en skåra eller annat slitage upptäcks (Fig. 22B & C), byt ut knivbladet mot ett nytt TORO-blad. Se moment 5.

Obs! För bästa resultat bör man börja varje gräsklippningssäsong med ett nytt knivblad. Fila ner små ojämnheter under årets lopp för att hålla en skarp egg.

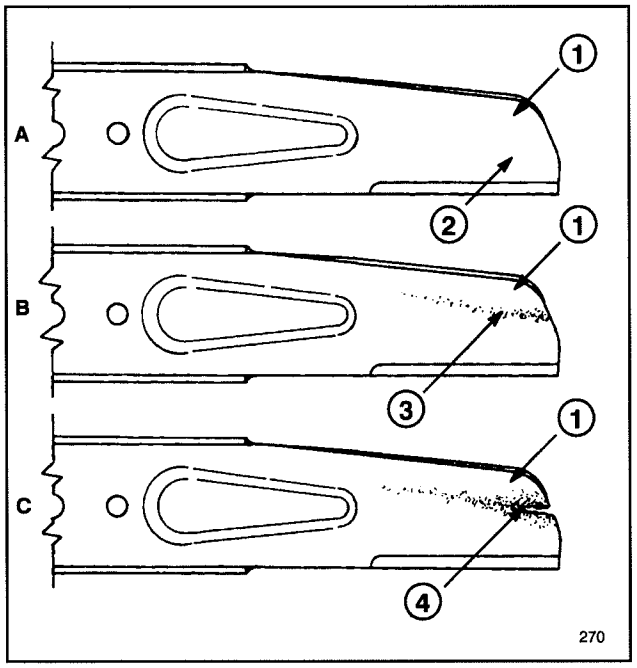

Figur 22

1. Vinge
2. Flat del
3. Slitage
4. Skåra formerad

5. BORTTAGNING AV ROTORKNIV—Fatta knivänden med en trasa eller kraftig handske. Lossa 2 låsmuttrar, 2 brickor, skyddsskivan, 2 brickor och 2 fästmuttrar för kniven (Fig. 21 & 23).

VARNING

- **Motorn kan starta oavsiktligt.**
- **Oavsiktlig start av motorn kan vålla förare eller omkringstående allvarlig skada.**
- **Lossa tändkabeln från tändstiftet innan justering eller underhållsåtgärd utförs.**

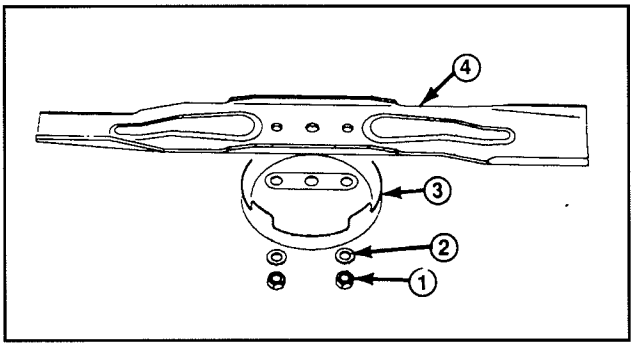

Figur 23

1. Knivens Fästmuttrar
2. Bricka
3. Skyddsskiva
4. Knivblad

6. SKÄRPNING AV KNIVBLADET—Skärp bladets ovansida med en fil och behåll den ursprungliga skärvinkeln (Fig. 24). Rotorkniven behåller sin balans om man filar lika mycket på båda skäreggarna.

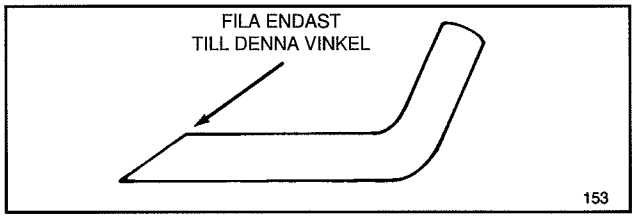

Figur 24

VIKTIGT! Kontrollera knivens balans genom att placera den på en balansanordning. En billig balansapparat kan köpas i järnhandeln. Ett balanserat blad håller sig i vågrätt läge och ett obalanserat blad tenderar att luta mot den tyngre sidan. Om bladet är ur balans, fila bort mer metall från bladets tyngre sida.

7. Installera ett skarpt, balanserat TORO-knivblad, skyddsskivan, 2 brickor och 2 fästmuttrar för kniven. För att vara rätt insatt måste bladets vingar peka mot rotorknivhuset. Drag till fästmuttrarna till 20-35 N·m.

SMÖRJNING

Efter varje tjugofemte arbetstimme, eller vid säsongens slut, skall fram- och bakhjulen smörjas.

1. Smörj med 2-3 droppar lätt olja på in- och utsidan av samtliga hjulbultar. Snurra hjulen så att oljan fördelas jämnt i bussningarna. Torka upp överflödig olja.

2. Tippa upp gräsklipparens så att den står på sin vänstra sida. Torka av smörjnippelarna med en ren trasa (Fig. 25). Sätt en fettspruta på nippeln och pumpa försiktigt 1 eller 2 slag med litiumfett nr. 2 av universaltyp.

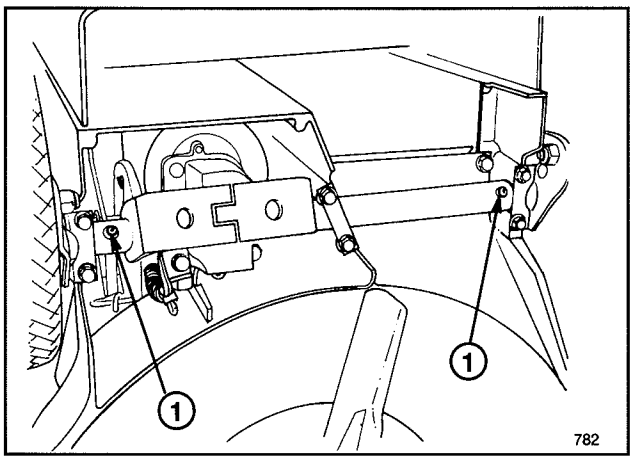

Figur 25

1. Smörjnippel

LADDNING AV BATTERI (Modell med elstart)

Även om ett nytt batteri inte är helt laddat kan en partiell laddning om 4 timmar ge tillräckligt med energi för flera starter. För att bli flladdat måste emellertid batteriet laddas kontinuerligt under 72 timmer för att man skall vara säker på att det är fullt laddat. Ladda också batteriet i 72 timmar när gräsklipparen skall vinterförvaras, och på våren. Vid normal användning skall batteriet laddas i 48 timmar en gång i månaden, eller vid behov.

1. Stanna motorn och lossa kabelhärvan från batterianslutningen (Fig. 26).

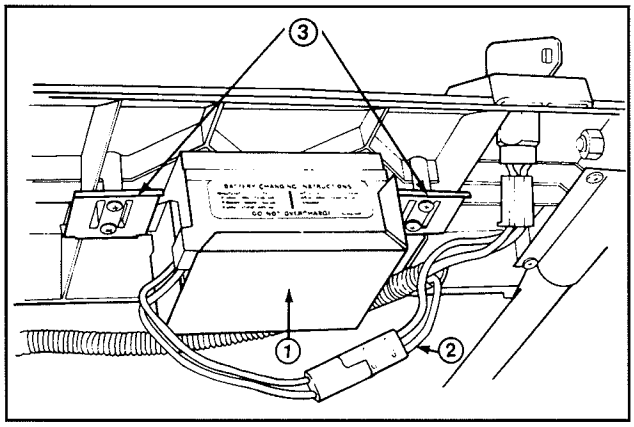

Figur 26

1. Batteri 2. Kabelhärva 3. Monteringsbleck

2. Om så önskas kan batteriet avlägsnas genom att föra ut det från sina monteringsbleck. Det är dock inte nödvändigt att lossa batteriet om gräsklipparen kan placera i närheten av ett elurtag.

3. Koppla en TORO batteriladdare till batteriet och anslut sladden till ett 220 volts växelströmsuttag. När batteriet laddats i 72 timmar skall batteriladdaren kopplas från.

4. Avlägsna gräs och skräp från utkastarluckan och dess gångjärn så att luckan löper lätt.

RENGÖRING AV ROTORKNIVHUS

För att erhålla bästa prestanda skall rotorknivhusets underssida och utkastarloppet hållas rena.

1. Stanna motorn och lossa tändkabeln från tändstiftet. På modell med elstart skall tändningsnyckeln tagas ur.

2. Töm bensintanken; se "Tömning av bränsletank," sid. 8.

3. Tippa upp gräsklipparens så att den står på sin vänstra sida (Fig. 27). Undvik att rotera bladet eftersom startproblem då kan uppstå.

4. Spruta vatten på rotorhuset med en trädgårdsslang så att smuts och gräsklipp som fastnat lossas. Skrapa bort eventuellt kvarvarande skräp med träskrapa. Undvik ojämnheter och skarpa kanter.

5. Avlägsna gräs och skräp från utkastarluckan och dess gångjärn så att luckan löper lätt.

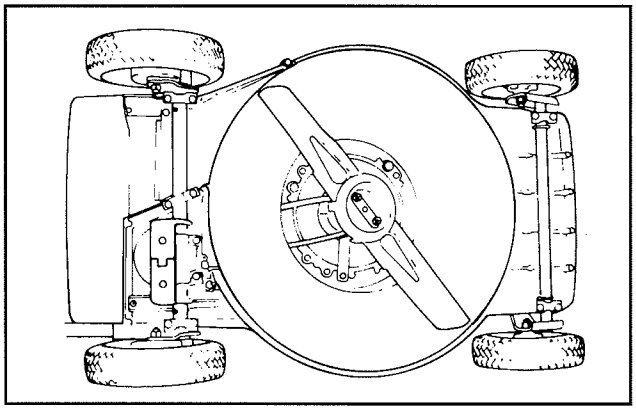

Figur 27

VINTERFÖRVARING

1. Vid långvarig förvaring skall antingen bränsletanken tömmas eller bränslestabiliseringsmedel tillsättas för förvaring. Se "Tömning av bensin," sid. 8. När bränslet tömts, starta motorn och låt den gå på tomgang tills dess all bensin förbrukats och motorn stannar. Försök att starta ett par gånger för att vara säker på att all bensin i motorn förbrukats. Om bensinen ej töms bildas beckliknande beläggningar som gör att motorn går dåligt och som även kan göra motorn svårstartad.

Bränsle får lämnas kvar i tanken endast om ett bränslestabiliseringsmedel såsom Toro Stabilizer/Conditioner tillsättes för förvaring. Toro Stabilizer/Conditioner är ett på petroleumdestillat baserat konditionerings- och stabiliseringsmedel. Toro rekommenderar inte användning av stabiliseringstillsatser på alkoholbas, såsom exempelvis etanol, metanol eller isopropyl. Använd bränslestabiliseringsmedel och dosera enligt förpackningens rekommendation.

Under normala förhållanden är alla bränsletillsatser effektiva under en period av 6-8 månader.

2. Töm ut olja; se "Byte av vevhusolja," sid. 8. Sedan oljan tömts, fyll inte på ny olja förrän följande moment (3-10) utförts.

3. Lossa tändstiftet och häll 30 ml (2 matskedar) SAE 30-olja i hålet in i cylindern. Drag långsamt i startrepet så att olja fördelas jämnt i cylindern. Montera åter tändstiftet och drag till 20 N·m. **SÄTT INTE PÅ TÄNDKABELN PÅ TÄNDSTIFTET.**

4. Rengör rotorknivhuset; se "Rengöring av rotorknivhus," sid. 11.

UNDERHÅLL

5. Kontrollera knivbladets skick; se "Inspektion/utbyte/ slipning av rotorkniven," sid. 9.

6. Drag åt samtliga muttrar, bultar och skruvar.

7. Rensa bort smuts och gräsrester från utvändiga delar, fläkthus och rotorknivhusets ovandel.

8. Rengör luftrenaren; se "Rengöring av luftrenare," sid.8.

9. Smörj hjulen; se "Smörjning," sid. 10.

10. Bättra alla rostiga och lackskadade ytor. Toro ReKote färg finns hos auktoriserade TORO-återförsäljare.

11. Fyll vevhuset med olja: se "Fyll vevhuset med olja," sid. 4.

12. Ladda batteriet i 72 timmar (modell med elstart); se "Laddning av batteri," sid. 11.

13. Förvara gräsklipparen på torr och ren plats. Täck över den för att hålla den ren och skyddad.

PRODUKTIDENTIFIERING

En dekal med modell- och serienummer är placerad på rotorknivhusets högra sida framför utkastartunneln. Hänvisa alltid till specifika nummer på denna dekal vid korrespondens eller vid behov av reservdelar.

TORO-SERVICE

Om hjälp behövs-beträffande säkerhet, montering, underhåll eller felsökning-ska närmaste TORO-återförsäljare eller distributör kontaktas. Förutom tränade tekniker har återförsäljaren och distributören av tillverkaren godkända tillbehör och reservdelar. Håll din Toro-gräsklippare genomgående TORO. Köp äkta TORO reservdelar och tillbehör.

TORO STARTGARANTI

Fem års begränsad garanti
på Toro GTS 150 OHV motor

Vad täcker garantin?

Toro Company garanterar att din TORO GTS 150 motor kommer att starta på första eller andra försöket under fem år från inköpsdagen—förutsatt att du ger det rutinmässiga underhåll den kräver—eller så lagar vi den. Garantin omfattar kostnaden för reservdelar och arbetskostnad, men transportkostnaden måste du själv stå för. Garantin gäller TORO GTS 150 motorer som köps efter 1991-09-01.

Vad måste man göra för att garantin skall gälla?

Du måste på egen bekostnad göra underhåll på din TORO GTS 150 motor genom att följa underhållsschemat i ägarhandboken. Du måste föra in utfört arbete i bifogade underhållsjournal och spara inköpskvittot. Du måste också årligen låta en auktoriserad TORO serviceverkstad utföra service på din TORO GTS 150 motor.

Hur får man service?

Om startvilligheten hos din TORO GTS 150 motor skulle minska så att den inte går igång efter ett eller att par försök av normal vuxen person skall följande åtgärder vidtagas:

1. Vänd dig till vilken som helst auktoriserade TORO serviceverkstad eller till TOROs generalagent.
2. Du kommer antingen att anvisas att lämna in produkten hos denne eller att rekommenderas annan TORO serviceverkstad som ligger bättre till.
3. Tag produkten, din underhållsjournal och inköpskvittot till serviceverkstaden.

Om du av någon anledning inte är nöjd med serviceverkstadens analys av motorns startförmåga eller den hjälp du erhåller, var god kontakta TOROs generalagent.

Vad täcker inte denna garanti?

Garantin täcker inte:

1. Reparation på produkt som används yrkesmässigt.
2. Normalt underhåll inklusive byte av tändstift, luftfilter, bränslefilter och förgasarjustering.
3. Oljebyte och smörjning.
4. Reparation eller justering på grund av:
   a. Underlåtenhet att utföra anvisade serviceåtgärder;
   b. Att rotorkniven slår i föremal;
   c. Föroreningar i bränslesystemet;
   d. Oriktigt bränsle eller oriktig bränsleblandning (konsultera vid tveksamhet din ägarhandbok);
   e. Underlåtenhet att följa anvisade förvaringsåtgärder enligt ägarhandboken;
   f. Felaktig användning, vanvård eller olyckshändelse;
   g. Reparation eller försök till reparation av annan än auktoriserade TORO serviceverkstad.
5. Särskilda driftsbetingelser när start kan kräva mer än två försök, bl.a.:
   a. Start första gången efter längre tids stillestånd eller vinterförvaring;
   b. Start vid låg temperatur tidigt på våren eller sent på hösten kan kräva ett par försök till (gäller endast rotorprodukter);
   c. Felaktig startprocedur. Om du har problem med att starta din maskin bör du kontrollerar i ägarhandboken att du förfar enligt anvisningarna för start. Detta kan spara onödigt besök hos serviceverkstaden.

Samtliga reparationer som ersätts enligt denna garanti måste utföras av auktoriserad TORO serviceverkstad med reservdelar godkända av TORO.

Ovannämnda gottgörelse genom reparation av auktoriserad TORO serviceverkstad är köparens enda gottgörelse.

UNDERHÅLLSJOURNAL BETRÄFFANDE STARTGARANTI

För att startgarantin skall gälla måste följande underhållsåtgärder utföras var 25:te timme, oftare under smutsiga förhållanden. Följ de rutiner som anges i denna instruktionsbok och gör en notering om utfört arbete i nedanstående schema.

Datum	Antal driftstimmar	Luftrenar-service	Oljebyte Gäller ej tvåtakt	Smörjning av hjul	Kontrollera tändstift	Förvaring


TORO®