FORM NO. 3317–901 I

TORO

MODELLO 26632B - 6900001 E SEGUENTI
MODELLO 26636B - 6900001 E SEGUENTI

MANUALE D'ISTRUZIONI

TOSAERBA DA 53 CM CON SACCO POSTERIORE

⚠ ISTRUZIONI SULLA SICUREZZA

IMPORTANTI NOTE PRELIMINARI

1. Leggete attentamente le istruzioni. Familiarizzatevi con i comandi e l'uso corretto del tosaerba

2. Non permettetene mai l'uso a bambini o a persone non appositamente istruite. Gli ordinamenti locali possono limitare l'età dell'operatore.

3. Non utilizzate il tosaerba in prossimità di persone, soprattutto bambini, e animali domestici.

4. Si ricorda che l'operatore o l'utilizzatore sono responsabili per incidenti o lesioni nei confronti di terzi o loro proprietà

PREPARAZIONE

1. Durante l'uso, indossate sempre calzoni lunghi e scarpe pesanti. Non utilizzate il tosaerba a piedi nudi né indossando sandali aperti.

2. Ispezionate accuratamente la zona dove verrà usato il tosaerba e ripulitela di tutti gli oggetti che il tosaerba potrebbe far schizzare via.

3. ATTENZIONE - Il carburante è altamente infiammabile.

- Utilizzate appositi contenitori per carburante.
- Riempite il serbatoio all'aperto e non fumate durante questa operazione.
- Rabboccate il carburante prima di accendere il motore. Non togliete mai il tappo del serbatoio né rabboccate il carburante quando il motore è accesso o caldo.
- In caso di fuoriuscita di carburante, non tentate di accendere il motore ma allontanate il tosaerba dalla zona interessata ed evitate di creare qualsiasi causa di innesco finché i vapori di carburante non si sono dispersi.
- Rimettete il tappo sul contenitore e chiudete il tappo del serbatoio.

4. Sostituite la marmitta, se difettosa.

5. Prima dell'uso, effettuate sempre un'ispezione visiva per verificare che le lame, i bulloni delle lame e il gruppo di taglio non siano usurati o danneggiati. In caso di lame o bulloni danneggiati, sostituire la serie completa per mantenere l'equilibratura.

6. Fate attenzione in caso di tosaerba multilama, perché la rotazione di una lama può causare la rotazione delle altre.

FUNZIONAMENTO

1. Non fate funzionare il motore in spazi chiusi in cui si può accumulare il monossido di carbonio del gas di scarico.

2. Tagliate l'erba solamente di giorno o con buona luce artificiale.

3. Evitate di azionare il tosaerba su erba bagnata, se possibile.

4. Tenetevi sempre in posizione stabile sui pendii.

5. Camminate. Non si deve mai correre.

6. In caso di tosaerba su ruote, tagliate sempre l'erba trasversalmente su pendii, mai andando su e giù.

7. Quando cambiate direzione su un pendio, usate estrema cautela.

8. Non tagliate erba su pendii troppo ripidi.

9. Fate molta attenzione quando procedete a ritroso o tirate il tosaerba verso di voi.

10. Fermate la lama(e) se il tosaerba deve essere inclinato durante il trasporto quando incontrate superfici non erbose o quando trasportate il tosaerba verso la zona da tagliare o lo allontanate da quest'ultima.

11. Non utilizzate mai il tosaerba con schermi e ripari difettosi o senza che i dispositivi di sicurezza per esempio deflettori e/o sacchi di raccolta siano montati.

12. Non modificate le tarature del regolatore del motore e non mandate il motore fuori giri.

13. Disinnestate tutte le frizioni delle lame e di moto prima di accendere il motore.

14. Avviate il tosaerba o accendete il motore con cautela seguendo le istruzioni e tenendo i piedi ben lontani dalla lama(e).

15. Non inclinate il tosaerba quando lo avviate o accendete il motore, salvo il caso in cui il tosaerba debba essere inclinato per mettersi in moto. In questo caso, non inclinate il tosaerba più del necessario e sollevate soltanto la parte lontana dall'operatore.

ONLY COPY
DO NOT REMOVE
Tech. Publications

©The Toro Company–1996
Tutti i diritti riservati

⚠ ISTRUZIONI SULLA SICUREZZA

16. Non mettete in moto il tosaerba quando vi trovate davanti allo scivolo di scarico.

17. Non mettete le mani o i piedi vicino o sotto le parti in rotazione. Tenetevi lontano dall'apertura di scarico in qualsiasi momento.

18. Non sollevate né trasportate mai il tosaerba mentre il motore è in moto.

19. Arrestate il motore e staccate il filo dalla candela.

- prima di rimuovere intasature o sturare lo scarico;
- prima di controllare, pulire o lavorare sul tosaerba;
- dopo aver colpito un oggetto estraneo. Ispezionate il tosaerba per eventuali danni ed effettuate le riparazioni prima di riaccendere e utilizzare il tosaerba.
- se il tosaerba inizia a vibrare eccessivamente (verificate immediatamente).

20. Spegnete il motore

- tutte le volte che vi allontanate dal tosaerba;
- prima di introdurre il carburante.

21. Riducete la manetta del gas quando fermate il motore e, se il motore è dotato di una valvola di intercettazione, chiudete il carburante quando avete finito di tagliare l'erba.

22. Procedete lentamente se utilizzate un sedile posteriore.

MANUTENZIONE E RIMESSAGGIO

1. Per assicurarvi che il tosaerba sia in condizioni di funzionare con sicurezza, mantenete ben serrati tutti i dadi, bulloni e viti.

2. Non riponete mai il tosaerba con carburante nel serbatoio in un locale in cui una fiamma o una scintilla scoperta possono incendiare le esalazioni.

3. Lasciate che il motore si raffreddi prima di riporre il tosaerba al chiuso.

4. Per ridurre la possibilità d'incendio, assicuratevi che il motore, la marmitta, il vano batterie e la zona di stoccaggio del carburante non siano sporchi di erba, foglie o grasso eccessivo.

5. Verificate con frequenza il sacco di raccolta per assicurarvi che non sia strappato o rovinato.

6. Sostituite i componenti usurati o danneggiati per vostra sicurezza.

7. Se il serbatoio del carburate deve essere svuotato, effettuate questa operazione all'aperto.

LIVELLO DI PRESSIONE SONORA

MODELLO 26632B

Questa unità possiede una pressione sonora equivalente continua con pesatura A all'orecchio dell'operatore di: 89 dB(A), determinata sulla base di misurazioni di macchine identiche come da procedure ANSI B71.5–1984.

MODELLO 26636B

Questa unità possiede una pressione sonora equivalente continua con pesatura A all'orecchio dell'operatore di: 87 dB(A), determinata sulla base di misurazioni di macchine identiche come da procedure ANSI B71.5–1984.

LIVELLO DI POTENZA SONORA

Questa unità possiede un livello di potenza sonora di 100 dB(A)/1 pW, basato sulla misurazione di di macchine identiche come da Direttiva 84/538/EEC e relative modifiche.

LIVELLO DELLE VIBRAZIONI

Questa unità ha un livello di vibrazioni massimo mano–braccio di 6,49 m/sec.2, basato sulla misurazione di macchine identiche come da ISO 5349.

SPIEGAZIONE DEI SIMBOLI

Triangolo allarme di sicurezza— il simbolo all'interno del triangolo indica un pericolo



Allarme di sicurezza



Leggere il manuale d'uso



Consultare il manuale tecnico per apprendere le operazioni di servizio appropriate



Mantenersi ad una distanza di sicurezza dalla macchina

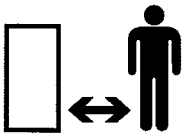

Mantenersi a distanza di sicurezza dal tosaerba

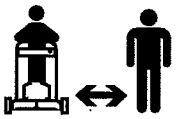

Oggetti scagliati o espulsi— Esposizione di tutto il corpo

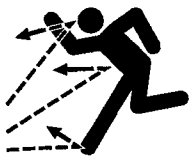

Oggetti scagliati o espulsi— Tosaerba rotativo laterale. Mantenere a posto il pannello deflettore.

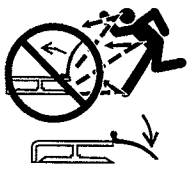

Spegnere il motore prima di lasciare la posizione operativa



Non aprire o togliere i pannelli di sicurezza a motore acceso

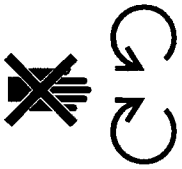

La lama rotante può tagliare le dita della mano o del piede. Stare lontani della lama del tosaerba fintanto che il motore è acceso.

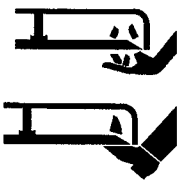

Per evitare danni alla lame effettuando la copertura delle radici, usare un rinforzo lama quando il tosaerba è dotato del relativo inserto

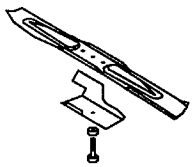

Trasmissione

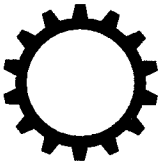

Olio



On/Marcia

Inserire

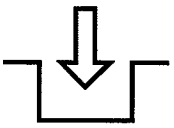

Disinserire

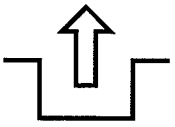

Condizione di caricamento batteria

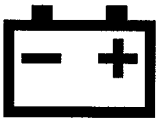

SPIEGAZIONE DEI SIMBOLI

Contaore/ore di funzionamento terminate

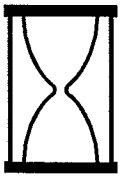

Rapido



Lento



Diminuzione/aumento



Punto di lubrificazione con grasso



Avviamento motore

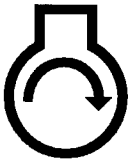

Arresto motore



Starter aperto

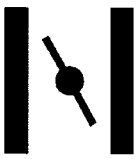

Primer (aiuto per l'avviamento)



Premere il primer tre volte

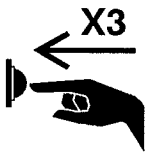

Carburante



Folle



Prima marcia



Seconda marcia



Terza marcia



Elemento di taglio— elemento base



Elemento di taglio— Regolazione altezza



Tirare l'avviamento a strappo

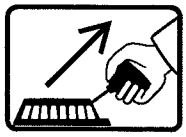

Ruota



Trazione

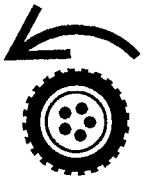

SPIEGAZIONE DEI SIMBOLI

Smaltire le batterie usate nei contenitori appropriati



Inserire la chiavetta di accensione

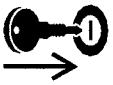

Girare la chiaveta di accensione



Muovere il controllo



Muovere il controllo in avanti

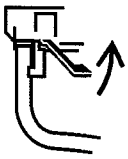

Muovere il controllo indietro

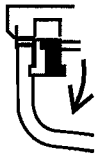

Abbassare la barre di controllo



Alzare la barra di controllo



Alzare/abbassare la barra di controllo

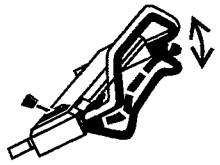

Alzare/abbassare la barra di controllo

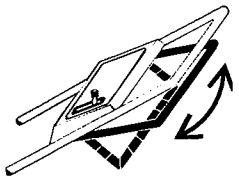

Alzare la barra di controllo

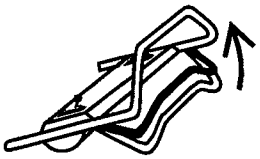

Alzare la barra di controllo



Abbassare la barre di controllo



INDICE

	Pagina
Messa in opera	6
Prima dell'uso	8
Istruzioni d'uso	9
Manutenzione	12
Pulizia del filtro dell'aria	12
Sostituzione della candela	13
Drenaggio del carburante	13
Riempire d'olio il banco motore	13
Regolazione della manetta del gas	13
Regolazione della trazione	14
Ispezione/rimozione/affilatura della lama di taglio	14
Lubrificazione	15
Caricamento della batteria	16
Sostituzione del fusibile	16
Pulizia dello chassis	16
Rimessaggio	17
Accessori opzionali	18
Identificazione del prodotto	18
Assistenza Toro	18
La garanzia di accensione Toro	19
Registrazione della manutenzione che garantisce l'accensione	20

MESSA IN OPERA

MONTAGGIO DELLE STEGOLE

1. MONTAGGIO DELLE STEGOLE—Allentare i pomelli di bloccaggio sui supporti di montaggio (Fig. 1).

2. Portare i supporti in posizione verticale in modo che i fori siano rivolti verso l'alto.

3. Fate scivolare le estremità delle stegole nei fori dei supporti finché non siano completamente in posizione (Fig. 1). Accertatevi che il filo della manetta del gas, quello dell'avviamento elettrico(modello Key-lectric) e quello di trazione vengano a trovarsi sopra il supporto di sinistra (Fig. 2).

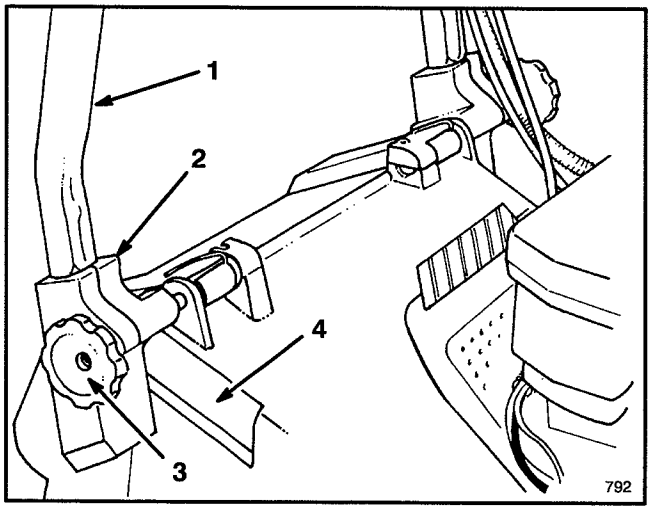

Figura 1

1. **Stegola**
2. **Supporto di montaggio**
3. **Pomelli**
4. **Scomparto**

4. Ruotate le stegole ed i supporti all'indietro finché questi ultimi non siano ben alloggiati negli scomparti appositi (Fig. 2).

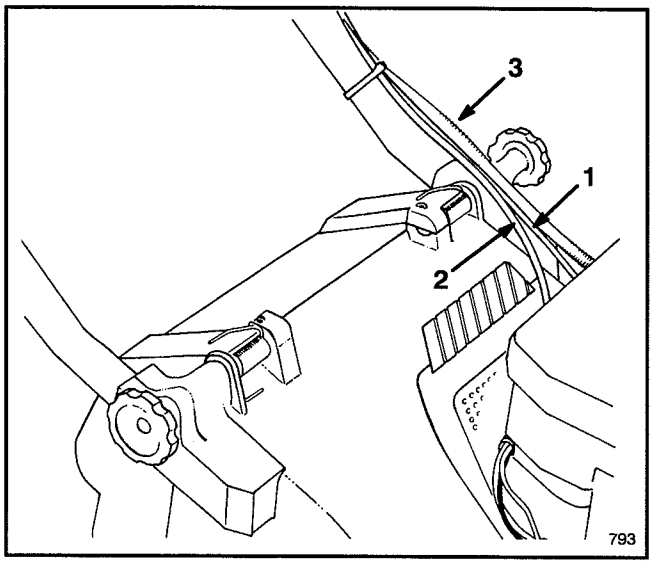

Figura 2

1. **Filo della manetta del gas**
2. **Filo di trazione**
- *** 3. Filo dell'avviamento elettrico**

*** modello ad avviamento elettrico**

5. Serrate i pomelli finché i bordi delle fessure sui supporti non si tocchino.

6. Usate un fermaglio per fissare il filo(i) al lato inferiore del tubo di sinistra (Fig. 3). Il fermaglio dovrebbe essere situato a 25 mm (1") dalla curva della stegola. Vedere la Figura 3 per la posizione corretta.

Nota: accertatevi che il filo(i) non interferisca(no) con l'apertura e la chiusura del portello di scarico.

MESSA IN OPERA

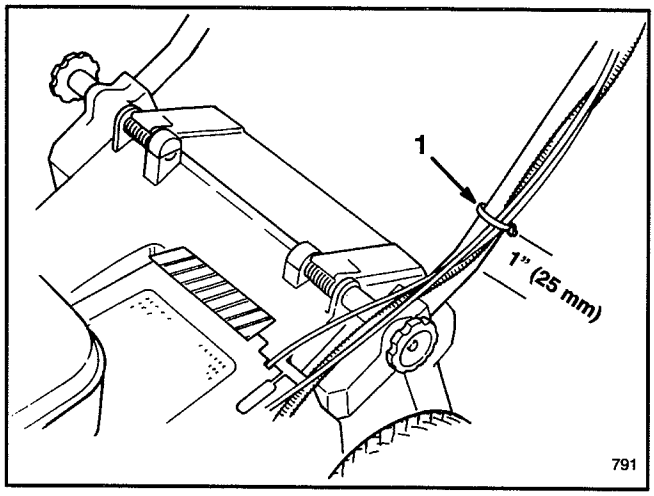

Figura 3

1. **Fermaglio del filo**

7. Tagliate il fermaglio in eccesso sul lato inferiore sinistro della stegola.

8. Fissate la leva di comando con una vite e un controdado (Fig. 4).

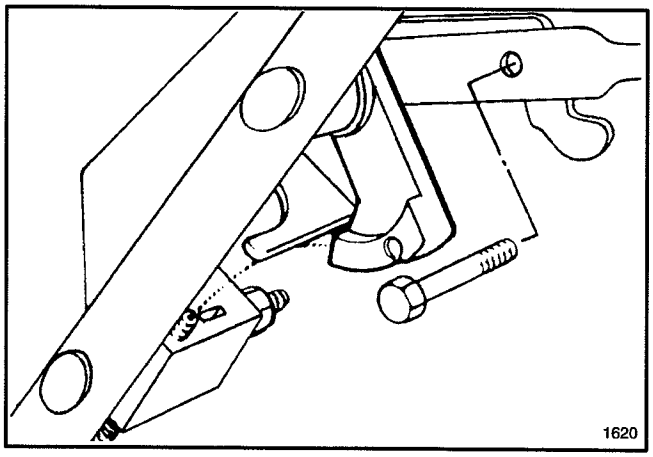

Figura 4

MONTAGGIO DELLA CORDICELLA DI AVVIAMENTO

1. Fate scorre la cordicella di avviamento attraverso l'apposita guida sulla stegola (Fig. 5). Per facilitare l'annodamento della cordicella, premere la barra di comando sulla stegola per disinserire il freno della lama.

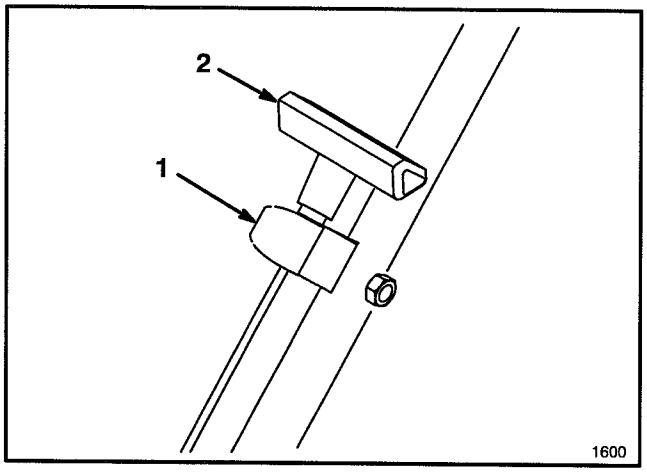

Figura 5

1. **Guida per la cordicella**
2. **Cordicella di avviamento**

MONTAGGIO DEL SACCO DI RACCOLTA

1. Sollevate il portello di scarico, fate scorrere lo scivolo attaccato al sacco nell'apertura di scarico e ancorate il telaio del sacco alla parte ricurva dei supporti di montaggio (Fig. 6).

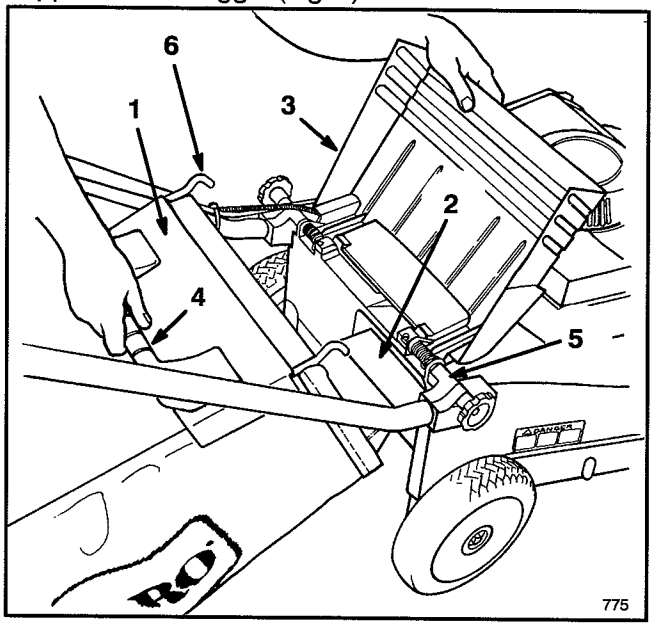

Figura 6

1. **Portello del sacco di raccolta**
2. **Scivolo del sacco**
3. **Portello di scarico**
4. **Manico del sacco**
5. **Supporto di montaggio**
6. **Gancio del telaio del sacco**

Nota: assicurarsi che il portello del sacco di raccolta sia **completamente** chiuso contro il sacco prima di installare quest'ultimo sul tosaerba.

2. Lasciate che il portello di scarico resti appoggiato sul sacco (Fig. 7).

MESSA IN OPERA

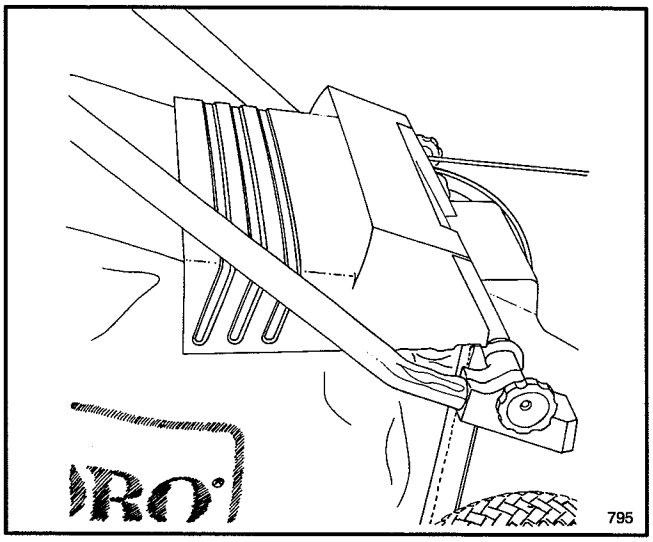

Figura 7

INSTALLAZIONE DELLA BATTERIA (modello ad avviamento elettrico)

1. Riportatevi al capitolo "Caricamento della batteria" a pagina 16. Fate scivolare la batteria, con il lato con l'etichetta rivolto verso l'operatore, fra i tasselli di montaggio situati sul retro del quadro comandi (Fig. 8).

2. Collegate i fili.

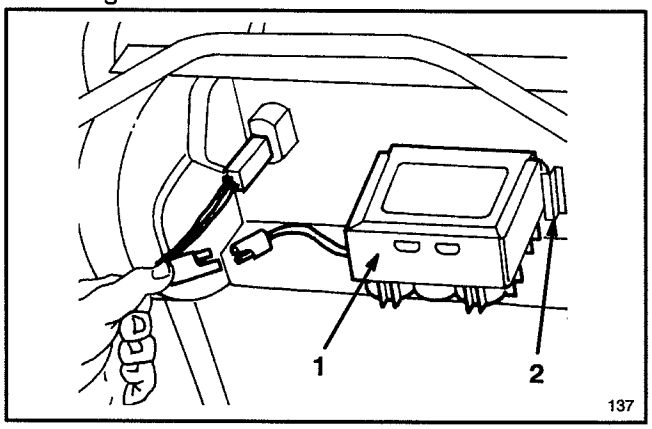

Figura 8

1. Batteria 2. Tasselli di montaggio

PRIMA DELL'USO

RIEMPIRE D'OLIO IL BANCO MOTORE

Riempite il serbatoio con olio SAE 30 finché il livello dell'olio non raggiunge il livello FULL sulla stecca, come mostrato nella Figura 9. La capacità massima di olio nel serbatoio è di 25 once (0.75 litri). Usate un qualsiasi olio detergente che abbia la qualifica SE, SF, SG o SH dell'API (American Petroleum Institute).

Prima di ciascun uso, assicuratevi che l'olio di trovi fra i livelli ADD (rabbocco) e FULL (pieno)(Fig. 9). Se il livello è più basso, aggiungetene.

1. Portate il tosaerba su una superficie piana e pulite la superficie intorno alla stecca dell'olio.

2. Togliete la stecca, facendo ruotare il tappo di 1/4 di giro in senso antiorario.

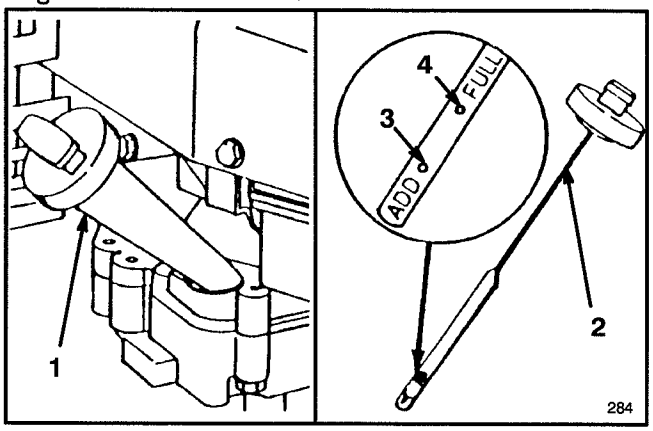

Figura 9

1. Tubo di rifornimento dell'olio 2. Stecca di livello 3. Livello ADD (rabbocco) 4. Livello FULL (pieno)

3. Asciugate la stecca e inseritela nel foro di rabbocco. Ruotate il tappo di 1/4 di giro. Poi togliete la stecca e controllate il livello dell'olio (Fig. 9). Se il livello è basso, aggiungete tanto olio quanto basta ad arrivare al livello FULL sulla stecca. **NON RIEMPITE OLTRE IL LIVELLO FULL. POTRESTE CAUSARE DANNI AL MOTORE AL MOMENTO DELL'AVVIAMENTO. VERSATE L'OLIO LENTAMENTE.**

Nota: controllate il livello dell'olio ogni volta che usate il tosaerba oppure ogni cinque ore di servizio. La prima volta dovrete cambiarlo dopo le prime due ore di servizio; in seguito dovrete cambiarlo ogni 25 ore. In condizioni di polvere o sporco eccessivi, saranno necessari dei cambi d'olio più frequenti.

4. Inserite la stecca nel foro di rabbocco e ruotate il tappo di 1/4 di giro in senso orario per chiudere.

RIEMPIRE DI BENZINA IL SERBATOIO

ATTENZIONE

PERICOLO: il carburante è estremamente infiammabile ed esplosivo in certe condizioni. Mentre lo maneggiate NON FUMATE e tenetelo a distanza da fiamme vive e scintille. Mai acquistare una scorta di carburante di oltre 30 giorni; tenetela in un contenitore approvato. Tenete il carburante fuori dalla portate dei bambini.

Riempite il tosaerba di carburante all'aperto e solo a motore freddo. Riempite il serbatoio fino a 6-13 mm (1/4"- 1/2") dall'orlo del foro di rabbocco. Questo spazio servirà ad assorbire l'espansione del carburante. Servitevi di un imbuto per evitare la fuoriuscita di carburante ed asciugate quella eventualmente versata.

PRIMA DELL'USO

Nota: La Toro raccomanda calorosamente di usare benzina fresca, pulita e **SENZA PIOMBO** di grado normale in tutti i prodotti Toro provvisti di motore a benzina: La benzina senza piombo brucia in modo più pulito, prolunga la vita del motore e garantisce un buon avviamento perché riduce l'accumulo di depositi nella camera di combustione. Si potrà usare benzina con piombo, se quella senza piombo non è disponibile.

1. Pulite attorno al tappo del serbatoio di benzina (Fig. 10) e rimuovete il tappo del serbatoio. Riempite il serbatoio di benzina senza piombo fino a 6 - 13 mm (1/4 - 1/2") dall'orlo del serbatoio.

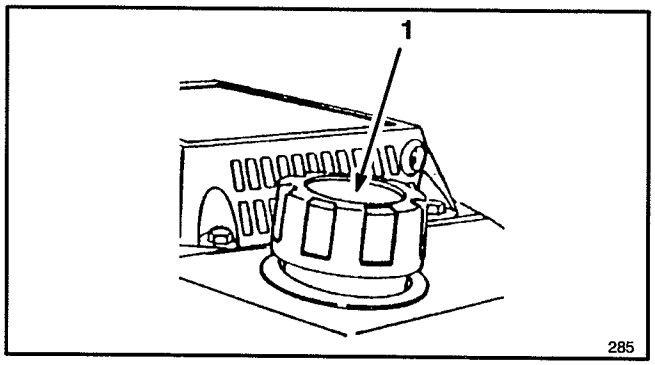

Figura 10

1. Tappo del serbatoio della benzina

2. Rimettete il tappo del serbatoio ed asciugate la benzina eventualmente fuoriuscita.

La Toro raccomanda inoltre l'uso regolare dello stabilizzante/condizionatore Toro in tutti i suoi prodotti a benzina, sia durante i periodi d'uso che in quelli di rimessaggio. Lo stabilizzante/condizionatore della Toro pulisce il motore durante il funzionamento evitando la formazione di depositi gommosi di vernice nei periodi di rimessaggio.

IMPORTANTE: non mischiate l'olio con la benzina. Mai usare metanolo , benzina contenente metanolo, gasohol contenente oltre il 10% di etanolo, benzina super o spirito per evitare eventuali danni al sistema carburante del motore.

Non versate additivi nel carburante che non siano prodotti per la stabilizzazione del carburante stesso durante il rimessaggio, come lo stabilizzante/condizionatore della Toro o un prodotto simile. Lo stabilizzante/condizionatore della Toro è a base di distillato di petrolio. La Toro non raccomanda stabilizzanti a base alcolica, come etanolo, metanolo o isopropile. Non aggiungete additivi per cercare di incrementare la potenza o il rendimento dell'attrezzo.

ISTRUZIONI PER L'USO

CONSIGLI UTILI

1. CONTROLLATE IL LIVELLO DELL'OLIO—Mantenete l'olio fra i livelli di ADD e FULL come mostrato sulla stecca (Fig. 9).

2. PRIMA DI TAGLIARE L'ERBA—Assicuratevi che il sistema di autopropulsione e la barra di comando funzionino correttamente. Quando la barra di comando viene rilasciata, l'avanzamento deve cessare

3. TAGLIO E RACCOLTA—Si ottengono i migliori risultati quando il motore gira alla massima velocità e si taglia solo circa 1/3 del filo d'erba. Se si deve tagliare erba alta, regolate all'altezza più elevata il taglio per la prima passata. Poi ritagliate l'erba con una regolazione più normale. Se si taglia erba troppo lunga, il tosaerba rischia di intasarsi e quindi fa imballare il motore.

Quando tosate l'erba in condizioni asciutte e polverose, portate la leva del gas in una posizione di minore velocità per ridurre la quantità di polvere generata dal tosaerba.

4. LAMA AFFILATA—Iniziate ogni stagione di taglio con una lama affilata. Dovrete periodicamente limare le tacca sulla lama..

AVVIAMENTO, ARRESTO ED AUTOPROPULSIONE

COMANDI—L'interruttore a chiave (modello ad avviamento elettrico), l'acceleratore, il comando di velocità di avanzamento e la barra di comando autopropulsione si trovano sulla stegola superiore (Fig. 11).

1. Inserite il filo nella candela.

2. Spostate il comando di avanzamento su (N) e l'acceleratore su ⊠ (CHOKE).

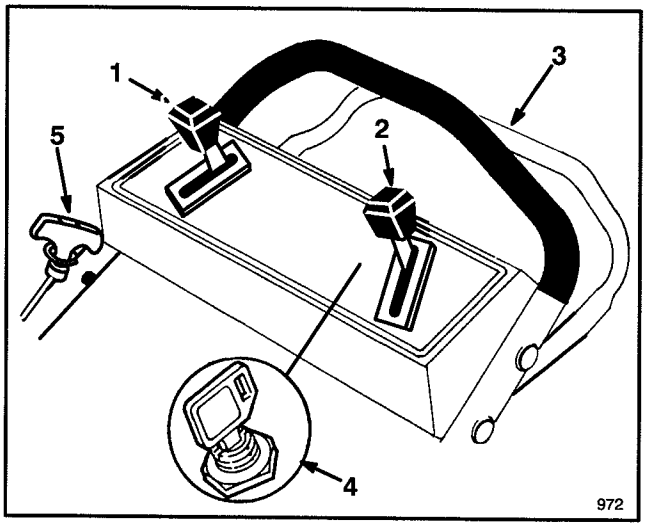

Figura 11

1. Velocità di avanzamento
2. Manetta del gas
3. Barra di controllo autopropulsione
*** 4. Accensione a chiave**
5. Avviamento a cavo

*** modello ad avviamento elettrico**

ISTRUZIONI 'USO

3. AVVIAMENTO KEY-LECTRIC —Girate la chiave sulla posizione (START) e rilasciatela appena il motore si avvia. Quando il motore si avvia, togliete la manetta dalla posizione (CHOKE) e regolate la velocità desiderata del motore. Se la carica della batteria è troppo debole per avviare il motore, usate il cavo a strappo (Fig. 11).

4. AVVIAMENTO MANUALE—Premete la barra di comando contro la stegola. Tirate la cordicella di avviamento fino all'innesto; quindi tirate vigorosamente per avviare il motore. Quando il motore è stato avviato, togliete l'acceleratore da (CHOKE) e regolate la velocità desiderata del motore.

Nota: Se la batteria è scarica, il motore può essere avviato con la cordicella di avviamento

5. TRAZIONE—Portate il comando di velocità d'avanzamento sull'impostazione desiderate e premete la barra di comando contro la stegola per far muovere il tosaerba. **La velocità varia a seconda della distanza fra la barra di controllo e la stegola (Fig. 12).** Abbassate la barra di comando per rallentare il tosaerba quando fate un'inversione o una manovra oppure se il tosaerba procede troppo velocemente per voi. Se abbassate la barra di comando troppo velocemente, il tosaerba si arresterà automaticamente. Premete la barra di comando più vicino alla stegola per aumentare la velocità di avanzamento. Quando la barra di comando è completamente contro la stegola, il tosaerba si muoverà automaticamente alla massima velocità di avanzamento. La barra di comando non deve essere tenuta serrata contro la stegola affinché il tosaerba avanzi ad autopropulsione. Spostate il comando di velocità di avanzamento su quando usate il tosaerba per rifinire e quando vi allontanate dal tosaerba.

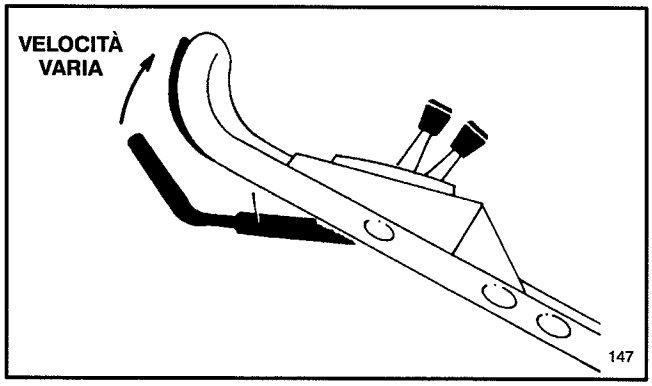

Figura 12

Nota: Le ruote sono dotate di frizioni a ruota libera che permettono di tirare indietro il tosaerba più facilmente quando la trazione è disattivata. Per disinserirle, il tosaerba va spinto in avanti di almeno 2.5 cm (1") dopo aver disattivato la trazione.

6. ARRESTO—Rilasciate la barra di comando per arrestare la trazione. Togliete la chiave dall'interruttore sul modello ad avviamento elettrico. Rimuovete il cavo dalla candela se il tosaerba viene lasciato incustodito o non viene usato

USO DEL SACCO DI RACCOLTA DELL'ERBA

1. Fermate il motore ed aspettate che tutte le parti si arrestino.

2. INSTALLAZIONE DEL SACCO—Sollevate il portello di scarico, fate scorrere lo scivolo attaccato al sacco nell'apertura di scarico ed ancora il telaio del sacco al supporto di montaggio (Fig. 13). Lasciate che il portello di scarico resti appoggiato sul sacco (Fig. 14).

Nota: Assicurarsi che il portello del sacco di raccolta sia **completamente** chiuso contro il sacco prima di installare quest'ultimo sul tosaerba.

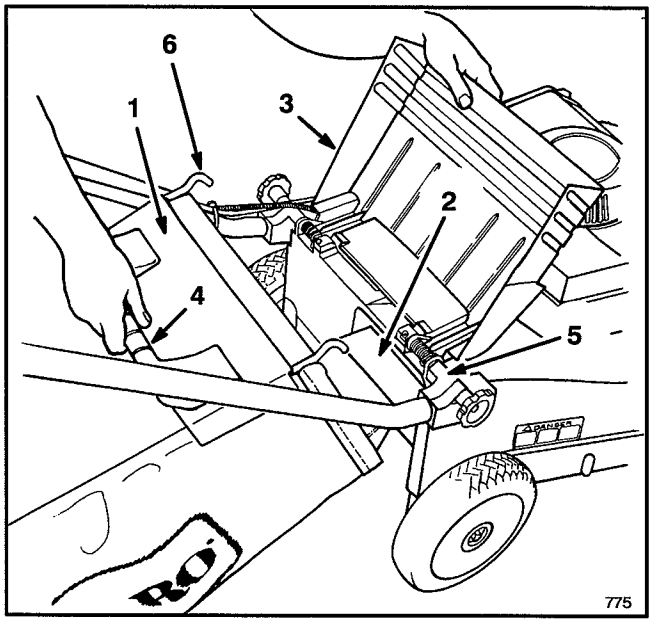

Figura 13

1. **Portello del sacco di raccolta**
2. **Scivolo del sacco**
3. **Portello di scarico**
4. **Manico del sacco**
5. **Supporto di montaggio**
6. **Gancio del telaio del sacco**

ISTRUZIONI D'USO

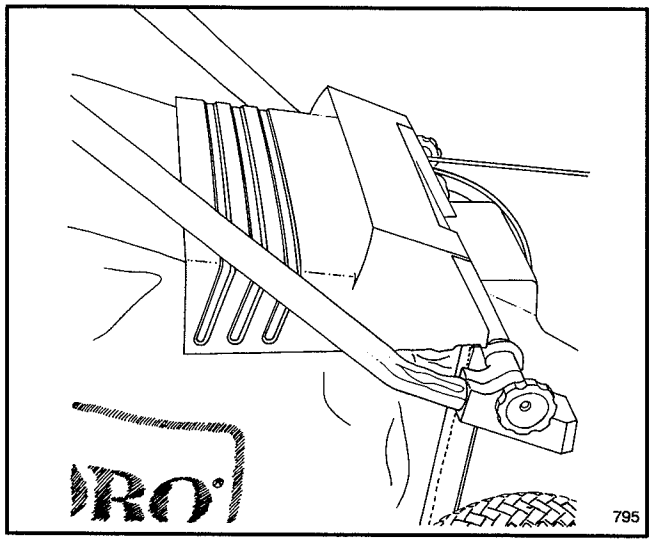

Figura 14

3. RIMOZIONE DEL SACCO—**Arrestate il motore ed attendete che tutte le parti si arrestino.** Per vostra protezione, quando il motore è in moto, tenete sempre le mani e i piedi a distanza dallo chassis del tosaerba. Sollevate il portello di scarico e, mantendolo aperto, prendete il sacco per il manico ed estraetelo dal tosaerba. Chiudete nuovamente il portello.

Nota: quando si smonta il sacco, lo scivolo relativo raccoglie eventuali resti di erba falciata che intasino l'apertura di scarico. Se questa resta ancora otturata, staccate il filo della candela ed eliminate gli eventuali rimasugli d'erba del tosaerba.

4. SVUOTAMENTO DEL SACCO—Afferrate il sacco per il manico ed il lato posteriore. Sollevate il portello del sacco e gradualmente inclinate in avanti il sacco per vuotare l'erba tagliata.

⚠ PERICOLO

- **Fili d'erba tagliati ed altri detriti possono essere scagliati fuori da un tunnel di scarico aperto.**
- **Oggetti scagliati con forza sufficiente possono causare lesioni anche fatali all'operatore ed agli astanti.**
- **Non aprite mai il portello del tunnel di scarico quando il motore gira, a meno che non sia sicuramente installato il sacco di raccolta.**

⚠ PERICOLO

- **Un sacco di raccolta logoro potrebbe permettere a pietruzze e altri detriti del genere di essere scagliati in direzione dell'operatore o degli astanti.**
- **Gli oggetti scagliati possono causare gravi o fatali lesioni all'operatore o agli astanti.**
- **Controllate frequentemente il sacco di raccolta. Se è danneggiato, installate un nuovo sacco di ricambio TORO.**

REGOLAZIONE DELL'ALTEZZA DI TAGLIO

Tre numeri stampati sul carter rappresentano le impostazioni dell'altezza del taglio. Il rombo fra i numeri rappresenta un aumento di 1/2".

1. Spegnete il motore e staccate il filo dalla candela. Togliete la chiave dall'accensione.

⚠ PERICOLO

- **La regolazione delle leve dell'altezza di taglio potrebbe portare le mani in contatto con la lama.**
- **Il contatto con la lama potrebbe causare gravi lesioni personali.**
- **Non regolate l'altezza del taglio mentre il motore è accesso e la lama ruota.**
- **Non mettete le dita sotto lo chassis per sollevare il tosaerba regolando le leve dell'altezza di taglio.**

2. Per rendere la regolazione più agevole, alzate il tosaerba in modo da sollevare la ruota da terra. **Per sollevare l'alloggiamento, non mettere le mani sotto il carter.** Spingete la levetta di regolazione verso la ruota e spostate sulla lettera desiderata (Fig. 15). Assicuratevi che il perno della levetta sia incastrato nella tacca corrispondente sullo chassis. Regolate tutte le ruote alla stessa altezza.

Nota Si possono regolare le ruote anteriori con una precisione di 1/2". Portate la levetta di regolazione oltre "1" e fate scattare il perno nell'alloggiamento sul carter.

3. Quando richiesta la massima potenza o quando si tosa in condizioni di stoppia spugnosa che fa affondare le ruote posteriori nel prato, aumentate di uno scatto l'impostazione delle ruote posteriori. Assicuratevi che le ruote siano impostate tutte sulla stessa altezza quando tosate in condizioni normali, per assicurare la migliore qualità di taglio.

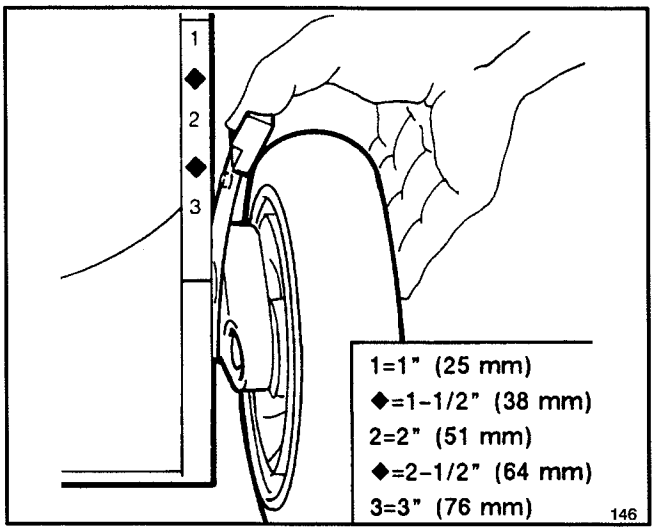

Figura 15

MANUTENZIONE

⚠ ATTENZIONE

- **Il motore potrebbe accendersi accidentalmente.**
- **Un'accensione accidentale del motore potrebbe causare gravi lesioni all'operatore o agli astanti.**
- **Prima di compiere qualsiasi regolazione o procedura di manutenzione staccate il filo dalla candela.**

PULIZIA DEL FILTRO DELL'ARIA

In condizioni di uso normale, dovrete pulire il filtro dell'aria ogni 25 ore di servizio. Se il tosaerba viene utilizzato in condizioni di sporcizia e polvere, il filtro andrà pulito con maggiore frequenza.

1. Spegnete il motore e staccate il filo dalla candela. Nei modelli ad avviamento elettrico, togliete la chiave dall'accensione.

2. Ruotate il pomello che fissa il coperchio del filtro dell'aria al motore finché non riuscite a rimuovere il coperchio 16).

3. Se l'elemento di gommapiuma è sporco, toglietelo dal filtro dell'aria (Fig. 16). Pulitelo accuratamente.

A. LAVATE l'elemento di gommapiuma in una soluzione di sapone liquido ed acqua calda. Strizzatelo per estrarne lo sporco, ma non torcetelo perché potrebbe rompersi. Sciacquatelo bene in acqua pulita.

B. ASCIUGATE l'elemento avvolgendolo in uno straccio pulito. Strizzate lo straccio con l'elemento dentro.

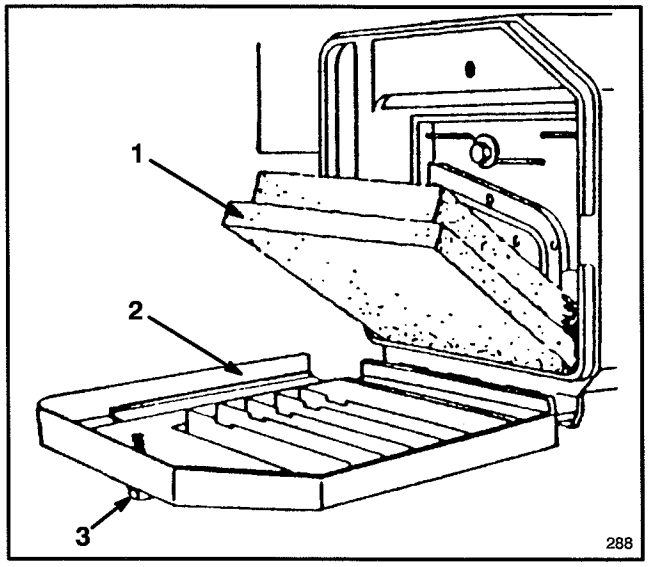

Figura 16

1. Elemento di gommapiuma **2. Coperchio** **3. Manopola**

C. IMBEVETE l'elemento con circa 150 ml (5 once) di olio motore SAE 30. Strizzatelo per distribuire l'olio su tutto l'elemento e farne uscire l'olio in eccesso. La gommapiuma deve essere umida d'olio.

4. Riponete l'elemento nella sua sede e rimontate il coperchio del filtro.

IMPORTANTE: non fate girare il motore senza il filtro dell'aria perché potrebbe usurasi e danneggiarsi.

MANUTENZIONE

SOSTITUZIONE DELLA CANDELA

Usate una candela CHAMPION RC12YC o di tipo equivalente. La giusta distanza tra gli elettrodi è 0.76 mm (0.030"). Rimuovete la candela ogni 25 ore di servizio e controllatene le condizioni.

1. Spegnete il motore ed aspettate che si raffreddi. Staccate il filo dalla candela. Nei modelli ad avviamento elettrico, togliete la chiave dall'accensione.

2. Pulite attorno alla candela e toglietela dalla testata del cilindro.

IMPORTANTE: sostituite le candele incrinate, rovinate o eccessivamente sporche. Non sabbiate, scrostate o pulite gli elettrodi perché le particelle di metallo potrebbero staccarsi, entrare nel cilindro e quindi danneggiare il motore.

3. Fissate la distanza tra gli elettrodi a 0.76 mm (0.030") (Fig. 17). Installate la candela correttamente distanziata e la relativa guarnizione. Serratela bene a 19 N·m (14 pd-lb).

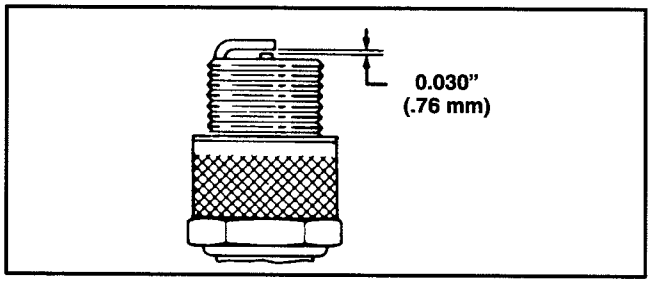

Figura 17

DRENAGGIO DEL CARBURANTE

1. Spegnete il motore e aspettate che si raffreddi. Staccate il filo dalla candela. Nei modelli ad avviamento elettrico, togliete la chiave dall'accensione.

Nota: drenate il carburante sempre a motore freddo.

2. Togliete il tappo dal serbatoio e, mediante una pompa a sifone, drenate il carburante in una tanica pulita.

Nota: questa è l'unica procedura raccomandata per il drenaggio del carburante.

RIEMPIRE D'OLIO IL BANCO MOTORE

Cambiate l'olio dopo le prime due ore d'uso e poi ogni 25 ore di servizio. Siccome l'olio caldo può essere drenato più facilmente e porta più contaminanti di quello freddo, fate girare il motore per uno o due minuti prima di drenarlo.

1. Fermate il motore e staccate il filo dalla candela. Nei modelli ad avviamento elettrico, togliete la chiave dall'accensione.

2. Sollevate il portello di scarico ed estraetene il sacco di raccolta. Drenate il carburante dal serbatoio, seguendoseguendo le istruzioni relative a pagina 13.

3. Rimuovete la stecca dal tubo di rifornimento d'olio e mettete una bacinella di raccolta sul lato sinistro del tosaerba.

4. Inclinate il tosaerba sul lato sinistro, permettendo all'olio di scendere nella bacinella (Fig. 18).

5. Dopo il drenaggio, rialzate il tosaerba e riempite il motore con olio nuovo seguendo le istruzioni contenute in Riempire d'olio il banco motore a pagina 8.

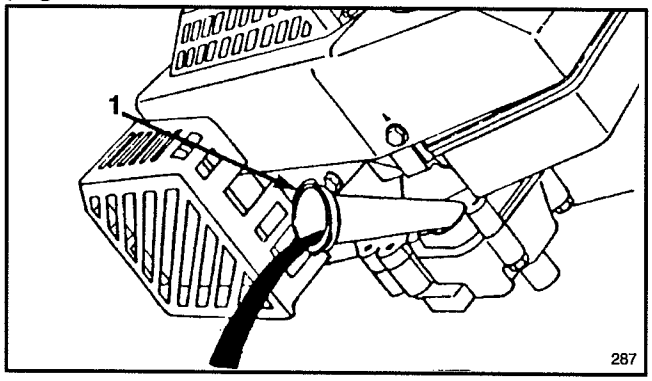

Figura 18

1. Tubo di rifornimento dell'olio

REGOLAZIONE DELLA MANETTA DEL GAS

La regolazione della manetta può rendersi necessaria quando il motore non s'accende o non si ferma. Ogni volta che si installa un nuovo filo della manetta, la manetta stessa va regolata.

1. Spegnete il motore e staccate il filo della candela. nei modelli ad avviamento elettrico, togliete la chiave dall'accensione.

2. Portate la manetta su FAST .

3. Allentate la vite del fermafilo finché il filo della manetta riesce a scorrere (Fig. 19).

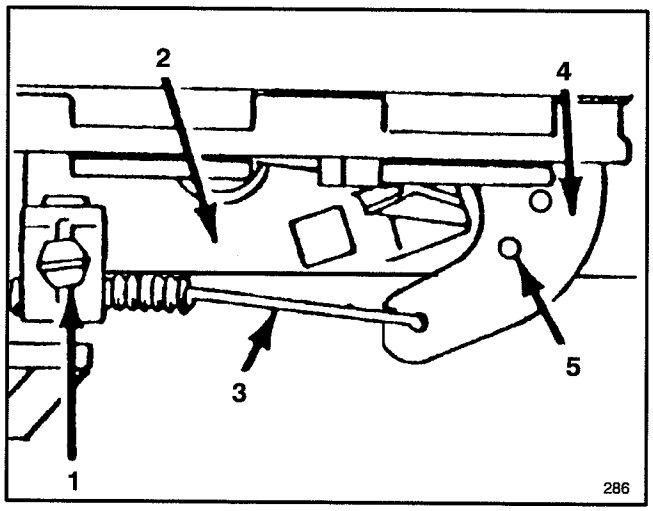

Figura 19

1. Vite di ritenzione del filo
2. Staffa della manetta
3. Filo della manetta
4. Leva della manetta
5. Fori allineati

4. Spostate il filo della manetta a sinistra o a destra finché i fori della leva della manetta e della staffa della manetta del gas non siano allineati. (Fig. 19).

5. Tirate leggermente il filo della manetta finché non sia teso e serrate la vite di ritenzione del filo per bloccare la regolazione.

REGOLAZIONE DELLA TRAZIONE

Se il tosaerba non si muove automaticamente o se ha tendenza a spostarsi in avanti quando la frizione non è inserita, sarà necessario regolare il cavo di comando della trazione.

1. Fermate il tosaerba e staccate il filo della candela.

2. Allentate il dado sul blocco di sostegno (Fig. 20).

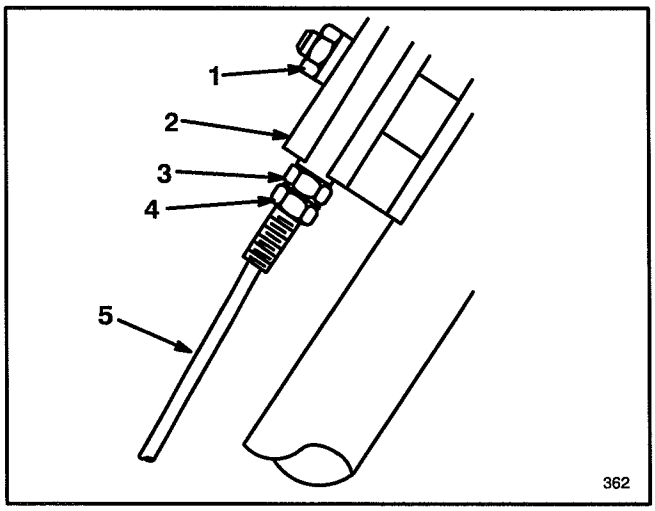

Figura 20

1. **Dado**
2. **Blocco di sostegno**
3. **Controdado superiore**
4. **Controdado inferiore**
5. **Cavo di trazione**

3. Allentate il controdado sul cavo della trazione (Fig. 20).

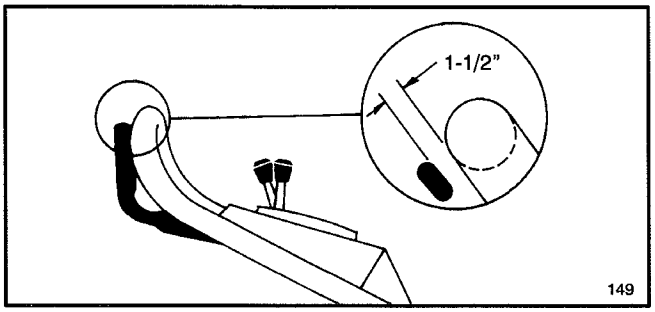

Figura 21

4. Alzate la barra di comando fino a incontrare una certa resistenza. Quando è regolata correttamente, la barra di comando si deve trovare a 1-1/2" dalla stegola. (Fig. 21).

5. Spostate in su il controdado superiore per aumentare la distanza tra la barra di comando e la stegola. Spostate in giù il controdado superiore per diminuire la distanza tra la barra di comando e la stegola.

6. Ripetere i passi 4 e 5 fino ad ottenere la corretta regolazione.

7. Serrate il controdado inferiore per bloccare la regolazione.

8. Il controdado superiore dovrebbe aderire al blocco di sostegno quando la regolazione è completata (Fig. 20).

9. Serrate il dado sul blocco di sostegno.

REGOLAZIONE DEL FILO DEL FRENO (Fig. 22)

Si richiede una regolazione tutte le volte che si installa un nuovo filo del freno della lama.

1. Fermate il motore e staccate il filo dalla candela. Nei modelli ad avviamento elettrico, togliete la chiave dall'accensione.

2. VERIFICA DELLA REGOLAZIONE—Spostate la barra di comando verso la stegola fino ad eliminare il gioco del filo. La distanza tra la leva del freno e la stegola deve essere di 3,2 mm-4,8 mm ($1/8$"-$3/16$"). Seguite la fase 3 per la regolazione.

3. VERIFICA DELLA GUAINA DEL FILO—Allentate il dado sul blocco di sostegno del filo. Inserite un oggetto da 3,2 mm-4,8 mm ($1/8$"-$3/16$") tra la leva del freno e la stegola. Abbassate sulla guaina del filo fino a rimuovere completamente l'allentamento, quindi serrate il dado.

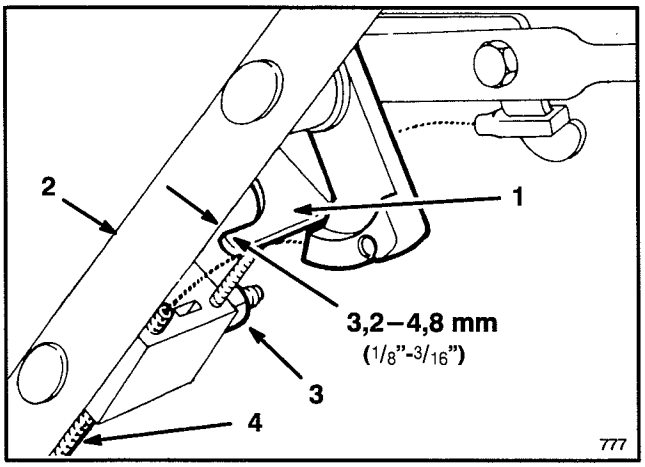

Figura 22

1. **Leva del freno**
2. **Stegola**
3. **Dado**
4. **Guaina del filo**

ISPEZIONE/RIMOZIONE/AFFILATURA DELLA LAMA DI TAGLIO

1. Spegnete il motore e staccate il filo dalla candela. Nei modelli ad avviamento elettrico, togliete la chiave dall'accensione.

2. Drenate il carburante dal serbatoio seguendo le istruzioni relative a pagina 13.

MANUTENZIONE

3. Inclinate il tosaerba sul lato sinistro. Evitate di far girare la lama: ne potrebbero risultare dei problemi di accensione.

4. ISPEZIONE DELLA LAMA DI TAGLIO—Esaminate attentamente la lama di taglio per controllare se è affilata o usurata, soprattutto nel punto d'incontro delle parti piatte e di quelle curve (Fig. 23A). Sabbia e materiale abrasivo possono consumare il metallo che raccorda le parti piatte e curva della lama, perciò controllatela prima di usare il tosaerba. Se notate usura o crepe (Fig. 23B & C), sostituite la lama con una nuova lama TORO seguendo l'istruzione 5.

Nota: per ottenere prestazioni ottimali, sostituite la lama TORO prima di ogni stagione di taglio. Nel corso dell'anno, limate via le piccole tacche per mantenerla ben affilata.

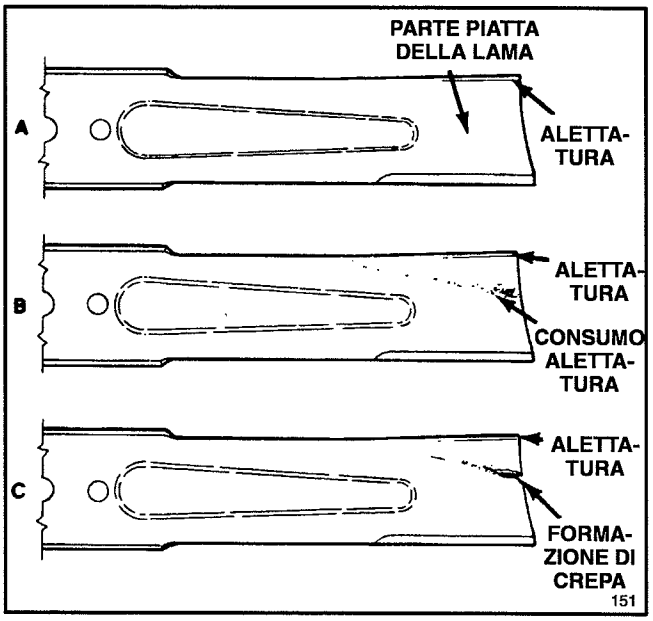

Figura 23

PERICOLO

- **Una lama usurata o danneggiata potrebbe rompersi e un pezzo di essa potrebbe essere scagliato nell'area dell'operatore o degli astanti.**
- **Un pezzo di lama scagliato potrebbe causare gravi o fatali lesioni all'operatore o agli astanti.**
- **Ispezionate periodicamente la lama di taglio per controllare se è usurata o danneggiata.**
- **Sostituite le lame eventualmente usurate o danneggiate.**

5. RIMOZIONE DELLA LAMA—Con la mano guantata o protetta da uno straccio, tenete ferma la lama di taglio. Rimuovete il bullone, la rosetta di sicurezza e la lama (Fig. 24).

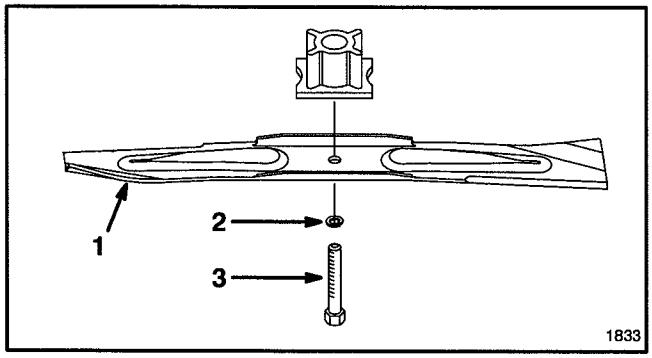

Figura 24

1. **Lama** 2. **Rosetta di sicurezza** 3. **Bullone**

6. AFFILATURA DELLA LAMA—Con una lama, affilate il lato superiore della lama, badando a mantenere l'angolo di taglio originale (Fig. 25). La lama rimarrà ben bilanciata se affilandola eliminate la stessa quantità di metallo da entrambe le estremità di taglio.



Figura 25

IMPORTANTE: controllate la bilanciatura della lama mediante un bilanciatore di lame che potrete acquistare economicamente in un qualsiasi negozio di ferramenta. Una lama ben bilanciata rimarrà ferma in posizione orizzontale, mentre una lama sbilanciata si fermerà sul lato più pesante. Se la lama non risulta bilanciata, continuate ad affilare il lato più pesante.

7. Montate sul tosaerba una lama affilata e bilanciata con il bullone e la rosetta di sicurezza appositi. L'alettatura della lama deve trovarsi in alto. Stringete il bullone a 50 pd-lb (68 N·m).

LUBRIFICAZIONE

Ogni 25 ore di servizio o alla fine della stagione di taglio, si dovranno lubrificare le ruote anteriori e posteriori.

1. Lubrificate l'interno e l'esterno di tutti i bulloni delle ruote con due o tre gocce d'olio. Fate girare le ruote per distribuire bene l'olio nelle boccole ed asciugate l'olio in eccesso.

2. Portate le levette di altezza di taglio delle ruote posteriori in posizione "2". Pulite gli ingrassatori con uno straccio pulito (Fig. 26) ed applicate delicatamente 2 o 3 pompate di grasso multiuso a base di litio #2 con un'apposita pompa.

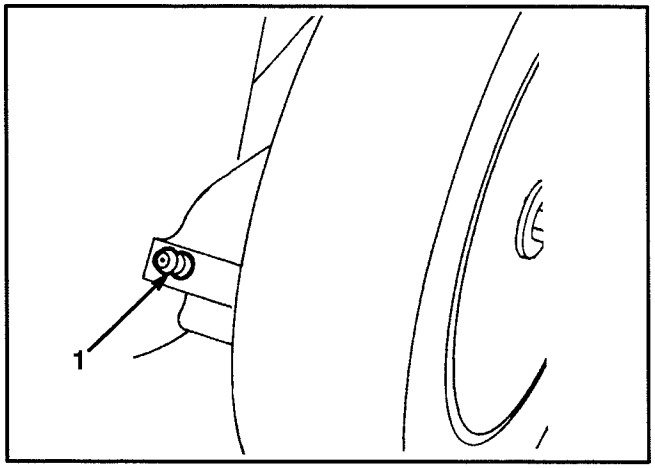

Figura 26

1. **Ingrassatore**

CARICAMENTO DELLA BATTERIA (modello ad avviamento elettrico)

Benché una batteria nuova non sia completamente carica, una carica parziale di 4 ore darà elettricità sufficiente ad avviare la macchina varie volte. Tuttavia, per assicurare una carica completa, la batteria nuova dovrà essere caricata per 72 ore consecutive. Caricate la batteria per 72 ore anche quando rimessate il tosaerba ed in primavera. Durante l'uso normale, l'alternatore del motore la mantiene carica.

1. Spegnete il motore e staccate i cavi dal terminale della batteria (Fig. 27).

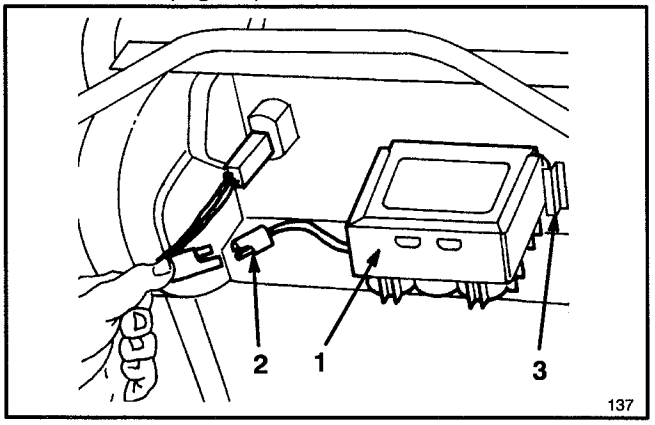

Figura 27

1. **Batteria** 2. **Cavi di collegamento** 3. **Tasselli di montaggio**

2. Se lo desiderate, potrete rimuovere la batteria facendola uscire dai tasselli di montaggio, ma non sarà necessario rimuoverla se potete portare il tosaerba in prossimità di una presa elettrica.

3. Collegate il caricabatterie TORO alla batteria e inseritelo in una presa elettrica. Dopo aver caricato la batteria per un dato periodo, staccate il caricabatterie dalla presa e dalla batteria.

4. Ricollegate i cavi al terminale della batteria.

IMPORTANTE si raccomanda di usare solo il caricabatterie TORO perché gli altri potrebbero causare danni alla batteria. Usate sempre il caricabatterie al chiuso e caricate la batteria a temperatura ambiente (22°C o +70°F) sempre che sia possibile. Non caricate la batteria per più di 72 ore perché ne potrebbero risultare danni.

SOSTITUZIONE DEL FUSIBILE

Il circuito di ricarica del sistema elettrico è protetto da un fusibile. Se le batterie non restano cariche, il fusibile può saltare. Usare un fusibile AGC–5 da 5 ampere.

1. Spingere l'una contro l'altra le due sezioni del portafusibile. Ruotare il cappuccio del portafusibile per aprire il portafusibile (Fig. 28).

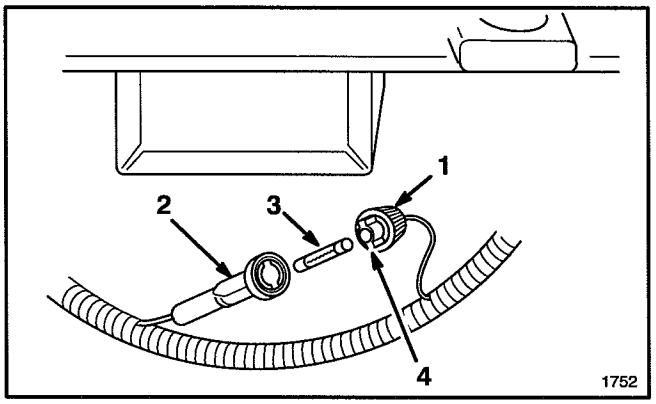

Figura 28

1. **Cappuccio del portafusibile** 3. **Fusibile**
2. **Fondo del portafusibile** 4. **Linguetta (2)**

2. Estrarre il fusibile e gettarlo.

3. Installare il nuovo fusibile.

4. Allineare le linguette situate sul cappuccio del portafusibile con il fondo di questo e spingere le sezioni del portafusibile l'una contro l'altra. Avvitare il cappuccio per chiudere il portafusibile.

PULIZIA DELLO CHASSIS

Per garantire prestazioni ottimali, tenere ben puliti la parte inferiore della macchina e l'interno dell'area di scarico.

1. Spegnete il motore e staccate il filo dalla candela. Nei modelli ad avviamento elettrico, togliete la chiave dall'accensione.

2. Drenate il carburante dal serbatoio seguendo le istruzioni di Drenaggio del carburante a pagina 13.

3. Inclinate il tosaerba sul lato sinistro (Fig. 29) evitando di far girare la lama per non causare problemi d'avviamento in seguito.

4. Con un getto d'acqua, ripulite lo sporco e i resti d'erba tagliata attaccati allo chassis. Eliminate il resto della sporcizia, grattandola via con un raschietto di legno. Fate attenzione a non farvi male sulle bave e sugli spigoli vivi dello chassis.

5. Togliete dal portello e dai cardini dell'area di scarico erba e sporcizia che possano impedire il movimento del portello.

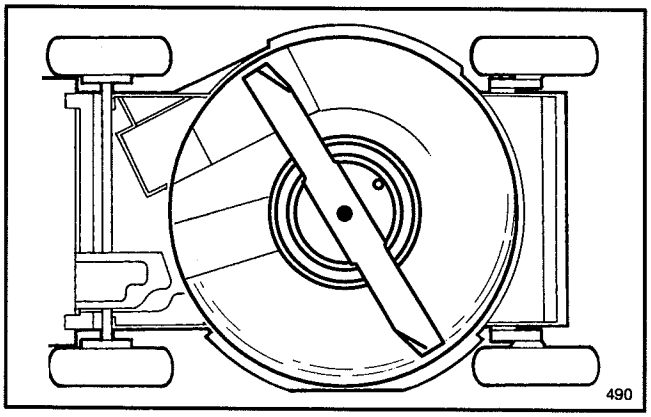

Figura 29

RIMESSAGGIO

1. Per il rimessaggio a lungo termine, raccomandiamo che dreniate il carburante dal serbatoio o che prima del rimessaggio usiate uno stabilizzante. Per il drenaggio della benzina seguite le istruzioni relative a pagina 13. Fatto ciò, avviate il motore, lasciandolo girare al minimo finché non sia consumato tutto il carburante ed il motore non si sia fermato. Se non drenate il carburante si formeranno dei depositi gommosi di vernice che potranno causare problemi d'avviamento.

Il carburante va lasciato nel serbatoio solo se prima del rimessaggio vi si è aggiunto e fatto girare nel motore uno stabilizzante/condizionatore come quello della Toro. Lo stabilizzante/condizionatore della Toro è a base di distillato di petrolio. La Toro non raccomanda stabilizzanti a base alcolica, come etanolo, metanolo o isopropile. Usate lo stabilizzatore nelle quantità raccomandate rispettando le istruzioni stampate sul contenitore.

In condizioni normali, tutti gli additivi per carburante sono attivi per 6-8 mesi.

2. Drenate l'olio seguendo le istruzioni relative a pagina 13. Fatto ciò, non riempite il motore d'olio prima d'aver portato a termine le istruzioni seguenti (3-10) .

3. Togliete la candela e versate 30 ml (2 cucchiai) d'olio SAE 30 nel foro del cilindro. Tirate lentamente la cordicella d'avviamento per distribuire l'olio all'interno del cilindro. Rimettete la candela e serratela a 15 pd-lb (20 N·m). **NON REINSERITE IL FILO NELLA CANDELA.**

4. Pulite lo chassis seguendo le istruzioni relative a pagina 16.

5. Controllare le condizioni della lama di taglio seguendo le istruzioni relative a pagina 14.

6. Serrate tutti i dadi, i bulloni e le viti.

7. Pulite lo sporco, i resti d'erba tagliata e i rifiuti dalle parti esterne del motore, dalle alette e dalla parte superiore dello chassis.

8. Pulite il filtro dell'aria seguendo le istruzioni relative a pagina 12.

9. Lubrificate le ruote seguendo le istruzioni relative a pagina 15.

10. Ritoccate la vernice di tutte le parti scrostate o arrugginite. La vernice Re-Kote della Toro è disponibile presso i rivenditori autorizzati TORO.

11. Riempite d'olio il banco motore seguendo le istruzioni relative a pagina 8.

12. Caricate la batteria per 72 ore seguendo le istruzioni relative a pagina 16.

13. Riponete il tosaerba in un luogo asciutto e pulito. Coprite la macchina per proteggerla e mantenerla pulita.

ACCESSORI OPZIONALI

Presso il vostro locale rivenditore autorizzato della TORO potrete acquistare i seguenti accessori per usi speciali.

1. Kit toglistoppia, N° modello 59131—A montaggio frontale per facilitarne la manovra, s'installa in pochi secondi. I denti a molla grattano e vibrano nell'erba, staccando così le stoppie che sono poi aspirate nel sacco di raccolta (Fig. 30) e facilmente eliminate.

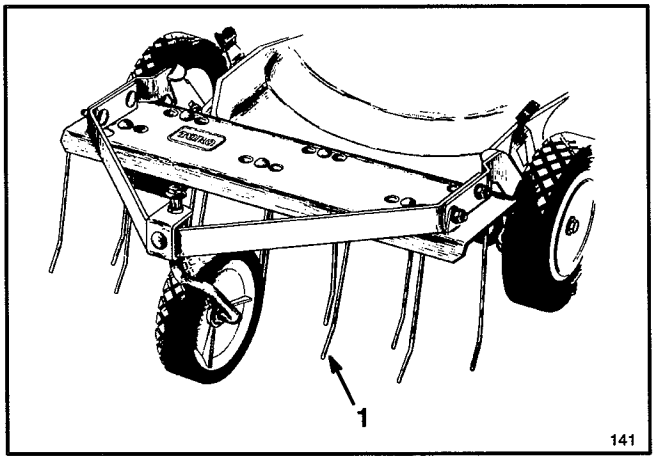

Figura 30

1. Accessorio toglistoppia

2. Kit trinciafoglie N° modello 59180—S'installa sul lato inferiore del tosaerba in pochi minuti senza che si debba smontare la lama. Sminuzza i fili d'erba facilitandone l'aspirazione nel sacco di raccolta e la susseguente eliminazione (Fig. 31).

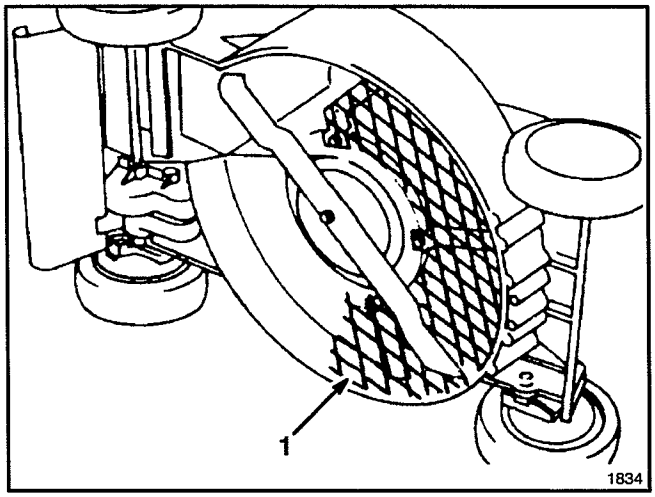

Figura 31

1. Trinciafoglie

3. Parascintille, numero di matricola 77–9040 e vite di montaggio 77–9050—Se avete bisogno d'un parascintille perché richiesto da regolamenti locati, statali o federali, lo potrete acquistare presso il vostro rivenditore autorizzato all'assistenza della TORO. Se il tosaerba viene utilizzato in California, su qualsiasi terreno coperto da alberi, arbusti o erba senza un efficiente parascintille, l'operatore viola la legge statale, Sezione 4442 del Codice sulle Risorse Pubbliche

IDENTIFICAZIONE DEL PRODOTTO

Una decalcomania con modello e numero di serie è apposta sulla piastra vicino al portello di scarico. Nella corrispondenza relativa al vostro tosaerba o quando richiedete pezzi di ricambio, fate sempre riferimento ad entrambi i numeri.

ASSISTENZA TORO

Se mai aveste bisogno d'assistenza - riguardo sicurezza, messa in opera, manutenzione o localizzazione dei guasti - mettetevi in contatto con il vostro distributore o rivenditore autorizzato della TORO. I rivenditori ed i distributori, oltre ad avere tecnici specializzati, hanno a disposizione accessori e pezzi di ricambio approvati dalla fabbrica. Sul vostro prodotto Toro, usate solo accessori e pezzi di ricambio TORO originali.

LA GARANZIA DI ACCENSIONE TORO

Garanzia illimitata di 5 anni
sul motore GTS 150 OHV Toro

Cosa viene garantito?

La Toro garantisce che il vostro motore TORO GTS 150 si accenderà al primo o al secondo strappo della cordicella di avviamento per cinque anni dalla data di acquisto—se effettuerete le operazioni di manutenzione richieste—o in caso contrario lo riparerà. Il costo della parti di ricambio e della manodopera è coperto, ma le spese di trasporto sono a vostro carico. Questa garanzia copre i motori TORO GTS 150 acquistati dopo il 1 settembre 1991.

Cosa dovete fare per mantenere valida la garanzia?

Dovrete aver cura del vostro motore TORO GTS 150 effettuando a vostre spese le operazioni di manutenzione specificate nel manuale d'istruzioni. Dovrete registrare le operazioni di manutenzione sulla tabella di manutenzione fornitavi e conservare la vostra prova d'acquisto. Inoltre, dovrete sottoporre annualmente il vostro motore TORO GTS 150 alla manutenzione di un rappresentante del servizio autorizzato di assistenza TORO.

Come ottenete il servizio?

Se il livello di rendimento iniziale del vostro motore TORO GTS 150 dovesse diminuire al punto in cui non sono sufficienti ad una persona adulta uno a due strappi della cordicella per l'accensione, seguite le istruzioni che seguono.

1. Contattate un rappresentante del servizio autorizzato TORO o il distributore TORO.
2. Questi vi consiglierà di consegnargli il prodotto o vi raccomanderà un centro autorizzato di assistenza TORO più comodo per voi.
3. Portate il prodotto, i dati di manutenzione e la prova d'acquisto al rappresentane TORO.

Se, per qualunque ragione, non siete soddisfatti della diagnosi che il rappresentante vi ha fornito sulle condizioni di accensione del vostro motore, contattate il vostro distributore TORO.

Che cosa non copre questa garanzia?

Questa garanzia non copre quanto segue:

1. Qualunque riparazione di prodotti usati a scopo commerciale.
2. Normale manutenzione, incluse la sostituzione di candele, filtro dell'aria e filtro del carburante e la regolazione del carburatore.
3. Cambio dell'olio e lubrificazione.
4. Riparazioni e regolazioni dovute a:
   a. mancata effettuazione delle operazioni di manutenzione;
   b. danni incorsi in seguito all'impatto di oggetti con la lama del tosaerba;
   c. agenti contaminanti nel sistema del carburante;
   d. carburante o miscela impropri (se in dubbio, consultate il vostro manuale d'istruzioni);
   e. mancata effettuazione delle adeguate procedure di rimessaggio specificate nel manuale d'istruzioni;
   f. uso improprio, negligenza o incidenti;
   g. riparazioni o tentativi di riparazione effettuati da persone che non siano rappresentanti del servizio di assistenza autorizzato TORO.
5. Particolari situazioni operative in cui l'accensione può richiedere un numero di strappi della cordicella superiore a due, fra cui:
   a. le prime accensioni a seguito di un periodo prolungato di inutilizzo o rimessaggio stagionale;
   b. accensioni a basse temperature come all'inizio della primavera e nel tardo autunno potrebbero richiedere alcuni strappi addizionali (solo per prodotti rotatori);
   c. procedure di accensione inadeguate. Se incontrate difficoltà nell'accensione del vostro motore, controllate il manuale d'istruzioni per accertarvi che stiate seguendo le procedure adeguate. Ciò potrebbe evitarvi un'inutile visita al rappresentante del servizio di assistenza.

Tutte le riparazioni coperta da questa garanzia vanno eseguite da un rappresentante del servizio autorizzato di assistenza della TORO che faccia uso di pezzi di ricambio approvati dalla TORO.

Il succitato servizio di riparazione da parte di un rappresentante del servizio autorizzato di assistenza della TORO costituisce l'unico risarcimento al compratore.

REGISTRAZIONE DELLA MANUTENZIONE CHE GARANTISCE L'ACCENSIONE

Per mantenere in vigore la garanzia di accensione, dovete effettuare la seguente manutenzione ogni 25 ore di servizio, più spesso se l'uso si verifica in condizioni particolarmente polverose e sporche. seguite le procedure descritte in questo manuale d'istruzioni e registrate i dati su questa tabella.

Data	Ore di servizio	Manutenzione del filtro dell'aria	Cambio dell'olio Non pertinente per i motori a due tempi.	Lubrificazione delle ruote	Controllo della candela	Rimessaggio del tosaerba