FORM NO. 3317–902 I

TORO®

MODELLO NO. 26633B – 6900001
E SEGUENTI

MANUALE
ISTRUZIONI

TOSAERBA DA 53 CM CON SACCO POSTERIORE

⚠ ISTRUZIONI SULLA SICUREZZA

IMPORTANTI NOTE PRELIMINARI

1. Leggere attentamente le istruzioni. Familiarizzatevi con i comandi e l'uso corretto del tosaerba.

2. Non permettete mai l'uso del tosaerba a bambini ed a persone che non abbiano letto attentamente queste istruzioni. Si osservino le eventuali limitazioni d'età prescritte dalla legge per l'uso del tosaerba.

3. Tenere tutti, specialmente bambini ed animali, a debita distanza dalla zona di lavoro.

4. Ricordare che l'operatore ovvero l'utilizzatore è responsabile per incidenti o rischi subiti da terzi o danni a loro proprietà.

PRIMA DELL'USO

1. Durante l'uso indossate calzoni lunghi e scarpe pesanti. Non usate il tosaerba indossando sandali aperti o a piedi nudi.

2. Ispezionare accuratamente la zona in cui si utilizzerà il tosaerba e ripulirla da tutti gli oggetti che possano essere scagliati dal tosaerba.

3. ATTENZIONE - La benzina è altamente infiammabile.

- Immagazzinate il carburante in contenitori espressamente realizzati per questo scopo.
- Riempite il serbatoio del carburante esclusivamente all'aperto. Non fumate durante le operazioni di rifornimento.
- Effettuare il rifornimento di carburante a motore spento. Non togliere il tappo del serbatoio né effettuare rabbocchi di carburante a motore acceso o a motore caldo.
- Nel caso di fuoriuscita di carburante, non accendete il motore, ma spostate il tosaerba dalla zona di fuoriuscita. Evitare qualsiasi tipo di accensione finché i vapori della benzina non si saranno dispersi.
- Rimettere a posto i serbatoi carburante e i tappi dei contenitori in maniera sicura.

4. Sostituire le marmitte di scarico danneggiate.

5. Prima dell'uso, ispezionate sempre visivamente le lame, i bulloni delle lame ed il gruppo di taglio per verificare che essi non siano usurati o danneggiati. Sostituire la serie intera a cui appartengono le lame ed i bulloni usurati o danneggiati, al fine di mantenerne l'equilibrio.

6. Si faccia attenzione nei tosaerba multilama: la rotazione di una lama può provocare la rotazione delle altre lame.

DURANTE L'USO

1. Non accendere il motore al chiuso, dove possano raccogliersi fumi di scarico contenenti monossido di carbonio.

2. Tagliate l'erba esclusivamente di giorno o con buona luce artificiale.

3. Evitate di utilizzare il tosaerba su erba bagnata, laddove sia possibile.

4. Assicuratevi di avere sempre una posizione stabile sui pendii.

5. Procedete camminando, non correte mai.

6. Utilizzando macchine rotative con ruote, tagliate l'erba trasversalmente sui pendii, mai andando su e giù.

7. Quando cambiate direzione su un pendio, usate estrema cautela.

8. Non tagliate erba su pendii troppo ripidi.

9. Usate estrema cautela quando invertite la marcia del tosaerba o lo tirate verso di voi.

10. Fermate la/le lama/e se il tosaerba deve essere inclinato per attraversare superfici non erbose, o per il trasporto del tosaerba dall'area di lavoro o verso di essa.

11. Non utilizzate il tosaerba con schermature o carter difettosi. Assicuratevi che i dispositivi di sicurezza, per esempio deflettori e/o i sacchi di raccolta siano al proprio posto.

12. Non modificate la registrazione del regolatore del motore e non sovraccelerate il motore.

13. Prima di avviare il motore, disinnestate la frizione della trasmissione e delle lame.

14. Avviate il tosaerba o accendete il motore con cautela seguendo le istruzioni e mantenendo i piedi ben lontani dalla/e lama/e.

15. Non inclinare il tosaerba al momento dell'avviamento del tosaerba o dell'accensione del motore, tranne nel caso in cui il tosaerba debba essere inclinato per l'accensione. In questo caso, non inclinare il tosaerba più del necessario e sollevare solo la parte che è distante dall'operatore.

16. Non accendere il motore se vi trovate di fronte al tunnel di scarico.

©The Toro Company–1996
Tutti i diritti riservati

⚠ ISTRUZIONI SULLA SICUREZZA

17. Non mettete le mani o i piedi vicino o sotto parti rotanti. Mantenersi sempre distanti dal tunnel di scarico.

18. Mai sollevare o trasportare un tosaerba a motore acceso.

19. Spegnete il motore e staccate il filo dalla candela:

- prima di eliminare dei blocchi o per sturare il tunnel di scarico;
- prima di effettuare controlli, operazioni di pulizia o lavori sul tosaerba;
- se urtate un oggetto estraneo. In questo caso controllate che non vi siano danni al tosaerba e fate tutte le dovute riparazioni prima di riavviarlo ed utilizzarlo;
- se il tosaerba inizia a vibrare eccessivamente (controllare immediatamente).

20. Spegnete il motore:

- ogni qualvolta lasciate il tosaerba;
- prima di effettuare il rifornimento di carburante.

21. Ridurre l'impostazione della manetta del gas durante l'arresto del motore e, nel caso in cui il motore sia provvisto di una valvola di arresto, chiudete l'alimentazione del carburante dopo aver concluso il taglio dell'erba.

22. Procedere lentamente in caso di utilizzo di un sedile posteriore.

MANUTENZIONE E RIMESSAGGIO

1. Per assicuravi che il tosaerba sia in condizioni di funzionare con sicurezza, controllare con frequenza che tutti i dadi, i bulloni e le viti siano ben serrati.

2. Non ponete il tosaerba con il serbatoio contenente benzina in un edificio in cui i gas di scarico possano raggiungere una fiamma o una scintilla.

3. Lasciate che il motore si raffreddi prima di porre il tosaerba in un luogo chiuso.

4. Per ridurre la possibilità d'incendio, assicuratevi che il motore, la marmitta, lo scomparto della batteria e la zona di immagazzinamento della benzina non siano imbrattati di erba, foglie o grasso in eccesso.

5. Controllate frequentemente il sacco di raccolta per verificarne usura o deterioramento.

6. Per assicurarvi che il tosaerba sia in condizioni di funzionare con sicurezza, sostituite tutte le parti usurate o danneggiate.

7. Se il serbatoio del carburante deve essere vuotato, effettuare questa operazione all'aria aperta.

LIVELLO DI PRESSIONE SONORA

Questa unità possiede una pressione sonora equivalente continua con pesatura A all'orecchio dell'operatore di: 85,5 dB(A), determinata sulla base di misurazioni di macchine identiche come da procedure ANSI B71.5–1984.

LIVELLO DI POTENZA SONORA

Questa unità possiede un livello di potenza sonora di 100 dB(A)/1 pW, basato sulla misurazione di di macchine identiche come da Direttiva 84/538/EEC e relative modifiche.

LIVELLO DELLE VIBRAZIONI

Questa unità ha un livello di vibrazioni massimo mano–braccio di 6,49 m/sec.2, basato sulla misurazione di macchine identiche come da ISO 5349.

SPIEGAZIONE DEI SIMBOLI

Triangolo allarme di sicurezza— il simbolo all'interno del triangolo indica un pericolo

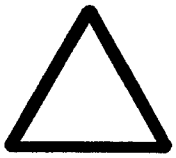

Allarme di sicurezza



Leggere il manuale d'uso



Consultare il manuale tecnico per apprendere le operazioni di servizio appropriate



Mantenersi ad una distanza di sicurezza dalla macchina

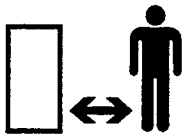

Mantenersi a distanza di sicurezza dal tosaerba

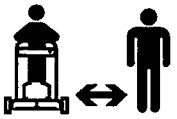

Oggetti scagliati o espulsi— Esposizione di tutto il corpo



Oggetti scagliati o espulsi— Tosaerba rotativo laterale. Mantenere a posto il pannello deflettore.

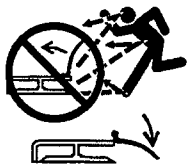

Spegnere il motore prima di lasciare la posizione operativa



Non aprire o togliere i pannelli di sicurezza a motore acceso

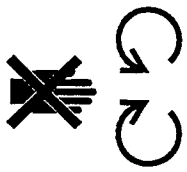

La lama rotante può tagliare le dita della mano o del piede. Stare lontani della lama del tosaerba fintanto che il motore è acceso.

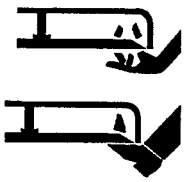

Per evitare danni alla lame effettuando la copertura delle radici, usare un rinforzo lama quando il tosaerba è dotato del relativo inserto

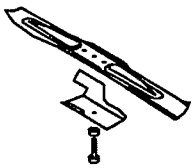

Trasmissione

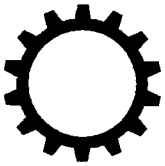

Olio



On/Marcia



Inserire

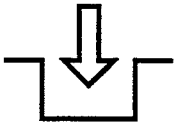

Disinserire

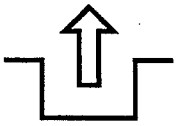

Condizione di caricamento batteria

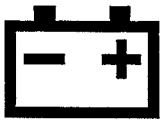

SPIEGAZIONE DEI SIMBOLI

Contaore/ore di funzionamento terminate

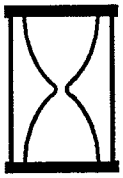

Rapido



Lento



Diminuzione/aumento



Punto di lubrificazione con grasso



Avviamento motore

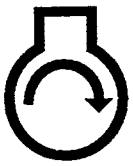

Arresto motore



Starter aperto

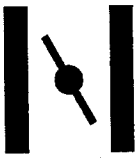

Primer (aiuto per l'avviamento)

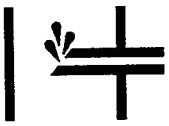

Premere il primer tre volte

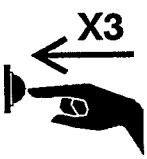

Carburante



Folle

N

Prima marcia

1

Seconda marcia

2

Terza marcia

3

Elemento di taglio— elemento base



Elemento di taglio— Regolazione altezza



Tirare l'avviamento a strappo

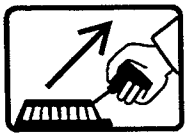

Ruota



Trazione

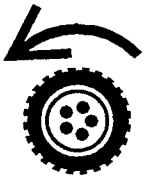

SPIEGAZIONE DEI SIMBOLI

Smaltire le batterie usate nei contenitori appropriati



Inserire la chiavetta di accensione



Girare la chiaveta di accensione



Muovere il controllo



Muovere il controllo in avanti

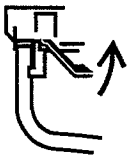

Muovere il controllo indietro

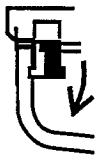

Abbassare la barre di controllo



Alzare la barra di controllo



Alzare/abbassare la barra di controllo



Alzare/abbassare la barra di controllo

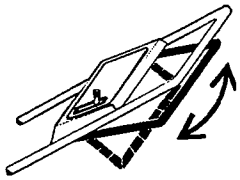

Alzare la barra di controllo

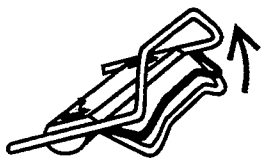

INDICE

	Pag.
Messa in opera	6
Prima dell'uso	7
Instruzioni d'uso	8–11
Manutenzione	12–17
Pulizia del filtro dell'aria	12
Sostituzione della candela	12
Drenaggio del carburante	12
Riempire d'olio il banco motore	12–13
Regolazione della manetta del gas	13
Regolazione della trazione	13
Ispenzione, rimozione ed affilatura della lama di taglio	13–14
Lubrificazione	14
Regolazione del freno della lama	14–15
Pulizia della protezione lama-freno-frizione	15–16
Pulizia dello chassis	16
Rimessaggio	16–17
Accessori opzionali	17
Identificazione del prodotto	17
Assistenza Toro	17
La garanzia di accensione Toro	18
Registrazione della manutenzione che garantisce l'accensione	19

MESSA IN OPERA

MONTAGGIO DELLE STEGOLE

1. MONTAGGIO DELLE STEGOLE – Allentate i pomelli di bloccaggio sui supporti di montaggio (Fig. 1).

2. Portate i supporti in posizione verticale in modo che i fori siano rivolti verso l'alto.

3. Fate scivolare le estremità delle stegole nei fori dei supporti finché non siano completamente in posizione (Fig. 1). Assicuratevi che i cavi si appoggino sui supporti di montaggio (Fig. 2).

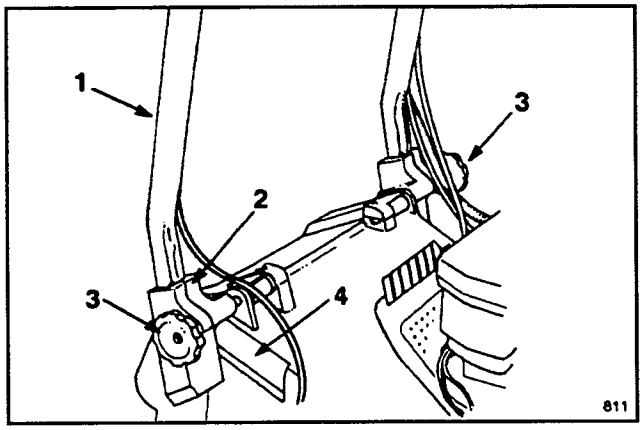

Figura 1

1. Stegole
2. Supporto di montaggio
3. Pomelli
4. Scomparto

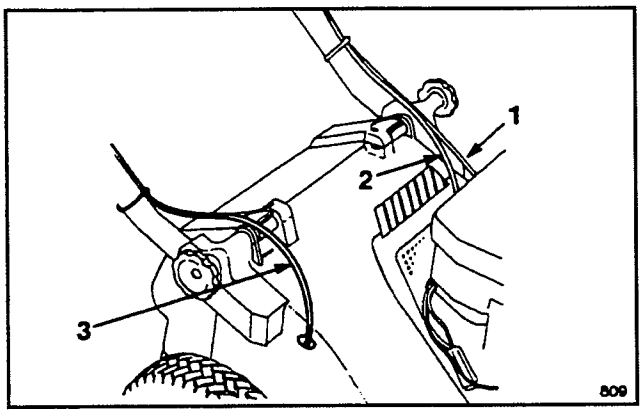

Figura 2

1. Filo della manetta del gas
2. Filo di trazione
3. Cavo del cambio

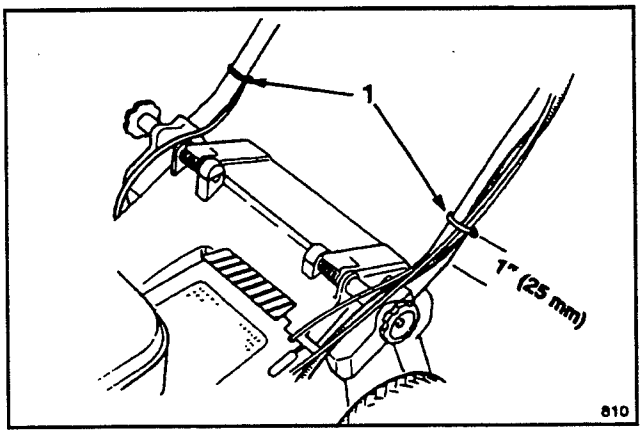

Figura 3

1. Fermaglio del filo

4. Ruotate le stegole ed i supporti all'indietro finché questi ultimi non siano ben alloggiati negli scomparti appositi (Fig. 2).

5. Serrate i pomelli finché i bordi delle fessure sui supporti non si tocchino.

6. Usate i fermagli del cavo per assicurare i cavi alle estremità inferiori delle stegole (Fig. 3). I fermagli del cavo vanno posizionati a 25 mm dalla piegatura delle stegole. Vedere la Figura 3 per la posizione corretta.

Nota: accertatevi che il fili non interferiscano con l'apertura e la chiusura del portello di scarico.

7. Tagliate le estremità troppo lunghe dei fermagli del cavo.

MONTAGGIO DEL SACCO DI RACCOLTA

1. Sollevate il portello di scarico, fate scorrere lo scivolo attaccato al sacco nell'apertura di scarico ed ancorate il telaio del sacco alla parte ricurva dei supporti di montaggio (Fig. 4).

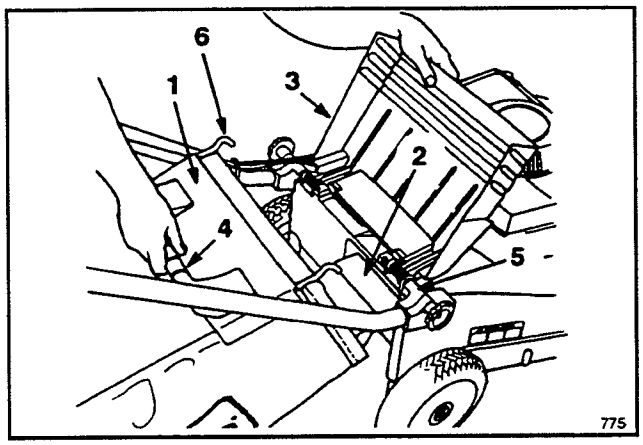

Figura 4

1. Portello del sacco di raccolta
2. Scivolo del sacco
3. Portello di scarico
4. Manico del sacco
5. Supporto di montaggio
6. Gancio del telaio del sacco

Nota: assicurarsi che il portello del sacco di raccolta sia completamente chiuso contro il sacco prima di installare quest'ultimo sul tosaerba.

2. Lasciate che il portello di scarico resti appoggiato sul sacco (Fig. 5).

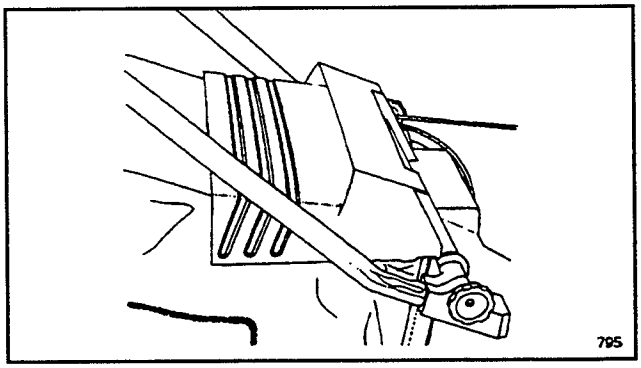

Figura 5

PRIMA DELL'USO

RIEMPIRE D'OLIO IL BANCO MOTORE

Riempite il serbatoio con olio SAE 30 finché il livello dell'olio non raggiunge il livello FULL sulla stecca, come mostrato nella Figura 6. Se l'olio SAE 30 non è disponibile, lo si potrà sostituire con olio 10W30. La capacità massima di olio nel serbatoio è di 0,751(25 once). Usate un qualsiasi olio detergente di alta qualità che abbia la qualifica SF, SG o SH dell'API (American Petroleum Institute).

Prima di ciascun uso, assicuratevi che l'olio si trovi fra i livelli ADD (rabbocco) e FULL (pieno) (Fig. 6). Se il livello è più basso, aggiungetene.

1. Portate il tosaerba su una superficie piana e pulite la superficie attorno alla stecca dell'olio.

2. Togliete la stecca, facendo ruotare il tappo di 1/4 di giro in senso antiorario.

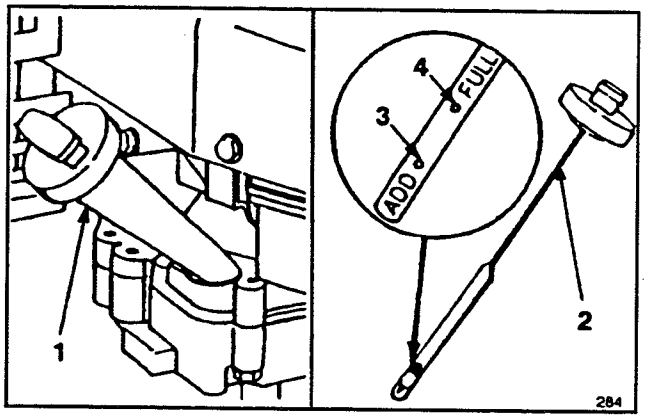

Figura 6

1. Tubo di rifornimento dell'olio
2. Stecca di livello
3. Livello ADD (rabbocco)
4. Livello FULL (pieno)

3. Asciugate la stecca ed inseritela nel foro di rabbocco. Ruotate il tappo di 1/4 di giro in senso orario. Poi togliete la stecca e controllate il livello dell'olio (Fig. 6). Se il livello è basso, aggiungete tanto olio quanto basta ad arrivare al livello FULL sulla stecca. **NON RIEMPITE OLTRE IL –LIVELLO FULL. POTRESTE CAUSARE DANNI AL MOTORE AL MOMENTO DELL'AVVIAMENTO. VERSATE L'OLIO LENTAMENTE.**

Nota: controllate il livello dell'olio ogni volta che usate il tosaerba oppure ogni cinque ore di servizio. La prima volta dovrete cambiarlo dopo le prime due ore di servizio; in seguito dovrete cambiarlo ogni 25 ore. In condizioni di polvere o sporco eccessivi, saranno necessari dei cambi d'olio più frequenti.

4. Inserite la stecca nel foro di rabbocco e ruotate il tappo di 1/4 di giro in senso orario per chiudere.

RIEMPIRE DI BENZINA IL SERBATOIO

⚠ ATTENZIONE

PERICOLO: il carburante è estremamente infiammabile ed esplosivo in certe condizioni. Mentre lo maneggiate, NON FUMATE e tenetelo a distanza da fiamme vive e scintille. Mai acquistare una scorta di carburante di oltre 30 giorni; tenetela in un contenitore approvato. Tenete il carburante fuori della portata dei bambini.

Riempite il tosaerba di carburante all'aperto e solo a motore freddo. Riempite il serbatoio fino a 6-13 mm (1/4-1/2") dall'orlo del foro di rabbocco. Questo spazio servirà ad assorbire l'espansione del carburante. Servitevi di un imbuto per evitare la fuoriuscita di carburante ed asciugate quella eventualmente versata.

Nota: la Toro raccomanda calorosamente di usare benzina fresca, pulita e **SENZA PIOMBO**, di grado normale in tutti i prodotti Toro provvisti di motore a benzina. La benzina senza piombo brucia in modo più pulito, prolunga la vita del motore e garantisce un buon avviamento perché riduce l'accumulo di depositi nella camera di combustione. Si potrà usare benzina con piombo se quella senza piombo non è disponibile.

1. Pulite attorno al tappo del serbatoio di benzina e rimuovete il tappo del serbatoio (Fig. 8).

2. Se un cappuccio azzurro di plastica copre l'apertura del serbatoio di benzina, toglietelo e gettatelo via.

3. Riempite il serbatoio di benzina senza piombo fino a 6-13 mm (1/4-1/2") dall'orlo del serbatoio. Non riempite completamente il serbatoio.

4. Rimettete il tappo del serbatoio ed asciugate la benzina eventualmente fuoriuscita.

La Toro raccomanda inoltre l'uso regolare dello stabilizzante/condizionatore Toro in tutti i suoi prodotti a benzina, sia durante i periodi d'uso che in quelli di rimessaggio. Lo stabilizzante/condizionatore della Toro pulisce il motore durante il funzionamento evitando la formazione di depositi gommosi di vernice nei periodi di rimessaggio.

IMPORTANTE: non mischiate l'olio con la benzina. Mai usare metanolo, benzina contenente metanolo, gasohol contenente oltre il 10% di etanolo, benzina super o spirito per evitare eventuali danni al sistema carburante del motore.

NON VERSATE ADDITIVE NEL CARBURANTE CHE NON SIANO PRODOTTI PER LA STABILIZZAZIONE DEL CARBURANTE STESSO DURANTE IL RIMESSAGGIO, COME LO STABILIZZANTE/CONDIZIONATORE DELLA TORO O UN PRODOTTO SIMILE. LO STABILIZZANTE/CONDIZIONATORE DELLA TORO È A BASE DI DISTILLATO DI PETROLIO. LA TORO NON RACCOMANDA STABILIZZANTI A BASE ALCOLICA, COME ETANOLO, METANOLO O ISOPROPILE. NON AGIUNGETE ADDITIVI PER CERCARE DI INCREMENTARE LA POTENZA O IL RENDIMENTO DELL'ATTREZO.

ISTRUZIONI D'USO

CONSIGLI UTILI

1. CONTROLLATE IL LIVELLO DELL'OLIO – Mantenete l'olio fra i livelli di ADD e FULL come mostrato sulla stecca (Fig. 6).

2. PRIMA DI TAGLIARE l'ERBA – Assicuratevi che il sistema di autopropulsione e la barra di comando funzionino correttamente. La trazione e la lama sono fatte in modo da arrestarsi appena la barra viene rilasciata.

3. TAGLIO E RACCOLTA – Si ottengono i migliori risultati quando il motore gira alla massima velocità e si taglia solo circa un terzo del filo d'erba. Se si deve tagliare erba alta, regolate apposta l'altezza del taglio per la prima passata. Poi ritagliate l'erba con una regolazione più normale. Se si taglia erba troppo lunga il tosaerba rischia di intasarsi e quindi far imballare il motore.

Quando tosate l'erba in condizioni asciutte e polverose, portate la leva del gas in una posizione di minore velocità per ridurre la quantità di polvere generata dal tosaerba.

4. LAMA AFFILATA – Iniziate ogni stagione di taglio con una lama affilata. Dovrete periodicamente limare le tacche sulla lama.

AVVIAMENTO, ARRESTO ED AUTOPROPULSIONE

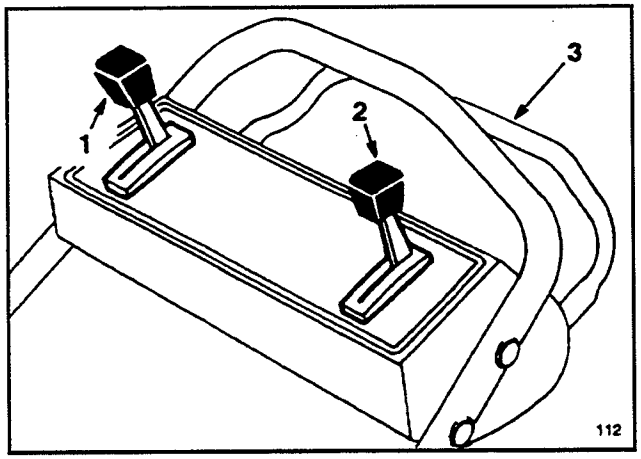

Figura 7

1. Velocità d'avanzamento
2. Manetta del gas
3. Barra di controllo autopropulsione

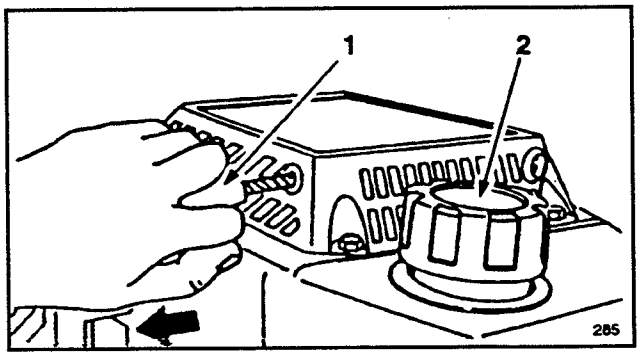

Figura 8

1. Cordicella a strappo **2. Tappo del serbatoio dell'olio**

COMANDI – L'acceleratore, il comando di velocità de avanzamento e la barra di commando autopropulsione si trovano sulla stegola superiore (Fig. 7). L'avviamento a strappo si trova sopra al motore (Fig. 8).

1. Inserite il filo nella candela.

2. AVVIAMENTO — Spostate il comando di avanzamento su "N" (folle) (Fig. 7). Spostate la manetta del gas su CHOKE. Sostenete voi stessi ed il tosaerba posizionando il vostro piede sulla parte superiore sinistra dell'alloggiamento della lama, dove è il simbolo del piede. Tirate la cordicella di avviamento montate sul motore e regolate il gas nel modo desiderato dopo che il motore è stato avviato. Quando il motore parte, spostate la manetta del gas da CHOKE (starter) alla regolazione desiderata.

3. VELOCITÀ D'AVANZAMENTO (Fig. 7) — Muovete il comando della velocità d'avanzamento alla regolazione desiderata. Sulla regolazione "1" per la velocità lenta, sul "2" per la media e sul "3" per un passo rapido. La velocità varia a seconda della distanza fra la barra di comando e la stegola. Muovete il comando della velocità d'avanzamento su "N", quando usate il tosaerba per lavori di cimatura e ogniqualvolta lo abbandonate.

4. USO DELLA LAMA E DELLA TRAZIONE (Fig. 9) — Abbassate la barra di comando su "A" e sollevatela su "B" per avviare la lama. Per procedere premete la barra di comando contro le stegole "C". Per disinnestare il movimento di trazione mantenendo però avviata la lama, rilasciate gradualmente la barra di comando sulla posizione intermedia. Per ottenere l'autopropulsione con la lama disinnestata, non fate che premere la barra di comando contro le stegole, eliminando il movimento verso il basso necessario per avviare la lama.

Nota: le ruote sono dotate di frizioni a ruota libera che permettono di tirare indietro il tosaerba più facilmente quando la trazione è disattivata. Per disinserirle, il tosaerba va spinto in avanti di almeno 2,5 cm (1") dopo aver disattivato la trazione.

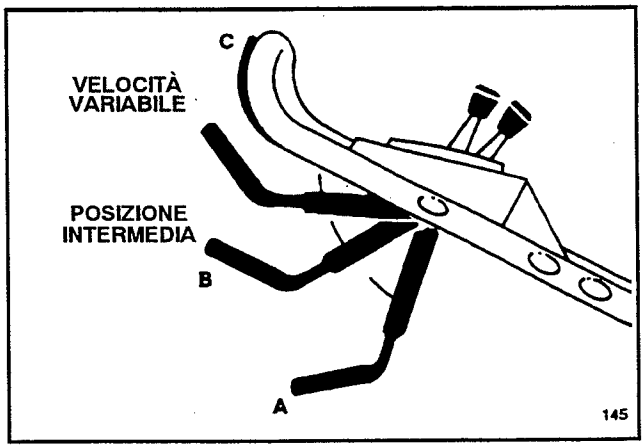

Figura 9

5. ARRESTO (Fig. 9) – Rilasciate la barra di comando per arrestare la lame e la trazione. Nei modelli ad autopropulsione portate il comando della velocità d'avanzamento su "N" (folle). Per fermare il motore, spostate la manetta del gas su OFF. Rimuovete il cavo dalla candela se il tosaerba viene lasciato incustodito o non viene usato.

ISTRUZIONI D'USO

USO DEL SACCO DI RACCOLTA DELL'ERBA

1. Fermate il motore ed aspettate che tutte le parti si arrestino.

2. INSTALLAZIONE DEL SACCO – Sollevate il portello di scarico, fate scorrere lo scivolo attaccato al sacco nell'apertura di scarico ed ancorate il telaio del sacco al supporto di montaggio (Fig. 10). Lasciate che il portello di scarico resti appoggiato sul sacco (Fig. 11).

Nota: assicurarsi che il portello del sacco di raccolta sia completamente chiuso contro il sacco prima di installare quest'ultimo sul tosaerba.

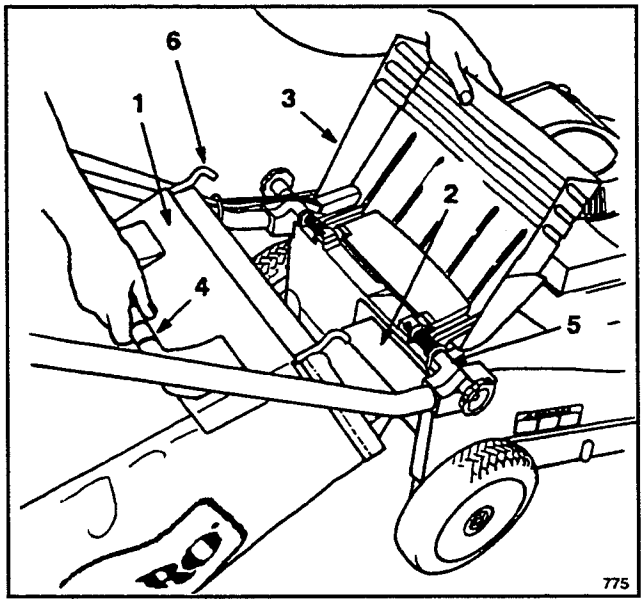

Figura 10

1. Portello del sacco di raccolta
2. Scivolo del sacco
3. Portello di scarico
4. Manico del sacco
5. Supporto di montaggio
6. Gancio del telaio del sacco

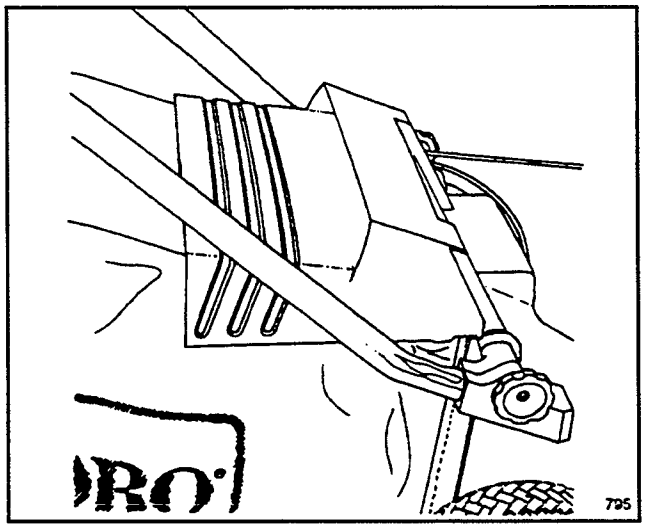

Figura 11

3. RIMOZIONE DEL SACCO—**Arrestate il motore ed attendete che tutte le parti si arrestino.** Per vostra protezione, quando il motore è in moto tenete sempre le mani ed i piedi a distanza dallo chassis del tosaerba. Sollevate il portello di scarico e, mantenendolo aperto, prendete il sacco per il manico ed estraetelo dal tosaerba. Chiudete nuovamente il portello.

Nota: quando si smonta il sacco, lo scivolo relativo raccoglie eventuali resti d'erba falciata che intasino l'apertura di scarico. Se questa resta ancora otturata, staccate il filo dalla candela ed eliminate gli eventuali rimasugli d'erba dal tosaerba.

4. SVUOTAMENTO DELLA SACCO – Afferrate il sacco per il manico ed il lato posteriore. Sollevate il portello del sacco e gradualmente inclinate in avanti il sacco per vuotare l'erba tagliata.

PERICOLO

- **Fili d'erba tagliati ed altri detriti possono essere scagliati fuori da un tunnel di scarico aperto.**
- **Oggetti scagliati con forza sufficiente possono causare lesioni anche fatali all'operatore ed agli astanti.**
- **Non aprite mai il portello del tunnel di scarico quando il motore gira, a meno che non siano sicuramente installati il sacco di raccolta, del tunnel di scarico.**

PERICOLO

- **Un sacco di raccolta logoro potrebbe permettere a pietruzze ed altri detriti del genere di essere scagliati in direzione dell'operatore o degli astanti.**
- **Gli oggetti scagliati possono causare gravi o fatali lesioni all'operatore od agli astanti.**
- **Controllate frequentemente il sacco di raccolta. Se è danneggiato, installate un nuovo sacco di ricambio TORO che rechi questa avvertenza o una simile.**

REGOLAZIONE DELL'ALTEZZA DI TAGLIO

Tre numeri stampati sul carter rappresentano le impostazioni dell'altezza del taglio. Il rombo fra i numeri rappresenta un aumento di 12 mm.

1. Spegnete il motore e staccate il filo dalla candela.

PERICOLO

- **La regolazione delle leve dell'altezza di taglio potrebbe portare le mani in contatto con la lama.**
- **Il contatto con la lama potrebbe causare gravi lesioni personali.**
- **Non regolate l'altezza del taglio mentre il motore è acceso e la lama ruota.**
- **Non mettete le dita sotto lo chassis per sollevare il tosaerba regolando le leve dell'altezza di taglio.**

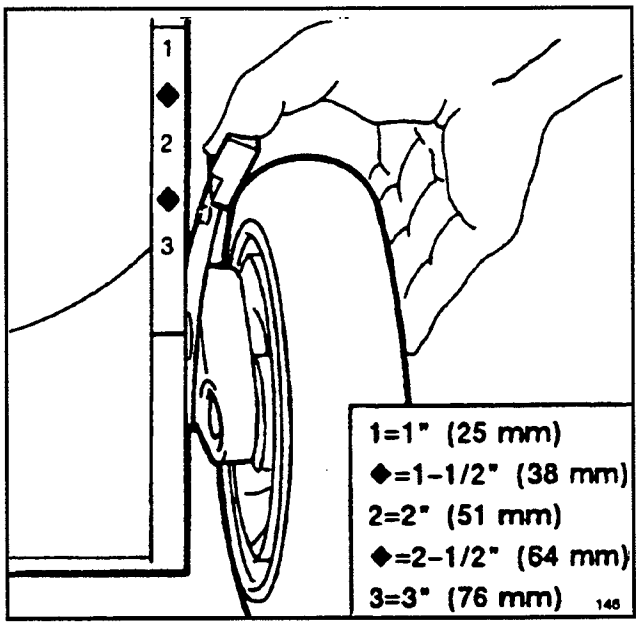

Figura 12

2. Per rendere la regolazione più agiata, alzate il tosaerba in modo da sollevare la ruota da terra. Per sollevare l'alloggiamento, non mettere le mani sotto il carter. Spingete la levetta di regolazione verso la ruota e spostatela sulla lettera desiderata (Fig. 12). Assicuratevi che il perno della levetta sia incastrato nella tacca corrispondente sullo chassis. Regolate tutte le ruote alla stessa altezza.

Nota: Si possono regolare le ruote anteriori con una precisione di 12 mm. Portate la levetta di regolazione oltre "1" e fate scattare il perno nell'alloggiamento sul carter.

3. Quando è richiesta la massima potenza o quando si tosa in condizioni di stoppia spugnosa che fa affondare le ruote posteriori nel prato, aumentate di uno scatto l'impostazione delle ruote posteriori. Assicuratevi che le ruote siano impostate tutte sulla stessa altezza quando tosate in condizioni normali per assicurare la miglior qualità di taglio.

CONTROLLO DEL FUNZIONAMENTO DELLA BARRA DI COMANDO

Controllate sempre la barra di comando prima dell'uso per accertarvi che il sistema lama-freno-frizione funzioni adeguatamente.

Entrambe le prove vanno condotte con il sacco di raccolta fissato saldamente e con il comando di avanzamento in posizione di folle.

A. Normale Prova Di Funzionamento Della Barra Di Comando

1. Mettete il sacco di raccolta sul tosaerba ed avviate il motore.

2. Abbassate la barra di comando sulla sua posizione più bassa (Fig. 13, posizione B).

3. Sollevate la barra di comando alla normale posizione di "avviamento lama" (a circa cm 2,5 dall'incrocio delle stegole) (Fig. 14, posizione C). Il rumore di "ventilazione" ed il rigonfiamento del sacco indicano che la lama del tosaerba sta girando.

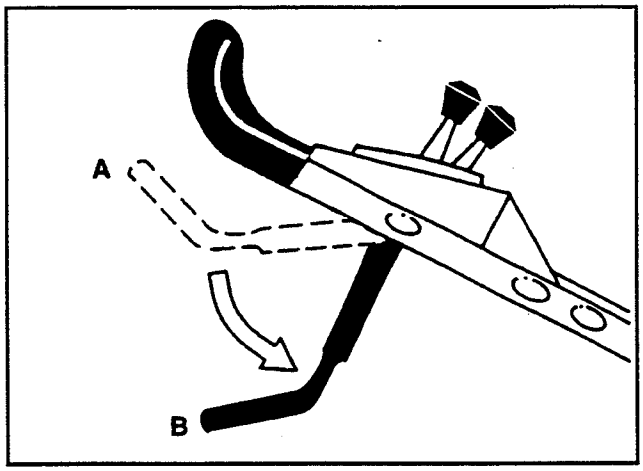

Figura 13

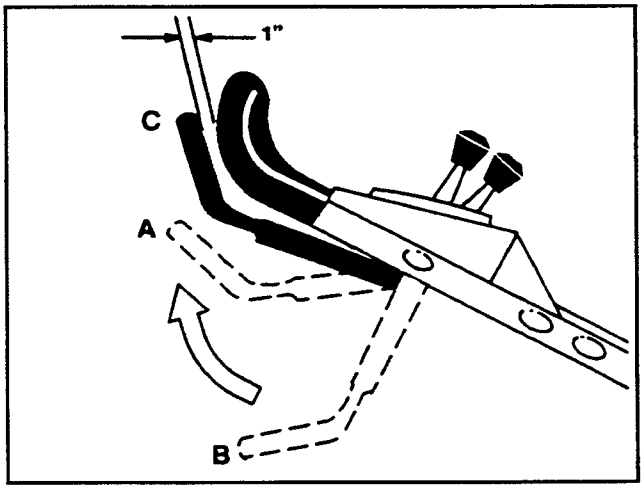

Figura 14

4. Rilasciate la barra di comando (Fig. 14, posizione A). Si dovrebbe sentire uno "scoppio", il sacco dovrebbe sgonfiarsi e la lama dovrebbe fermarsi nel giro di 3 secondi. Se la lama non si ferma 3 secondi dopo che la barra è stata rilasciata, smettete di usare il tosaerba e non riutilizzatelo finché un rivenditore autorizzato della TORO non l'abbia controllato.

Se il tosaerba si ferma nel giro dei tre secondi previsti, il sistema lama-freno-frizione funziona adeguatamente e non necessita di alcun controllo immediato. Tuttavia, per individuare il deterioramento di tale sistema prima che esso influisca sulle normali operazioni, vi chiediamo di eseguire anche la prova speciale B della barra di comando, spiegata qui di seguito.

B. Prova Speciale Della Barra Di Comando

1. Il motore dovrebbe essere già in funzione a seguito della prova precedente; se non lo fosse, avviatelo.

2. Abbassate la barra di comando sulla sua posizione più bassa (Fig. 15).

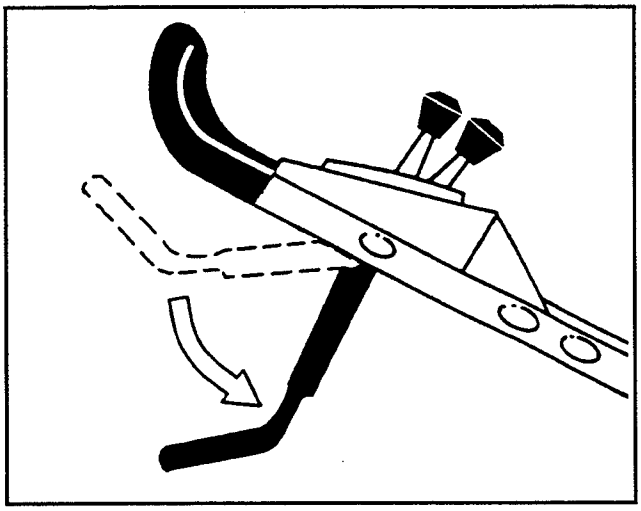

Figura 15

3. Sollevate lentamente la barra di comando fino al punto in cui il sacco comincia a gonfiarsi (circa cm 12,5 sotto l'incrocio delle stegole) (Fig. 16). Questo indica che la lama del tosaerba è avviata ed ha cominciato a ruotare.

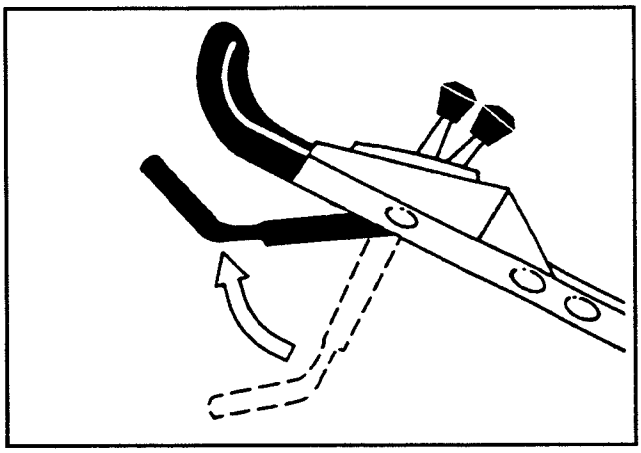

Figura 16

Nota: la posizione intermedia non è la posiziona operativa "naturale" della barra di comando. Si è tuttavia dimostrata utile nell'individuare tempestivamente malfunzionamenti del sistema lama-freno-frizione che potrebbero creare in seguito delle condizioni pericolose.

4. Rilasciate la barra di comando (Fig. 17).

Nota: SE SI SENTE LO SCOPPIO ED IL SACCO SI SGONFIA IMMEDIATAMENTE, LA BARRA DI COMANDO È STATA SOLLEVATA TROPPO IN ALTO. RIPETETE LE FASI 2, 3 E 4 MA NON SOLLEVATE LA STEGOLA ALL'ALTEZZA RICHIESTA DALLA FASE 3.

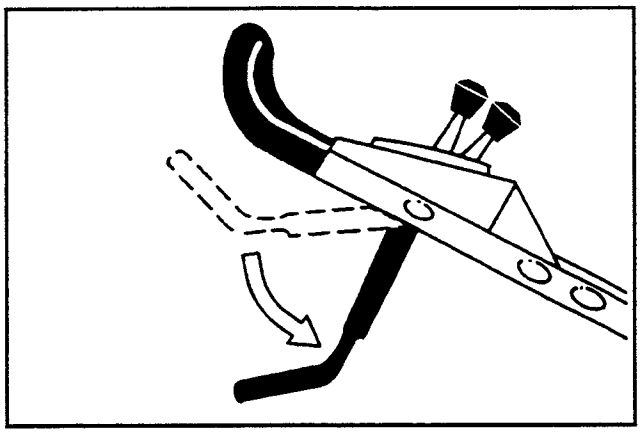

Figura 17

SE LA BARRA DI COMANDO SI RIPORTA ALLA POSIZIONE PIÙ BASSA ED IL SACCO SI SGONFIA VELOCEMENTE QUANDO LA BARRA VIENE RILASCIATA, L'APPARECCHIO FUNZIONA IN MODO GIUSTO.

Se la barra di comando non scende o la lama non si ferma velocemente, questo indica che il sistema rivelà usura/deterioramento che potrebbe portare a condizioni pericolose. Fate attenzione quando usate il tosaerba e contattate un rivenditore autorizzato della TORO perché lo ispezioni appena possibile. Il rivenditore assicurerà che siano prese tutte le necessarie misure di precauzione e che il tosaerba sia riportato alle normali condizioni di funzionamento.

⚠ PERICOLO

- **Se il sistema lama-freno-frizione non funziona, la lama continuerà a ruotare quando la barra di comando viene rilasciata: questo potrà creare un contatto con essa.**
- **Il contatto con la lama può causare lesioni gravi o mortali.**
- **Non usate mai un tosaerba a motore dotato di sistema lama-freno-frizione con un sistema di sicurezza non funzionante.**
- **Se un sistema di sicurezza non funziona adeguatamente, riportate il tosaerba al vostro rivenditore perché lo ripari.**

NOTA PARTICOLARE: ogniqualvolta si svolgono operazioni di pulizia del tosaerba, fermate innanzitutto il motore e scollegate il cavo della candela. Come nel caso di qualsiasi altro tosaerba e indipendentemente dalle caratteristiche di sicurezza e dei metodi di arresto della lama, ogni parte del corpo dell'utente dovrà essere tenuta lontano dall'area di taglio della lama quando il motore del tosaerba è avviato. Parimenti gli astanti dovranno essere tenuti a distanza.

Se doveste aver bisogno di ulteriori informazioni o assistenza, vi preghiamo di contattarci al seguente indirizzo:

The Toro Company
Attn: Consumer Service Department
8111 Lyndale Avenue South
Bloomington, MN 55420-1196
(612) 887-8255

MANUTENZIONE

⚠ ATTENZIONE

- **Il motore potrebbe accendersi accidentalmente.**
- **Un'accensione accidentale del motore potrebbe causare gravi lesioni all'operatore ed agli astanti.**
- **Prima di compiere qualsiasi regolazione o procedura di manutenzione, staccate il filo dalla candela.**

PULIZIA DEL FILTRO DELL'ARIA

In condizioni d'uso normale dovrete pulire il filtro dell'aria ogni 25 ore di servizio. Se il tosaerba viene utilizzato in condizioni di sporcizia o polvere, il filtro andrà pulito con maggiore frequenza.

1. Spegnete il motore e staccate il filo dalla candela.
2. Ruotate il pomello che fissa il coperchio del filtro dell'aria al motore, finché non riuscite a rimuovere il coperchio (Fig. 18). Pulite accuratamente il coperchio.
3. Se l'elemento di gommapiuma è sporco, toglietelo dal filtro dell'aria (Fig. 18). Pulitelo accuratamente.

A. LAVATE l'elemento di gommapiuma in una soluzione di sapone liquido ed acqua calda. Strizzatelo per estrarne lo sporco, ma non torcetelo perché potrebbe rompersi. Sciacquatelo bene in acqua pulita.

B. ASCIUGATE l'elemento avvolgendolo in uno straccio pulito. Strizzate lo straccio con l'elemento dentro.

C. IMBEVETE l'elemento con di olio motore 10W30. Strizzatelo per distribuire l'olio su tutto l'elemento e farne uscire l'olio in eccesso. La gommapiuma deve essere umida d'olio.

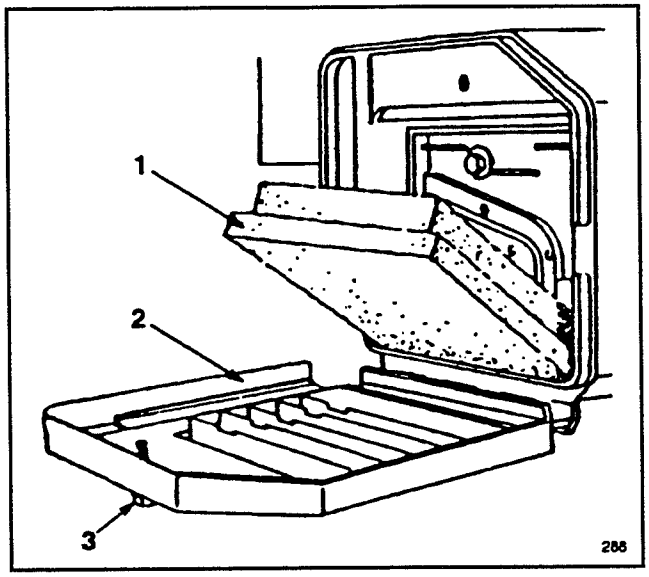

Figura 18

1. Elemento di gommapiuma **3. Manopola**
2. Coperchio

4. Riponete l'elemento nella sua sede e rimontate il coperchio del filtro.

IMPORTANTE: non fate girare il motore senza il filtro dell'aria, perché potrebbe usurarsi e danneggiarsi.

SOSTITUZIONE DELLA CANDELA

Usate una candela CHAMPION RC12YC o di tipo equivalente. La giusta distanza fra gli elettrodi è 0,8 mm (0,032"). Rimuovete la candela ogni 25 ore di servizio e controllatene le condizioni.

1. Spegnete il motore ed aspettate che si raffreddi. Staccate il filo dalla candela.

Nota: drenate il carburante solo a motore freddo.

2. Pulite attorno alla candela e toglietela dalla testata del cilindro.

IMPORTANTE: sostituite le candele incrinate, rovinate o eccessivamente sporche. Non sabbiate, scrostate o pulite gli elettrodi, perché le particelle di metallo potrebbero staccarsi, entrare nel cilindro e quindi danneggiare il motore.

3. Fissate la distanza fra gli elettrodi a 0,76 mm (0,030") (Fig. 19). Installate la candella correttamente distanziata e la relativa guarnizione. Serratela bene a 19 N•m (14 pd-lb).

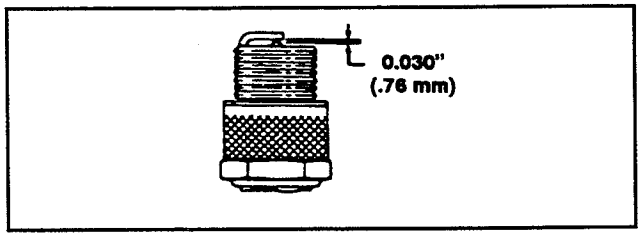

Figura 19

DRENAGGIO DEL CARBURANTE

1. Spregnete il motore e aspettate che si raffreddi. Staccate il filo dalla candela.

Nota: drenate il carburante sempre a motore freddo.

2. Togliete il tappo dal serbatoio e, mediante una pompa a sifone, drenate il carburante in una tanica pulita.

Nota: questa è l'unica procedura raccomandata per il drenaggio del carburante.

RIEMPIRE D'OLIO IL BANCO MOTORE

Cambiate l'olio dopo le prime due ore d'uso e poi ogni 25 ore di servizio. Siccome l'olio caldo può essere drenato più facilmente e porta più contaminanti di quello freddo, fate girare il motore per uno o due minuti prima di drenarlo.

1. Fermate il motore e staccate il filo dalla candela.
2. Sollevate il portello di scarico ed estraetene il sacco di raccolta. Drenate il carburante dal serbatoio, seguendo le istruzioni relatiev a pagina 12.

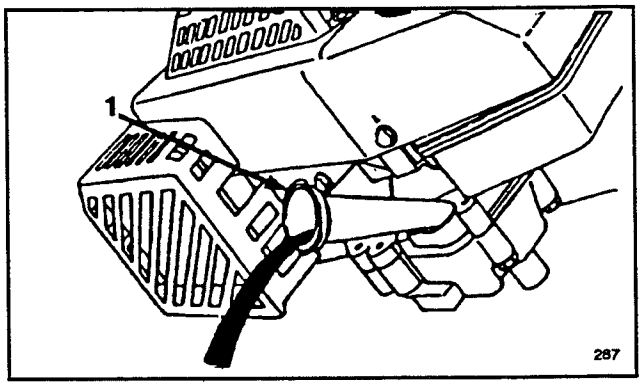

Figura 20

1. Tubo di rifornimento dell'olio

3. Rimuovete la stecca dal tubo di rifornimento d'olio e mettete una bacinella di raccolta sul lato sinistro del tosaerba.

4. Inclinate il tosaerba sul lato sinistro, permettendo all'olio di scendere nella bacinella (Fig. 20).

5. Dopo il drenaggio, rialzate il tosaerba e riempite il motore con olio nuovo seguendo le istruzioni contenute in Riempire d'olio il banco motore a pagina 4.

REGOLAZIONE DELLA MANETTA DEL GAS

La regolazione della manetta può rendersi necessaria quando il motore non s'accende o non si ferma. Ogni volta che si installa un nuovo filo della manetta, la manetta stessa va regolata.

1. Spegnete il motore e staccate il filo dalla candela.
2. Portate la manetta su FAST .
3. Allentate la vite del fermafilo finché il filo della manetta riesce a scorrere (Fig. 21).
4. Spostate il filo della manetta a sinistra o a destra finché i fori della leva della manetta e della staffa della manetta del gas non siano allineati (Fig. 21).
5. Tirate leggermente il filo della manetta finché non sia teso e serrate la vite di ritenzione del filo per bloccare la regolazione.

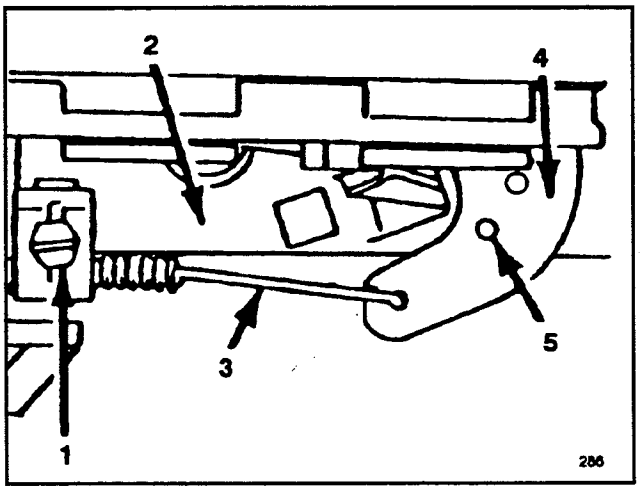

Figura 21

1. **Vite di ritenzione del filo**
2. **Staffa della manetta**
3. **Filo della manetta**
4. **Leva della manetta**
5. **Fori allineati**

REGOLAZIONE DELLA TRAZIONE

Se il tosaerba non si muove automaticamente o se ha tendenza a spostarsi in avanti quando la trazione non è ingaggiata, sarà necessario regolare il cavo di comando della trazione.

1. Fermate il motore e staccate il filo dalla candela.
2. Allentate il dado sul blocco di sostegno (Fig. 22).
3. Allentate il controdado sul cavo della trazione (Fig. 22).
4. Alzate la barra di comando fino a incontrare una certa resistenza. Quando è regolata correttamente, la barra di comando si deve trovare a 3,5 cm dalla stegola (Fig. 23).
5. Spostate in su il controdado superiore per aumentare la distanza fra la barra di comando e la stegola. Spostate in giù il controdado superiore per diminuire la distanza fra la barra di comando e la stegola.
6. Ripetete i passi 3 e 4 fino ad ottenere la corretta regolazione.

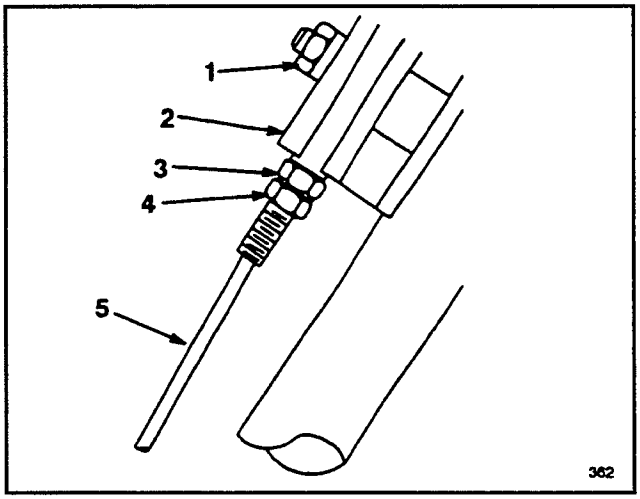

Figura 22

1. **Dado**
2. **Blocco di sostegno**
3. **Controdado superiore**
4. **Controdado inferiore**
5. **Cavo di trazione**

7. Serrate il controdado inferiore per bloccare la regolazione.
8. Il controdado superiore dovrebbe aderire al blocco di sostegno quando la regolazione è completata (Fig. 22).
9. Serrate il dado sul blocco di sostegno.

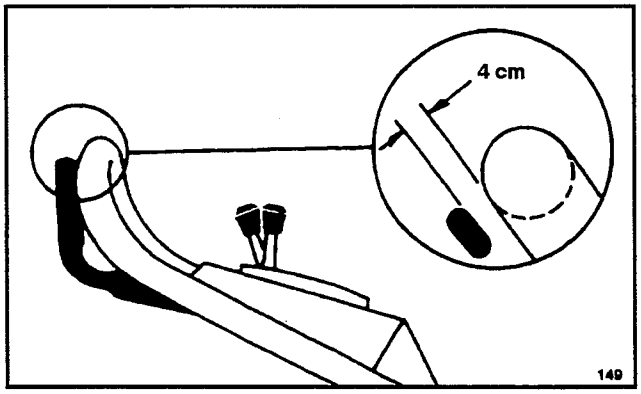

Figura 23

ISPEZIONE, RIMOZIONE, AFFILATURA DELLA LAMA DI TAGLIO

1. Spegnete il motore e staccate il filo dalla candela.
2. Drenate il carburante dal serbatoio seguendo le istruzioni relative a pagina 12.
3. Inclinate il tosaerba sul lato sinistro. Evitate di far girare la lama: ne potrebbero risultare dei problemi d'accensione.
4. ISPEZIONE DELLA LAMA DI TAGLIO – Esaminate attentamente la lama di taglio per controllare se è affilata o usurata, soprattutto nel punto d'incontro delle parti piatte e di quelle curve (Fig. 24A). Sabbia e materiale abrasivo possono consumare il metallo che raccorda le parti piatte e curve della lama, perciò controllatela prima di usare il tosaerba. Se notate usura o crepe (Figg. 24B & C), sostituite la lama seguendo l'istruzione 5.

MANUTENZIONE

Nota: per ottenere prestazioni ottimali, sostituite la lama TORO prima di ogni stagione di taglio. Nel corso dell'anno, limate via le piccole tacche per mantenerla ben affilata.

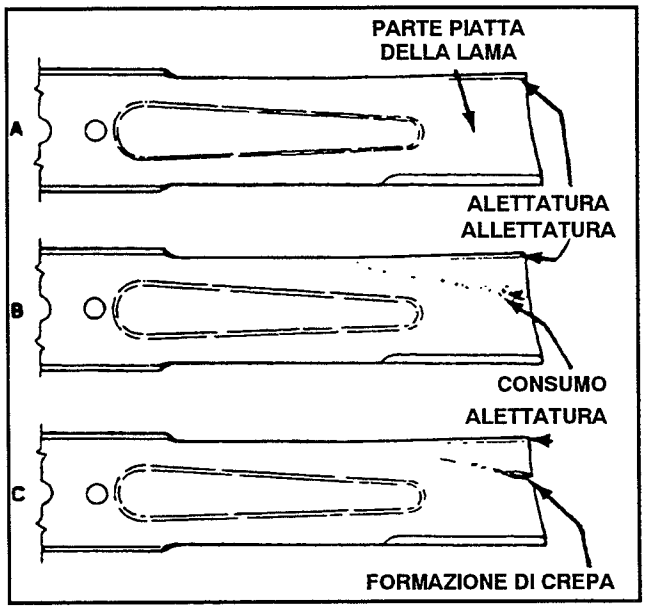

Figura 24

5. RIMOZIONE DELLA LAMA – Con la mano guantata o protetta da uno straccio, tenete ferma la lama di taglio. Rimuovete i dadi della lama, la coppa di protezione, la lama, il distanziatore e il riparo rotatorio (Fig. 25).

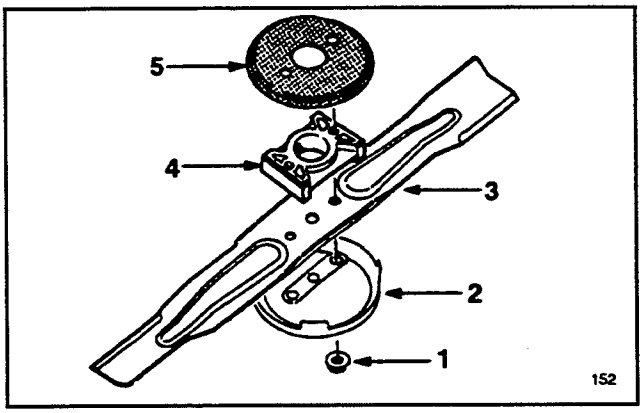

Figura 25

1. **Dado della lama**
2. **Coppa anti-graffio**
3. **Lama**
4. **Distanziatore della lama**
5. **Schermo rotante**

6. AFFILATURA DELLA LAMA – Con una lama, affilate il lato superiore della lama (quello rivolto verso il lato superiore dello chassis del tosaerba), badando a mantenere l'angolo di taglio originale (Fig. 26). La lama rimarrà ben bilanciata se affilandola eliminate la stessa quantità di metallo da entrambe le estremità di taglio.

PERICOLO

- **Una lama usurata o danneggiata potrebbe rompersi ed un pezzo di essa potrebbe essere scagliato nell'area dell'operatore o dei circostanti.**
- **Un pezzo di lama potrebbe causare gravi o fatali lesioni all'operatore od agli astanti.**
- **Ispezionate periodicamente la lama ricercando usura o danni.**
- **Sostituite le lame eventualmente usurate o danneggiate.**



Figura 26

IMPORTANTE: controllate la bilanciatura della lama mediante un bilanciatore di lame che potrete acquistare economicamente in un qualsiasi negozio di ferramenta. Una lama ben bilanciata rimarrà ferma in posizione orizzontale, mentre una lama sbilanciata si fermerà sul lato più pesante. Se lama non risulta bilanciata, continuate ad affilare il lato più pesante.

7. Installate il riparo rotatorio (flangia esterna rivolta nella direzione opposta al carter), il distanziatore, una lama affilata e bilanciata e la coppa di protezione con i dadi della lama. Per assicurare che l'installazione sia corretta, la parte alettata della lama deve essere rivolta verso la parte superiore del carter del tosaerba. Serrate i dadi della lama a 20-37 N•m.

LUBRIFICAZIONE

Ogni 25 ore di servizio od alla fine della stagione di taglio, si dovranno lubrificare le ruote anteriori e posteriori.

1. Lubrificate l'interno dei bulloni delle ruote anteriori con 2 o 3 gocce d'olio. Fate girare le ruote per distribuire bene l'olio nelle boccole ed asciugate l'olio in eccesso.

2. Portate le levette di altezza di taglio delle ruote posteriori in posizione "2". Pulite gli ingrassatori con uno straccio pulito (Fig. 27) ed applicate 2 o 3 pompate di grasso multiuso No. 2 a base di litio con un'apposita pompa.

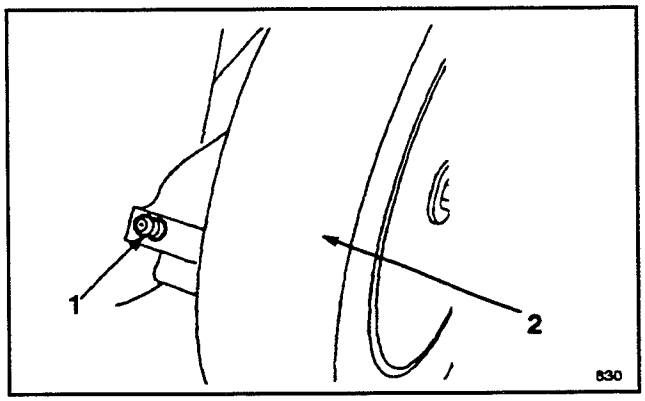

Figura 27

1. **Ingrassatore**
2. **Ruota posteriore**

REGOLAZIONE DEL FRENO DELLA LAMA

La regolazione del freno della lama potrà rendersi necessaria se la qualità del taglio peggiora, se la capacità di insaccaggio diminuisce, o se si ha la sensazione che il motore giri più velocemente della lama durante il taglio dell'erba.

1. Spegnete il motore e staccate il filo della candela.
2. Togliete le (2) viti che fissano il pannello di schermo alla sommità dello chassis del tosaerba (Fig. 28). Togliete il pannello.

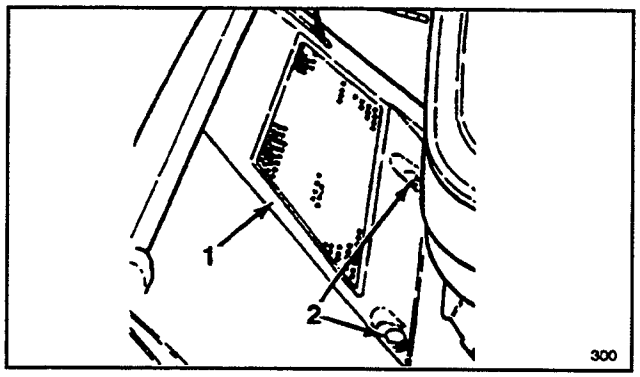

Figura 28

1. Pannello di schermo 2. Viti

3. Abbassate la barra di comando e sollevatela poi contro le stegole. Tenendo la barra contro le stegole, misurate la lunghezza della molla (L) sul suo lato frontale, come indicato nella Figura 29.

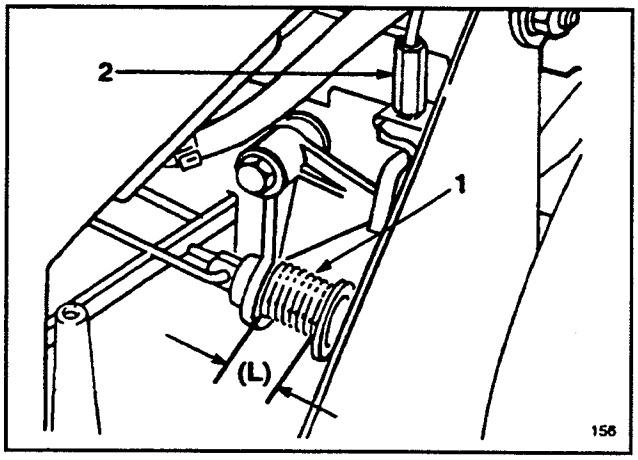

Figura 29

1. Molla 2. Accessorio di plastica

4. Se la dimensione della molla è maggiore di cm 3,15 o minore di cm 2,5, sarà necessario regolarla.
5. Per regolare la molla, ruotate l'accessorio di plastica situato sul cavo del freno della lama (Fig. 29) finché la molla sia vicina il più possibile ma ad una distanza non inferiore a cm 2,5. (Vedere la nota seguente.)

Nota: se la molla non può essere regolata ad una distanza inferiore a cm 3,15 prima di raggiungere l'estremità dell'accessorio di plastica, questo vorrà dire che la cinghia della frizione è logora e va sostituita. Dopo aver sostituito la cinghia, regolate il cavo seguendo le istruzioni sopra indicate.

6. Installate nuovamente il pannello di schermo.

PULIZIA DELLA PROTEZIONE LAMA-FRENO-FRIZIONE

La protezione lama-freno-frizione e la zona dietro allo schermo del pannello vanno pulite periodicamente, almeno alla fine di ogni stagione di tosatura, per assicurare le migliori prestazioni ed evitare il deterioramento delle parti.

PULIZIA DELLA ZONA DIETRO ALLO SCHERMO DEL PANNELLO

1. Spegnete il motore e staccate il filo della candela.
2. Togliete le (2) viti autofilettanti da cm 1,25 (1/2") che fissano lo schermo del pannello alla base del tosaerba ed asportate lo schermo del pannello (Fig. 30).

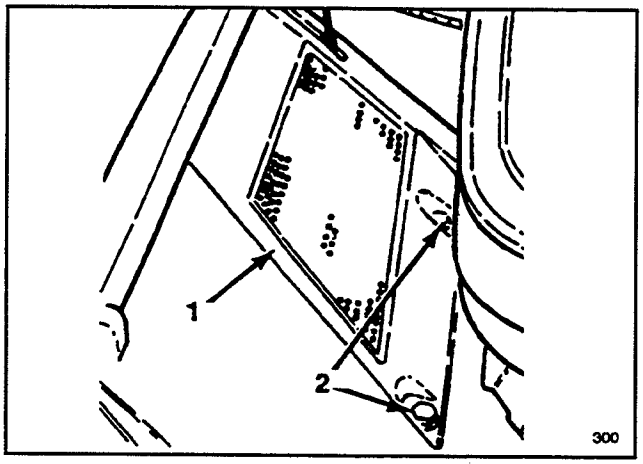

Figura 30

1. Pannello di schermo 2. Viti

3. Togliete il pannello verticale di fronte alla trasmissione tirandolo verso l'alto (Fig. 31).

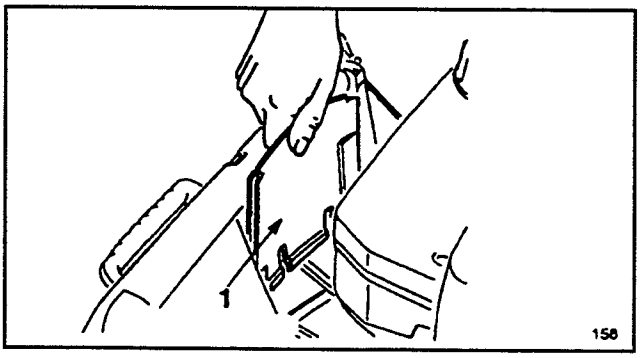

Figura 31

1. Pannello verticale

4. Togliete ogni residuo accumulatosi nell'area dietro al pannello (Fig. 29).
5. Rimettete a posto il pannello verticale. Fissate lo schermo del pannello alla base del tosaerba servendovi di (2) viti autofilettanti da cm 1,25 (1/2").
6. Riattaccate il filo della candela.

PULIZIA DELLA PROTEZIONE LAMA-FRENO-FRIZIONE

1. Spegnete il motore e staccate il filo della candela.
2. Svuotate il serbatoio del carburante; fate riferimento a Drenaggio del carburante, pagina 9.
3. Inclinate il tosaerba sul lato sinistro (Fig. 32).
4. Togliete i (2) dadi della lama, la coppa anti-graffio, la lama, il distanziatore della lama, lo schermo rotante ed i (4) bulloni che fissano la protezione lama-freno-frizione alla base del tosaerba (Figg. 32 e 33).

MANUTENZIONE

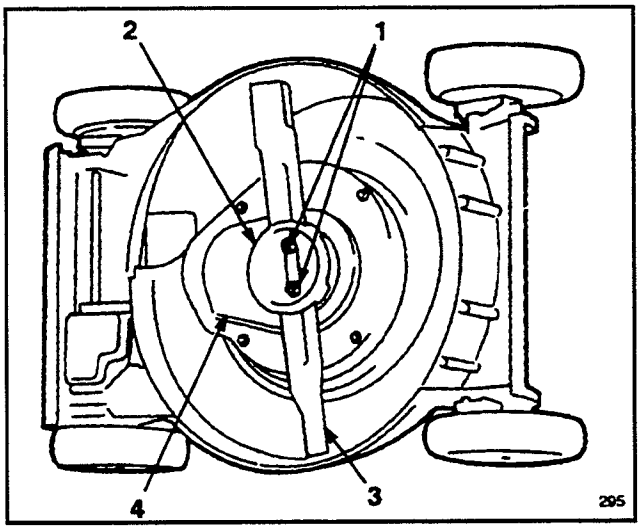

Figura 32

1. **Dadi della lama**
2. **Coppa anti-graffio**
3. **Lama**
4. **Protezione lama-freno-frizione**

5. Spazzolate o strofinate via i residui all'interno della protezione.
6. Installate nuovamente la protezione lama-freno-frizione usando i (4) bulloni, lo schermo rotante (all'esterno della flangia in direzione opposta allo chassis), il distanziatore della lama, la lama, la coppa anti-graffio ed i (2) dadi della lama. L'alettatura della lama va rivolta verso la sommità dello chassis del tosaerba. Stringete i dadi della lama a 20-37 N•m.

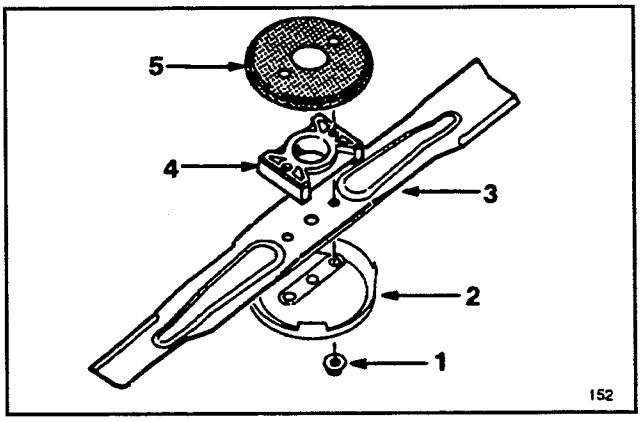

Figura 33

1. **Dado della lama**
2. **Coppa anti-graffio**
3. **Lama**
4. **Distanziatore della lama**
5. **Schermo rotante**

7. Riattaccate il filo della candela.

PULIZIA DELLO CHASSIS

Per garantire prestazioni ottimali, tenete ben puliti la parte inferiore della macchina e l'interno dell'area di scarico.

1. Spegnete il motore e staccate il filo dalla candela.
2. Drenate il carburante dal serbatorio seguendo le istruzioni relative a pagina 12.
3. Inclinate il tosaerba sul lato sinistro (Fig. 34) evitando di far girare la lama per non causare problemi d'avviamento in seguito.
4. Togliete i residui di terra ed erba attaccati allo chassis spruzzandoli con una manichetta o servendovi di un attrezzo di legno. Se si usa una manichetta e sullo chassis rimane ancora dello sporco, raschiatelo con un attrezzo di legno.
5. Raddrizzate il tosaerba.
6. Togliete dal portello e dai cardini dell'area di scarico erba e sporcizia che possano impedire il movimento del portello.
7. Riempite di nuovo il serbatoio del carburante.
8. Se per pulire lo chassis è stata usata una manichetta, avviate il motore e lasciatelo acceso per alcuni minuti per asciugare l'umidità penetratavi. Mentre il motore è acceso, innestate e disinnestate parecchie volte il sistema di sicurezza perché si asciughi.

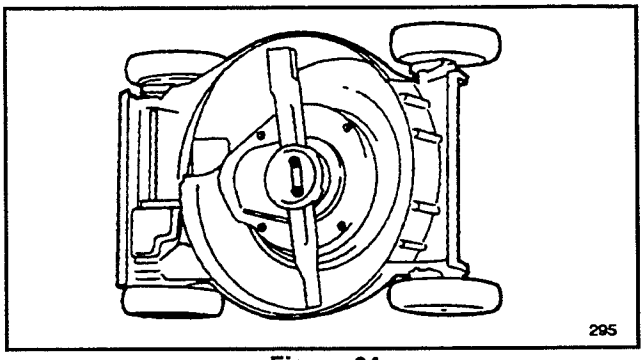

Figura 34

RIMESSAGGIO

1. Per il rimessaggio a lungo termine, raccomandiamo che dreniate il carburante dal serbatoio o che prima del rimessaggio usiate uno stabilizzante. Per il drenaggio della benzina, seguite le istruzioni relative a pagina 12.

Fatto ciò, avviate il motore, lasciandolo girare al minimo finché non si sia consumato tutto il carburante rimasto nel tubo ed il motore non si sia fermato. Ripetete la procedura d'avviamento altre due volte, per assicurarvi che il motore sia privo di carburante. Se non drenate il carburante, si formeranno dei depositi gommosi di vernice che potranno causare difficoltà di funzionamento del motore o addirittura problemi d'avviamento.

Il carburante va lasciato nel serbatoio solo se prima del rimessaggio vi si è aggiunto uno stabilizzante/condizionatore come quello della Toro. Lo stabilizzante/condizionatore della Toro è a base di distillato di petrolio. La Toro non raccomanda stabilizzanti a base alcolica, come etanolo, metanolo o isopropile. Usate lo stabilizzatore nelle quantità raccomandate rispettando le istruzioni stampate sul contenitore. In condizioni normali tutti gli additivi per carburante sono attivi per 6-8 mesi.

2. Drenate l'olio seguendo le istruzioni relative a pagina 12. Fatto ciò, non riempite il motore d'olio prima d'aver portato a termine le istruzione seguenti (3-10).
3. Togliete la candela e versate 30 ml (due cucchiai) d'olio 10W30 nel foro del cilindro. Tirate lentamente la cordicella d'avviamento per distribuire l'olio all'interno del cilindro. Rimettete la candela e serratela a 20 N•m (15 pd-lb). **NON REINSERITE IL FILO NELLA CANDELA.**

MANUTENZIONE

4. Pulite lo chassis seguendo le istruzioni relative a pagina 16.

5. Controllate le condizioni della lama di taglio seguendo le istruzioni relative a pagina 13.

6. Serrate tutti i dadi, i bulloni e le viti.

7. Pulite lo sporco, i resti d'erba tagliata ed i rifiuti dalle parti esterne del motore, dalle alette e dalla parte superiore dello chassis.

8. Pulite il filtro dell'aria seguendo le istruzioni relative a pagina 12.

9. Lubrificate le ruote seguendo le istruzioni relative a pagina 14.

10. Ritoccate la vernice di tutte le parti scrostate o arrugginite. La vernice Re-Kote della Toro è disponibile pressi i rivenditori autorizzati della TORO.

11. Riempite d'olio il banco motore seguendo le istruzioni relative a pagina 7.

12. Riponete il tosaerba in un luogo asciutto e pulito. Coprite la macchina per proteggerla e mantenerla pulita.

ACCESSORI OPZIONALI

Presso il vostro locale rivenditore autorizzato della TORO potrete acquistare i seguenti accessori per usi speciali.

1. Kit toglistoppia, N° modello 59131 – A montaggio frontale per facilitarne la manovra, s'installa in pochi secondi. I denti a molla grattano e vibrano nell'erba, staccando così le stoppie che sono poi aspirate nel sacco di raccolta (Fig. 35) e facilmente eliminate.

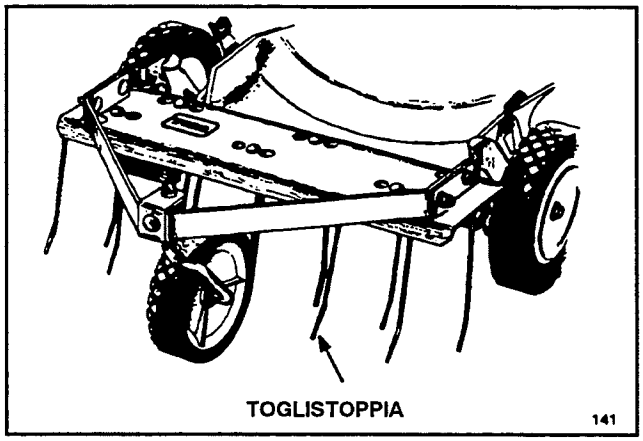

Figura 35

2. Kit trinciafoglie, N° modello 59181 – S'installa sul lato inferiore del tosaerba in pochi minuti senza che si debba smontare la lama. Sminuzza i fili d'erba facilitandone l'aspirazione nel sacco di raccolta e la sussenguente eliminazione (Fig. 36).

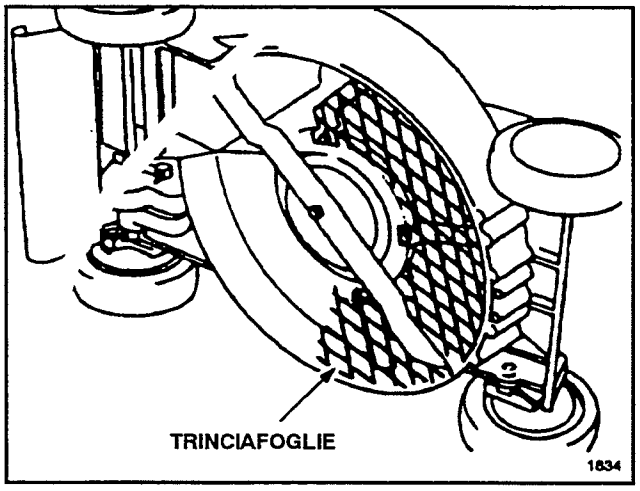

Figura 36

3. Parascintille, parte N. 77-9040 e viti di montaggio 77-9050 – Se avete bisogno d'un parascintille perché richiesto da regolamenti locali, statali o federali, lo potrete acquistare presso il vostro rivenditore autorizzato all'assistenza della TORO. Pulitelo ogni 75 ore di funzionamento.

IDENTIFICAZIONE DEL PRODOTTO

Una decalcomania con modello e numero di serie è apposta sulla piastra vicino al portello di scarico. Nella corrispondenza relativa al vostro tosaerba o quando richiedete pezzi di ricambio, fate sempre riferimento ad entrambi i numeri. Nella corrispondenza relativa al vostro tosaerba o quando richiedete pezzi di ricambio, fate sempre riferimento ad entrambi i numeri.

ASSISTENZA TORO

Se mai aveste bisogno d'assistenza (riguardo sicurezza, messa in opera, manutenzione o localizzazione dei guasti), mettetevi in contatto con il vostro distributore o rivenditore autorizzato della TORO. I rivenditori ed i distributori, oltre ad avere tecnici specializzati, hanno a disposizione accessori e pezzi di ricambio approvati dalla fabbrica. Sul vostro prodotto Toro, usate solo accessori e pezzi di ricambio TORO genuini.

LA GARANZIA DI ACCENSIONE TORO

Garanzia limitata di 5 anni
sul motore GTS 150 OHV TORO

Cosa viene garantito?

La Toro garantisce che il vostro motore TORO GTS 150 si accenderà al primo o al secondo strappo della cordicella di avviamento per cinque anni dalla data di acquisto—se effettuerete le operazioni di manutenzione richieste—o in caso contrario lo riparerà. Il costo delle parti di ricambio e della manodopera è coperto, ma le spese di trasporto sono a vostro carico. Questa garanzia copre i motori TORO GTS 150 acquistati dopo il 1 settembre 1991.

Cosa dovete fare per mantenere valida la garanzia?

Dovrete aver cura del vostro motore TORO GTS 150 effettuando a vostre spese le operazioni di manutenzione specificate nel manuale d'istruzioni. Dovrete registrare le operazioni di manutenzione sulla tabella di manutenzione fornitavi e conservare la vostra prova d'acquisto. Inoltre, dovrete sottoporre annualmente il vostro motore TORO GST 159 alla manutenzione di un rappresentante del servizio autorizzato di assistenza TORO.

Come ottenete il servizio?

Se il livello di rendimento iniziale del vostro motore TORO GTS 150 dovesse diminuire fino al punto in cui non sono sufficienti ad una persona adulta pochi strappi della cordicella per l'accensione, seguite le istruzioni che seguono.

1. Contattate un rappresentante del servizio autorizzato TORO o il distributore TORO.
2. Questi vi consiglierà di consegnargli il prodotto o vi raccomanderà un centro autorizzato di assistenza TORO più comodo per voi.
3. Portate il prodotto, i dati di manutenzione e la prova d'acquisto al rappresentante TORO.

Se, per qualunque ragione, non siete soddisfatti della diagnosi che il rappresentante vi ha fornito sulle condizioni di accensione del vostro motore, contattate il vostro distributore TORO.

Che cosa non copre questa garanzia?

Questa garanzia non copre quanto segue:

1. Qualunque riparazione di prodotti usati a scopo commerciale.
2. Normale manutenzione, incluse la sostituzione di candele, filtro dell'aria e filtro del carburante e la regolazione del carburatore.
3. Cambio dell'olio e lubrificazione.
4. Riparazioni e regolazioni dovute a:
   a. mancata effettuazione delle operazioni di manutenzione;
   b. danni incorsi in seguito all'impatto di oggetti con la lama del tosaerba;
   c. agenti contaminanti nel sistema del carburante;
   d. carburante o miscela impropri (se in dubbio, consultate il vostro manuale d'istruzioni);
   e. mancata effettuazione delle adeguate procedure di rimessaggio specificate nel manuale d'istruzioni;
   f. uso improprio, negligenza o incidenti;
   g. riparazioni o tentativi di riparazione effettuati da persone che non siano rappresentanti del servizio di assistenza autorizzato TORO.
5. Particolari situazioni operative in cui l'accensione può richiedere un maggior numero di strappi della cordicella, fra cui:
   a. le prime accensioni a seguito di un periodo prolungato di inutilizzo o rimessaggio stagionale;
   b. accensioni a basse temperature come all'inizio della primavera e nel tardo autunno potrebbero richiedere alcuni strappi addizionali (solo per prodotti rotatori);
   c. procedure di accensione inadeguate. Se incontrate difficoltà nell'accensione del vostro motore, controllate il manuale d'istruzioni per accertarvi che stiate seguendo le procedure adeguate. Cio potrebbe evitarvi un'inutile visita al rappresentante del servizio di assistenza.

Tutte le riparazioni coperte da questa garanzia vanno eseguite da un rappresentante del servizio autorizzato di assistenza della TORO che faccia uso di pezzi di ricambio approvati dalla TORO.

Il succitato servizio di riparazione da parte di un rappresentante del servizio autorizzato di assistenza della TORO costituisce l'unico risarcimento al compratore.

REGISTRAZIONE DELLA MANUTENZIONE CHE GARANTISCE L'ACCENSIONE

Per mantenere in vigore la garanzia di accensione, dovete effettuare la seguente manutenzione ogni 25 ore di servizio, più spesso se l'uso si verifica in condizioni particolarmente polverose e sporche. Seguite le procedure descritte in questo manuale d'istruzioni e registrate i dati su questa tabella.

Data	Ore di servizio	Manutenzione del filtro dell'aria	Cambio dell'olio. Non pertinente per i motori a due tempi.	Lubrificazione delle ruote	Controllo della candela	Rimessaggio del tosaerba


TORO®