Form No. 3361-112 Rev A

Снегоочистители 622R and 622E Power Throw®

Номер модели 38606—Заводской номер 270000001 и до

Номер модели 38607—Заводской номер 270000001 и до

Руководство оператора

Введение

Прочитайте внимательно данное руководство для того, чтобы научиться правильно использовать и обслуживать устройство, не допуская его повреждения и предотвращения травмирования. Вы несете ответственность за правильное и безопасное использование устройства.

Вы можете установить непосредственный контакт с фирмой Toro используя сайт www.Toro.com для получения информации об устройстве и вспомогательных приспособлениях, для помощи в поисках дилера, или для регистрации устройства.

При возникновении потребности в техническом обслуживании, запасных частях, выпущенных фирмой Toro или в дополнительной информации, вам необходимо обратиться к уполномоченному дилеру по техническому обслуживанию или в офис обслуживания фирмы Toro не забудьте при этом указать модель и заводской номер устройства. Рисунок 1 указывает место на устройстве, где представлена его модель и серийный номер. Запишите номера в предусмотренном для этого месте.

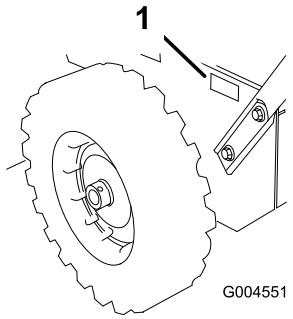

Рисунок 1

1. Место названия модели и серийного номера

Номер модели _____

Заводской номер _____

В настоящем руководстве указаны потенциальные опасности, связанные с устройством, и даны рекомендации по соблюдению безопасности, обозначенные символом предупреждения об опасности (Рисунок 2), который извещает об опасном состоянии, которое может привести к травме или летальному исходу, если пользователь не будет соблюдать рекомендуемые меры предосторожности.



Рисунок 2

1. Символ предупреждения об опасности

Для выделения информации в данном руководстве используются два слова. **Важная информация** – привлекает внимание к специальной информации, относящейся к механической части устройства, и **Примечание** – выделяет общую информацию, требующую специального внимания.

Для заказа руководств по эксплуатации двигателя можно обратиться к изготовителю двигателя.

© 2008—The Toro® Company
8111 Lyndale Avenue South
Bloomington, MN 55420

Регистрация в www.Toro.com.

CE

Перевод исходного документа (RU)
Издано в США
Все права защищены

Техника безопасности

До начала эксплуатации

- **До начала эксплуатации снегоочистителя, внимательно изучите данное руководство.**
- **Ознакомьтесь со всеми органами управления, а также научитесь останавливать двигатель.**

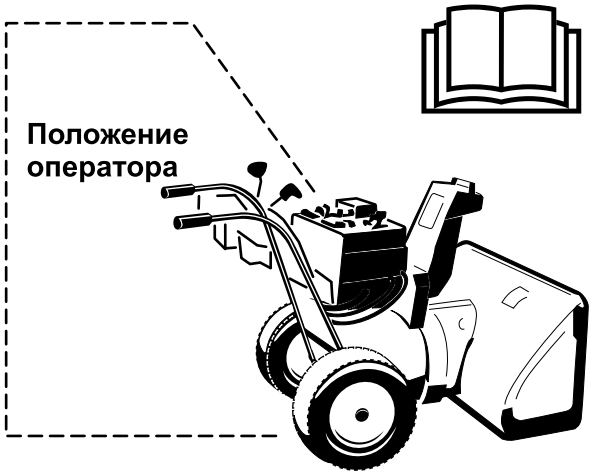

Внимание! Нарушение правил эксплуатации изделия может стать причиной потери пальцев, рук, или ног.

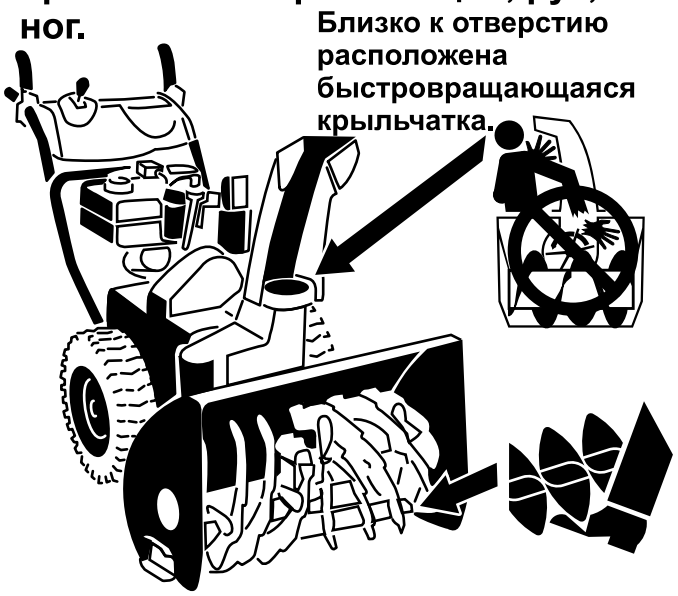

Вблизи отверстия находится подвижная точка зажима тихоходного шнека.

Настоящий снегоочиститель соответствует (или превосходит) требования стандарта ИСО 8437, действовавшего в период разработки снегоочистителя.

Перед пуском двигателя прочитайте руководство и усвойте его содержание.

⚠Это символ предупреждения об опасности. Он используется для того, чтобы предупредить вас о потенциальной опасности получения травм. Соблюдайте все правила техники безопасности, которые следуют после этого символа для того, чтобы избежать возможных травм или смертельного исхода.

Неправильная эксплуатация или обслуживание данного снегоочистителя может привести к травме или смерти. Для того, чтобы избежать такого исхода, соблюдайте изложенные ниже правила техники безопасности.

Обучение

- Внимательно прочитайте руководство по эксплуатации и техническому обслуживанию. Подробно ознакомьтесь с органами управления и правильным использованием оборудования. Изучите порядок останова устройства и быстрого отключения органов управления.
- Не позволяйте детям пользоваться устройством. Не позволяйте пользоваться устройством взрослым, не прошедшим инструктаж.
- Обрабатываемая площадь должна быть свободна от посторонних лиц, в частности, детей, и животных.
- Соблюдайте осторожность для того, чтобы не поскользнуться и не упасть, особенно при перемещении в обратном направлении.

Подготовка

- Тщательно осмотрите площадку, на которой будет использоваться устройство, удалив с нее все коврики для ног, санки, доски, провода и другие посторонние предметы.
- Перед пуском двигателя произведите расцепление всех муфт и установку их в нейтральное положение.
- Не включайте устройство, если на вас не надета зимняя одежда. Надевайте обувь, которая обеспечивает устойчивое положение на скользкой поверхности.

- Соблюдайте осторожность при обращении с топливом, которое обладает повышенной воспламеняемостью.
  - Используйте штатную емкость для топлива.
  - Никогда не заправляйте топливом работающий или горячий двигатель.
  - Заправляйте топливный бак на открытом воздухе, соблюдая крайнюю осторожность. Никогда не заправляйте топливный бак в помещении.
  - Надежно завинчивайте крышки бензинового бака и вытирайте следы пролитого топлива.
- Отрегулируйте высоту кожуха коллектора так, чтобы обеспечить просвет над поверхностью, покрытой галькой или щебнем.
- Никогда не пытайтесь производить какие-либо регулировки при работающем двигателе (за исключением тех, которые специально рекомендованы разработчиком).
- Перед началом уборки снега произведите регулировку двигателя и машины в соответствии с температурой наружного воздуха.
- Работа любой машины с механическим приводом может служить причиной попадания посторонних предметов в глаза оператора. Всегда надевайте защитные очки или козырек для защиты глаз при работе машины, ее регулировке или ремонте.

Эксплуатация

- Не держите руки и не ставьте ноги рядом с вращающимися частями машины или под ними. Не загораживайте отверстие для выброса снега.
- Соблюдайте чрезвычайную осторожность при работе или пересечении проездов, покрытых гравием, пешеходных дорожек или дорог. Остерегайтесь невидимых препятствий и будьте внимательны по отношению к дорожному движению.
- После столкновения с препятствием остановите двигатель, отсоедините провод от свечи зажигания, тщательно осмотрите снегоочиститель для обнаружения повреждений и произведите ремонт снегоочистителя перед его повторным запуском.
- При появлении ненормальных вибраций машины остановите двигатель и немедленно произведите проверку с целью выявления причины вибраций. Обычно вибрация является признаком неисправности.
- Выключайте двигатель каждый раз, когда вы покидаете свое рабочее место для устранения засорения кожуха коллектора/крыльчатки или направляющей для выброса снега, либо для проведения ремонта, регулировки и осмотра машины.
- При выполнении чистки, ремонта или осмотра убедитесь в том, что коллектор/крыльчатка и все движущиеся части машины остановлены. Отсоедините провод свечи зажигания, и держите его в стороне от свечи для исключения случайного пуска двигателя.
- Не держите двигатель включенным в помещении, за исключением случаев, когда двигатель запускается в помещении и используется для перемещения снегоочистителя внутрь здания или его вывода из здания. Открывайте наружные двери, так как выхлопные газы представляют опасность.
- Не выбрасывайте снег на поверхность склонов. Соблюдайте особую осторожность при изменении направления движения, находясь на склоне. Не пытайтесь очищать от снега крутые склоны.
- Никогда не используйте снегоочиститель, не установив соответствующие ограждения, щитки и другие защитные приспособления.
- Никогда не работайте со снегоочистителем рядом со стеклянными ограждениями, автомобилями, оконными нишами и стоками и т.п., не произведя регулировки угла выброса снега. Не подпускайте к снегоочистителю детей и животных.
- Не перегружайте машину, пытаясь увеличить скорость уборки снега.
- Никогда не включайте высокие скорости транспортировки, если машина находится на скользкой поверхности. Соблюдайте осторожность при движении обратным ходом.
- Никогда не направляйте выбрасываемый снег на прохожих, и не позволяйте никому становиться перед снегоочистителем.
- Отключайте электропитание от коллектора/крыльчатки при транспортировке снегоочистителя, или когда он не используется.
- Используйте только приспособления и принадлежности, одобренные изготовителем снегоочистителя (такие как балансировочные грузы колес, противовесы, кабины и т.д.).
- Никогда не используйте снегоочиститель в условиях плохой видимости или при слабой освещенности. Обеспечьте надежную опору

для ног и крепко держите ручки управления. Двигайтесь шагом; никогда не переходите на бег.

- Никогда не используйте снегоочиститель в условиях плохой видимости или при низкой освещенности.
- При оставлении машины без надзора принимайте все необходимые меры предосторожности. Поставьте переключатель скоростей в нейтральное положение, включите стояночный тормоз, выключите двигатель и выньте ключ зажигания.

Техническое обслуживание и хранение

- Как можно чаще проверяйте затяжку всех крепежных деталей для поддержания оборудования в безопасном рабочем состоянии.
- Никогда не оставляйте машину с заполненным топливным баком на хранение в помещении, где имеются источники воспламенения, такие как нагреватели воды и обогреватели помещения, устройства для сушки одежды, и т.д. Двигатель должен остыть перед установкой для хранения в закрытом помещении.
- Перед постановкой снегоочистителя на длительное хранение детально ознакомьтесь с инструкциями, содержащимися в руководстве пользователя.
- Сохраняйте или заменяйте, в случае необходимости, таблички с правилами техники безопасности и инструкциями.
- После выброса снега продолжайте работу машины в течение нескольких минут для предупреждения образования льда в коллекторе/крыльчатке.

Правила безопасности снегоочистителя Toro

Следующий перечень содержит сведения по технике безопасности изделий компании Toro и другую информацию, относящуюся к технике безопасности, которую вы должны знать.

- **Лопасти вращающегося ротора могут стать причиной травм пальцев и рук.** При работе снегоочистителя находитесь перед органами управления, и не подходите к отверстию для выброса снега. **Лицо, руки, ноги и другие части тела оператора или одежда должны находиться на безопасном расстоянии от движущихся или вращающихся частей машины.**
- Перед регулировкой, очисткой, ремонтом и осмотром снегоочистителя или перед освобождением от посторонних предметов желоба для выброса снега, **выключите двигатель, выньте ключ зажигания и подождите, пока остановятся все движущиеся части.**
- Для очистки от снега и удалении посторонних предметов из желоба используйте специальный инструмент.
- **Перед тем,** как покинуть рабочее место, выключите двигатель, выньте ключ зажигания и подождите, пока остановятся все движущиеся части.
- Не надевайте просторную одежду, части которой могут быть захвачены движущимися частями машины.
- Если щиток, предохранительное устройство или табличка повреждены, утеряны или стали неразборчивыми, произведите их ремонт или замену до начала работы. Кроме того, подтяните все крепежные детали, затяжка которых ослабла.
- **Курить** во время выполнения операций с бензином запрещается.
- **Не** используйте снегоочиститель на крыше.
- Не прикасайтесь к двигателю во время его работы или вскоре после его останова, так как высокая температура его частей может стать причиной ожогов.
- Выполняйте только те операции технического обслуживания, которые указаны в настоящем руководстве. Перед выполнением любой операции технического обслуживания или регулировки выключите двигатель, выньте ключ зажигания, и отсоедините провод от свечи зажигания. При необходимости выполнения капитального ремонта обращайтесь к уполномоченному дилеру по техническому обслуживанию.
- Не изменяйте настройки регулятора оборотов двигателя.
- При остановке снегоочистителя на срок более 30 дней слейте топливо из топливного бака для предупреждения опасности возгорания. Храните топливо в штатной емкости. Перед постановкой

снегоочистителя на хранение выньте ключ зажигания.

- Приобретайте запасные детали и вспомогательные приспособления, выпускаемые только компанией Toro.

Звуковое давление

Максимальный уровень звукового давления, создаваемый машиной на рабочем месте оператора, равен 95 дБА; эти данные основаны на результатах измерений, выполненных на аналогичных машинах в соответствии со стандартом EN 11201.

Уровень звукового давления

Гарантированный уровень звукового давления машины основан на измерениях аналогичных машин в соответствии со стандартом EN 3744, равен 108 дБА.

Вибрация

Уровень вибрации органов управления данной машины не превышает 3,1 м/с^2, эта величина основана на измерениях аналогичных машин в соответствии со стандартом EN 1033.

Наклейки с правилами техники безопасности и инструкциями

Внимание: Таблички с указаниями и инструкциями по технике безопасности располагаются рядом с частями машины, являющимися потенциальными источниками опасности. Заменяйте поврежденные таблички.



107-3040

1. В связи с опасностью выброса осколков, разрушения крыльчатки и шнека посторонние лица должны находиться на безопасном расстоянии от работающего снегоочистителя.



112-6620

1. Опасность отрезания/рассечения крыльчатки. Не опускайте руку в желоб, останавливайте двигатель перед покиданием рабочего места, применяйте инструмент для чистки желоба.

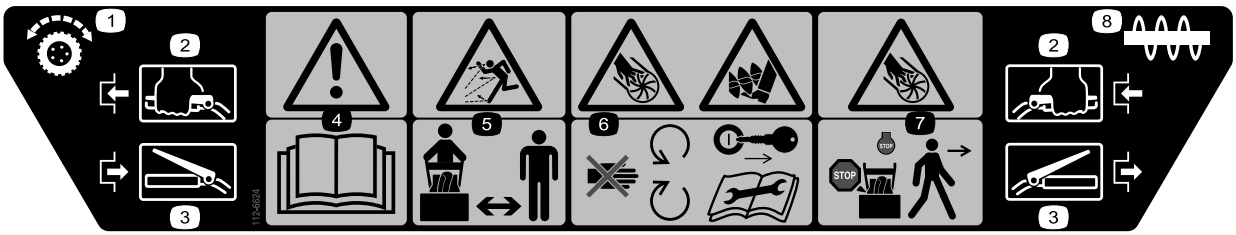

112-6624

1. Привод колес
2. Включить
3. Выключить
4. Предупреждение—прочтите *руководство по эксплуатации.*
5. Опасность выброса посторонних предметов. Посторонние лица должны находиться на безопасном расстоянии от снегоочистителя.
6. Опасность отрезания/рассечения крыльчатки. Держитесь в стороне от движущихся частей, вынимайте ключ зажигания и изучите инструкции перед выполнением операций по уходу и техническому обслуживанию.
7. Опасность отрезания/рассечения крыльчатки— выключите двигатель и, перед тем, как покидать рабочее место оператора, дождитесь остановки всех движущихся частей.
8. Шнек



112-6637

Только для модели 38607

1. Скорости перемещения вперед
2. Переключатель скоростей
3. Скорости заднего хода



112-6638

Только для модели 38606

1. Скорости перемещения вперед
2. Переключатель скоростей
3. Скорости заднего хода



1. Предупреждение – горячая поверхность, не прикасаться



Деталь Бриггса №. 36501

1. Заливочный насос

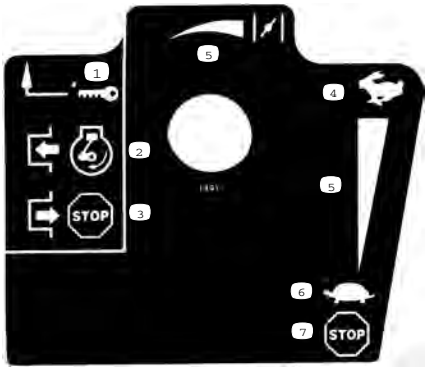

Деталь Бриггса №. 35077

1. Ключ зажигания
2. Вставьте для пуска двигателя
3. Выньте для останова двигателя
4. Быстро
5. Шкала увеличения
6. Медленно
7. Выключите двигатель

Сборка

Незакреплённые детали

Используя таблицу, представленную ниже, убедитесь в том, что все детали отгружены

Процедура	Наименование	Количество	Использование
1.	Рукоятка Болты Шайбы Белвил Гайка с буртиком	1 4 4 1	Установите рукоятку.
2.	Шток переключения скоростей Шплинт Плоская шайба	1 1 1	Установите шток переключения скоростей.
3.	Контргайка с буртиком	1	Установите шток привода.
4.	Штифт с головкой и отверстием под шплинт Шплинт	1 1	Установите механизм управления приводом шнека/крыльчатки.
5.	Узел штока управления желобом (шток с кронштейном, червячное колесо и скоба) Шайба Белвил Болт Болты с квадратным подголовком Контргайка Изогнутые прижимные шайбы Плоская шайба	1 1 2 1 3 1 1	Установите шток управления желобом.
6.	Детали не требуются	–	Заправьте двигатель маслом.

Процедура	Наименование	Количе-ство	Использование
7.	Детали не требуются	–	Проверьте давление в шинах.
8.	Детали не требуются	–	Проверьте полозья и скребок.

1. Установка рукоятки

1	Рукоятка
4	Болты
4	Шайбы Белвил
1	Гайка с буртиком

Процедура

1. Снять ленты, крепящие штоки управления к рукоятке.
2. Вынуть шкворни из обоих колес и раздвинуть колеса на оси на расстояние, равное примерно 2,5 см (Рисунок 3).

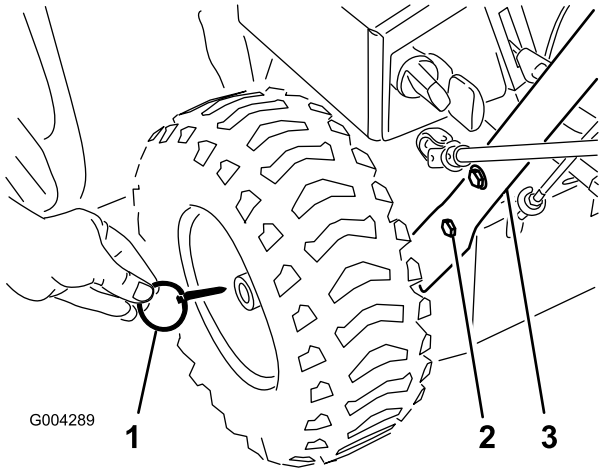

Рисунок 3

1. Шкворень (2)
2. Колпачковая гайка и шайба Белвил (4)
3. Рукоятка

3. Наверните гайку (не контргайку) с буртиком, направленным вниз, на шток привода, соединенный с левой стороной рукоятки (Рисунок 4).

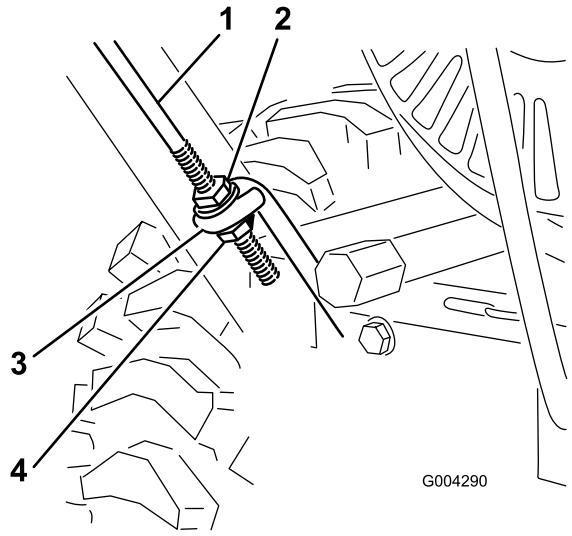

Рисунок 4

1. Шток привода
2. Гайка с буртиком
3. Нижняя проушина штока привода
4. Контргайка с буртиком

4. Расположите левую часть узла рукоятки сбоку от снегоочистителя и вставьте нижний конец штока привода в проушину для штока (Рисунок 4).
5. Совместите отверстия на левой стороне узла рукоятки с отверстиями на левом боковом листе и закрепите рукоятку двумя стяжными болтами с шайбами Белвил, затянув их вручную (Рисунок 3).

   Примечание: Вогнутая сторона шайбы Белвила прилегает к внешней стороне рукоятки.
6. Совместите отверстия на правой стороне узла рукоятки с отверстиями на правом боковом листе и закрепите рукоятку двумя стяжными болтами с шайбами Белвил, затянув их вручную.
7. Убедитесь в том, что рукоятки находятся на одной высоте, затем надежно затяните крепежные детали.
8. Сдвиньте колеса внутрь и пропустите шкворни через отверстия в ступицах колес и через **внешние** отверстия в оси (Рисунок 5).

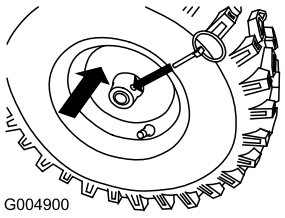

Рисунок 5

Примечание: Для надевания цепей на шины (опция), пропустите шкворни сквозь **внешние** отверстия в оси.

2. Установка штока переключения скоростей

1	Шток переключения скоростей
1	Шплинт
1	Плоская шайба

Процедура

1. Поставьте плечо рычага переключения скоростей (Рисунок 6) в самое крайнее положение.

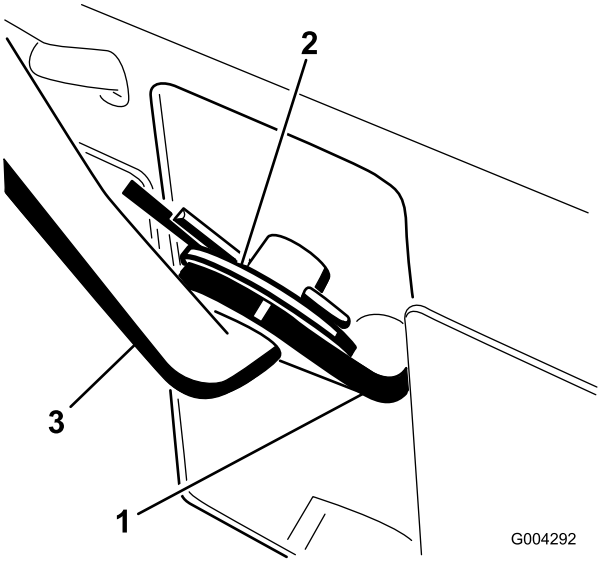

Рисунок 6

1. Плечо рычага переключения скоростей
2. Плоская шайба и шплинт
3. Шток переключения скоростей

2. Поставьте рычаг переключения скоростей (Рисунок 13) на пульте управления в положение R (Задний ход).
3. Соедините шток переключения скоростей с плечом рычага переключения скоростей, наденьте плоскую шайбу на шток переключателя и зафиксируйте ее с помощью шплинта (Рисунок 6).

3. Установка штока привода

1	Контргайка с буртиком

Процедура

1. Навинтите контргайку с буртиком (буртиком вверх) на нижнюю часть управляющего штока привода под проушиной на нижнем штоке привода (Рисунок 4).
2. Установите две гайки с буртиками, перемещая их вверх и вниз по штоку привода так, чтобы расстояние между верхом ручки для захвата и нижней частью рычага управления приводом составляло около 11,4 см, как показано на рисунке Рисунок 7.

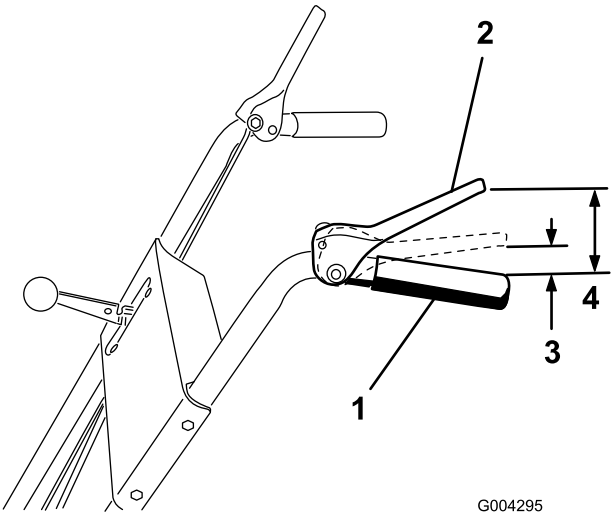

Рисунок 7

1. Ручка для захвата
2. Рычаг управления приводом
3. от 2,5 до 5 см
4. 11,4 см

3. Вручную затяните 2 гайки с буртиками.
4. С помощью рычага переключения скоростей (Рисунок 7) включите третью скорость.

   Примечание: Если рычаг переключения скоростей не включает третью скорость, произведите регулировку переключения скоростей прежде, чем продолжать работу. См. раздел «Регулировка переключения скоростей».
5. Медленно тяните снегоочиститель назад, одновременно медленно прижимая рычаг управления приводом к ручке для захвата.

   Примечание: Регулировка произведена правильно, если колеса прекращают вращение

назад, когда расстояние между верхом ручки для захвата и нижней частью рычага управления приводом составляет от 2,5 до 5 см, как показано на рисунке Рисунок 7.

6. В случае необходимости произведите регулировку положения 2 гаек с буртиками для того, чтобы получить нужное расстояние между верхом ручки для захвата и нижней частью рычага управления приводом.
7. Надежно затяните гайки с буртиками.

4. Установка механизма управления приводом шнека/крыльчатки

1	Штифт с головкой и отверстием под шплинт
1	Шплинт

Процедура

1. Отпустите контргайку над вилкой на верхнем штоке управления (Рисунок 8).

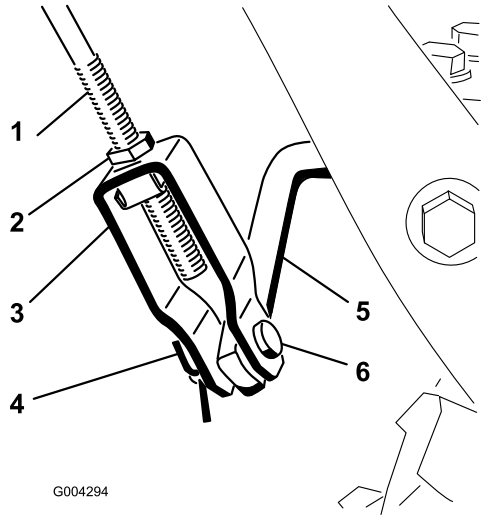

Рисунок 8

1. Верхний шток управления
2. Контргайка
3. Вилка
4. Шплинт
5. Нижний шток управления
6. Штифт с головкой и отверстием под шплинт

2. Совместите отверстия вилки и нижнего рычага управления; вставьте в них штифт с головкой (Рисунок 8).
3. Проверьте расстояние между верхом ручки для захвата и нижней частью рычага управления приводом шнека/крыльчатки (Рисунок 9).

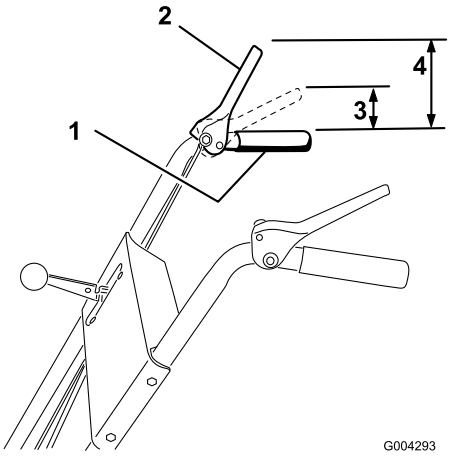

Рисунок 9

1. Ручка для захвата
2. Рычаг шнека/крыльчатки
3. от 2,5 до 5 см
4. 12,7 см

Примечание: Расстояние должно равняться примерно 12,7 см.

4. Медленно прижимайте рычаг управления приводом шнека/крыльчатки к ручке для захвата.

Примечание: Усилие, необходимое для прижатия рычага, значительно возрастает, когда вы выбираете провисание ремня привода шнека/крыльчатки (что соответствует примерно 1/2 хода рычага). Регулировка считается правильной, когда усилие начинает возрастать при расстоянии между верхом ручки для захвата и нижней частью рычага управления приводом шнека/крыльчатки, находящимся в пределах от 2,5 до 5 см, как показано на рисунке Рисунок 9.

Примечание: Если заметного увеличения усилия не наблюдается, снимите крышку ремня (см. раздел 2 «Замена ремня привода») и измерьте расстояние в 5 см над ручкой для захвата в месте, где вы выбирали провисание ремня привода шнека/крыльчатки.

5. Для регулировки расстояния:
   A. Выньте штифт вилки.
   B. Ослабьте затяжку контргайки.
   C. Перемещайте вилку вверх или вниз для того, чтобы увеличить или уменьшить расстояние между верхом ручки для захвата и нижней частью рычага управления приводом шнека/крыльчатки (Рисунок 8).
6. Когда регулирвка закончена, вставьте штифт вилки и законтрите его шплинтом (Рисунок 8).
7. Затяните контргайку для фиксации вилки (Рисунок 8).

5. Установка штока управления желобом

1	Узел штока управления желобом (шток с кронштейном, червячное колесо и скоба)
1	Шайба Белвил
2	Болт
1	Болты с квадратным подголовком
3	Контргайка
1	Изогнутые прижимные шайбы
1	Плоская шайба

Процедура

1. Закрепите болтом и контргайкой верхний кронштейн управления желобом (прикрепленный к штоку управления желобом) на верхней левой стороне рукоятки (Рисунок 10).

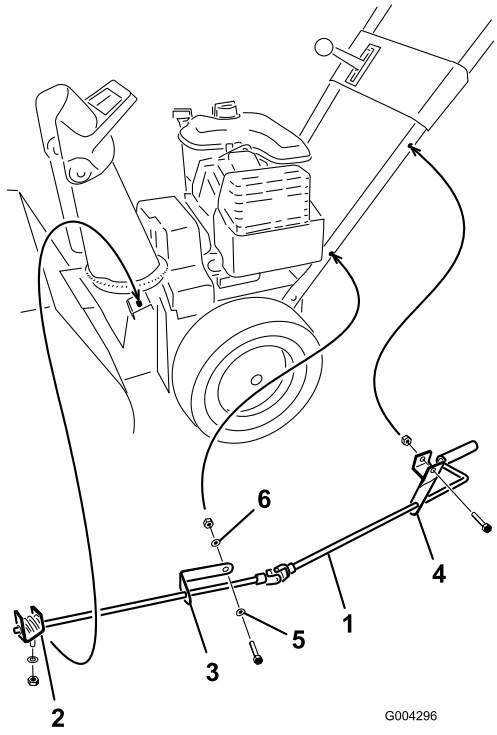

Рисунок 10

1. Шток управления желобом
2. Червячное колесо, скоба и монтажный фланец
3. Нижний кронштейн механизма управления желобом
4. Верхний кронштейн механизма управления желобом
5. Изогнутые прижимные шайбы
6. Плоская шайба

Примечание: Ослабьте затяжку контргайки.

2. Закрепите нижний кронштейн механизма управления желобом (прикрепленный к штоку управления желобом) на нижней левой стороне рукоятки с помощью болта, изогнутой шайбы, плоской шайбы и контргайки (Рисунок 10).

Примечание: Кронштейн должен быть закреплен с внутренней стороны рукоятки, шток должен располагаться примерно параллельно земле, не касясь рукоятки.

Примечание: Ослабьте затяжку контргайки.

3. Нанесите на червячное колесо смазку общего применения № 2 (Рисунок 11).

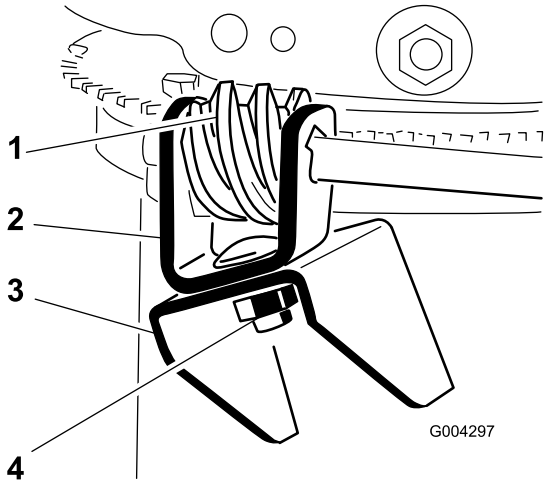

Рисунок 11

1. Червячное колесо
2. Хомут
3. Монтажный фланец
4. Болт, шайба Белвил и контргайка

---

4. Закрепите червячное колесо и скобу на монтажном фланце с помощью болта, шайбы Белвила и контргайки, не затягивая их, как показано на рисунке Рисунок 11.
5. Введите червячное колесо в зацепление с зубьями кольца, поддерживающего желоб, и затяните контргайку (Рисунок 11).
6. Затяните контргайки, крепящие 2 кронштейна механизма управления желобом (Рисунок 10).
7. Проверьте работу штока управления желобом, и, в случае защемления червячного колеса слегка выдвиньте его.

6. Заправка двигателя маслом

Процедура

Ваш снегоочиститель работает при наличии 0,62 л масла в картере двигателя.

Примечание: Перед запуском двигателя провверьте уровень масла, и в случае необходимости произведите дозаправку.

Максимальный объем масла: 0,62 л, тип: автомобильное моющее масло, имеющее классификацию API: SF, SG, SH, SJ, SL, и выше.

- При температурах, превышающих 0°C, используйте масло SAE 30.
- При температурах между -18°C и 0°C используйте масло SAE 5W30 или SAE 10.
- При температурах воздуха ниже -18°C используйте масло SAE 0W30.

1. Передвиньте снегоочиститель на ровную поверхность для обеспечения точного замера уровня масла.
2. Очистите область вокруг отверстия для измерительного щупа (Рисунок 12).

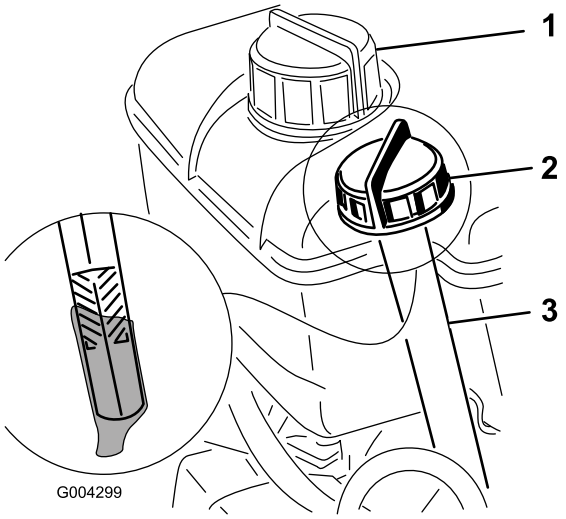

Рисунок 12

1. Крышка топливного бака
2. Измерительный щуп
3. Отверстие горловины

3. Выньте щуп, повернув крышку против часовой стрелки и вытянув ее.
4. Аккуратно заполните маслом примерно 3/4 емкости картера.
5. Вытрите щуп чистой салфеткой.
6. Введите щуп в отверстие заливной горловины, затем выньте его.

   Примечание: Для того, чтобы точно определить уровень масла, вы должны ввести щуп полностью.

7. Заметьте отметку уровня масла на щупе.
8. Если уровень масла находится ниже отметки Add (Добавить) на щупе, аккуратно залейте в отверстие горловины ровно столько масла, чтобы его уровень поднялся до отметки Full (Полный) на щупе.

   Внимание: Не переполняйте картер маслом, так как это может привести к повреждению двигателя. Слейте избыток масла так, чтобы уровень масла соответствовал отметке Full (Полный) на щупе.

9. Вставьте щуп в отверстие заливной горловины и поверните крышку по часовой стрелке до упора.

7. Проверка давления в шинах

Процедура

На заводе перед поставкой в шинах устанавливается повышенное давление. Понизьте давление равномерно в обеих шинах до величины от 83 до 103 кПа.

8. Проверка полозьев и скребка

Процедура

Для справки при проверке и регулировке полозьев и скребка обращайтесь к руководству по техническому обслуживанию.

Знакомство с изделием

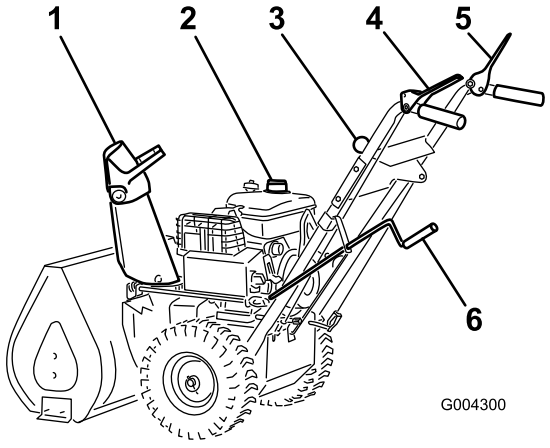

Рисунок 13

1. Дефлектор желоба
2. Топливный бак
3. Рычаг переключения скоростей
4. Рычаг управления приводом
5. Рычаг шнека/крыльчатки
6. Управление желобом для выброса снега

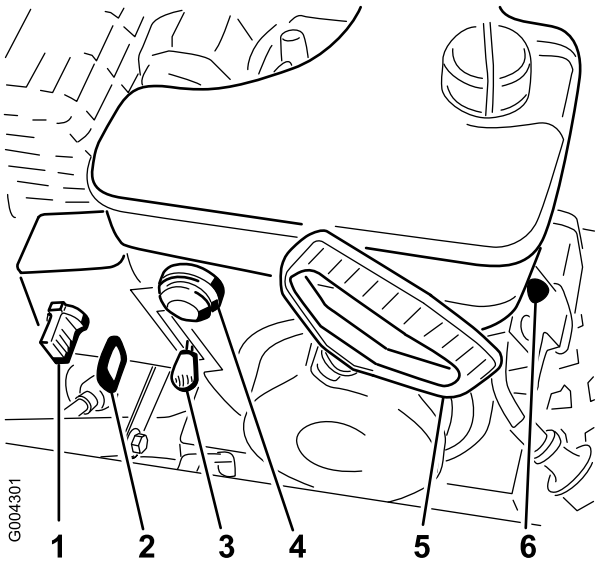

Рисунок 14

1. Заслонка
2. Зажигание
3. Рычаг газа
4. Заливочный насос
5. Механический стартер
6. Электрический стартер

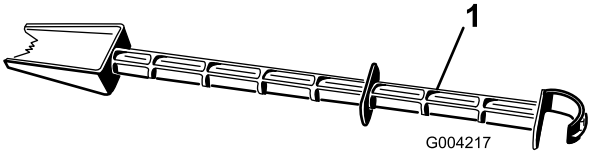

Рисунок 15

1. Прут для очистки от снега (крепится к верхней части кожуха шнека)

Органы управления

- **Рычаг управления приводом шнека/крыльчатки**—Для включения шнека и крыльчатки прижмите рычаг к правой ручке для захвата. Для выключения отпустите рычаг.
- **Рычаг управления приводом**—Для включения привода (колес) прижмите рычаг к левой ручке захвата. Для останова машины отпустите пусковое устройство.
- **Рычаг переключения скоростей**—Данный орган управления имеет 4 положения: 3 скорости движения вперед и 1 скорость заднего хода. Для изменения скорости установите рычаг переключения скоростей в требуемое положение. Рычаг фиксируется в пазе, соответствующем выбранной скорости.

  Примечание: Перед включением или выключением передачи заднего хода вы должны отпустить рычаг управления приводом. Переключения между скоростями движения вперед можно производить без отпускания рычага управления приводом.
- **Управление желобом для выброса снега**—Поворачивайте орган управления желобом по часовой стрелке для перемещения желоба влево; поворачивайте против часовой стрелки для перемещения желоба вправо.
- **Ручка дефлектора желоба**—Передвигайте ручку дефлектора вперед для направления выброса снега вниз; передвигайте ручку назад для направления выброса снега вверх.
- **Отсечной топливный кран**—Закрывайте кран поворотом его по часовой стрелке. Открывайте кран поворотом его против часовой стрелки. Закрывайте кран, когда вы не используете снегоочиститель.
- **Воздушная заслонка**—Установите воздушную заслонку в положение Full (Полностью открыта) для запуска холодного двигателя. По мере прогревания двигателя постепенно перемещайте воздушную заслонку к положению Off (Закрыта).
- **Выключатель зажигания**—Вставьте ключ зажигания перед запуском двигателя. Для выключения двигателя выньте ключ зажигания.
- **Рычаг газа**—Перемещайте рычаг газа вверх для увеличения числа оборотов двигателя; передвигайте его вниз для уменьшения числа оборотов. Установите рычаг газа в положение Stop для выключения двигателя.

- **Впрыск пускового топлива**—Нажмите кнопку пускового насоса для впрыска небольшого количества бензина в двигатель с целью улучшения запуска при холодной погоде.
- **Механический стартер**—Механический стартер находится в задней части двигателя. Для запуска двигателя потяните за рукоятку механического стартера.

Эксплуатация

Примечание: Определите левую и правую стороны машины, если смотреть со стороны оператора.

Смотрите разделы «Свободный ход» или «Использование самоходного привода».

Вы можете использовать снегоочиститель с включенным самоходным режимом или при выключении этого режима (свободное вращение колес).

Для свободного вращения колес сдвиньте их вовнутрь и вставьте шкворни в наружные отверстия в оси, а не во втулки колес (Рисунок 16).

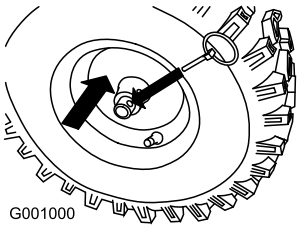

Рисунок 16

Для самоходного режима сдвиньте колеса наружу от центра и вставьте шкворни в отверстия втулок колес и наружные отверстия в оси (Рисунок 17).

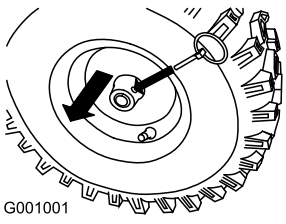

Рисунок 17

Снятие устройства подогрева карбюратора

Если вы эксплуатируете двигатель при температурах воздуха выше 4°C, то необходимо снять устройство обогрева карбюратора (Рисунок 18).

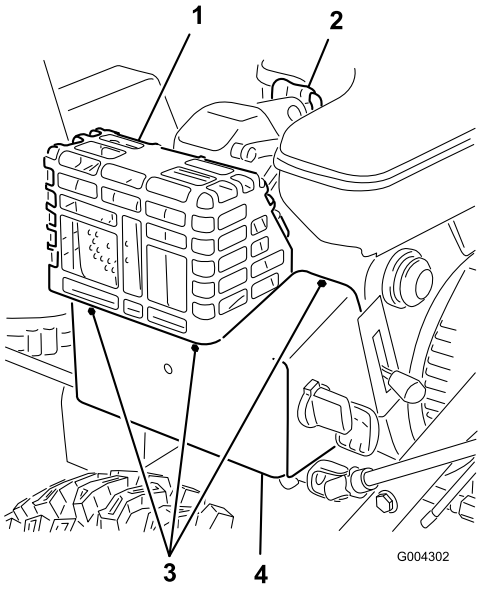

Рисунок 18

1. Шумоглушитель
2. Провод свечи зажигания
3. Винты
4. Устройство обогрева карбюратора

---

1. Отсоедините провод от свечи зажигания и убедитесь в том, что провод не контактирует со свечой (Рисунок 18).
2. Выньте ключ из свечи зажигания (Рисунок 14).
3. Вытяните воздушную заслонку в положение off (закрыто) (Рисунок 14).
4. Снимите фиксаторы, которые удерживают устройство обогрева карбюратора (Рисунок 18).

   Примечание: В целях безопасности установите фиксаторы в гнезда.
5. Поднимите устройство обогрева карбюратора вверх и отведите его в сторону от двигателя.
6. Отсоедините зеленый провод заземления с зажимом, находящимся под рычагом газа (Рисунок 19).

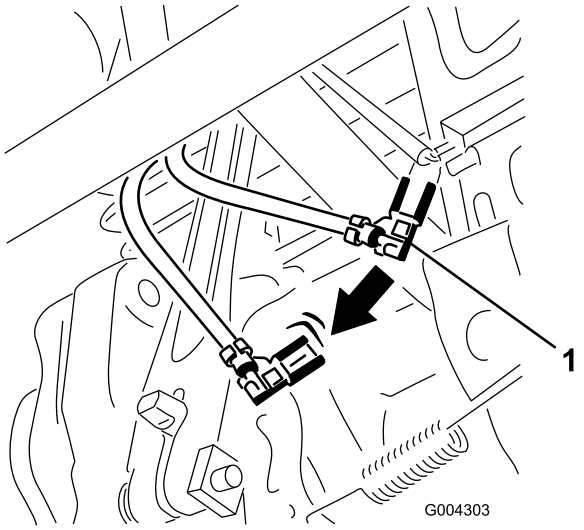

Рисунок 19

1. Зажим зеленого провода заземления

7. Установите ручку воздушной заслонки.
8. Вставьте ключ зажигания.
9. Присоедините провод к свече зажигания.

Внимание: Используйте устройство обогрева карбюратора в качестве шаблона для выбора положения воздушной заслонки и рычага газа.

Установка устройства для обогрева карбюратора

Для установки устройства для обогрева карбюратора выполните в обратном порядке операции, которые выполнялись при снятии устройства для обогрева карбюратора. Перед установкой устройства для обогрева карбюратора удалите фиксаторы.

Заправка топливного бака

Бензин является воспламеняющейся и крайне взрывоопасной жидкостью. Пожар или взрыв бензиновой смеси может вызвать ожоги у вас и окружающих вас лиц.

- **Для предотвращения воспламенения бензина из-за разряда статического электричества перед заправкой устанавливайте емкость с бензином и/или снегоочиститель на землю, а не на неподвижный или другой объект**
- **Производите заправку бака вне помещения при холодном двигателе. Вытирайте следы пролитого бензина.**
- **Не допускайте курения при выполнении операций с бензином, которые нельзя выполнять вблизи источников огня или искрения.**
- **Храните бензин в штатной емкости в месте, недоступном для детей.**

Заправляйте топливный бак чистым неэтилированным бензином, не содержащим тетраэтилсвинца, используя заправочную станцию одной из основных фирм.

Внимание: Для улучшения запуска в любое время года добавляйте стабилизатор топлива, смешивая его с бензином, полученным за 30 дней и позднее. *Не добавляйте масло в бензин.*

1. Очистите поверхность вокруг крышки топливного бака (Рисунок 12).
2. Снимите крышку топливного бака.
3. Залейте бак неэтилированным бензином до уровня, отстоящего от верхней поверхности бака на величину, равную 1/4-1/2 высоты бака (от 6 до 13 мм). **Не заполняйте бак до горловины.**

   Внимание: Не заполняйте бак до уровня, отстоящего меньше чем на 6 мм от верхней поверхности бака, так как необходимо обеспечить бензину пространство для расширения.
4. Установите крышку топливного бака и удалите пролитый бензин.

Запуск двигателя

1. Присоедините провод к свече зажигания (Рисунок 18).
2. Переведите рычаг дроссельной заслонки в положение Fast (Быстро) (Рисунок 14).
3. Отпустите рычаг управления шнеком/крыльчаткой и рычаг управления приводом (Рисунок 13).
4. Откройте отсечной кран топлива, расположенный под топливным баком (Рисунок 20).

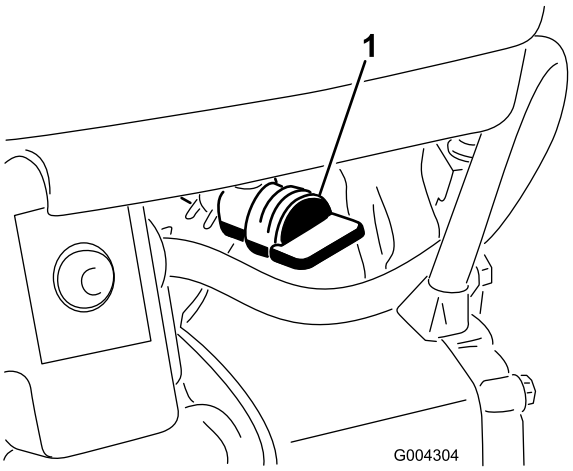

Рисунок 20

1. Отсечной кран топлива

5. Поверните заслонку в положение On (Рисунок 14).
6. Вставьте ключ зажигания (Рисунок 14).

   Внимание: Не используйте пусковой насос и воздушную заслонку, если двигатель работал и находится в нагретом состоянии. Чрезмерная подача пускового топлива может привести к заливке двигателя, препятствуя его запуску.

7. Закройте отверстие в центре ручки пускового насоса (Рисунок 14) большим пальцем и плавно нажмите на ручку 3 раза, делая паузы между нажатиями.
8. Захватите ручку механического стартера (Рисунок 14) и плавно вытягивайте ее до обеспечения надежного сцепления; затем энергично потяните ее для запуска двигателя.
9. С усилием удерживайте ручку стартера, обеспечивая плавный возврат троса.

   Примечание: Если двигатель не запускается, или если температура воздуха равна -23°C и ниже, двигателю может потребоваться впрыск дополнительного топлива. После нажатия на ручку пускового насоса попытайтесь снова запустить двигатель перед повторным впрыском топлива.

10. После того, как двигатель запустился, немедленно поверните ручку воздушной заслонки (Рисунок 14) в положение 3/4. Когда двигатель прогревается, поверните ручку воздушной заслонки в положение 1/2. Когда двигатель достаточно прогреется, поверните ручку воздушной заслонки в положение Off (Закрыто).
11. Поставьте рычаг переключения скоростей (Рисунок 13) на первую передачу, прижмите рычаг управления приводом к рукоятке, затем отпустите рычаг управления приводом. Если снегоочиститель движется вперед до нажатия рычага управления приводом или после отпускания рычага, выполните операции, указанные в разделе «Регулировка привода колес».

    Внимание: Воздержитесь от использования снегоочистителя, если шнек и крыльчатка вращаются, когда вы отпустили рычаг управления приводом шнека/крыльчатки.

Останов двигателя

1. Включите шнек/крыльчатку для того, чтобы удалить остатки снега из корпуса.
2. Включите двигатель на несколько минут для того, чтобы высушить накопившуюся влагу.
3. Отпустите рычаг управления шнеком/крыльчаткой и рычаг управления приводом (Рисунок 13).
4. Выключите двигатель, выполнив одну из следующих операций:

   A. Переведите рычаг газа в положение Slow (Медленно) и выньте ключ зажигания.

   B. Переведите рычаг дроссельной заслонки в положение Fast (Быстро).

5. Закройте топливный отсечной кран (Рисунок 20).
6. Потяните рукоятку механического стартера быстрым непрерывным движением на полный размах руки 3 или 4 раза. Эта операция поможет защитить механический стартер от замерзания.
7. Выждите, пока все движущиеся части остановятся, перед тем как покинуть рабочее место оператора.

Устранение засорения желоба для выброса

Если шнек и крыльчатка вращаются, но выброс снега из желоба отсутствует, причину этого следует искать в засорении желоба.

- Для чистки желоба, находясь на рабочем месте оператора, отпустите левый рычаг управления приводом. При работающих шнеке и крыльчатке нажмите вниз на рукоятки для того, чтобы поднять переднюю часть снегоочистителя на несколько сантиметров над мостовой. Затем быстро поднимите рукоятки для того, чтобы передняя часть снегоочистителя ударилась о мостовую. В случае необходимости повторяйте эту операцию до тех пор, пока из желоба не появится струя снега.
- Если вы не смогли прочистить желоб ударом передней части снегоочистителя о мостовую, **выключите двигатель, дождитесь остановки всех движущихся частей и используйте специальный инструмент для чистки желоба.**

  Внимание: При чистке желоба ударом передней части снегоочистителя о мостовую могут сдвинуться полозья. Отрегулируйте положение ползьев и надежно затяните их болты.

Предупреждение замерзания

- В условиях обильного снега и мороза некоторые органы управления и движущиеся части могут замерзнуть. **Не прилагайте чрезмерных усилий, пытаясь оперировать примерзшими органами управления.** Если возникают трудности при использовании некоторых органов управления или частей машины, запустите двигатель и дайте ему поработать в течение нескольких минут.
- После использования снегоочистителя дайте возможность двигателю поработать в течение нескольких минут для предотвращения примерзания движущихся частей. Включите шнек/крыльчатку для того, чтобы удалить остатки снега из корпуса. Поверните рукоятку очистки желоба для предупреждения ее примерзания. Выключите двигатель, подождите, пока все движущие части не остановятся, и удалите лед и снег из снегоочистителя.
- При выключенном двигателе несколько раз вытяните рукоятку механического стартера для предохранения стартера от замерзания.

Советы по эксплуатации

Когда снегоочиститель работает, крыльчатка и шнек могут вращаться, вызывая порезы или травмы рук и ног.

- **Перед регулировкой, чисткой, осмотром, поиском и устранением неисправностей или ремонтом снегоочистителя выключите двигатель и подождите остановки всех движущихся частей. Отсоедините провод от свечи зажигания и держите его в стороне от свечи для предотвращения случайного запуска двигателя.**
- **Удалите посторонние предметы из желоба; см. Раздел «Устранение засорения желоба». В случае необходимости для удаления посторонних предметов из желоба используйте специальный инструмент, не делайте этого вручную.**
- **При работе снегоочистителя находитесь перед рукоятками и в стороне от отверстия для выброса снега.**
- **Лицо, руки, ноги, другие части тела оператора и одежда должны находиться в стороне от укрытых, движущихся или вращающихся частей.**

Лопасти ротора могут выбрасывать камни и другие посторонние предметы, вызывая серьезные травмы у оператора и стоящих рядом людей.

- **Очищайте участок, намеченный для уборки снега, от объектов, которые могут захвачены и выброшены лопастями ротора.**
- **Не допускайте детей и домашних животных в зону работы снегоочистителя.**

- При выбросе снега всегда устанавливайте рычаг дроссельной заслонки в положение Fast (Быстро).
- Если обороты двигателя снижаются под действием нагрузки или проскальзывания колес,

переведите снегоочиститель на более низкую передачу.

- Если передняя часть снегоочистителя поднимается, переведите снегоочиститель на более низкую передачу. Если передняя часть продолжает задираться, поднимите рукоятки.

Техническое обслуживание

Примечание: Определите левую и правую стороны машины, если смотреть со стороны оператора.

Рекомендуемый график(и) технического обслуживания

Периодичность технического обслуживания	Порядок технического обслуживания
Через первый час	• Осмотрите и произведите регулировку ремня привода колес. • Произведите осмотр и регулировку ремня привода шнека/крыльчатки.
Через первые 2 часа	• Замените масло в двигателе.
Перед каждым использованием или ежедневно	• Проверьте уровень масла в двигателе и, в случае необходимости, произведите дозаправку. • Осматривайте и регулируйте натяжение ремня или заменяйте ремень привода колес, когда это необходимо. • Произведите осмотр, регулировку и, в случае необходимости, замену ремня привода шнека/крыльчатки.
Через каждые 20 часов	• Произведите смазку снегоочистителя.
Через каждые 25 часов	• Замените масло в двигателе.
Через каждые 100 часов	• Замените свечу зажигания. В случае необходимости замените свечу и/или произведите регулировку зазора.
Ежегодно	• Проверьте положение полозьев и скребка и, в случае необходимости, произведите их регулировку. • Проверьте уровень масла в редукторе шнека и, в случае необходимости, произведите дозаправку. • Замените масло в двигателе.
Ежегодно, или до помещения на хранение	• Произведите смазку снегоочистителя. • В конце зимнего сезона слейте бензин и дайте двигателю поработать для того, чтобы осушить топливный бак и карбюратор.

Внимание: Обращайтесь к руководству по эксплуатации двигателя для получения дополнительной информации о процедурах технического обслуживания. Поскольку в данном руководстве отсутствуют сведения о регулировке, ремонте и гарантийном обслуживании двигателя, обращайтесь к уполномоченному дилеру офиса обслуживания фирмы Tecumseh.

⚠

Если вы оставили провод зажигания соединенным со свечой, кто-нибудь может случайно запустить двигатель и нанести серьезные травмы вам или окружающим.

Перед выполнением любой операции технического обслуживания отсоединяйте провод от свечи зажигания. Держите провод в стороне так, чтобы он не мог случайно коснуться свечи зажигания.

Подготовка к операциям технического обслуживания

1. Установите снегоочиститель на ровную поверхность.
2. Выключите двигатель и подождите, пока все движущиеся части остановятся.
3. Отсоедините провод свечи зажигания (Рисунок 18).

Проверка уровня масла в двигателе

Интервал обслуживания: Перед каждым использованием или ежедневно

Каждый раз перед использованием снегоочистителя в первую очередь убедитесь в том, что уровень масла находится между отметками Add (Добавить) и Full (Полный) на щупе.

1. Очистите область вокруг отверстия для измерительного щупа (Рисунок 18).
2. Выньте щуп, повернув крышку против часовой стрелки и вытянув ее.
3. Вытрите щуп чистой салфеткой.
4. Введите щуп в отверстие заливной горловины, затем выньте его.

   Примечание: Для того, чтобы точно определить уровень масла, вы должны ввести щуп полностью.
5. Заметьте отметку уровня масла на щупе.
6. Если уровень масла находится ниже отметки Add (Добавить) на щупе, аккуратно залейте в отверстие горловины ровно столько масла, чтобы его уровень поднялся до отметки Full (Полный) на щупе.

   Примечание: Используйте только высококачественное моющее масло SAE 5W-30 или SAE 10, которое Американским нефтяным институтом (API) относится к классам SF, SG, SH или SJ. При экстремально низких температурах (ниже 0°F или -18°C) используйте моющее масло 0W-30, которое Американским нефтяным институтом (API) относится к классам SF, SG, SH или SJ.

   Внимание: Не переполняйте картер маслом, так как это может привести к повреждению двигателя. Слейте избыток масла так, чтобы уровень масла соответствовал отметке Full (Полный) на щупе.
7. Вставьте щуп в отверстие заливной горловины и поверните крышку по часовой стрелке до упора.

Проверка полозьев и скребка

Интервал обслуживания: Ежегодно

Проверьте положение полозьев и скребка, чтобы шнек не касался мостовой или поверхности, покрытой гравием. Кроме того, произведите их регулировку с учетом компенсации износа.

1. Установите снегоочиститель на ровную поверхность.
2. Проверьте давление воздуха в шинах. См. Раздел «Проверка шин».
3. Ослабьте затяжку четырех гаек с буртиком, крепящих оба полоза к боковинам шнека, так, чтобы шнек мог легко перемещаться вверх и вниз (Рисунок 21).

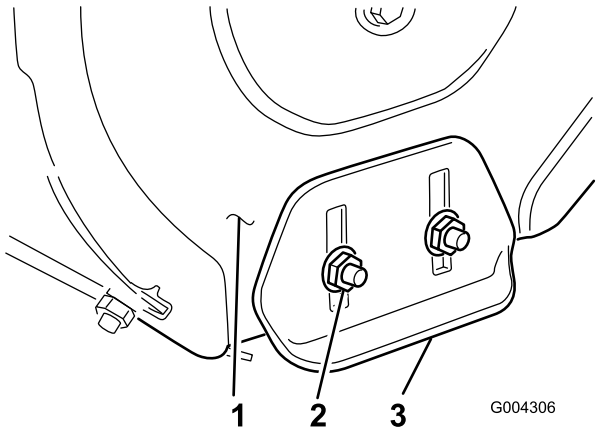

Рисунок 21

1. Боковины шнека (2)
2. Гайки с буртиком (4)
3. Полозья (2)

4. Поддерживайте отвалы шнека так, чтобы они находились на расстоянии 3 мм от земли (Рисунок 22).

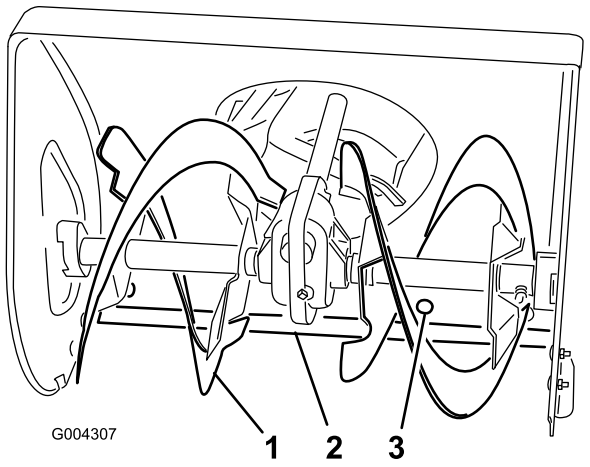

Рисунок 22

1. Отвал шнека
2. Скребок
3. Монтажный винт (5)

5. Проверьте регулировку скребка. Скребок должен располагаться параллельно поверхности на высоте 3 мм.

   A. **Для бетонной или асфальтированной поверхности:**

   Если снегоочиститель не убирает снег, находящийся близко к поверхности мостовой, отрегулируйте полозья, чтобы опустить скребок; если на поверхности мостовой есть трещины, выбоины или неровности, отрегулируйте полозья, чтобы поднять скребок.

   B. **Для поверхностей, покрытых гравием:**

   Поддерживайте отвалы шнека на расстоянии в несколько сантиметров над землей и отрегулируйте полозья так, чтобы снегоочиститель не захватывал камни.

6. Для регулировки скребка ослабьте затяжку 5-ти монтажных винтов (Рисунок 22), задайте уровень скребка и затяните монтажные винты.
7. Сдвигайте полозья вниз насколько возможно.
8. Надежно затяните четыре гайки с буртиком, которые крепят оба полоза к боковинам шнека (Рисунок 21).
9. Присоедините провод к свече зажигания.

Регулировка положения переключателя скоростей

Производите регулировку механизма переключения скоростей перед началом эксплуатации, и затем, если скорость передвижения снегоочистителя мала, на первой передаче снегоочиститель не движется, или рычаг переключения скоростей не включает третью скорость.

1. Слейте бензин из топливного бака и масло из картера. См. разделы «Слив топлива из бака» и «Замена масла в двигателе».
2. Наклоните снегоочиститель вперед и поддержите его, чтобы он не мог упасть.
3. Выверните из нижней крышки 4 болта с фланцевыми головками, которые крепят нижнюю крышку к раме, и снимите крышку (Рисунок 27).
4. Ослабьте затяжку гаек, которые крепят щиток переключателя скоростей к пульту управления (Рисунок 23).

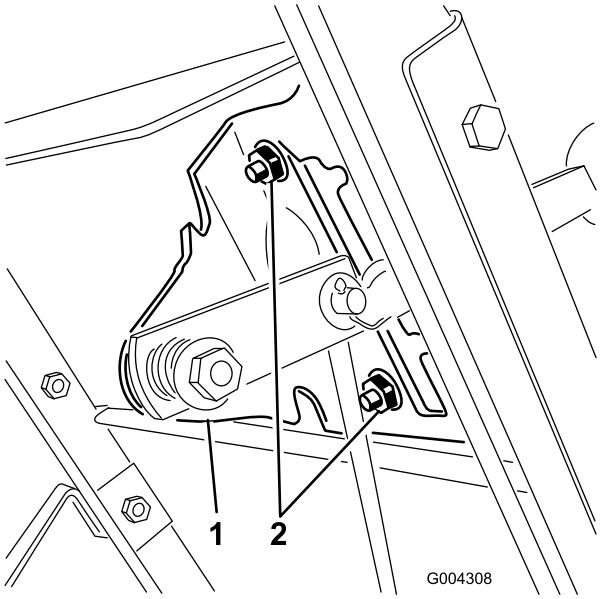

Рисунок 23

1. Щиток переключателя скоростей
2. Гайки с буртиком

5. Поставьте рычаг переключения скоростей на третью передачу и сдвиньте вниз щиток переключения скоростей для того, чтобы переместить узел привода вправо.

   Примечание: Узел привода должен находиться на расстоянии 3 мм от цилиндрического штифта; в противном случае сдвиньте щиток переключения скоростей (Рисунок 23) так, чтобы зазор был равен 3 мм; см Рисунок 24.

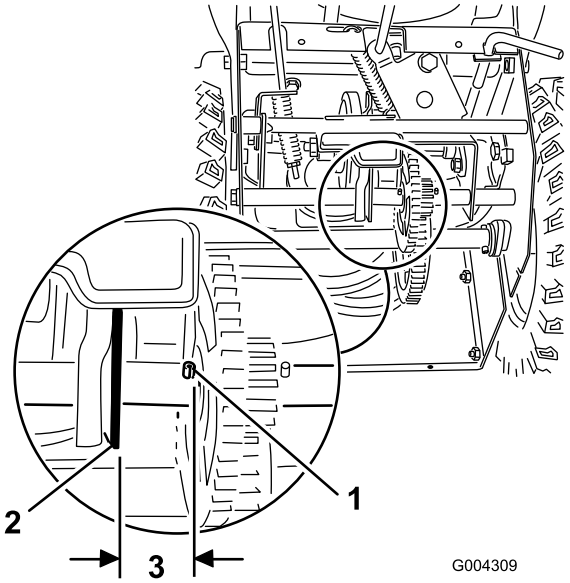

Рисунок 24

1. Цилиндрический штифт
2. Узел привода
3. 3 мм

6. Когда узел привода находится на расстоянии 3 мм от цилиндрического штифта, затяните гайки с буртиком, которые крепят щиток переключателя скоростей.
7. Для проверки регулировки установите рычаг переключения скоростей в положение R (Задний ход), а затем обратно на третью скорость.
8. Если расстояние между цилиндрическим штифтом и узлом привода превышает 5 мм, повторите указанные операции 3 – 6.
9. Установите заднюю крышку и возвратите снегоочиститель в рабочее положение.
10. Присоедините провод к свече зажигания.

Проверка наличия смазки в редукторе шнека

Интервал обслуживания: Ежегодно

Редуктор шнека заполнен смазкой Lubriplate MAG-1 (низкотемпературная смазка, рассчитанная на высокое давление) в количестве 140 г и герметично закрыт на заводе. Заглушка трубки редуктора (Рисунок 25) используется только на заводе; вам не нужно проверять наличие масла или производить дозаправку. В случае утечки масла из коробки передач обращайтесь к уполномоченному дилеру.

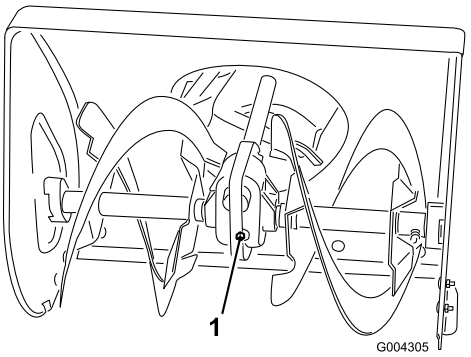

Рисунок 25

1. Заглушка трубки

Замена масла в двигателе

Интервал обслуживания: Через первые 2 часа

Ежегодно

Через каждые 25 часов

Заменяйте масло в двигателе после первых 2-х часов работы, а затем меняйте масло раз в год. По возможности дайте двигателю поработать непосредственно перед заменой масла, так как горячее масло лучше вытекает и уносит с собой больше посторонних частиц.

Максимальный объем масла: 0,62 л, тип: автомобильное моющее масло, имеющее классификацию API: SF, SG, SH, SJ, SL, и выше.

- При температурах, превышающих 0°C, используйте масло SAE 30.
- При температурах между -18°C и 0°C используйте масло SAE 5W30 или SAE 10.
- При температурах воздуха ниже -18°C используйте масло SAE 0W30.

1. Зафиксируйте заднюю часть снегоочистителя.
2. Снимите левое колесо.
3. Очистите поверхность вокруг пробки для слива масла (Рисунок 26).

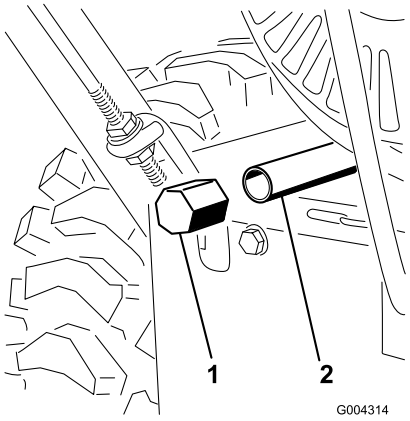

Рисунок 26

1. Пробка для слива масла
2. Трубопровод для слива

4. Установите поддон для масла под трубопроводом слива и выверните пробку для слива масла (Рисунок 26).

   Примечание: Поместите воронку под трубопроводом слива для того, чтобы масло стекало непосредственно в поддон, который затем убирается из-под снегоочистителя.

5. Слейте масло.

   Примечание: Удалите в отходы использованное масло в местном центре для утилизации.

6. Вверните пробку для слива масла.
7. Наденьте левое колесо.
8. Заполните картер двигателя маслом. См. Раздел «Заполнение картера двигателя маслом».
9. Удалите пролитое масло.

Смазка снегоочистителя

Интервал обслуживания: Через каждые 20 часов

Ежегодно, или до помещения на хранение

Покрывайте тонким слоем смазки все движущиеся части снегоочистителя через каждые 20 часов работы и в конце зимнего сезона.

Внимание: Не допускайте попадания масла или смазки на резиновые колеса или фрикционные пластины привода, что может вызвать проскальзывание колес и разрушение деталей из резины.

1. Слейте бензин из топливного бака и масло из картера. См. разделы «Слив топлива из бака» и «Замена масла в двигателе».
2. Наклоните снегоочиститель вперед на кожух шнека/крыльчатки и зафиксируйте его в этом положении.
3. Выверните из нижней крышки 4 болта с фланцевыми головками, которые крепят крышку к раме, и снимите крышку (Рисунок 27).

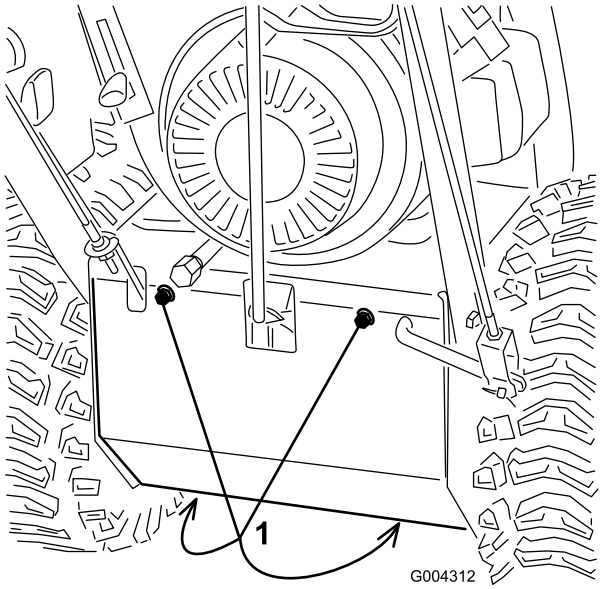

Рисунок 27

1. Болты с фланцевыми головками

4. Нанесите тонкий слой легкого масла на снегоочиститель в соответствии с рис. Рисунок 28.

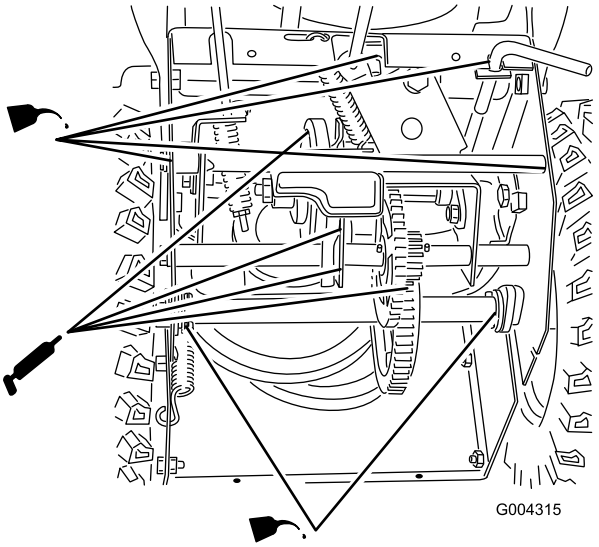

Рисунок 28

Внимание: Слой масла не должен быть слишком большим; лишнее масло может попасть в привод колес, вызывая проскальзывание ремня привода.

5. Удаляйте все следы излишнего масла.
6. Производите смазку снегоочистителя в соответствии с Рисунок 28.
7. Удаляйте все следы излишних смазочных материалов.
8. Установите нижнюю крышку.
9. Возвратите снегоочиститель в вертикальное положение.
10. Присоедините провод к свече зажигания.

Осмотр и замена свечи зажигания

Интервал обслуживания: Через каждые 100 часов

Используйте свечу **Champion QC12YC** или эквивалентную свечу зажигания. Раз в год осматривайте свечу и проверяйте величину зазора; в случае необходимости заменяйте свечу.

1. Произведите чистку поверхности вокруг гнезда для свечи зажигания.
2. Замените свечу зажигания.
3. Осматривайте свечу и заменяйте ее, если на ней есть трещины и следы грязи, или когда ее электроды изношены.

   Внимание: Не производите чистку электродов, так как крошка может попасть в цилиндр и вызвать повреждение двигателя.
4. На новой свече установите зазор между электродами, равный 0,76 мм (Рисунок 29).

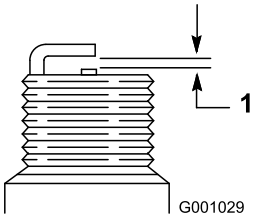

Рисунок 29

1. 0,76 мм

5. Вверните свечу зажигания вручную, затем затяните ее с моментом 20,4 Н-м.

   Примечание: Если у вас нет тарированного ключа, плотно затяните свечу.

Регулировка ремня привода колес

Интервал обслуживания: Через первый час

Перед каждым использованием или ежедневно

Проводите регулировку ремня привода колес после первого часа эксплуатации, затем после каждых пяти последующих часов эксплуатации, а также в тех случаях, когда после правильного выбора передачи рычагом переключенния скоростей снегоочиститель не движется ни вперед, ни назад.

1. Проверьте и отрегулируйте привод колес так, как указано в разделе «Установка штока привода колес».
2. Если проблема остается, обращайтесь к уполномоченному дилеру по техническому обслуживанию.
3. Присоедините провод к свече зажигания.

Замена ремня привода колес

Если ремень привода колес изношен, пропитан маслом или поврежден, замените его.

1. Слейте бензин из топливного бака и масло из картера. См. разделы «Слив топлива из бака» и «Замена масла в двигателе».
2. Выверните 2 болта с фланцевыми головками, которые удерживают крышку ремня, и сдвиньте крышку в сторону (Рисунок 30).

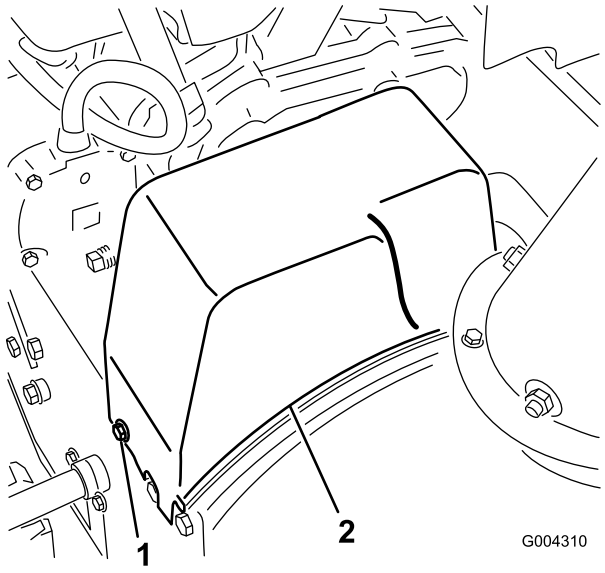

Рисунок 30

1. Болт с фланцевой головкой (2)
2. Крышка ремня

3. Ослабьте затяжку направляющей ремня (Рисунок 31).

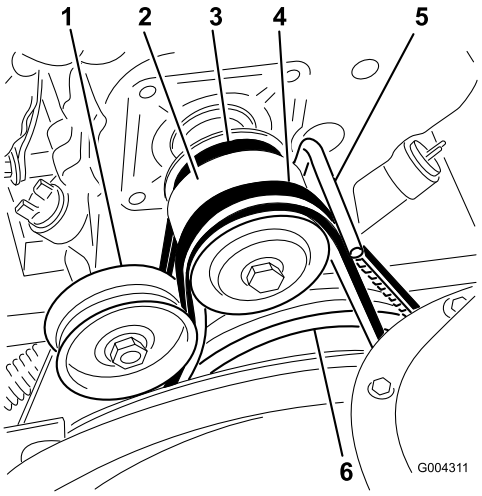

Рисунок 31

1. Натяжной шкив
2. Шкив двигателя
3. Ремень привода колес
4. Ремень привода шнека/крыльчатки
5. Направляющая ремня
6. Большой шкив шнека/крыльчатки

4. Снимите ремень привода шнека/крыльчатки со шкива двигателя и большого шкива шнека/крыльчатки (Рисунок 31).
5. Наклоните снегоочиститель вперед и поддержите его, чтобы он не мог упасть.
6. Выверните из нижней крышки 4 болта с фланцевыми головками, которые крепят нижнюю крышку к раме, и снимите крышку (Рисунок 27).
7. Отсоедините пружину от выреза в нижней кромке боковой стенки (Рисунок 32).

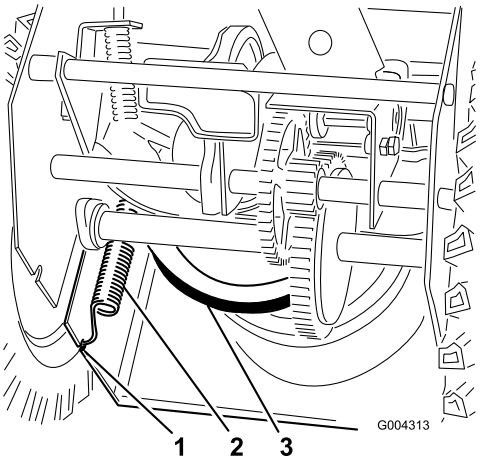

Рисунок 32

1. Вырез в боковой стенке
2. Пружина
3. Большой шкив привода

Пружина сильно натянута, поэтому при ее неосторожном снятии она может стать причиной травмы у вас или окружающих.

Осторожно снимите пружину.

8. Установите снегоочиститель в вертикальное положение.
9. Снимите ремень привода колес со шкива двигателя и большого шкива привода (Рисунок 31).
10. Наденьте новый ремень на большой шкив привода.
11. Обверните ремнем шкив двигателя так, чтобы ремень находился на внутренней стороне направляющей (Рисунок 31).
12. Наклоните снегоочиститель вперед и поддержите его, чтобы он не мог упасть.
13. Зацепите пружину за вырез в нижней кромке боковой стенки (Рисунок 32).
14. Закрепите нижнюю крышку 4-мя болтами с фланцевыми головками.
15. Установите снегоочиститель в вертикальное положение.
16. Наденьте ремень привода шнека/крыльчатки на большой шкив привода шнека/крыльчатки и шкив двигателя так, чтобы ремень находился на внутренней стороне натяжного шкива и направляющей ремня (Рисунок 31).
17. Произведите регулировку направляющей ремня так, чтобы расстояние между ремнем привода шнека/крыльчатки и направляющей равнялось 3 мм и зафиксируйте положение направляющей, когда ремень привода шнека/крыльчатки натянут.
18. Проверьте механизм привода шнека/крыльчатки и, в случае необходимости, производите его регулировку. См. операции 4 – 7 раздела, описывающего операции установки механизма управления приводом шнека/крыльчатки.
19. Установите крышку ремня.
20. Присоедините провод к свече зажигания.

Регулировка положения привода шнека/крыльчатки Drive

Интервал обслуживания: Через первый час

Перед каждым использованием или ежедневно

При эксплуатации снегоочистителя, у которого проскальзывает ремень привода шнека/крыльчатки, снижается эффективность уборки снега и возникает опасность повреждения ремня. Проверьте натяжение ремня привода шнека/крыльчатки после первого часа работы, затем проводите его регулировку по мере необходимости.

Неправильная регулировка шнека/крыльчатки может привести к ее вращению в отключенном состоянии. Вращающийся шнек или крыльчатка может вызвать серьезные травмы, связанные с потерей или повреждением пальцев, рук и ног.

- **Лицо, руки, ноги, другие части тела оператора и одежда должны находиться в стороне от закрытых, движущихся или вращающихся частей.**
- **Обеспечьте необходимый клиренс плеча тормоза крыльчатки.**
- **Не натягивайте слишком сильно ремень привода шнека/крыльчатки при регулировке; это может привести к самопроизвольному вращению шнека/крыльчатки, когда рычаг управления находится в положении «Выключено». Если это произойдет, необходимо снизить натяжку ремня.**

1. Проверяйте и регулируйте ремень в соответствии с инструкциями, содержащимися в разделе «Механизм управления приводом шнека/крыльчатки».
2. Присоедините провод к свече зажигания.
3. Проверьте натяжение ремня при работе шнека.
4. Если ремень продолжает проскальзывать, замените его. См. раздел «Замена ремня привода шнека/крыльчатки».

Внимание: Не допускайте эксплуатации снегоочистителя, если его шнек и крыльчатка вращаются, когда вы поставили рычаг управления приводом шнека/крыльчатки в положение «Выключено».

Замена ремня привода шнека/крыльчатки

Если ремень привода шнека/крыльчатки изношен, пропитан маслом или поврежден, замените его.

1. Выверните 2 болта с фланцевыми головками, которые удерживают крышку ремня, и сдвиньте крышку в сторону (Рисунок 30).
2. Ослабьте затяжку направляющей ремня (Рисунок 31).
3. Снимите ремень привода шнека/крыльчатки со шкива двигателя и большого шкива шнека/крыльчатки (Рисунок 31).
4. Наденьте новый ремень на большой шкив шнека/крыльчатки (Рисунок 31).
5. Пропустите ремень вокруг шкива двигателя так, чтобы ремень находился на внутренней стороне натяжного шкива и направляющей ремня (Рисунок 31).
6. Произведите регулировку направляющей ремня так, чтобы расстояние между ремнем привода шнека/крыльчатки и направляющей равнялось 3 мм, и зафиксируйте положение направляющей ремня.
7. Проверяйте и регулируйте ремень привода шнека/крыльчатки в соответствии с инструкциями, содержащимися в разделе «Механизм управления приводом шнека/крыльчатки».
8. Установите крышку ремня.
9. Присоедините провод к свече зажигания.

Внимание: Не допускайте эксплуатации снегоочистителя, если его шнек и крыльчатка вращаются, когда вы поставили рычаг управления приводом шнека/крыльчатки в положение «Выключено».

Опорожнение топливного бака

1. Закройте топливный отсечной кран (Рисунок 20).

Бензин является легковоспламеняющейся жидкостью, он может вспыхнуть и причинить серьезные травмы персоналу.

- **Сливайте бензин на открытом воздухе**
- **Производите слив бензина только на холодном двигателе.**
- **Удаляйте следы бензина в случае его утечки.**
- **Не производите слив бензина вблизи открытых источников пламени и там, где пары бензина могут воспламениться вследствие искры.**
- **При выполнении операций с бензином запрещается курение сигар, сигарет или трубки.**

2. Помещайте чистый сухой поддон под топливный отсечной кран.
3. Ослабьте затяжку хомута шланга, который соединен с краном, и отсоедините линию подачи топлива от топливного отсечного крана (Рисунок 20).
4. Откройте топливный отсечной кран и слейте топливо из топливного бака в штатную емкость для бензина.
5. Присоедините линию подачи топлива к топливному отсечному крану и закрепите шланг хомутом.
6. Присоедините провод к свече зажигания.
7. Запустите снегоочиститель и продолжайте работу двигателя до тех пор, пока он не остановится. Повторите эту операцию еще два раза для того, чтобы в топливном баке и карбюраторе не осталось топлива.

Хранение

- **Пары бензина взрывоопасны.**
- **Не храните бензин в течение более 30 дней.**
- **Не ставьте снегоочиститель на хранение в помещении, где используется открытый огонь.**
- **Перед установкой на хранение дайте возможность двигателю остыть.**

Подготовка снегоочистителя к хранению

1. Согласно рекомендации изготовителя двигателя, перед последней в году заправкой двигателя добавьте в свежее топливо стабилизатор топлива.
2. Дайте двигателю поработать в течение 10 минут для того, чтобы обработанное топливо могло распространиться по топливной системе.
3. Выключите двигатель, дайте возможность ему остыть, и слейте топливо из бака или продолжайте работу двигателя, пока он не остановится. См. раздел «Слив топлива из бака».
4. Включите двигатель и продолжайте работу до тех пор, пока двигатель не остановится.
5. Запустите двигатель в третий раз, используя воздушную заслонку или насос пускового топлива, и продолжайте его работу до тех пор, пока он не перестанет запускаться.
6. Удалите в отходы надлежащим образом все неиспользованное топливо. Произведите его утилизацию согласно национальным нормам или используйте в автомобиле.

   Примечание: Не храните стабилизированное топливо в течение более 90 дней.
7. Пока двигатель еще не остыл, смените масло в двигателе. См. Раздел «Заправка двигателя маслом».
8. Замените свечу зажигания.
9. Введите шприцом 2 чайных ложки масла в отверстие для свечи зажигания.
10. Вверните свечу зажигания вручную, затем затяните ее с моментом 20,4 Н-м. Если у вас нет тарированного ключа, плотно затяните свечу. **Не присоединяйте провод к свече.**

11. Медленно вытяните трос механического стартера для распределения масла внутри цилиндра.
12. Произведите смазку снегоочистителя. См. раздел «Смазка снегоочистителя».
13. Произведите тщательную очистку снегоочистителя.
14. Подкрасьте поврежденные поверхности краской, полученной у уполномоченного дилера. Зачистите наждачной бумагой поврежденные участки перед покраской, используя также антикоррозийные средства для защиты металлических частей от коррозии.
15. Кроме того, подтяните все крепежные детали, затяжка которых ослабла. Произведите ремонт или замену всех поврежденных частей.
16. Закройте снегоочиститель чехлом и храните его в чистом сухом месте, недоступном для детей. Дайте двигателю остыть перед постановкой его на хранение в каком-либо помещении.

Расконсервация снегоочистителя после хранения

1. Выверните свечу зажигания и, используя стартер, быстро прокрутите двигатель для того, чтобы удалить остатки масла из цилиндра.
2. Вверните свечу зажигания вручную, затем затяните ее с моментом 20,4 Н-м.
3. Присоедините провод свечи зажигания.
4. Выполните операции в объеме ежегодного технического обслуживания, указанные в рекомендуемом графике технического обслуживания.

Поиск и устранение неисправностей

Проблема	Возможная причина	Корректирующие действия
Электрический стартер не вращается (только у моделей с электрическим стартером)	1. Силовой кабель отсоединен от розетки или от снегоочистителя.	1. Присоедините силовой кабель к розетке и/или снегоочистителю.
	2. Силовой кабель изношен, поврежден или имеет следы коррозии.	2. Замените силовой кабель.
	3. Отсутствует напряжение на розетке электропитания.	3. Вызовите квалифицированного электрика для подачи напряжения на розетку.
Двигатель не запускается или запускается с трудом	1. Ключ зажигания не вставлен или находится в положении «Stop».	1. Вставьте ключ зажигания и поверните его в положение On (Включено).
	2. Заслонка находится в положении Off (Открыто) и кнопка заливочного насоса не нажата.	2. Поставьте заслонку в положение On (Закрыта) и нажмите 3 раза на кнопку заливочного насоса.
	3. Топливный отсечной кран не открыт.	3. Откройте топливный отсечной кран.
	4. Дроссель не находится в положении Fast (Быстро).	4. Установите дроссельный кран в положение Fast (Быстро).
	5. Топливный бак пуст или в топливной системе находится застоявшееся топливо.	5. Слейте топливо и/или залейте в топливный бак свежий бензин (со сроком хранения не более 30 дней). Если проблема не устранена, обратитесь к уполномоченному дилеру по техническому обслуживанию.
	6. Провод свечи зажигания ненадежно подсоединен или не подсоединен.	6. Подсоедините провод к свече зажигания.
	7. Свеча зажигания имеет следы питтинга или грязи; неправильно отрегулирован зазор свечи.	7. Проверьте свечу зажигания и, в случае необходимости, произведите регулировку зазора. Замените свечу зажигания, если на ней имеются следы питтинга, загрязненные участки или трещины.
	8. Сливной кран топливной системы загрязнен.	8. Удалите грязь из сливного крана или замените сливной кран.
	9. Уровень масла в картере двигателя или слишком низок или слишком высок.	9. Добавьте или слейте масло для того, чтобы уровень масла в картере двигателя соответствовал отметке Full (Полный) на щупе.
Двигатель работает неустойчиво	1. Заслонка находится в положении On (Открыто).	1. Переместите заслонку в положение Off (Закрыто).
	2. Топливный отсечной кран открыт не полностью.	2. Откройте топливный отсечной кран.
	3. Топливный бак почти пуст или содержит застоявшееся топливо.	3. Слейте топливо и залейте в топливный бак свежий бензин (со сроком хранения не более 30 дней). Если проблема остается, обращайтесь к уполномоченному дилеру по техническому обслуживанию.
	4. Провод свечи зажигания ненадежно присоединен.	4. Присоедините провод к свече зажигания.
	5. Свеча зажигания имеет следы питтинга или грязи; неправильно отрегулирован зазор свечи.	5. Проверьте свечу зажигания и, в случае необходимости, произведите регулировку зазора. Замените свечу зажигания, если на ней имеются следы питтинга, загрязненные участки или трещины.

Проблема	Возможная причина	Корректирующие действия
	6. Уровень масла в картере двигателя или слишком низок или слишком высок.	6. Добавьте или слейте масло для того, чтобы уровень масла в картере двигателя соответствовал отметке Full (Полный) на щупе.
Двигатель работает, однако снегоочиститель выбрасывает снег очень слабо или не выбрасывает совсем	1. При выбросе снега дроссельный кран не установлен в положение Fast (Быстро). 2. Снегоочиститель движется слишком быстро, не успевая убирать снег. 3. Вы пытаетесь убрать слишком много снега за один захват. 4. Вы пытаетесь убирать очень тяжелый или мокрый снег. 5. Желоб для выброса засорен. 6. Натяжка ремня привода шнека/крыльчатки ослабла или ремень сошел со шкива. 7. Ремень привода шнека/крыльчатки изношен или поврежден.	1. Установите дроссельный кран в положение Fast (Быстро). 2. Переключите снегоочиститель на более низкую передачу. 3. Убирайте меньше снега за один захват. 4. Не перегружайте снегоочиститель слишком тяжелым или мокрым снегом. 5. Произведите чистку желоба для выброса снега. 6. Установите и/или отрегулируйте ремень привода шнека/крыльчатки, используя информацию, помещенную на сайте www.Toro.com, либо направьте снегоочиститель уполномоченному дилеру по техническому обслуживанию. 7. Замените ремень привода шнека/крыльчатки, используя информацию, помещенную на сайте www.Toro.com, либо направьте снегоочиститель уполномоченному дилеру.
Желоб для выброса либо не фиксируется в нужном положении, либо не движется	1. Фиксатор желоба для выброса не отрегулирован должным образом.	1. Отрегулируйте фиксатор желоба для выброса.
Снегоочиститель недостаточно чисто убирает снег с поверхности	1. Полозья и скребок не отрегулированы должным образом. 2. Давление в шинах не одинаково.	1. Отрегулируйте полозья и/или скребок. 2. Проверьте и отрегулируйте давление в одной или обеих шинах.

Примечания:

International Distributor List

Distributor:	Country:	Phone Number:
Atlantis Su ve Sulama Sisstemleri Lt	Turkey	90 216 344 86 74
Balama Prima Engineering Equip	Hong Kong	852 2155 2163
B-Ray Corporation	Korea	82 32 551 2076
Casco Sales Company	Puerto Rico	787 788 8383
Ceres S.A	Costa Rica	506 239 1138
CSSC Turf Equipment (pvt) Ltd	Sri Lanka	94 11 2746100
Cyril Johnston & Co	Northern Ireland	44 2890 813 121
Equiver	Mexico	52 55 539 95444
Femco S.A.	Guatemala	502 442 3277
G.Y.K. Company ltd.	Japan	81 726 325 861
Geomechaniki of Athens	Greece	30 10 935 0054
Guandong Golden Star	China	86 20 876 51338
Hako Gorund and Garden	Sweden	46 35 10 0000
Hayter Limited (U.K.)	United Kingdom	44 1279 723 444
Hydroturf Int. Co Dubai	United Arab Emirates	97 14 347 9479
Hydroturf Egypt LLC	Egypt	202 519 4308
Ibea S.p.A.	Italy	39 0331 853611
Irriamc	Portugal	351 21 238 8260
Jean Heybroek b.v.	Netherlands	31 30 639 4611
Lely (U.K.) Limited	United Kingdom	44 1480 226 800
Maquiver S.A.	Colombia	57 1 236 4079
Maruyama Mfg. Co. Inc.	Japan	81 3 3252 2285
Metra Kft	Hungary	36 1 326 3880
Mountfield a.s.	Czech Republic	420 255 704 220
Munditol S.A.	Argentina	54 11 4 821 9999
Oslinger Turf Equipment SA	Ecuador	593 4 239 6970
Oy Hako Ground and Garden Ab	Finland	358 987 00733
Parkland Products Ltd	New Zealand	64 3 34 93760
Prochaska & Cie	Austria	43 1 278 5100
RT Cohen 2004 Ltd	Israel	972 986 17979
Riversa	Spain	34 9 52 83 7500
Roth Motorgerate GmBh & Co	Germany	49 7144 2050
Sc Svend Carlsen A/S	Denmark	45 66 109 200
Solvert S.A.S	France	33 1 30 81 77 00
Spypros Stavrinides Limited	Cyprus	357 22 434131
Surge Systems India Limited	India	91 1 292299901
T-Markt Logistics Ltd	Hungary	36 26 525 500
Toro Australia	Australia	61 3 9580 7355
Toro Europe BVBA	Belgium	32 14 562 960

Гарантия компании Toro

Условия гарантии и товары, на которые она распространяется
Компания Toro® и Toro Warranty Company, ее дочерняя компания, в соответствии с заключенным между ними договором, совместно обещают первоначальному покупателю* отремонтировать любой товар компании Toro, используемый для обычных бытовых целей*, если в нем будет обнаружен дефект материала или производственный дефект. Начиная с даты первоначальной покупки, действуют следующие сроки:

Товары	Гарантийный период
Колесные газонокосилки	Ограниченная гарантия 2 года
Самоходные газонокосилки	Ограниченная гарантия 2 года
Мини-тракторы для ухода за газонами и садами	Ограниченная гарантия 2 года
Переносное электрооборудование	Ограниченная гарантия 2 года
Снегоуборочные машины	Ограниченная гарантия 2 года
Бытовые газонокосилки с нулевым радиусом поворота	Ограниченная гарантия 2 года

* «Первоначальный покупатель» означает лицо, которое первоначально купило товары компании Toro.
* «Обычные бытовые цели» означает использование товара в домашних условиях. Использование на более чем одном объекте считается коммерческим использованием, и при этом применяются условия гарантии при коммерческом использовании.

Ограниченная гарантия при коммерческом использовании
На потребительские товары и принадлежности компании Toro, используемые в коммерческих, институционных или арендных целях распространяется гарантия устранения дефектов материала или производственных дефектов в течение следующих сроков с даты первоначальной покупки:

Товары	Гарантийный период
Колесные газонокосилки	Гарантия 90 дней
Самоходные газонокосилки	Гарантия 90 дней
Мини-тракторы для ухода за газонами и садами	Гарантия 90 дней
Переносное электрооборудование	Гарантия 90 дней
Снегоуборочные машины	Гарантия 90 дней
Бытовые газонокосилки с нулевым радиусом поворота	Гарантия 45 дней

Инструкции по обращению за гарантийным обслуживанием
Если вы считаете, что ваш товар производства компании Toro имеет дефект материала или производственный дефект, следуйте указанной процедуре:

1. Обратитесь к продавцу для организации обслуживания товара. Если по какой-либо причине связаться с продавцом не представляется возможным, вы можете обратиться к любому Уполномоченному дистрибьютору компании Toro для того, чтобы организовать обслуживание товара.
2. Доставьте продавцу или Сервисному дилеру товар вместе с доказательством покупки (кассовым чеком).

Если вы по какой-либо причине не удовлетворены результатами анализа Сервисного дилера или оказанной вам помощью, свяжитесь с импортером компании Toro или обратитесь к нам по адресу:

Отдел по обслуживанию клиентов, Подразделение потребительских товаров
Toro Warranty Company
8111 Lyndale Avenue South
Bloomington, MN 55420-1196, USA
Менеджер: Техническая поддержка товаров: 001-952-887-8248

См. прилагаемый Список дистрибьюторов

Обязанности владельца
Вы обязаны осуществлять техническое обслуживание своего товара производства компании Toro в соответствии с порядком технического обслуживания, описанным в Руководстве по эксплуатации. Такое плановое техническое обслуживание, проводимое как дилером, так и вами лично, осуществляется за ваш счет.

Изделия и условия, на которые не распространяется гарантия
Настоящая прямая гарантия не распространяется на:
- Стоимость регулярного технического обслуживания или запасных частей, таких как фильтры, топливо, смазочные вещества, регулировочные детали, заточку лезвий, регулировку тормозов и сцепления.
- Любой товар или деталь, которые подверглись изменению, неправильно использовались, требовали замены или ремонта в результате естественного износа, аварий или недостаточного технического обслуживания.
- Ремонтные работы, которые потребовались вследствие использования неправильного топлива, наличия загрязняющих примесей в топливной системе или ненадлежащей подготовки топливной системы перед перерывом в использовании на срок более трех месяцев.
- Двигатель и коробка передач. На них распространяются соответствующие гарантии производителя , имеющие отдельные условия.

Все ремонтные работы, на которые распространяется настоящая гарантия, должны осуществляться Уполномоченным Сервисным дилером компании Toro с использованием запасных частей, разрешенных компанией Toro.

Общие условия
На покупателя распространяются национальные законы каждой страны. Настоящая гарантия не ограничивает права, предоставленные покупателю этими законами.