Form No. 3359-821 Rev B

TORO®

Count on it.

Manuel de l'utilisateur

Tondeuses à rayon de braquage zéro Titan® Z4800 Tondeuses à rayon de braquage zéro Titan® Z5200

N° de modèle 74813—N° de série 280000001 et suivants

N° de modèle 74815—N° de série 280000001 et suivants



CE

Enregistrez votre produit à www.Toro.com.

Traduction du texte d'origine (FR)

Introduction

Lisez attentivement ces informations pour apprendre comment utiliser et entretenir correctement votre produit, et éviter de l'endommager ou de vous blesser. Vous êtes responsable de l'utilisation sûre et correcte du produit.

Vous pouvez contacter Toro directement à www.Toro.com pour tout renseignement concernant un produit ou un accessoire, pour obtenir l'adresse des concessionnaires ou pour enregistrer votre produit.

Lorsque vous contactez un distributeur ou un réparateur Toro agréé pour l'entretien de votre machine, pour vous procurer des pièces Toro d'origine ou pour obtenir des renseignements complémentaires, soyez prêt(e) à lui fournir les numéros de modèle et de série du produit. indique l'emplacement des numéros de modèle et de série du produit. Inscrivez les numéros dans l'espace réservé à cet effet.

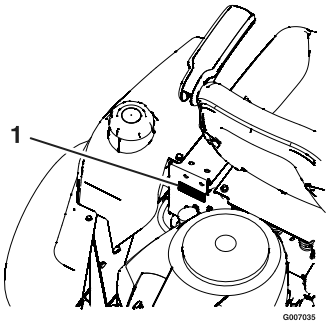

Figure 1
Derrière le siège

1. Emplacement des numéros de modèle et de série

N° de modèle _____

N° de série _____

Les mises en garde de ce manuel signalent des dangers potentiels et sont signalées par le symbole de sécurité (Figure 2), qui indique un danger pouvant entraîner des blessures graves ou mortelles si les précautions recommandées ne sont pas respectées.



Figure 2

1. Symbole de sécurité

Deux autres termes sont également utilisés pour faire passer des informations essentielles : **Important**, pour attirer l'attention sur des informations mécaniques spécifiques, et **Remarque**, pour des informations d'ordre général méritant une attention particulière.

Table des matières

Introduction 2
Sécurité 3
- Consignes de sécurité pour les tondeuses autoportées à lames rotatives 3
- Consignes de sécurité 3
- Informations concernant la sécurité des tondeuses autoportées Toro 5
- 74813 6
- 74815 6
- Graphique d'inclinaison 7
- Autocollants de sécurité et d'instruction 8

Vue d'ensemble du produit 12
- Commandes 13
- Caractéristiques techniques 14
- Systèmes 14
- Dimensions 15
- Couples de serrage 16

Utilisation 16
- Sécurité avant tout 16
- Essence préconisée 17
- Contrôle du niveau d'huile moteur 19
- Démarrage du moteur 19
- Utilisation des lames 20
- Arrêt du moteur 20
- Système de sécurité 20
- Marche avant ou arrière 21
- Arrêt de la machine 22
- Réglage de la correction directionnelle 22
- Réglage de la hauteur de coupe 23
- Positionnement du siège 23
- Changer la suspension du siège 24
- Réglage des leviers de commande de déplacement 24
- Pousser la machine à la main 24
- Éjection latérale 25
- Conversion à l'éjection latérale 25
- Conversion au mulching 28
- Transport 28
- Conseils d'utilisation 29

Entretien 30
- Programme d'entretien recommandé 30
- Procédures avant l'entretien 31
- Soulever le siège 31
- Accéder à la batterie 31

© 2008—The Toro® Company
8111 Lyndale Avenue South
Bloomington, MN 55420

Contactez-nous sur www.Toro.com.
Imprimé aux États-Unis.
Tous droits réservés

Lubrification 31
Graissage des roulements 31
Entretien du moteur 32
Entretien du filtre à air 32
Vidange de l'huile moteur et remplacement du filtre à huile 33
Entretien de la bougie 35
Nettoyage du carter de ventilateur 36
Entretien du système d'alimentation 37
Remplacement du filtre à carburant 37
Entretien du système électrique 38
Charge de la batterie 38
Entretien des fusibles et relais 39
Entretien du système d'entraînement 40
Contrôle de la pression des pneus 40
Entretien du système hydraulique 40
Contrôle du niveau de liquide hydraulique 40
Remplacement du filtre à huile hydraulique 40
Entretien de la tondeuse 41
Entretien des lames de coupe 41
Mise à niveau du plateau de coupe 43
Réglage de l'inclinaison des lames 44
Dépose du plateau de coupe 45
Entretien des courroies de la tondeuse 46
Montage du plateau de coupe Plateau 46
Remplacement du déflecteur d'éjection 47
Nettoyage 48
Lavage du carter de tondeuse 48
Remisage 49
Nettoyage et remisage 49
Dépistage des défauts 50
Schémas 53

Sécurité

Consignes de sécurité pour les tondeuses autoportées à lames rotatives

Cette machine est conforme ou supérieure aux normes européennes en vigueur au moment de sa fabrication. Elle peut cependant occasionner des accidents si elle est mal utilisée ou mal entretenue. Pour réduire les risques d'accidents et de blessures, respectez les consignes de sécurité qui suivent. Tenez toujours compte des mises en garde signalées par le symbole de sécurité et la mention PRUDENCE, ATTENTION ou DANGER. Ne pas les respecter, c'est risquer de vous blesser, parfois mortellement.

Consignes de sécurité

Les instructions qui suivent sont extraites de la norme EN 836:1997 du CEN.

Ce produit peut sectionner les mains ou les pieds et projeter des objets. Respectez toujours toutes les mesures de sécurité pour éviter des blessures graves, voire mortelles.

Formation

- Lisez attentivement les instructions. Familiarisez-vous avec les commandes et l'utilisation de l'équipement.
- Ne laissez jamais des enfants, ou des adultes n'ayant pas pris connaissance de ces instructions, utiliser la tondeuse. Certaines législations imposent un âge minimum pour l'utilisation de ce type d'engin.
- Ne tondez jamais lorsque des personnes, et surtout des enfants ou des animaux familiers, se trouvent à proximité.
- N'oubliez jamais que l'utilisateur est responsable de tout accident ou dommage causé aux autres personnes et à leurs possessions.
- Ne transportez pas de passagers.
- Tout utilisateur est tenu de suivre une formation professionnelle et pratique. La formation doit insister sur les points suivants:
  - la nécessité de consacrer toute son attention à la conduite lorsqu'on utilise une tondeuse autoportée ;
  - l'application du frein ne permet pas de regagner le contrôle d'une tondeuse autoportée en cas de

problème sur une pente. La perte de contrôle est due le plus souvent :

- ◊ au manque d'adhérence des roues ;
- ◊ à une conduite trop rapide ;
- ◊ à un freinage inadéquat ;
- ◊ à un type de machine non adapté à la tâche ;
- ◊ à l'ignorance de l'importance de la nature du terrain, surtout sur pente ;
- ◊ à un attelage incorrect ou à une mauvaise répartition de la charge.

Préparation

- Portez toujours un pantalon et des chaussures solides pour travailler. Ne tondez pas pieds nus ou en sandales.
- Inspectez soigneusement la zone à tondre et enlevez tout objet susceptible d'être projeté par la machine.
- Attention – Le carburant est extrêmement inflammable.
  - – Conservez le carburant dans un récipient spécialement conçu à cet effet.
  - – Faites toujours le plein à l'extérieur, et ne fumez jamais pendant cette opération.
  - – Faites le plein avant de mettre le moteur en marche. N'enlevez jamais le bouchon du réservoir de carburant et n'ajoutez jamais de carburant lorsque le moteur tourne ou qu'il est chaud.
  - – Si vous renversez du carburant, ne mettez pas le moteur en marche. Éloignez la machine et évitez toute source possible d'inflammation jusqu'à dissipation complète des vapeurs de carburant.
  - – Refermez soigneusement les réservoirs et les bidons d'essence.
- Remplacez les silencieux défectueux.
- Avant d'utiliser la machine, vérifiez toujours si les lames, boulons de lames et ensembles de coupe ne sont pas usés ou endommagés. Remplacez les boulons et les lames usés ou endommagés par paires pour ne pas modifier l'équilibre.
- Attention, sur les machines à plusieurs lames, la rotation d'une lame peut entraîner le déplacement des autres lames.

Utilisation

- Restez vigilant, ralentissez et soyez prudent quand vous changez de direction. Regardez derrière vous et de chaque côté avant de changer de direction.
- Ne faites pas tourner le moteur dans un espace clos où le monoxyde de carbone dangereux dégagé par l'échappement risque de s'accumuler.
- Tondez uniquement à la lumière du jour ou avec un bon éclairage artificiel.
- Avant de mettre le moteur en marche, débrayez l'entraînement des lames et mettez la transmission au point mort.
- N'utilisez pas la machine sur une pente de plus de 15 degrés.
- Aucune pente n'est absolument sans danger. Le déplacement sur une pente herbeuse demande une attention particulière. Pour éviter que la machine ne se retourne :
  - – ne vous arrêtez pas et ne démarrez pas brusquement en montée ou en descente ;
  - – réduisez votre vitesse sur pente et lorsque vous prenez des virages serrés ;
  - – méfiez-vous des irrégularités de terrain, des obstacles, des ornières et autres dangers cachés ;
- Restez prudent lorsque vous remorquez des charges.
  - – N'utilisez que les points d'attache agréés de la barre de remorquage.
  - – Ne transportez que des charges pouvant être contrôlées facilement.
  - – Ne prenez pas de virages serrés. Conduisez avec prudence en marche arrière.
- Méfiez-vous de la circulation près des routes et pour traverser.
- Arrêtez la rotation des lames avant de traverser une surface non herbeuse.
- Lorsque vous utilisez des accessoires, ne dirigez jamais l'éjection vers qui que ce soit et ne laissez personne s'approcher de la machine en marche.
- N'utilisez jamais une machine dont les capots sont défectueux ou dont les protections de sécurité ne sont pas en place.
- Ne modifiez pas le réglage du régulateur et ne faites pas tourner le moteur trop vite, sous peine d'accroître les risques d'accidents et de blessures corporelles.
- Avant de quitter le poste de conduite :
  - – désengagez la prise de force et abaissez les accessoires ;
  - – sélectionnez le point mort et serrez le frein de stationnement ;
  - – coupez le moteur et enlevez la clé de contact.
- Débrayez les accessoires, coupez le moteur et débranchez le(s) fil(s) de bougie ou enlevez la clé de contact :

  - avant de dégager ou désobstruer l'éjecteur ;
  - avant d'inspecter, de nettoyer ou d'effectuer toute opération sur la tondeuse ;
  - après avoir heurté un obstacle. Recherchez et réparez les dégâts éventuels avant de remettre la machine en marche et d'utiliser les accessoires ;
  - si la machine se met à vibrer de manière inhabituelle (vérifiez immédiatement).
- Désengagez l'entraînement des accessoires lors du transport et quand ils ne servent pas.
- Coupez le moteur et débrayez les accessoires :
  - avant de rajouter du carburant ;
  - avant de retirer le bac à herbe ;
  - avant de régler la hauteur de coupe, sauf si ce réglage peut se faire depuis la position de conduite.
- Réduisez l'ouverture du papillon pendant la mise à l'arrêt du moteur et coupez l'arrivée de carburant après la tonte si le moteur est équipé d'un robinet de carburant.

Entretien et remisage

- Gardez tous les écrous, boulons et vis toujours bien serrés pour être sûr de pouvoir utiliser la machine sans danger.
- N'entreposez jamais une machine dont le réservoir contient du carburant dans un local où les vapeurs risquent de rencontrer une flamme nue ou une étincelle.
- Laissez refroidir le moteur avant de ranger la machine dans un local fermé.
- Pour réduire les risques d'incendie, débarrassez le moteur, le silencieux, le bac à batterie et le lieu de stockage de l'essence de tout excès de graisse, débris d'herbe et feuilles.
- Vérifiez fréquemment l'état et l'usure du bac à herbe.
- Remplacez les pièces usées ou endommagées pour éviter les accidents.
- La vidange du réservoir d'essence doit impérativement s'effectuer à l'extérieur.
- Abaissez les dispositifs de coupe lorsque la machine doit être garée, remisée ou laissée sans surveillance.

Informations concernant la sécurité des tondeuses autoportées Toro

La liste suivante contient des informations spécifiques concernant la sécurité des produits Toro ou toute autre information relative à la sécurité qu'il est important de connaître et qui n'apparaît pas dans les spécifications de la norme CEN.

- Les gaz d'échappement contiennent du monoxyde de carbone, un gaz inodore mortel. Ne faites pas tourner le moteur dans un local fermé.
- Gardez mains, pieds, cheveux et vêtements amples à l'écart de la zone d'éjection de l'accessoire, du dessous de la machine et des pièces mobiles quand le moteur est en marche.
- Ne touchez aucune partie de la machine ou des accessoires juste après leur arrêt, car elles peuvent être très chaudes. Laissez-les refroidir avant d'entreprendre toute réparation, tout réglage ou tout entretien.
- L'acide de la batterie est toxique et peut causer des brûlures. Évitez tout contact avec la peau, les yeux et les vêtements. Protégez-vous le visage, les yeux et les vêtements quand vous manipulez la batterie.
- Les gaz de la batterie sont explosifs. Gardez la batterie éloignée des cigarettes, des flammes ou sources d'étincelles.
- Pour préserver les normes d'origine, n'utilisez que des pièces de rechange Toro d'origine.
- N'utilisez que des accessoires agréés par Toro.

Utilisation sur pente

- Ne travaillez pas sur des pentes de plus de 15 degrés.
- Ne travaillez pas à proximité de dénivellations, de fossés, de berges escarpées ou d'étendues d'eau. Le dépassement des roues au-dessus d'une dénivellation peut entraîner le renversement de la machine et provoquer des blessures graves ou mortelles (noyade, etc.).
- Ne travaillez pas sur les pentes lorsque l'herbe est humide. Les conditions glissantes réduisent la motricité, ce qui risque de faire déraper la machine et d'entraîner la perte du contrôle.
- Ne changez pas soudainement de vitesse ou de direction.
- Utilisez une tondeuse autotractée et/ou une débroussailleuse manuelle près des dénivellations, des fossés, des berges escarpées ou des étendues d'eau.
- Ralentissez et procédez avec précaution sur les pentes.
- Dégagez la zone de travail des obstacles éventuels tels pierres, branches, etc., ou balisez les obstacles. L'herbe haute peut masquer les accidents du terrain.

- Méfiez-vous des fosses, trous, rochers, creux et bosses qui modifient l'angle de travail, car un terrain irrégulier peut provoquer le retournement de la machine.
- Évitez les démarrages brusques en montée, car la machine risque de basculer en arrière.
- Tenez compte du fait qu'une perte de motricité peut se produire en descente. et que le transfert du poids sur les roues avant peut entraîner le patinage des roues motrices, et donc une perte du freinage et de la direction.
- Évitez toujours de démarrer ou de vous arrêter en côte. Si les roues perdent de leur motricité, désengagez les lames et redescendez lentement jusqu'au bas de la pente.
- Suivez les recommandations du constructeur concernant l'utilisation de masses d'équilibrage ou de contrepoids pour améliorer la stabilité de la machine.
- Redoublez de prudence quand des bacs à herbe ou d'autres accessoires sont montés sur la machine, car ils peuvent en modifier la stabilité et entraîner la perte du contrôle de la machine.

74813

Pression acoustique

Cette machine produit au niveau de l'oreille de l'utilisateur une pression acoustique maximale de 93 dBA, d'après des mesures effectuées sur des machines identiques selon les spécifications des normes EN 836 et ISO 11201.

Puissance acoustique

Cette machine a un niveau de puissance acoustique garanti de 105 dBA, d'après des mesures effectuées sur des machines identiques selon les spécifications de la norme ISO 11094.

Niveau de vibrations

Cette machine expose les mains et les bras à un niveau de vibrations maximum de 2,5 m/s^2, d'après des mesures effectuées sur des machines identiques selon la norme EN 836 et EN 1033.

Cette machine expose le corps à un niveau de vibrations maximum de 0,7 m/s^2, d'après des mesures effectuées sur des machines identiques selon les normes EN 836 et EN 1032.

74815

Pression acoustique

Cette machine produit au niveau de l'oreille de l'utilisateur une pression acoustique maximale de 93 dBA, d'après des mesures effectuées sur des machines identiques selon les spécifications des normes EN 836 et ISO 11201.

Puissance acoustique

Cette machine a un niveau de puissance acoustique garanti de 105 dBA, d'après des mesures effectuées sur des machines identiques selon les spécifications de la norme ISO 11094.

Niveau de vibrations

Cette machine expose les mains et les bras à un niveau de vibrations maximum de 2,2 m/s^2, d'après des mesures effectuées sur des machines identiques selon les normes EN 1033 et EN 836.

Cette machine expose le corps à un niveau de vibrations maximum de 0,70 m/s^2, d'après des mesures effectuées sur des machines identiques selon les normes EN 836 et EN 1032.

Graphique d'inclinaison

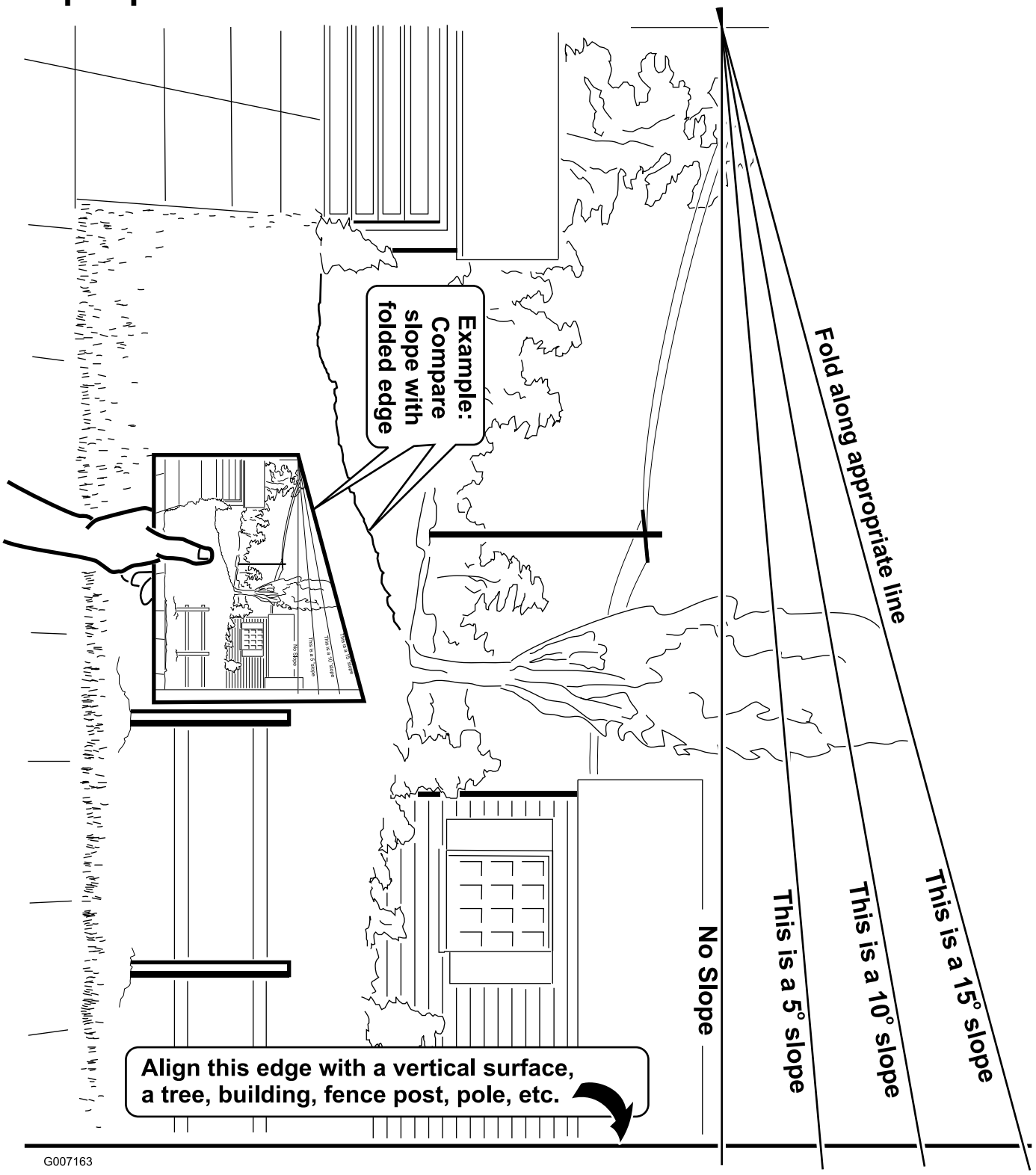

Autocollants de sécurité et d'instruction

Des autocollants de sécurité et des instructions bien visibles sont placés près de tous les endroits potentiellement dangereux. Remplacez tout autocollant endommagé ou manquant.

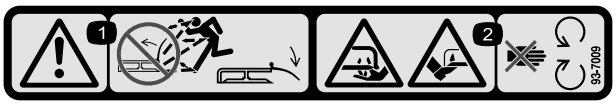

93-7009

1. Attention – n'utilisez pas la tondeuse avec le déflecteur d'éjection relevé ou sans le déflecteur ; laissez-le en place.
2. Risque de mutilation des mains ou des pieds par la lame de la tondeuse – ne vous approchez pas des pièces mobiles.

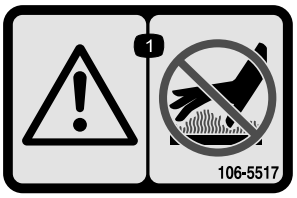

106-5517

1. Attention – ne touchez pas la surface chaude.

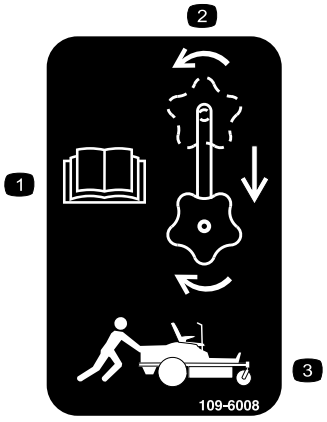

109-6008

1. Lisez le Manuel de l'utilisateur.
2. Tournez le bouton de déblocage de transmission pour desserrer, faites coulisser le bouton et resserrez-le.
3. Poussez la machine.

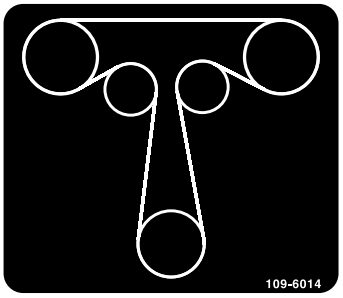

109-6014

Acheminement de la courroie de transmission aux roues

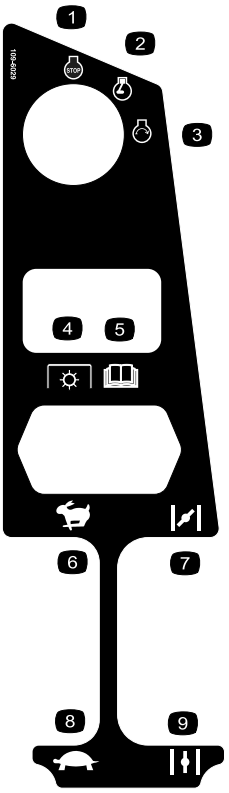

109-6029

1. Arrêt du moteur
2. Moteur en marche
3. Démarrage du moteur
4. Prise de force (PDF), commande des lames
5. Lisez le Manuel de l'utilisateur.
6. Accélérateur – haut régime
7. Starter en service
8. Accélérateur – bas régime
9. Starter hors service

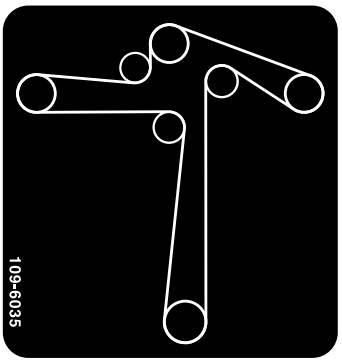

109-6035

Acheminement de la courroie de plateau de coupe

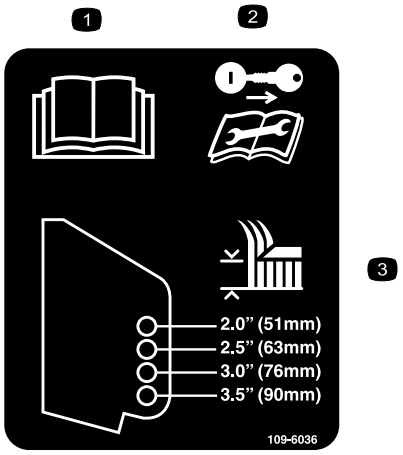

109-6036

1. Lisez le Manuel de l'utilisateur.
2. Retirez la clé de contact et lisez les instructions avant de procéder à l'entretien ou à des révisions.
3. Hauteur de coupe.



109-6210

1. Lisez le manuel de l'utilisateur.
2. Risque de mutilation par le ventilateur et risque de coincement par la courroie – ne vous approchez pas des pièces mobiles.

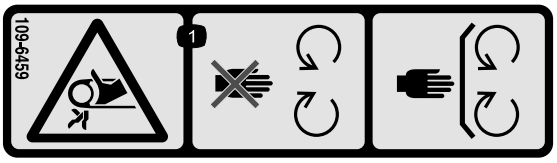

109-6459

1. Risque de coincement dans la courroie – n'ouvrez pas et de déposez par les capots de protection quand le moteur est en marche ; laissez-les en place.

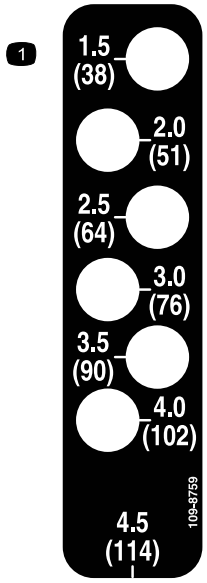

109-8759

1. Hauteur de coupe

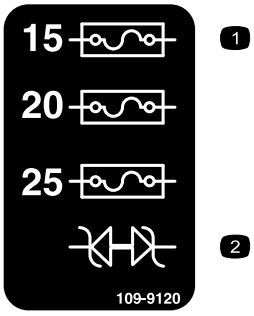

109-9120

1. Fusible
2. Diode



110-6691

1. Risque de projections – tenez les spectateurs à bonne distance de la machine.
2. Risque de projection par la tondeuse – gardez le déflecteur d'éjection ou le système de ramassage en place.
3. Risque de mutilation des mains ou des pieds – ne vous approchez pas des pièces mobiles.

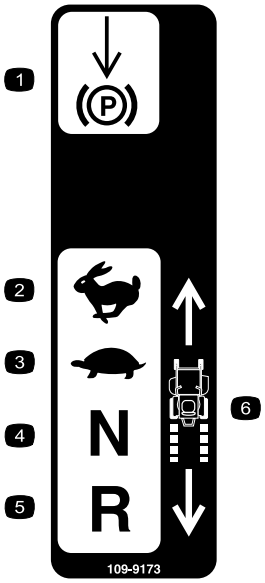

109-9173

1. Frein de stationnement
2. Haut régime
3. Bas régime
4. Point mort
5. Marche arrière
6. Vitesse de la machine

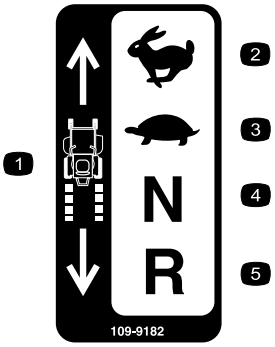

109-9182

1. Vitesse de la machine
2. Haut régime
3. Bas régime
4. Point mort
5. Marche arrière

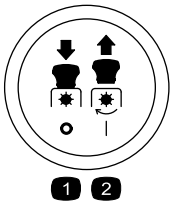

Symboles de la PDF

1. PDF désengagée
2. PDF engagée



Battery Symbols

Certains ou tous les symboles suivants figurent sur la batterie.

1. Risque d'explosion
2. Restez à distance des flammes nues et des étincelles, et ne fumez pas
3. Liquide caustique/risque de brûlure chimique
4. Portez une protection oculaire.
5. Lisez le Manuel de l'utilisateur.
6. Tenez tout le monde à une distance suffisante de la batterie.
7. Portez une protection oculaire ; les gaz explosifs peuvent causer une cécité et d'autres blessures..
8. L'acide de la batterie peut causer une cécité ou des brûlures graves.
9. Rincez immédiatement les yeux avec de l'eau et consultez un médecin rapidement.
10. Contient du plomb – ne mettez pas au rebut.

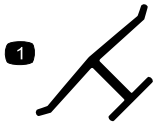

Marque du fabricant

1. Identifie la lame comme pièce d'origine.

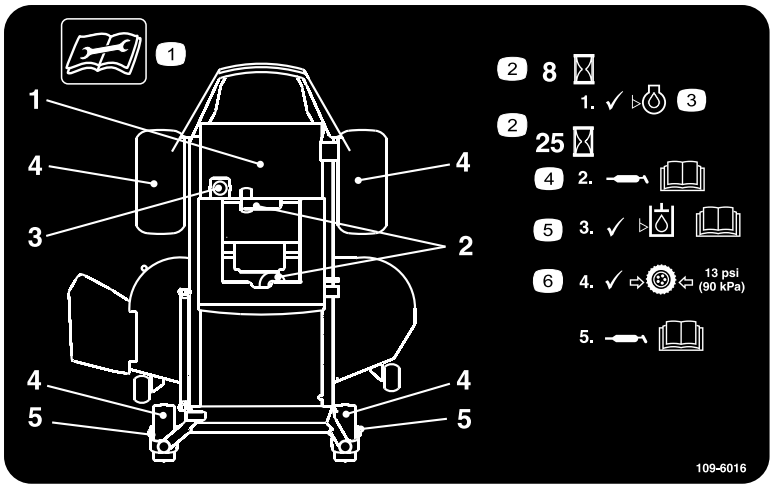

109-6016

1. Lisez les instructions avant de procéder à l'entretien ou à des révisions.
2. Périodicité
3. Contrôlez le niveau d'huile.
4. Reportez-vous au Manuel de l'utilisateur pour les consignes de graissage.
5. Vérifiez le niveau d'huile hydraulique et reportez-vous au Manuel d'utilisateur pour plus de précisions.
6. Contrôlez la pression des pneus.

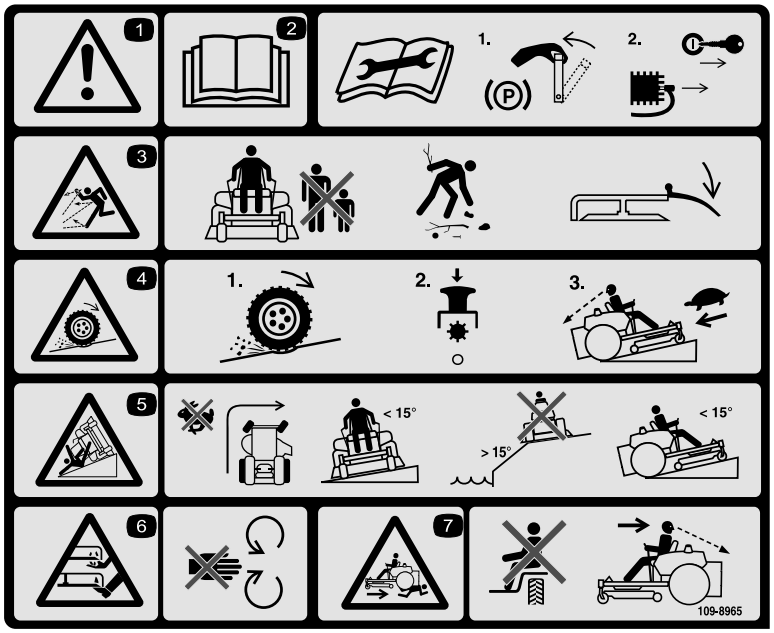

109-8965

1. Attention – lisez le Manuel de l'utilisateur.
2. Lisez les instructions avant de procéder à l'entretien ou à des révisions ; serrez le frein de stationnement, enlevez la clé de contact et débranchez la bougie.
3. Risque de projections – tenez les spectateurs à bonne distance de la machine, débarrassez la zone de travail des débris avant d'utiliser la machine et gardez le déflecteur d'éjection en place.
4. Risque de perte de motricité/contrôle sur les pentes – désengagez la commande des lames (PDF) et redescendez lentement jusqu'au bas de la pente.
5. Risque de renversement – évitez les changements brusques de direction et les virages serrés sur les pentes, travaillez toujours transversalement sur des pentes de moins de 15 degrés, ne vous approchez pas des étendues d'eau et ne tondez pas en montant ou en descendant des pentes.
6. Risque de mutilation des mains ou des pieds par la lame de la tondeuse – ne vous approchez pas des pièces mobiles.
7. Risque d'écrasement/de mutilation de personnes pendant la marche arrière – ne transportez personne et vérifiez toujours si la voie est libre juste derrière la machine et sur sa trajectoire avant de faire marche arrière.

Vue d'ensemble du produit

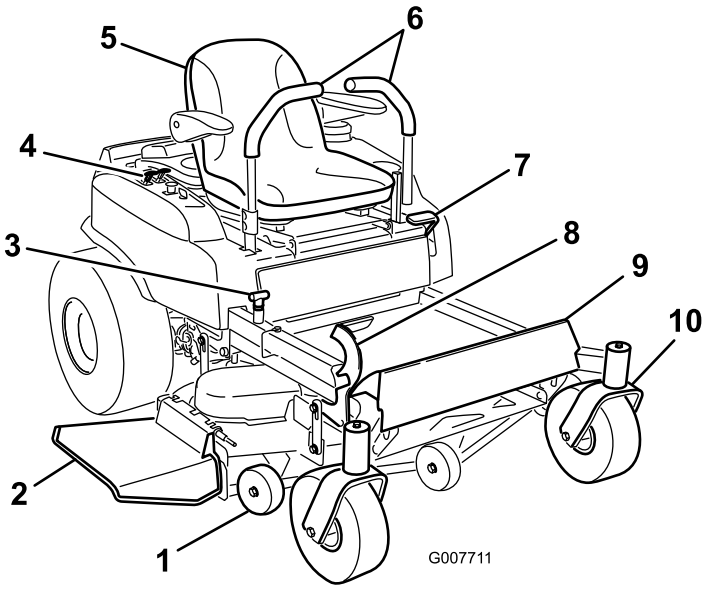

Figure 3

1. Galet anti-scalp
2. Déflecteur d'éjection
3. Réglage de la hauteur de coupe
4. Panneau de commande
5. Siège du conducteur
6. Leviers de commande de déplacement
7. Frein de stationnement
8. Levier au pied de sélection de hauteur de coupe
9. Repose-pieds
10. Roue pivotante avant

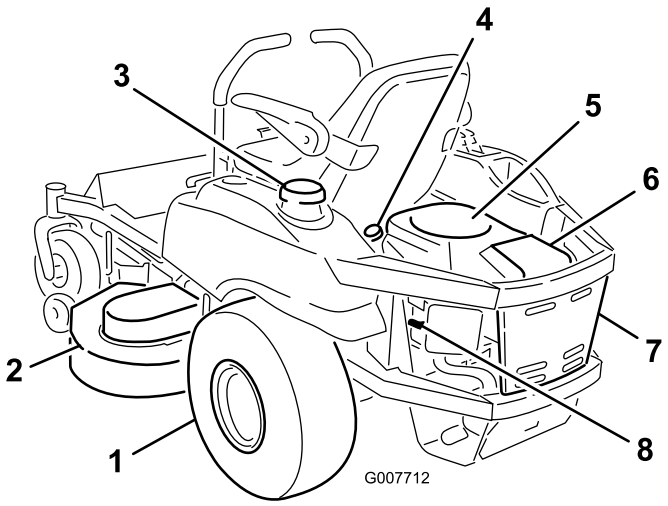

Figure 4

1. Roue motrice arrière
2. Plateau de coupe
3. Réservoir de carburant
4. Jauge d'huile moteur
5. Moteur
6. Filtre à air
7. Protection du moteur
8. Fil de bougie (1 de 2)

Commandes

Panneau de commande

Remarque: Avant de mettre le moteur en marche et d'utiliser la machine, familiarisez-vous avec toutes les commandes.

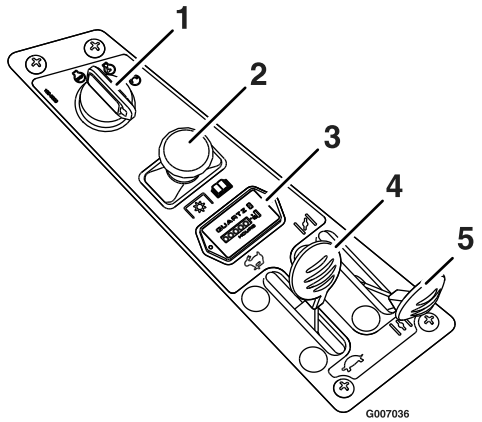

Figure 5

1. Commutateur d'allumage
2. Commande des lames (prise de force)
3. Compteur horaire
4. Manette d'accélérateur
5. Starter

Commutateur d'allumage

Le commutateur d'allumage sert à mettre le moteur en marche et à l'arrêter. Il a trois positions : contact coupé, marche et démarrage (Figure 5). Insérez la clé dans le commutateur d'allumage et tournez-la en position contact établi. Tournez la clé dans le sens horaire à la position suivante pour engager le démarreur (maintenez la clé contre la pression du ressort dans cette position).

Remarque: Pour démarrer le moteur, serrez le frein, placez les leviers de commande de déplacement au point mort (vers l'extérieur) et placez la commande de PDF en position désengagée. (Le conducteur n'est pas obligé d'être assis sur le siège pour permettre au moteur de démarrer).

Tournez la clé à la position contact coupé pour arrêter le moteur. Enlevez toujours la clé de contact avant de quitter la machine pour éviter tout démarrage accidentel.

Commande des lames (prise de force)

La commandes des lames, représentée par le symbole de la prise de force (PDF) (Figure 6), engage et désengage l'entraînement des lames. Tirez sur la commande des lames pour engager les lames.

Poussez la commandes de lames en position Désengagée pour désengager les lames.

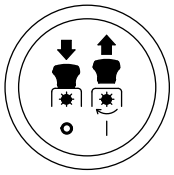

Figure 6

Commande de starter

Le starter facilite le démarrage du moteur à froid. Ne faites PAS tourner un moteur chaud avec le starter en position “EN SERVICE”. Le starter est “EN SERVICE” quand la manette est déplacée vers l'avant et “HORS SERVICE” quand elle ramenée en arrière (Figure 5).

Manette d'accélérateur

L'accélérateur sert à réguler le régime moteur. Déplacez la manette d'accélérateur en avant pour augmenter le régime moteur et en arrière pour le réduire. Le moteur tourne au régime maximum si vous déplacez la manette en avant, à position de verrouillage (Figure 5).

Leviers de commande de déplacement

Les leviers de commande de déplacement sont situés de chaque côté du siège (Figure 3).

Ces leviers sont des commandes des moteurs de roues indépendants sensibles à la vitesse. Déplacez un levier en avant ou en arrière pour faire tourner en avant ou en arrière la roue qui se trouve du même côté ; la vitesse de rotation de la roue est proportionnelle au déplacement du levier. Déplacez les leviers de commande de la position centrale vers l'extérieur pour les bloquer en position point mort. Placez toujours les leviers de commande de déplacement à la position point mort et serrez le frein de stationnement avant d'arrêter la machine ou de la laisser sans surveillance. La machine doit être amarrée et le frein serré pour le transport.

Levier de frein de stationnement

Situé sur le côté gauche de la console (Figure 3).

Le levier de frein engage un frein de stationnement sur les roues motrices.

Tirez le levier vers le haut et l'arrière pour serrer le frein.

Poussez le levier vers l'avant et le bas pour desserrer le frein.

Levier au pied de sélection de hauteur de coupe

Le levier de sélection de hauteur de coupe permet à l'utilisateur d'abaisser et de relever le plateau de coupe sans quitter le siège (Figure 3). Lorsque l'utilisateur éloigne le levier de lui (vers l'avant), le plateau est soulevé du sol ; lorsqu'il rapproche le levier de lui, le plateau s'abaisse au sol. Arrêtez toujours la machine avant de modifier la hauteur de coupe.

Compteur horaire

Situé sur le panneau de commande.

Le compteur horaire est connecté à un pressostat monté dans le bloc-moteur ; il enregistre le nombre d'heures de fonctionnement du moteur (Figure 5). Le compteur horaire ne tourne pas si le contact est établi mais que le moteur ne tourne pas.

Remarque: Ce pressostat n'est pas un capteur de bas niveau d'huile et ne prévient pas l'utilisateur si le niveau d'huile moteur est insuffisant.

Caractéristiques techniques

Systèmes

Moteur

- Caractéristiques du moteur : Reportez-vous au Manuel de l'utilisateur du moteur.
- Tr/min : Haut régime : 3600 ±75 tr/min (max) (à vide) Ralenti : 1750 tr/min (min)

Circuit d'alimentation

- Capacité : 15,1 l
- Type de carburant : Essence ordinaire sans plomb, indice d'octane de 87 ou plus.
- Filtre à carburant : Kohler Réf. 24 050 10
- Robinet d'arrivée de carburant : 1/4 de tour à la fois (“Ouvert”, “Fermé”)

Système électrique

- Système de charge Alternateur volant moteur
- Capacité de charge : 15 A
- Type de batterie : Groupe BCI U1
- Tension de batterie : 12 V
- Polarité : Masse négative
- Fusibles : Un de 25 A, un de 20 A, un de 15 A, à lame
- Diode : TVS

Système de sécurité

- La PDF doit être désengagée, le frein serré et les leviers de commande de déplacement vers l'extérieur (verrouillage au point mort) pour mettre le moteur en marche. (Le conducteur n'est pas obligé d'être assis sur le siège pour permettre au moteur de démarrer.)
- Par contre, le conducteur doit être assis sur le siège lorsque la PDF est engagée, le frein est desserré ou les leviers de commande de déplacement sont ramenés vers l'intérieur sinon le moteur s'arrêtera.
- Le moteur s'arrêtera si le levier gauche, le levier droit ou les deux leviers quittent la position de verrouillage du point mort quand le frein est serré.

Commandes

- Direction et déplacement :

  Remarque: Les leviers de commande de déplacement ont deux hauteurs de réglage.

  – Des leviers séparés de chaque côté de la console commandent la vitesse et le sens de rotation des roues motrices respectives.

  – La direction est commandée en variant la position de chaque levier par rapport à l'autre.

  – Le déplacement des leviers de commande vers l'extérieur (dans les crans) bloque le système de transmission au point mort.
- Commande d'engagement de la PDF : engage l'embrayage électrique (à la courroie de transmission) qui engage les lames du plateau de coupe.
- Levier de frein de stationnement : serre le frein de stationnement.
- Goupille de réglage de hauteur du plateau de coupe : permet de régler la hauteur de coupe à la position voulue.
- Levier de commande du plateau de coupe : pédale qui facilite le relevage du plateau de coupe.

Siège

- Type : Siège standard à haut dossier, rembourrage en mousse, suspension à ressorts et accoudoirs.
- Montage : articulé pour permettre son inclinaison et l'accès à la batterie et à d'autres composants. Maintenu en position inclinée par un cordon. Coulisse en avant et en arrière.
- Accoudoirs : standard réglables en hauteur, relevables, rembourrage en mousse.
- Contacteur de sécurité du siège : incorporé au système de sécurité.

Transmission aux roues hydrostatique :

- Pompes hydrostatiques : Deux systèmes de transmission hydrostatique Hydro Gear ZT2800.
- Type d'huile hydraulique : Utilisez de l'huile moteur synthétique Mobil 1 15W-50.
- Vitesse :
  - 0 à 11,3 km/h en marche avant.
  - 0 à 8,0 km/h en marche arrière.
- Des dispositifs de déblocage des roues motrices, situés à gauche et à droite du plancher moteur, permettent de déplacer la machine lorsque le moteur est arrêté et le frein est desserré.

Pneus et roues

	Marche		Roue pivotante avant
	Pneumatique (remplie d'air)		Pneumatique (remplie d'air)
Taille du plateau	48	52	Tous plateaux
Quantité	2	2	2
Taille de bande de roulement	Turf Tec	Turf Tec	Tous plateaux
Dimensions	20 x 8,00-8	20 x 10,00-8	10 x 4
Indice de nappes	4	4	
Pression de gonflage	13 psi (90 kPa)	13 psi (90 kPa)	13 psi (90 kPa)

Plateau de coupe

- Largeur de coupe :
  - Plateau de 48 pouces : 122 cm
  - Plateau de 52 pouces : 132 cm
- Éjection : latérale
- Taille des lames : (x3)
  - Plateau de 48 pouces : 41,3 cm
  - Plateau de 52 pouces : 45,7 cm
- Axes des lames : axes monoblocs en acier avec roulements sans entretien.
- Entraînement du plateau de coupe : embrayage électrique sur un arbre moteur vertical. Les lames sont entraînées par une courroie (avec tendeur automatique) directement du moteur.
- Plateau : entièrement flottant, fixé au bâti de support avant. Protection maximale de la pelouse assurée par trois galets anti-scalp (pour les deux tailles de plateaux).

  La conception du plateau permet le ramassage, le mulching ou l'éjection latérale.
- Profondeur du plateau :
  - Plateau de 48 pouces : 12,7 cm
  - Plateau de 52 pouces : 12,7 cm
- Réglage de la hauteur de coupe : un levier au pied de relevage permet de régler la hauteur de coupe de 3,8 à 11,4 cm par pas de 1,3 cm.
- Kit de mulching : monté

Dimensions

Largeur hors tout :

	Plateau de 48 pouces	**Plateau de 52 pouces**
Sans plateau de coupe	115,6 cm 116 cm	119,4 cm 119 cm
Déflecteur relevé :	122.7 cm 122 cm	134.6 cm 135 cm
Déflecteur abaissé :	150,9 cm 151 cm	163.1 cm 163 cm

Longueur hors tout :

Plateau de 48 pouces	**Plateau de 52 pouces**
186 cm	186 cm

Hauteur hors tout :

Plateau de 48 pouces	**Plateau de 52 pouces**
106 cm	106 cm

Voie : (entraxe des pneus, dans le sens de la largeur)

	Plateau de 48 pouces	**Plateau de 52 pouces**
Roues motrices	36,0 pouces 91 cm	36,8 pouces 93 cm
Roues pivotantes	33,5 pouces 85 cm	33,5 pouces 85 cm

Empattement : (entraxe de pneu de roue pivotante et pneu de roue motrice)

Plateau de 48 pouces	Plateau de 52 pouces
124 cm	124 cm

Poids en ordre de marche :

Plateau de 48 pouces	Plateau de 52 pouces
293 kg	299 kg

Couples de serrage

Emplacement des boulons	Couple
Écrou de poulie d'axe	129 à 136 Nm
Boulon de fixation de lame	61 à 75 Nm
Boulons de fixation de moteur	37 à 45 Nm
Écrou de galet anti-scalp	37 à 46 Nm
Écrous de roues	95 à 122 Nm
Boulon de fixation d'embrayage (fixé par du frein-filet)	68 à 75 Nm
Bougie	20 Nm

Utilisation

Remarque: Les côtés gauche et droit de la machine sont déterminés d'après la position de conduite.

Sécurité avant tout

Lisez attentivement toutes les instructions de sécurité et la description des autocollants du chapitre Sécurité. Tenez-en compte pour éviter de vous blesser et de blesser d'autres personnes ou des animaux.

Le travail sur herbe humide ou pentes raides peut faire déraper la machine et entraîner la perte du contrôle.

Le dépassement des roues au-dessus d'une dénivellation peut entraîner le renversement de la machine et provoquer des blessures graves ou mortelles (noyade, etc.).

Une perte de motricité est une perte de contrôle de la direction.

Pour éviter de perdre le contrôle de la machine et de vous retourner :

- **Ne tondez pas à proximité de dénivellations ou d'étendues d'eau.**
- **Ne travaillez pas sur des pentes de plus de 15 degrés.**
- **Ralentissez et procédez avec précaution sur les pentes.**
- **Sur les pentes, tondez progressivement de la zone la plus basse à la zone la plus élevée.**
- **Ne changez pas soudainement de direction ou de vitesse.**
- **Tournez vers le haut pour changer de directions sur une pente. La motricité est réduite dans l'autre sens.**
- **Les accessoires modifient les caractéristiques de comportement de la machine. Redoublez de prudence lorsque vous utilisez des accessoires avec la machine.**

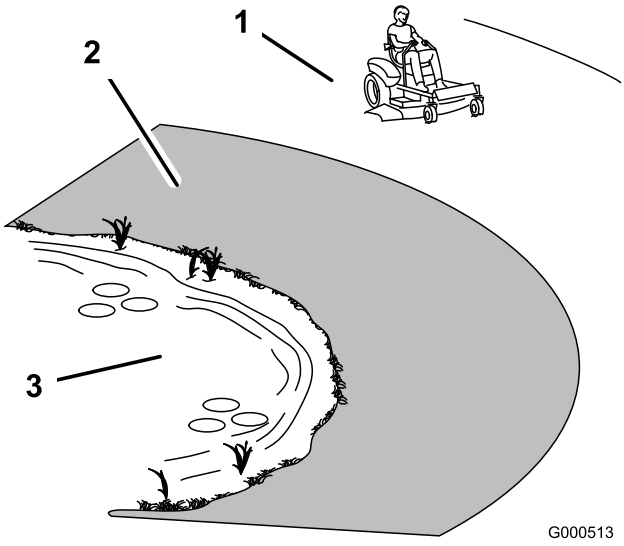

Figure 7

1. Zone de sécurité – utilisez la machine ici
2. Utilisez une tondeuse autotractée et/ou une débroussailleuse manuelle près des dénivellations et des étendues d'eau.
3. Eau

Essence préconisée

Utilisez de l'essence ordinaire SANS PLOMB à usage automobile (indice d'octane minimum 87 à la pompe).

Important: N'utilisez jamais de méthanol, d'essence contenant du méthanol, ou de carburol contenant plus de 10¬% d'éthanol, sous peine d'endommager le circuit d'alimentation. Ne mélangez pas d'huile à l'essence.

Dans certaines circonstances, l'essence est extrêmement inflammable et ses vapeurs sont hautement explosives.

Un incendie ou une explosion causé(e) par l'essence peut vous brûler, ainsi que d'autres personnes, et causer des dommages matériels.

- **Faites le plein du réservoir à l'extérieur, dans un endroit bien dégagé, lorsque le moteur est froid. Essuyez toute essence répandue.**
- **Ne faites jamais le plein ni la vidange du réservoir à dans un local ou une remorque fermé(e).**
- **Ne remplissez pas le réservoir complètement. Ajoutez de l'essence dans le réservoir de carburant jusqu'à ce qu'il soit plein, mais sans faire monter l'essence dans le goulot. L'espace au-dessus doit rester vide pour permettre à l'essence de se dilater.**
- **Ne fumez jamais en manipulant de l'essence et tenez-vous à l'écart des flammes nues ou sources d'étincelles qui pourraient enflammer les vapeurs d'essence.**
- **Conservez l'essence dans un récipient homologué et hors de portée des enfants. N'achetez et ne stockez jamais plus que la quantité d'essence consommée en un mois.**
- **N'utilisez pas la machine si elle n'est pas équipée du système d'échappement complet et en bon état de marche.**

Dans certaines circonstances, de l'électricité statique peut se former lors du ravitaillement, produire une étincelle et enflammer les vapeurs d'essence. Un incendie ou une explosion causé(e) par l'essence peut vous brûler, ainsi que d'autres personnes, et causer des dommages matériels.

- **Posez toujours les bidons d'essence sur le sol, à l'écart du véhicule, avant de les remplir.**
- **Ne remplissez pas les bidons d'essence à l'intérieur d'un véhicule ou dans la caisse d'un véhicule utilitaire, car la moquette intérieure ou le revêtement en matière plastique de la caisse risque d'isoler le bidon et de freiner l'élimination de l'électricité statique éventuellement produite.**
- **Si possible, descendez la machine du véhicule ou de la remorque et posez-la à terre avant de remplir le réservoir de carburant.**
- **Si ce n'est pas possible, laissez la machine dans le véhicule ou sur la remorque, mais remplissez le réservoir à l'aide d'un bidon, et non directement à la pompe.**
- **En cas de remplissage à la pompe, maintenez tout le temps le pistolet en contact avec le bord du réservoir ou du bidon, jusqu'à ce que le remplissage soit terminé.**

L'essence est toxique et même mortelle en cas d'ingestion. Des cancers ont été constatés chez les animaux de laboratoire exposés de manière prolongée à la vapeur de carburant. Des blessures ou maladies graves sont possibles si les précautions d'usage ne sont pas respectées.

- **Évitez de respirer les vapeurs de carburant de façon prolongée.**
- **N'approchez pas le visage du pistolet ni de l'ouverture du réservoir de carburant ou de conditionneur.**
- **N'approchez pas l'essence des yeux et de la peau.**
- **N'amorcez jamais la vidange avec la bouche.**

Utilisation d'un stabilisateur/conditionneur

Utilisez un additif stabilisateur/conditionneur dans la machine pour :

- que l'essence reste fraîche pendant une période maximale de 30 jours (au-delà de cette durée, vidangez le réservoir).
- nettoyer le moteur lorsqu'il tourne.
- éviter la formation de dépôts gommeux dans le circuit d'alimentation, qui pourrait entraîner des problèmes de démarrage. Ajoutez à l'essence une quantité appropriée de stabilisateur/conditionneur.

Remarque: L'efficacité des stabilisateurs/conditionneurs est maximale lorsqu'on les ajoute à de l'essence fraîche. Pour réduire les risques de formation de dépôts visqueux dans le circuit d'alimentation, utilisez toujours un stabilisateur dans l'essence.

Mélanges essence/alcool

Carburol (jusqu'à 10 % d'éthanol, 90 % d'essence sans plomb par volume) est homologué comme carburant par le constructeur du moteur. Les autres mélanges essence/alcool ne sont pas homologués.

Plein du réservoir de carburant

1. Arrêtez le moteur, placez les leviers de commande de déplacement en position point mort et serrez le frein de stationnement.
2. Nettoyez la surface autour du bouchon du réservoir de carburant et enlevez le bouchon.

3. Ajoutez de l'essence ordinaire sans plomb jusqu'à ce que le réservoir soit plein, mais sans faire monter l'essence dans le goulot (Figure 8). L'espace au-dessus doit rester vide pour permettre à l'essence de se dilater. Ne remplissez pas le réservoir complètement.

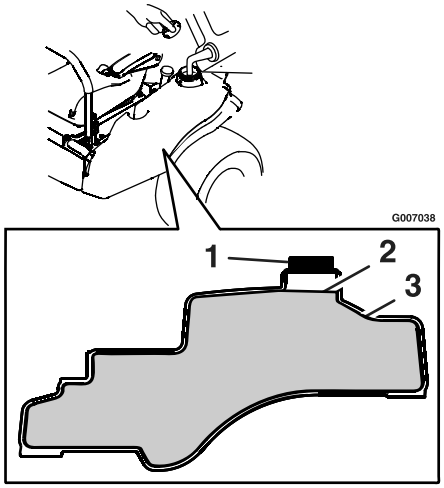

Figure 8

1. Ouverture du réservoir de carburant
2. Niveau maximum approximatif
3. Corps du réservoir de carburant

4. Revissez solidement le bouchon du réservoir. Essuyez l'essence éventuellement répandue.

Contrôle du niveau d'huile moteur

Avant de mettre le moteur en marche et d'utiliser la machine, vérifiez le niveau d'huile dans le carter moteur (voir Contrôle du niveau d'huile sous Entretien du moteur).

Démarrage du moteur

1. Asseyez-vous sur le siège, déplacez les leviers de commande de déplacement vers l'extérieur à la position point mort et serrez le frein de stationnement.
2. Désengagez les lames en plaçant la commande des lames en position Désengagée (Figure 9).

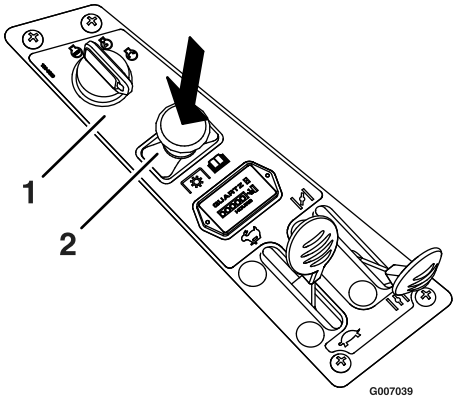

Figure 9

1. Panneau de commande
2. Commande des lames – position Désengagée

3. Si le moteur est froid, réglez la manette d'accélérateur à mi-course et poussez la manette de starter vers l'avant, avant de démarrer (Figure 10).

   Remarque: L'usage du starter n'est généralement pas requis si le moteur est chaud.

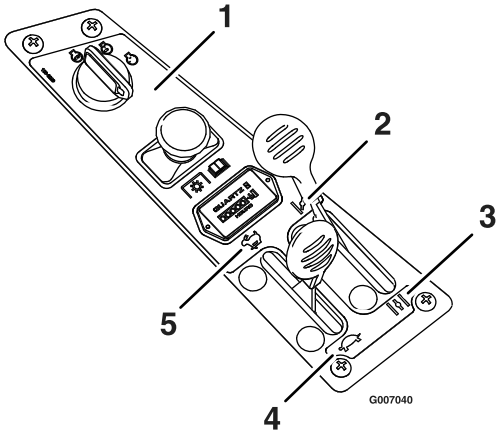

Figure 10

1. Panneau de commande
2. Starter en service
3. Starter hors service
4. Accélérateur – bas régime
5. Accélérateur – haut régime

4. Tournez la clé de contact en position de démarrage pour activer le démarreur. Relâchez la clé quand le moteur démarre (Figure 11).

   Important: N'actionnez pas le démarreur plus de 5 secondes de suite. Si le moteur ne démarre pas, attendez 60 secondes avant de réessayer. Le démarreur risque de griller si vous ne respectez pas ces consignes.

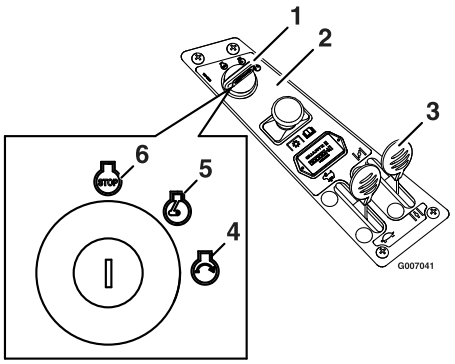

Figure 11

1. Clé de contact – position démarrage
2. Panneau de commande
3. Starter
4. Démarrage
5. Marche
6. Contact coupé

5. Si le moteur cale ou hésite, poussez partiellement la manette de starter vers l'avant pendant quelques secondes (Figure 11).

Utilisation des lames

La commandes des lames, représentée par le symbole de la prise de force (PDF), engage et désengage l'entraînement des lames. Elle commande les accessoires qui sont entraînés par le moteur, y compris le plateau de coupe et les lames.

Engagement des lames

1. Relâchez les leviers de commande de déplacement et mettez la machine au point mort.
2. Placez la manette d'accélérateur à mi-course à la position haut régime.

   Remarque: Engagez toujours les lames en plaçant la manette d'accélérateur à mi-course.
3. Tirez sur la commande des lames pour engager les lames (Figure 12).

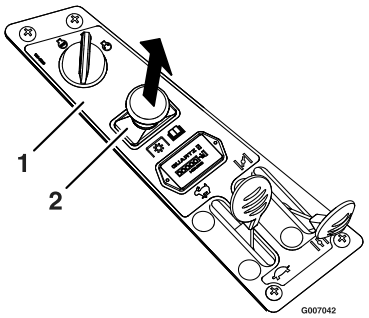

Figure 12

1. Panneau de commande
2. Commande des lames – position Engagée

4. Placez la manette d'accélérateur à la position avant maximale avant de commencer à tondre.

Désengagement des lames

Réglez la manette d'accélérateur à mi-course. Poussez la commande de lames en position Désengagée pour désengager les lames (Figure 13).

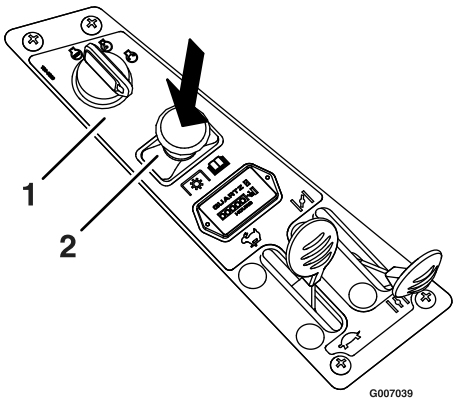

Figure 13

1. Panneau de commande
2. Commande des lames – position Désengagée

Arrêt du moteur

1. Placez la manette d'accélérateur entre la position haut régime et la position à mi course (Figure 11).
2. Désengagez les lames en plaçant la commande des lames en position Désengagée (Figure 13).
3. Tournez la clé de contact en position Contact coupé (Figure 11).
4. Débranchez la (les) bougie(s) pour éviter tout démarrage accidentel du moteur avant de transporter ou de remiser la machine.

Système de sécurité

Si les contacteurs de sécurité sont déconnectés ou endommagés, la machine risque de se mettre en marche inopinément et de causer des blessures corporelles.

- **Ne modifiez pas abusivement les contacteurs de sécurité.**
- **Vérifiez chaque jour le fonctionnement des contacteurs de sécurité et remplacez ceux qui sont endommagés avant d'utiliser la machine.**

Principe du système de sécurité

Le système de sécurité est conçu pour empêcher le démarrage du moteur, sauf si :

- Les lames sont désengagées.
- Les leviers de commande de déplacement sont à la position point mort.
- le frein de stationnement n'est pas serré ;

Le système de sécurité est conçu pour arrêter le moteur dans les cas suivants :

- le frein de stationnement est desserré et l'utilisateur descend de la machine.
- la PDF est engagée et l'utilisateur descend de la machine.
- le frein de stationnement est desserré et les leviers sont ramenés vers l'intérieur et l'utilisateur descend de la machine.
- le frein de stationnement est serré et les leviers de commande de déplacement sont ramenés vers l'intérieur.

Contrôle du système de sécurité

Contrôlez le système de sécurité avant chaque utilisation de la machine

1. Contrôlez le circuit de démarrage. Le démarreur **doit** être actionné quand le frein de stationnement est **serré**, la PDF est **désengagée** et les leviers de commande de déplacement ne sont pas à la position **verrouillage au point mort**. Le conducteur n'est pas obligé d'être assis sur le siège pour permettre au moteur de démarrer.

   Essayez de démarrer quand **l'utilisateur est assis sur le siège**, le frein de stationnement est desserré, la PDF est désengagée et les leviers de commande de déplacement sont à la position de **verrouillage au point mort** - le démarreur **ne doit pas fonctionner**.

   Essayez de démarrer quand **l'utilisateur est assis sur le siège**, le frein de stationnement est **serré**, la PDF est **engagée** et les leviers de commande de déplacement sont à la position de **verrouillage au point mort** - **le démarreur ne doit pas fonctionner**.

   Essayez de démarrer quand **l'utilisateur est assis sur le siège**, le frein de stationnement est **serré**, la PDF est **désengagée** et le **levier de commande de déplacement gauche ramené à l'intérieur** – le démarreur **ne doit pas fonctionner.** Répétez cette procédure avec le **levier droit ramené à l'intérieur**, puis avec **les deux leviers ramenés vers l'intérieur - le démarreur ne doit pas fonctionner.**

2. Vérifiez les circuits d'arrêt. Faires tourner le moteur au tiers de l'accélération maximale, **desserrez** le frein de stationnement et **soulevez-vous** du siège (sans descendre de la machine) – le moteur **doit s'arrêter.**

   Faires tourner le moteur au tiers de l'accélération maximale, **engagez la PDF** et **soulevez-vous** du siège (sans descendre de la machine) – le moteur **doit s'arrêter.**

   Faites tournez le moteur au tiers de l'accélération maximale, frein desserré, ramenez les leviers vers l'intérieur et soulevez-vous du siège (sans descendre de la machine) – le moteur **doit s'arrêter**.

   Faites tourner le moteur au tiers de l'accélération maximale, frein **serré**, et ramenez le **levier de commande de déplacement gauche vers l'intérieur** - le moteur **doit s'arrêter**.

   Faites de même avec le **levier droit**, puis déplacez les **deux leviers vers l'intérieur** - le moteur **doit s'arrêter**, que le siège soit occupé ou pas.

Remarque: N'utilisez pas la machine si l'un des contrôles ci-dessus n'est pas satisfait. Adressez-vous à un réparateur Toro agréé.

Important: Il est indispensable que tous les mécanismes de sécurité concernant l'utilisateur soient connectés et en état de marche avant l'utilisation pour la tonte.

Marche avant ou arrière

La manette d'accélérateur agit sur le régime moteur qui se mesure en tours/minute (tr/min). Placez la manette d'accélérateur en position haut régime pour obtenir des performances optimales. Travaillez toujours à haut régime (pleins gaz).

La machine peut tourner très rapidement si vous avancer un levier beaucoup plus que l'autre. Vous risquez alors de perdre le contrôle de la machine, et de causer des accidents ou des dommages à la machine.

- **Soyez extrêmement prudent dans les virages.**
- **Ralentissez avant de prendre des virages serrés.**
- **Regardez derrière vous et de chaque côté avant de faire marche arrière.**

Marche avant

1. Amenez les leviers de commande de déplacement au centre, en position déverrouillée.
2. Pour vous déplacer en marche avant, poussez doucement les leviers de commande de déplacement vers l'avant (Figure 14).

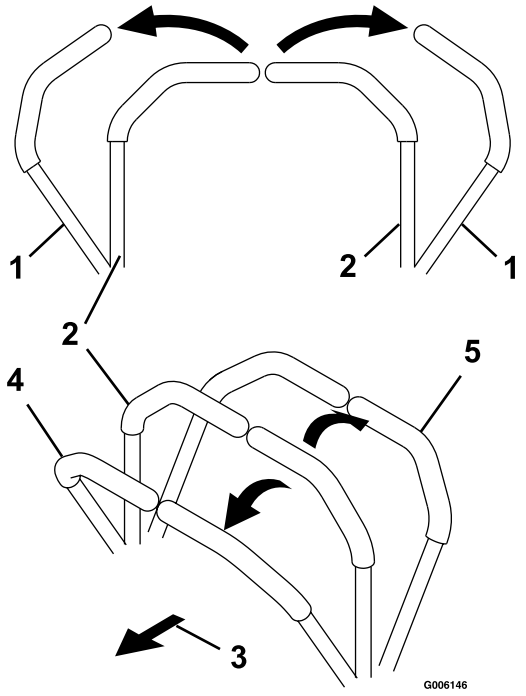

Figure 14

1. Point mort
2. Position centrale de déverrouillage
3. Avant de la machine
4. Marche avant
5. Marche arrière

Pour vous déplacer en ligne droite, appliquez une pression égale sur les deux leviers de déplacement (Figure 14).

Pour tourner, tirez le levier de commande dans la direction que vous voulez prendre (Figure 14).

La vitesse de déplacement de la machine, dans l'une ou l'autre direction, est proportionnelle au déplacement des leviers de commande.

Pour arrêter la machine, tirez les leviers de commande au point mort.

Marche arrière

1. Amenez les leviers de commande de déplacement au centre, en position déverrouillée.
2. Pour vous déplacer en marche arrière, tirez doucement les leviers en arrière (Figure 14).

   Pour vous déplacer en ligne droite, appliquez une pression égale sur les deux leviers de déplacement (Figure 14).

   Pour tourner, relâchez le levier de commande correspondant à la direction que vous voulez prendre (Figure 14).

   Pour arrêter la machine, repoussez les leviers de commande au point mort.

Arrêt de la machine

Pour arrêter la machine, mettez les leviers de commande de déplacement au point mort puis poussez-les vers l'extérieur à la position de point mort. Désengagez les lames, vérifiez que la manette d'accélérateur est réglée entre la position haut régime et la position mi-course, puis coupez le contact. N'oubliez pas d'enlever la clé du commutateur d'allumage.

Réglage de la correction directionnelle

Si la machine tourne à droite ou à gauche lorsque les poignées sont poussées en avant simultanément, réglez la butée du côté opposé à la direction de la machine (Figure 15). Desserrez les vis de fixation de la butée de limitation de mouvement. Reculez la butée jusqu'à ce que la machine roule en ligne droite. Serrez les vis pour bloquer la butée en place. Réglez de nouveau le poignées au besoin.

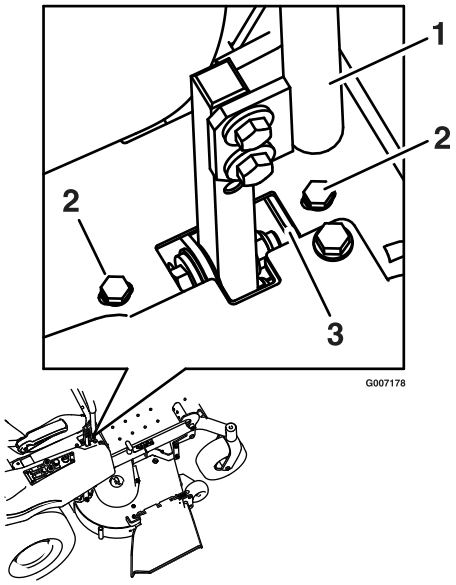

Figure 15

1. Arbre du bras de commande
2. Vis de butée de limitation
3. Réglez la butée

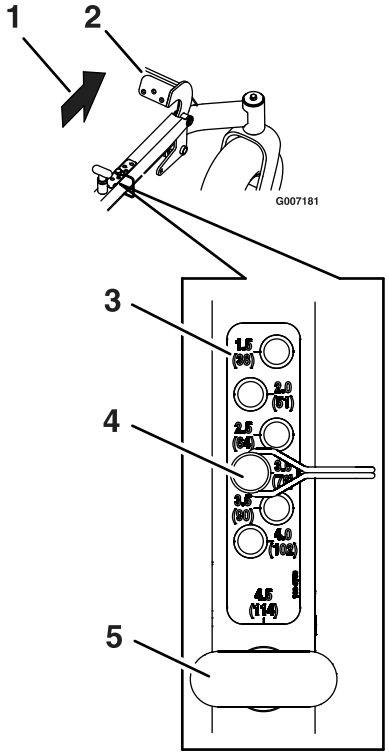

Figure 16

1. Poussez vers l'avant
2. Levier au pied de sélection de hauteur de coupe
3. Positions de hauteur de coupe
4. Goupille de réglage de hauteur
5. Poignée de déblocage de transport

Les enfants ou les personnes à proximité risquent de se blesser s'ils déplacent ou essayent d'utiliser la tondeuse, lorsque celle-ci est laissée sans surveillance.

Enlevez toujours la clé de contact, poussez les leviers de commande de déplacement vers l'extérieur à la position point mort et serrez le frein de stationnement si vous laissez la machine sans surveillance, ne serait-ce qu'un instant.

Réglage de la hauteur de coupe

1. Relevez le plateau à la position de transport (hauteur de coupe 114 mm) en poussant le levier au pied vers l'avant (Figure 16). La goupille de transport rappelée par ressort s'engage automatiquement et s'enclenche en place.
2. Déplacez la goupille de réglage de hauteur du plateau à la hauteur de coupe voulue.
3. Poussez le levier au pied vers l'avant, tirez sur la poignée de déblocage de transport et laisser le plateau s'abaisser à la hauteur de coupe choisie en relâchant lentement le levier au pied.

Positionnement du siège

Vous pouvez avancer ou reculer le siège pour l'amener à la position la plus confortable pour vous, et offrant le meilleur contrôle pour la conduite.

1. Poussez le levier de réglage vers le centre de la machine pour débloquer la glissière de réglage du siège (Figure 17).

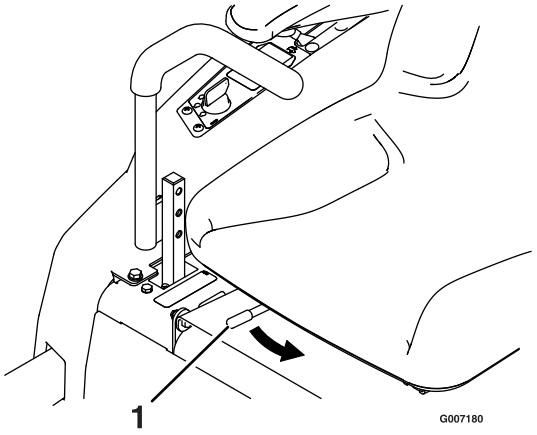

Figure 17

1. Levier de réglage

2. Faites coulisser le siège à la position voulue, puis relâchez le levier pour le bloquer en position.

Changer la suspension du siège

Le nombre de ressorts du siège peut être changé pour maximiser le confort de l'utilisateur. Rajoutez des ressorts pour les utilisateurs plus lourds et pour l'utilisation en terrain accidenté. Enlevez des ressorts pour les utilisateurs légers et pour travailler sur pelouse régulières et bien établies. Les côtés gauche et droit doivent toujours compter le même nombre de ressorts.

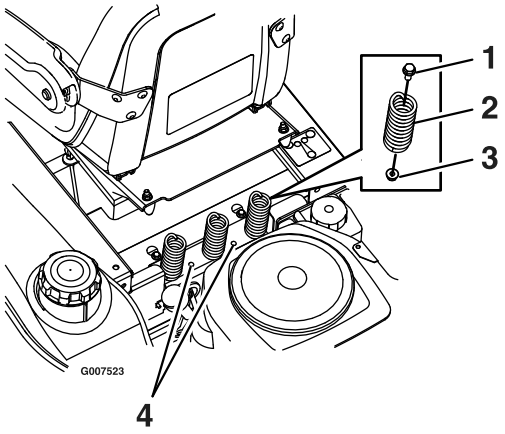

Figure 18

1. Boulon
2. Ressort
3. Écrou
4. Trous de montage supplémentaires

Vous pouvez fixer jusqu'à cinq ressorts au boîtier de siège avec un écrou et un boulon (voir Figure 18).

Reportez-vous au Manuels de pièces pour connaître les numéros de référence des ressorts et des fixations.

Réglage des leviers de commande de déplacement

Réglage de la hauteur des leviers

La hauteur des leviers de commande de déplacement peut être adaptée à la taille de l'utilisateur.

1. Retirez les 2 boulons qui fixent le levier de commande à l'arbre du bras de commande (Figure 19).

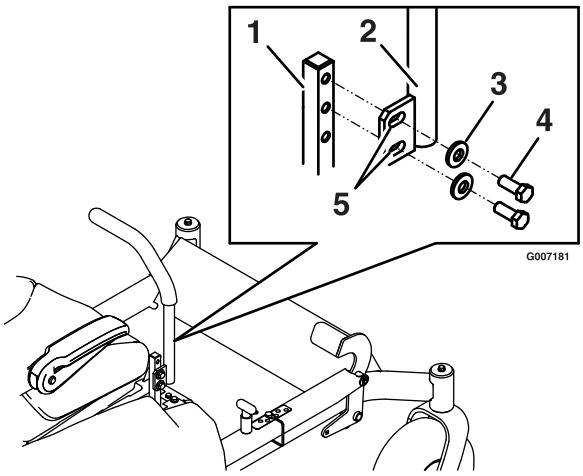

Figure 19

1. Arbre du bras de commande
2. Levier de commande
3. Rondelle
4. Boulon
5. Trous allongés

2. Placez le levier de commande dans les trous suivants. Fixez le levier avec les 2 boulons.
3. Répétez la procédure pour le levier de commande opposé.

Réglage de l'angle des leviers

L'angle des leviers de commande de déplacement peut être adapté à la taille de l'utilisateur.

1. Retirez le boulon supérieur qui fixe le levier de commande à l'arbre du bras de commande.
2. Desserrez le boulon inférieur jusqu'à ce qu'il soit possible de pivoter le levier de commande en avant ou en arrière (Figure 19). Serrez les deux boulons pour fixer la commande à sa nouvelle position.
3. Répétez la procédure pour le levier de commande opposé.

Pousser la machine à la main

Important: Poussez toujours la machine manuellement. Ne remorquez jamais la machine au risque d'endommager la transmission.

Pousser la machine

1. Garez la machine sur une surface plane et désengagez les lames.
2. Déplacez les leviers de commande de déplacement vers l'extérieur à la position point mort, serrez le frein de stationnement, arrêtez le moteur, enlevez la clé de contact et attendez l'arrêt complet de toutes les pièces mobiles avant de quitter le siège.
3. Repérez les boutons de déblocage de dérivation de chaque côté du plancher moteur (Figure 20).

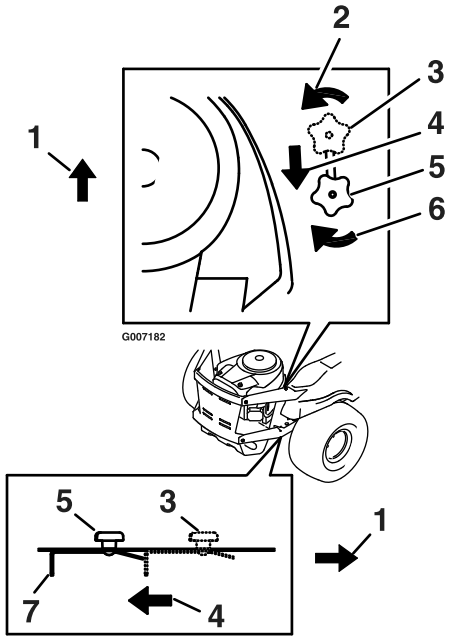

Figure 20

1. Avant de la machine.
2. Tournez le bouton de déblocage de dérivation dans le sens antihoraire.
3. Position des leviers pour utiliser la machine.
4. Tirez le levier dans cette direction
5. Position des leviers pour pousser la machine
6. Tournez le bouton de déblocage de dérivation dans le sens horaire.
7. Relâchez le levier

4. Tournez le bouton dans le sens antihoraire pour le desserrer. Tirez ensuite le levier de déblocage, situé sur le dessous de la machine (Figure 20), vers l'arrière de la machine et resserrez le bouton pour maintenir le levier en position débloquée. Répétez cette procédure de chaque côté de la machine.
5. Desserrez le frein de stationnement. La machine peut maintenant être poussée manuellement.

Utilisation de la machine

Desserrez le bouton de dérivation, poussez les leviers de déblocage en avant et resserrez le bouton pour engager le système de transmission (Figure 20).

Éjection latérale

La tondeuse est munie d'un déflecteur d'éjection pivotant qui permet de disperser les déchets de tonte sur le côté et vers le bas sur le gazon.

Si le déflecteur d'éjection, le kit mulching ou le système de ramassage au complet ne sont pas en place sur la machine, l'utilisateur ou d'autres personnes peuvent être touchés par une lame ou des débris projetés. Les lames en rotation et les débris projetés peuvent occasionner des blessures graves ou mortelles.

- **N'enlevez jamais le déflecteur d'éjection du plateau de coupe ; sa présence est nécessaire pour diriger l'herbe tondue sur le gazon. Si le déflecteur d'éjection est endommagé, remplacez-le immédiatement.**
- **Ne mettez jamais les mains ou les pieds sous le plateau de coupe.**
- **N'essayez jamais de dégager l'ouverture d'éjection ni les lames sans avoir au préalable mis la commande des lames en position Désengagée et coupé le contact. Enlevez aussi la clé de contact et débranchez la/les bougie(s).**

Conversion à l'éjection latérale

Ne vous fiez pas uniquement aux vérins mécaniques ou hydrauliques pour soulever le plateau de coupe aux fins d'entretien ; cela pourrait être dangereux. Ils pourraient ne pas être offrir un support suffisant ou lâcher et laisser retomber le plateau, et provoquer des blessures.

Ne vous fiez *pas* uniquement aux crics mécaniques ou hydrauliques comme support. Utilisez des chandelles adéquates ou un support équivalent.

1. Arrêtez le moteur, attendez l'arrêt de toutes les pièces mobiles, serrez le frein de stationnement et enlevez la clé de contact.

2. Relevez le plateau à la position de transport ou à la hauteur de coupe de 114 mm. Soulevez l'arrière du plateau et placez deux chandelles ou un support équivalent sous la traverse ou les profilés des roues motrices arrière.
3. Relevez l'éjecteur. Si la tondeuse vient de servir, nettoyez la face inférieure du plateau de coupe avec un grattoir.
4. Enlevez les lames existantes (voir Entretien des lames à la section Entretien du plateau de coupe).

Déposez le déflecteur de mulching droit

Remarque: Mettez de côté toutes les fixations pour repasser en mode mulching.

1. Retirez les trois contre-écrous qui fixent le déflecteur de mulching droit au plateau de coupe (Figure 21). Deux se trouvent sur la face inférieure du plateau de coupe, au niveau de l'ouverture d'éjection, et le troisième se trouve sur le haut du plateau.

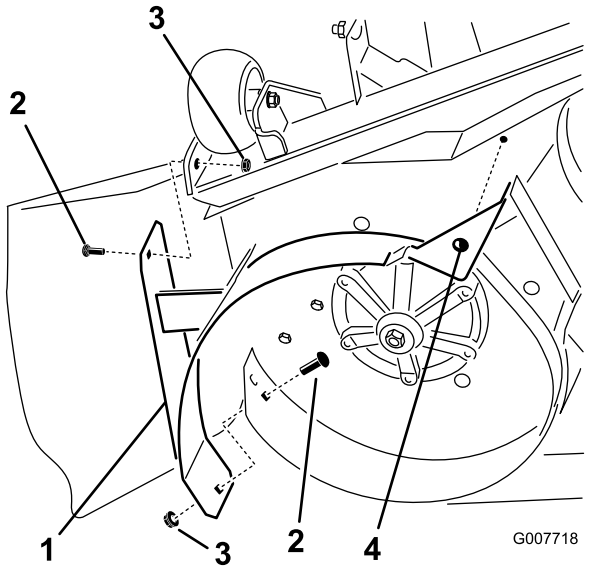

Figure 21

Plateau de 48 pouces illustré

1. Déflecteur de mulching droit
2. Vis de carrossier (5/16 x 3/4 pouce)
3. Contre-écrou (5/16 pouce)
4. Boulon de carrossier (5/16 x 2-1/4 pouce), bague de retenue et contre-écrou (non représentés)

2. Abaissez le déflecteur de mulching à l'opposé du plateau et déposez-le. Les bagues de retenue maintiennent les boulons de carrossier en place sur les déflecteurs, ce qui permet de déposer l'ensemble d'un bloc.
3. Pour les modèles équipés de plateaux de 48 pouces uniquement : déposez les protections de courroie du côté éjection de la machine. Mettez de côté les pièces déposées.

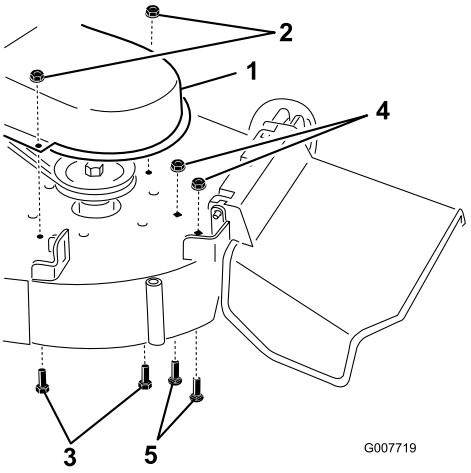

Figure 22

Plateau de 48 pouces illustré

1. Protection de courroie, côté éjection
2. Contre-écrou (5/16 pouce)
3. Vis de carrossier (5/16 x 3/4 pouce)
4. Contre-écrou (5/16 pouce), (à réutiliser)
5. Boulon (5/16 x 5/8 pouce) (à réutiliser)

4. Retirez les contre-écrous montés dans les trous, comme illustré à la Figure 22. Mettez de côté les pièces déposées.
5. Repérez le déflecteur d'éjection dans les pièces détachées. Montez le déflecteur d'éjection sur la face inférieure du plateau de coupe, comme illustré à la Figure 23.

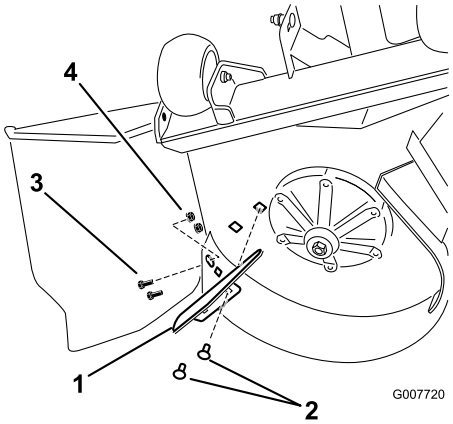

Figure 23

Plateau de 48 pouces illustré

1. Déflecteur d'éjection (pièces détachées)
2. Vis de carrossier (5/16 x 3/4 pouce) (pièces détachées)
3. Boulon (5/16 x 5/8 pouce) (pièces détachées)
4. Contre-écrou (5/16 pouce) (pièces détachées)

6. Fixez le déflecteur au plateau avec 2 boulons de carrossier (5/16 x 3/4 pouce) et 2 contre-écrous (5/16 pouce).
7. Montez le couvercle de courroie droit, s'il a été déposé, et fixez-le avec les fixations retirées précédemment.

Retrait du déflecteur de mulching central

Remarque: Mettez de côté toutes les fixations pour repasser en mode mulching.

1. Retirez les 2 boulons de carrossier qui fixent le déflecteur de mulching central au plateau de coupe (Figure 24).

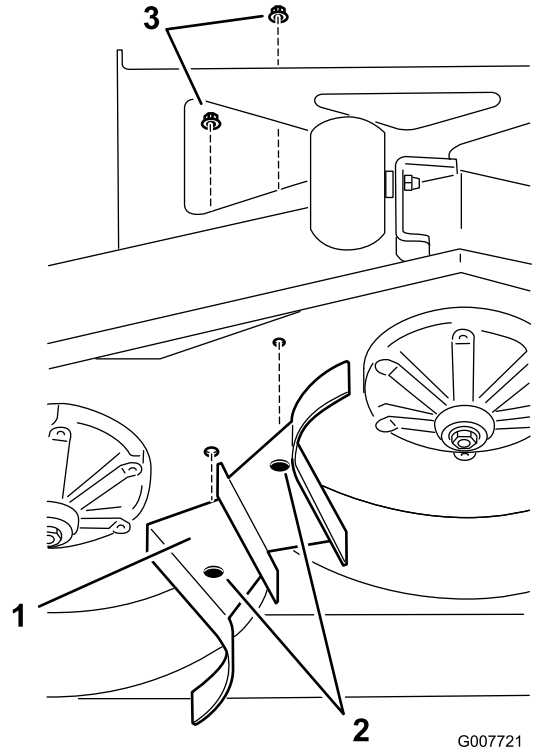

Figure 24

Plateau de 48 pouces illustré

1. Déflecteur de mulching central
2. Boulon de carrossier (5/16 x 3/4 pouce), fixé sur le déflecteur
3. Contre-écrou (5/16 pouce)

2. Abaissez le déflecteur de mulching à l'opposé du plateau et déposez-le.

Retrait du déflecteur de mulching gauche

Remarque: Mettez de côté toutes les fixations pour repasser en mode mulching.

utilisez les boulons des éjecteurs latéraux

1. Retirez les 2 contre-écrous qui fixent le déflecteur de mulching gauche au plateau de coupe (Figure 25). Abaissez le déflecteur de mulching à l'opposé du plateau et déposez-le.

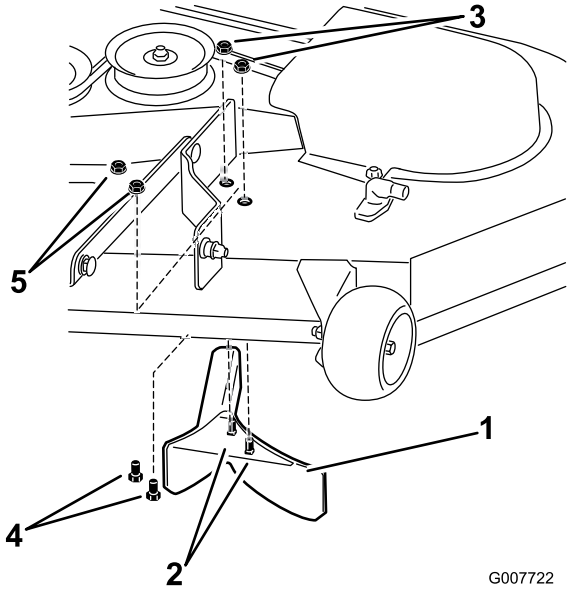

Figure 25

Plateau de 48 pouces illustré

1. Déflecteur de mulching gauche
2. Vis de carrossier (5/16 x 3/4 pouce)
3. Contre-écrou (5/16 pouce)
4. Boulon
5. Contre-écrou

2. Montez 2 boulons (5/16 x 5/8 pouce) et 2 contre-écrous (5/16 pouce) (mis de côté en prévision) dans les trous libérés par le retrait du déflecteur de mulching gauche (Figure 25).

Après avoir déposé tous les déflecteurs, apposez les autocollants de masquage des trous comme illustré :

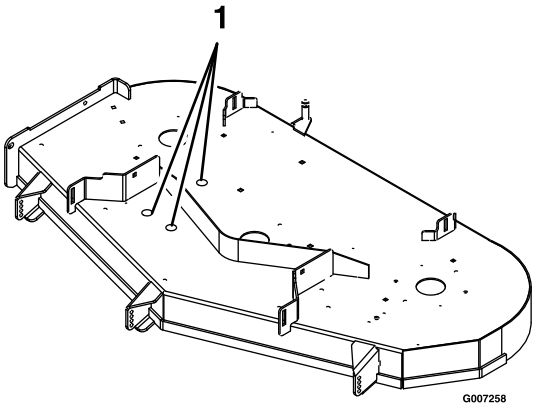

Figure 26

1. Autocollants de masquage des trous

Remarque: Si vous ne disposez pas d'autocollants de masquage, utilisez un obturateur de 5/16 pouce de

diamètre pour boucher les trous. Bouchez tous les autres trous ouverts du plateau avec des obturateurs de 5/16 pouce pour éviter que du sable ou d'autres petits corps étrangers ne soient éjectés à travers le plateau.

Pose des lames

Montez les lames avec les fixations retirées précédemment (voir Entretien des lames à la section Entretien du plateau de coupe). Serrez les boulons de lame à un couple de 129 à 136 Nm.

Conversion au mulching

Inversez les différentes étapes de la procédure ci-dessus en utilisant toutes les fixations retirées et mises de côté lors de la conversion du plateau de coupe à l'éjection latérale.

Transport

Transport de la machine

Transportez la machine sur une remorque ou un camion lourds Serrez le frein et calez les roues. Arrimez solidement la machine sur la remorque ou le camion à l'aide de sangles, chaînes, câbles ou cordes. Le camion ou la remorque doit être équipé des éclairages et de la signalisation exigés par la loi. Fixez la remorque avec une chaîne de sécurité.

Cette machine n'est pas équipée d'indicateurs de direction, d'éclairages, de réflecteurs ni d'un panneau "véhicule lent". La conduite sur la voie publique sans ces équipements est dangereuse et peut donner lieu à des accidents et des blessures corporelles. La conduite sur la voie publique sans ces équipements peut aussi contrevenir à la réglementation nationale et le conducteur peut faire l'objet de contraventions et/ou d'amendes.

Ne conduisez pas la machine sur la voie publique.

Le chargement de la machine sur un camion ou une remorque augmente le risque de basculement en arrière, et donc de blessures graves ou mortelles.

- **Faites preuve de la plus grande prudence lorsque vous manœuvrez la machine sur une rampe.**
- **Utilisez uniquement une rampe d'une seule pièce ; n'utilisez PAS de rampes individuelles de chaque côté de la machine.**
- **Si vous ne disposez pas d'une rampe d'une seule pièce, utilisez un nombre suffisant de rampes individuelles pour recréer une surface continue plus large que la machine.**
- **L'angle entre la rampe et le sol, ou entre la rampe et la remorque ou le camion, ne doit pas dépasser 15 degrés.**
- **N'accélérez pas brutalement en montant la rampe pour éviter que la machine ne bascule en arrière.**
- **Ne ralentissez pas brutalement en descendant la rampe en marche arrière pour éviter que la machine ne bascule en arrière.**

Chargement de la machine

Soyez extrêmement prudent quand vous chargez la machine sur une remorque ou un camion. Il est préférable d'utiliser une rampe d'une seule pièce qui dépasse de chaque côté des roues arrière, plutôt que des rampes individuelles pour chaque côté de la machine. La partie inférieure arrière du châssis du tracteur se prolonge entre les roues arrière et tient lieu de butée pour le basculement arrière. La rampe d'une seule pièce constitue une surface d'appui pour les éléments du châssis au cas où la machine bascule en arrière. Si vous ne disposez pas d'une rampe d'une seule pièce, utilisez plusieurs rampes individuelles pour constituer une rampe continue.

La rampe doit être suffisamment longue pour que les angles entre la rampe et le sol et entre la rampe et la remorque ne dépassent pas 15 degrés. Si l'angle est supérieur, les composants du plateau de coupe risquent d'être coincés lors du transfert de la machine de la rampe à la remorque ou au camion. De plus, la machine risque de basculer en arrière. Si vous vous trouvez sur ou près d'une pente, placez la remorque ou le camion en aval et la rampe en amont. Cela minimisera l'angle

de la rampe. La remorque ou le camion doit être aussi de niveau que possible.

Important: N'essayez pas de tourner la machine quand elle se trouve sur la rampe, car vous risquez d'en perdre le contrôle et de tomber de la rampe.

Évitez d'accélérer brutalement lorsque vous gravissez la rampe ou de ralentir brutalement quand vous la descendez. Dans un cas comme dans l'autre, la machine risque de basculer en arrière.

Conseils d'utilisation

Réglage du papillon à haut régime

Pour obtenir une circulation d'air maximale et de meilleurs résultats, faites tourner le moteur à haut régime. L'air doit pouvoir circuler pour bien couper l'herbe. Pour cette raison, ne sélectionnez pas une hauteur de coupe trop basse car le plateau de coupe serait alors complètement entouré d'herbe haute. Placez-vous toujours de sorte qu'un côté de la tondeuse se trouve à l'extérieur de la zone non-coupée. L'air pourra ainsi circuler librement dans le plateau de coupe.

Tonte initiale

Coupez l'herbe légèrement plus haut que d'habitude pour éviter de scalper les inégalités du terrain. La hauteur de coupe habituelle est cependant celle qui convient le mieux en général. Si la hauteur de l'herbe dépasse 15 cm, vous devrez peut-être vous y reprendre à deux fois pour obtenir un résultat acceptable.

Couper 1/3 de la hauteur de l'herbe

L'idéal est de ne raccourcir l'herbe que du tiers de sa hauteur. Une coupe plus courte est déconseillée, à moins que l'herbe ne soit clairsemée, ou en automne lorsque la pousse commence à ralentir.

Direction de travail

Alternez le sens des passages pour ne pas coucher l'herbe. L'alternance permet aussi de mieux disperser l'herbe coupée, ce qui améliore la décomposition et la fertilisation.

Fréquence de tonte

Un gazon doit normalement être tondu tous les 4 jours. Cependant, tenez compte du fait que l'herbe pousse plus ou moins vite selon l'époque. Aussi, pour conserver une hauteur de coupe régulière, ce qui est conseillé, tondez plus souvent au début du printemps. Réduisez la fréquence de la tonte au milieu de l'été, lorsque l'herbe pousse moins vite. Si le gazon n'a pas été tondu depuis un certain temps, coupez-le une première fois assez haut, puis un peu plus bas 2 jours plus tard.

Vitesse de travail

Ralentissez pour améliorer la qualité de la coupe.

Évitez de sélectionner une hauteur de coupe trop basse

Si la largeur de coupe de la tondeuse utilisée est plus large que la précédente, augmentez la hauteur de coupe pour ne pas raser les inégalités du gazon.

Herbe haute

Si l'herbe est légèrement plus haute que d'habitude ou si elle est humide, utilisez une hauteur de coupe un peu plus haute que la normale. Tondez ensuite l'herbe à la hauteur de coupe inférieure habituelle.

Pour s'arrêter

Si vous arrêtez le déplacement de la tondeuse durant la tonte, un paquet d'herbe coupée risque de tomber sur le gazon. Pour éviter cela, rendez-vous dans une zone déjà tondue en laissant les lames engagées.

Propreté du dessous du plateau de coupe

Nettoyez le dessous du plateau de coupe après chaque utilisation. Ne laissez pas l'herbe et la terre s'accumuler à l'intérieur, car la qualité de la tonte finira par en souffrir.

Entretien de la lame

Utilisez une lame bien aiguisée durant toute la saison de coupe, pour obtenir une coupe nette sans arracher ni déchiqueter les brins d'herbe. L'herbe arrachée ou déchiquetée brunit sur les bords, sa croissance ralentit et elle devient plus sensible aux maladies. Vérifiez chaque jour l'état, l'usure et l'affûtage des lames. Limez les entailles éventuelles et aiguisez les lames selon les besoins. Remplacez immédiatement les lames endommagées ou usées par des lames d'origine Toro. Utilisez uniquement des lames Toro sur cette machine. Aucune autre lame n'est autorisée.

Entretien

Programme d'entretien recommandé

Périodicité d'entretien	Procédure d'entretien
Après les 5 premières heures de fonctionnement	• Vidangez et changez l'huile moteur.
Après les 200 premières heures de fonctionnement	• Remplacement du filtre hydraulique.
À chaque utilisation ou une fois par jour	• Contrôlez le système de sécurité. • Vérifiez que le filtre à air n'est pas encrassé, desserré et ne comporte pas de pièces endommagées. • Vérifiez le niveau d'huile avant le démarrage ou toutes les 8 heures de fonctionnement. • Vérifiez le niveau d'huile hydraulique dans le vase d'expansion. • Vérifiez les lames. • Nettoyez le dessous du carter de la tondeuse.
Toutes les 25 heures	• Lubrifiez tous les points de graissage. • Faites l'entretien du préfiltre. (plus fréquemment si vous utilisez la machine dans une atmosphère extrêmement poussiéreuse ou sale). • Vidangez l'huile moteur et remplacez le filtre si vous transportez de lourdes charges ou si la température ambiante est élevée. • Vérifiez la pression de gonflage des pneus. • Contrôlez les courroies.
Toutes les 50 heures	• Faites l'entretien de l'élément en papier. (plus fréquemment si vous utilisez la machine dans une atmosphère extrêmement poussiéreuse ou sale). • Remplacez l'huile moteur et le filtre à huile.
Toutes les 100 heures	• Remplacez le préfiltre. (plus fréquemment si vous utilisez la machine dans une atmosphère extrêmement poussiéreuse ou sale). • Remplacez l'élément en papier. (plus fréquemment si vous utilisez la machine dans une atmosphère extrêmement poussiéreuse ou sale). • Nettoyez le carter de ventilateur. Plus souvent si l'atmosphère est très sale. • Remplacez le filtre à carburant.
Toutes les 200 heures	• Faites l'entretien de la bougie.
Toutes les 500 heures	• Remplacez la bougie.
Avant le remisage	• Chargez la batterie et débranchez les câbles. • Effectuez tous les contrôles et entretiens avant de remiser la machine. • Peignez les surfaces écaillées.

Procédures avant l'entretien

Soulever le siège

Vérifiez que les leviers de commande de déplacement sont bloqués à la position point mort. Basculez le siège en avant jusqu'à ce que le cordon soit bien tendu. Les composants suivants sont accessibles quand le siège est soulevé :

- Prise auxiliaire de 12 V (accessoire 12 V jusqu'à 15 A)
- Fusibles
- Câbles de batteries

Accéder à la batterie

La batterie se trouve sous le siège. Soulevez le siège pour y accéder (Figure 27).

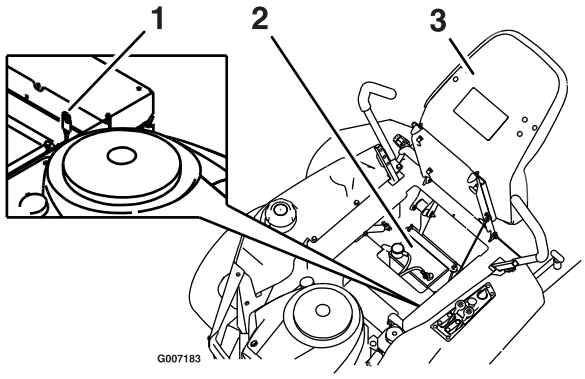

Figure 27

1. Prise auxiliaire de 12 V
2. Batterie
3. Siège

Lubrification

Graissage des roulements

Type de graisse : Graisse universelle NGLI qualité N° 2.

Graissez le pivot des roues pivotantes et les roues (Figure 28).

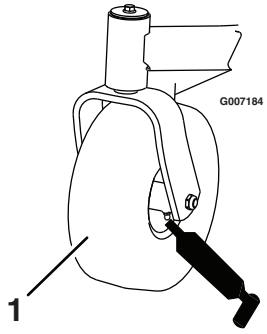

Figure 28

1. Pneu de roue pivotante

1. Garez la machine sur une surface plane et désengagez les lames.
2. Déplacez les leviers de commande de déplacement vers l'extérieur à la position point mort, serrez le frein de stationnement, arrêtez le moteur, enlevez la clé de contact et attendez l'arrêt complet de toutes les pièces mobiles avant de quitter le siège.
3. Nettoyez les graisseurs (Figure 28 et Figure 29) à l'aide d'un chiffon. Grattez la peinture qui pourrait se trouver sur les graisseurs.

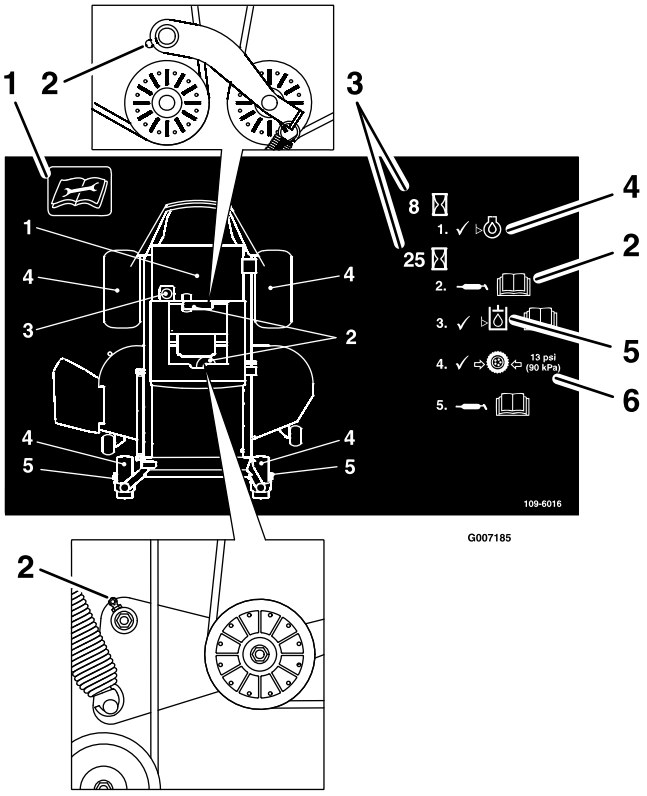

Figure 29

Au dos du siège.

1. Lisez les instructions avant de procéder à l'entretien ou à des révisions
2. Graissez les pivots de la poulie de tension.
3. Périodicité.
4. Contrôlez le niveau d'huile.
5. Vérifiez le niveau d'huile hydraulique et reportez-vous au manuel d'utilisateur pour plus de précisions.
6. Contrôlez la pression des pneus.

4. Raccordez une pompe à graisse à chaque graisseur (Figure 28 et Figure 29). Injectez de la graisse dans les graisseurs jusqu'à ce qu'elle commence à sortir des roulements.
5. Essuyez tout excès de graisse.

Entretien du moteur

Entretien du filtre à air

Périodicité des entretiens: À chaque utilisation ou une fois par jour—Vérifiez que le filtre à air n'est pas encrassé, desserré et ne comporte pas de pièces endommagées.

Ce moteur est équipé d'un filtre à air à élément en papier haute densité amovible entouré d'un préfiltre en mousse. Vérifiez le filtre à air chaque jour ou avant de mettre le moteur en marche. Vérifiez que la surface autour du système de filtre à air n'est pas encombrée de saletés et débris. Maintenez la plus grande propreté. Recherchez également les pièces desserrées ou endommagées. Remplacez toutes les pièces du filtre à air qui sont déformées ou endommagées.

Remarque: Si vous faites fonctionner le moteur alors que des composants du filtre à air sont desserrés ou endommagés, de l'air non filtré peut passer dans le moteur et provoquer une usure prématurée ou une panne.

Remarque: Faites l'entretien du filtre à air plus fréquemment si vous utilisez la machine dans une atmosphère poussiéreuse ou sale.

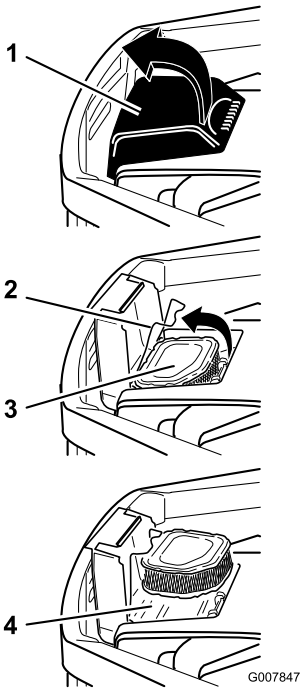

Figure 30

1. Couvercle du filtre à air
2. Verrou du filtre à air
3. Élément en papier
4. Base du filtre à air

Entretien du préfiltre

Périodicité des entretiens: Toutes les 25 heures—Faites l'entretien du préfiltre. (plus fréquemment si vous utilisez la machine dans une atmosphère extrêmement poussiéreuse ou sale).

Toutes les 100 heures—Remplacez le préfiltre. (plus fréquemment si vous utilisez la machine dans une atmosphère extrêmement poussiéreuse ou sale).

1. Ouvrez le couvercle du filtre à air situé sur le carter de ventilateur pour accéder à l'élément du filtre à air (Figure 30).
2. Ouvrez le verrou et retirez l'élément du filtre à air (Figure 30).
3. Nettoyez la base du filtre à air au besoin et vérifiez qu'elle est en bon état.
4. Sortez délicatement le préfiltre de l'élément en papier. Vérifiez que le préfiltre n'est ni endommagé ni déchiré. Remplacez-la si nécessaire.
5. Lavez le préfiltre à l'eau chaude savonneuse. Rincez soigneusement le préfiltre pour éliminer toute trace de détergent. Pressez-le pour éliminer l'excédent d'au (ne le tordez pas) puis laissez-le sécher à l'air libre.
6. Imbibez le préfiltre d'huile moteur neuve. Pressez-le pour éliminer l'excédent d'huile.
7. Montez le préfiltre sur l'élément en papier.
8. Posez le préfiltre sur la base du filtre à air. Fixez-le en position à l'aide du verrou.
9. Fermez le couvercle du filtre à air.

Entretien de l'élément en papier

Périodicité des entretiens: Toutes les 50 heures—Faites l'entretien de l'élément en papier. (plus fréquemment si vous utilisez la machine dans une atmosphère extrêmement poussiéreuse ou sale).

Toutes les 100 heures—Remplacez l'élément en papier. (plus fréquemment si vous utilisez la machine dans une atmosphère extrêmement poussiéreuse ou sale).

1. Ouvrez le couvercle du filtre à air situé sur le carter de ventilateur pour accéder à l'élément du filtre à air (Figure 30).
2. Ouvrez le verrou et retirez l'élément du filtre à air (Figure 30).
3. Sortez délicatement le préfiltre de l'élément en papier. Vérifiez que le préfiltre n'est ni endommagé ni déchiré. Remplacez-la si nécessaire.
4. Tapez doucement sur l'élément en papier pour faire tomber la poussière. **Ne lavez pas l'élément en papier et ne le nettoyez pas à l'air comprimé**, cela pourrait l'endommager. Remplacez l'élément s'il est encrassé, déformé ou endommagé. Manipulez le nouvel élément avec précaution ; ne l'utilisez pas si la surface du joint est pliée ou endommagée.
5. Nettoyez la base du filtre à air au besoin et vérifiez qu'elle est en bon état.
6. Installez l'élément sur la base du filtre à air. Fixez-le en position à l'aide du verrou.
7. Fermez le couvercle du filtre à air.

Vidange de l'huile moteur et remplacement du filtre à huile

Contrôle du niveau d'huile

Périodicité des entretiens: À chaque utilisation ou une fois par jour

1. Garez la machine sur une surface plane et horizontale, désengagez les lames, arrêtez le moteur, serrez le frein de stationnement et enlevez la clé de contact.
2. Attendez que le moteur soit arrêté, de niveau et froid pour donner le temps à l'huile de s'écouler dans le carter.
3. Pour éviter de faire tomber de l'herbe, de la poussière, etc. dans le moteur, nettoyez la surface autour du bouchon de remplissage/jauge de niveau d''huile, avant de l'enlever.
4. Sortez le bouchon de remplissage/la jauge de niveau d'huile et essuyez-la sur un chiffon. Remettez la jauge en place en l'enfonçant au maximum (Figure 31).

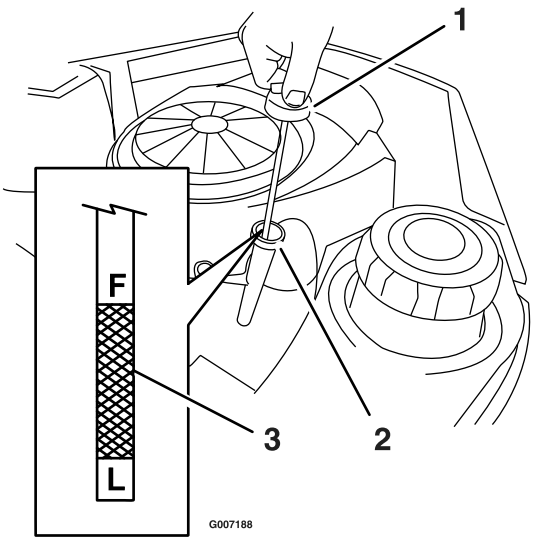

Figure 31

1. Jauge d'huile
2. Goulot de remplissage
3. Niveau d'huile

5. Sortez de nouveau la jauge et vérifiez le niveau d'huile.

   Le niveau d'huile doit atteindre mais ne pas dépasser le repère du plein (F) sur la jauge.

6. Si le niveau est bas, faites l'appoint jusqu'au repère "F" sur la jauge avec de l'huile du type correct. Vérifiez toujours le niveau d'huile avec la jauge avant de faire l'appoint.

   Remarque: Pour éviter de causer une usure ou des dommages importants au moteur, maintenez toujours le niveau d'huile correct dans le carter moteur. Ne faites jamais fonctionner le moteur quand le niveau d'huile est en dessous du repère minimum (“L”) ou au-dessus du repère maximum (“F”) sur la jauge.

Remplacement du filtre à huile et de l'huile

Périodicité des entretiens: Après les 5 premières heures de fonctionnement

Toutes les 50 heures par la suite.

Toutes les 25 heures

Type d'huile : huile détergente (classe de service API SF, SG, SH, SJ ou supérieure).

Capacité du carter : 1,9 l quand le filtre est neuf ;

Utilisez une huile de classe de service SF, SG, SH, SJ ou supérieure, comme spécifié dans le tableau des “Viscosités” (Figure 32).

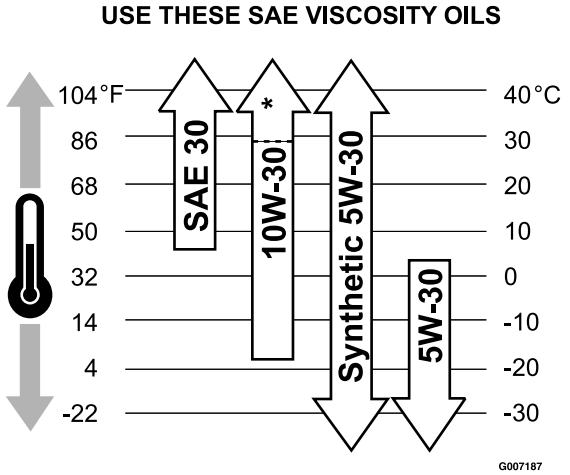

Figure 32
Viscosités

SAE 30 : à partir de 5 °C - convient généralement au-dessus de 5 °C. Rend le démarrage difficile en dessous de cette température.

10W-30 : -18 à 38 °C est mieux adaptée pour des températures variable. Cette viscosité améliore le démarrage à basse température, mais peut accroître la consommation d'huile au-dessus de 27 °C. *Vérifiez le niveau d'huile fréquemment à hautes températures.

Synthétique 5W-30 : -30 à 40 °C procure la meilleure protection à toutes les températures, améliore le démarrage et réduit la consommation d'huile.

5W-30 : 5 °C ou moins - est recommandée en hiver et donne des résultats optimaux à basses températures.

Remplacez l'huile et le filtre quand le moteur est encore chaud. L'huile coulera plus facilement en entraînant plus d'impuretés. Le moteur doit être de niveau pour le plein d'huile, le contrôle de niveau et la vidange d'huile.

1. Démarrez le moteur et laissez-le tourner jusqu'à ce qu'il soit chaud. Cela permet de réchauffer l'huile, qui s'écoule alors plus facilement.
2. Garez la machine avec le côté de la vidange légèrement plus bas que l'autre côté, pour pouvoir évacuer toute l'huile.
3. Désengagez la commande des lames et déplacez les leviers de commande de déplacement vers l'extérieur à la position point mort puis serrez le frein de stationnement.
4. Avant de quitter la position de conduite, coupez le moteur, enlevez la clé de contact et attendez l'arrêt de toutes les pièces mobiles.
5. Nettoyez la surface autour du bouchon de vidange sur le châssis de la machine. Placez un bac de vidange

sous la machine, juste sous l'orifice de vidange du châssis, comme illustré à la Figure 33.

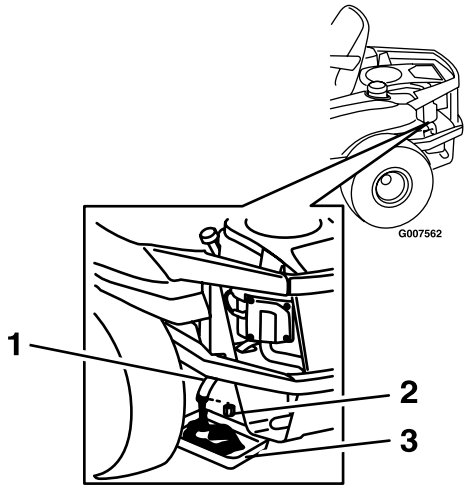

Figure 33

1. Flexible de vidange d'huile
2. Bouchon de vidange d'huile
3. Bac de vidange

6. Enlevez le bouchon de vidange (Figure 33). Enlevez le bouchon de remplissage/la jauge (Figure 31).

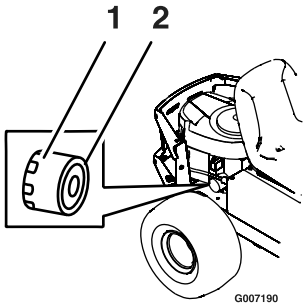

Figure 34

1. Filtre à huile
2. Joint

7. Prévoyez suffisamment de temps pour terminer la vidange.
8. Enlevez le filtre usagé et essuyez le socle de montage (Figure 34).
9. Quand la vidange est terminée, replacez le bouchon de vidange. Serrez le bouchon à 14 Nm. Essuyez l'excédent d'huile sur le châssis (Figure 33).

   Remarque: Débarrassez-vous de l'huile usagée dans un centre de recyclage.
10. Appliquez une fine couche d'huile propre sur le joint en caoutchouc du filtre de rechange.
11. Posez le filtre à huile de rechange sur le socle de montage. Tournez le filtre dans le sens horaire jusqu'à ce que le joint soit en appui contre le socle, puis donnez de 1/2 à 3/4 tour supplémentaire (Figure 33).
12. Versez avec précaution environ 80 % de la quantité d'huile spécifiée dans le goulot de remplissage.
13. Remettez fermement en place le bouchon de remplissage/la jauge d'huile.
14. Vérifiez le niveau d'huile (Figure 31) (voir Contrôle du niveau d'huile).
15. Faites l'appoint avec précaution pour amener le niveau au repère du plein.
16. Remettez fermement en place le bouchon de remplissage/la jauge d'huile.

Entretien de la bougie

Périodicité des entretiens: Toutes les 200 heures/Tous les 2 ans (la première échéance prévalant)

Toutes les 500 heures

Aux intervalles spécifiés dans le programme d'entretien, enlevez la bougie, vérifiez son état et corrigez l'écartement des électrodes ou remplacez la bougie par une neuve au besoin.

La bougie est conforme à la norme RFI. Des bougies de type équivalent d'une autre marque peuvent aussi être utilisées.

Type : Champion XC92YC

Écartement des électrodes : 0,76 mm

Retrait de la bougie

1. Désengagez la commande des lames, déplacez les leviers de commande de déplacement vers l'extérieur à la position de stationnement, coupez le moteur et enlevez la clé de contact.
2. Débranchez le fil de la bougie (Figure 35). Nettoyez la surface autour de la bougie pour éviter que des impuretés n'endommagent le moteur en tombant à l'intérieur.

   Remarque: La bougie étant entourée d'un creux profond, la méthode de nettoyage la plus efficace est encore l'air comprimé. La bougie est plus aisément accessible quand le carter de ventilateur est déposé pour un nettoyage.
3. Déposez la bougie et sa rondelle métallique.

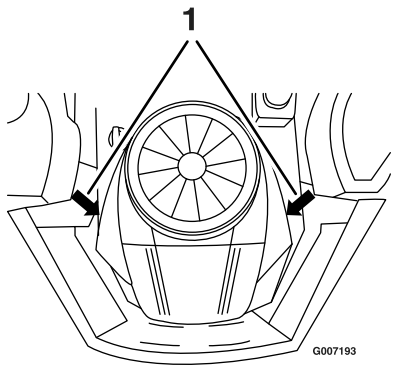

Figure 35

1. Emplacement de la bougie et du fil

Contrôle de la bougie

1. Examinez le centre de la bougie (Figure 36). Si le bec de l'isolateur est recouvert d'un léger dépôt gris ou brun, le moteur fonctionne correctement. S'il est couvert d'un dépôt noir, c'est généralement signe que le filtre à air est encrassé.

   Important: Ne nettoyez jamais la bougie. Remplacez toujours la bougie si elle est recouverte d'un dépôt noir ou d'une couche grasse, si elle présente des fissures ou si les électrodes sont usées.

2. Contrôlez l'écartement entre l'électrode centrale et l'électrode latérale (Figure 36). Courbez l'électrode latérale si l'écartement est incorrect.

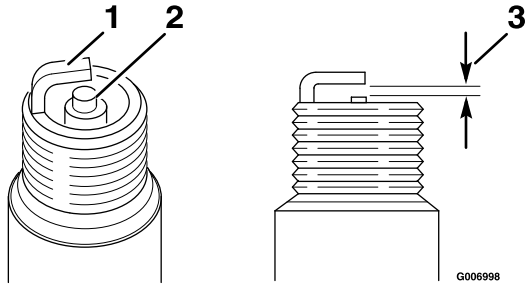

Figure 36

1. Électrode latérale
2. Électrode centrale et bec isolant
3. Écartement (pas à l'échelle)

Montage de la bougie

1. Posez la bougie. Vérifiez que l'écartement des électrodes est correct.
2. Vissez la bougie à 20 Nm.
3. Reconnectez le fil à la bougie (Figure 35).

Nettoyage du carter de ventilateur

Périodicité des entretiens: Toutes les 100 heures/Une fois par an (la première échéance prévalant) Plus souvent si l'atmosphère est très sale.

Pour assurer un refroidissement adéquat, le déflecteur d'herbe, les ailettes de refroidissement et autres surfaces externes du moteur doivent rester propres.

1. Déposez le carter de ventilateur ainsi que tout autre carénage de refroidissement.
2. Nettoyez les ailettes de refroidissement et les surfaces au besoin.
3. Remettez les carénages de refroidissement en place.

Important: Le moteur peut surchauffer et être endommagé si vous utilisez la machine alors que le déflecteur d'herbe est obstrué, les ailettes de refroidissement sont encrassées ou colmatées et/ou les carénages de refroidissement sont déposés.

Entretien du système d'alimentation

Dans certaines circonstances, l'essence est extrêmement inflammable et hautement explosive. Un incendie ou une explosion causé(e) par l'essence peut vous brûler, ainsi que les personnes se tenant à proximité, et causer des dommages matériels.

- **Toutes les procédures d'entretien relative au carburant doivent s'effectuer sur un moteur froid. Travaillez à l'extérieur, dans un endroit dégagé. Essuyez toute essence répandue.**
- **Ne fumez jamais pendant la vidange de l'essence et tenez-vous à l'écart des flammes nues et étincelles susceptibles d'enflammer les vapeurs d'essence.**

Remplacement du filtre à carburant

Périodicité des entretiens: Toutes les 100 heures/Une fois par an (la première échéance prévalant)

Ne remontez jamais un filtre sale après l'avoir enlevé de la conduite d'alimentation.

1. Garez la machine sur une surface plane et désengagez les lames.
2. Déplacez les leviers de commande de déplacement vers l'extérieur à la position point mort, serrez le frein de stationnement, arrêtez le moteur, enlevez la clé de contact et attendez l'arrêt complet de toutes les pièces mobiles avant de quitter le siège.
3. Le filtre à carburant se trouve dans la conduite d'alimentation, entre le réservoir et le moteur.
4. Tournez le robinet d'arrivée de carburant de 90° pour le fermer.
5. Pincez les extrémités des colliers et faites glisser ceux-ci pour les éloigner du filtre (Figure 37).
6. Détachez le filtre des flexibles d'alimentation.
7. Montez un filtre neuf en veillant à pointer la flèche indiquant le sens d'écoulement vers le moteur. Rapprochez les colliers de flexibles du filtre (Figure 37) pour le fixer en place.

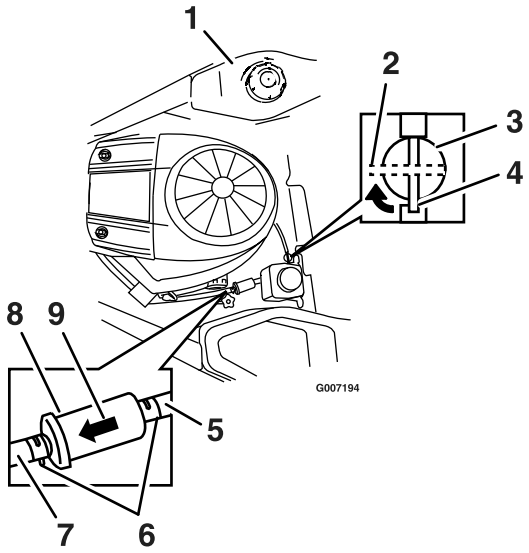

Figure 37

1. Réservoir de carburant
2. Robinet d'arrivée de carburant fermé
3. Robinet d'arrivée de carburant
4. Robinet d'arrivée de carburant ouvert
5. Conduite d'alimentation venant du réservoir
6. Colliers de flexible
7. Conduite d'alimentation reliée au moteur
8. Filtre
9. Sens de l'écoulement

8. Tournez le robinet d'arrivée de carburant de 90° pour l'ouvrir.

Entretien du système électrique

Charge de la batterie

Retrait de la batterie

Les bornes de la batterie ou les outils en métal sont susceptibles de causer des courts-circuits au contact des pièces métalliques de la machine et de produire des étincelles. Les étincelles risquent de provoquer l'explosion des gaz de la batterie et de vous blesser.

- **Lors du retrait ou de la mise en place de la batterie, évitez que les bornes touchent les parties métalliques de la machine.**
- **Évitez de créer des courts-circuits entre les bornes de la batterie et les parties métalliques de la machine avec des outils en métal.**

1. Garez la machine sur une surface plane et désengagez les lames.
2. Déplacez les leviers de commande de déplacement vers l'extérieur à la position point mort, serrez le frein de stationnement, arrêtez le moteur, enlevez la clé de contact et attendez l'arrêt complet de toutes les pièces mobiles avant de quitter le siège.
3. Soulevez le siège.
4. Débranchez le câble négatif (noir) de mise à la masse de la borne de la batterie (Figure 38). Mettez les fixations de côté.

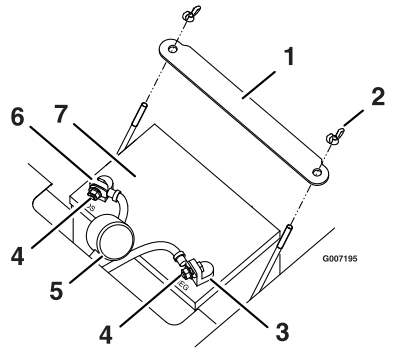

Figure 38

1. Dispositif de retenue de la batterie
2. Écrou à oreilles
3. Borne négative de la batterie
4. Boulon, rondelle et écrou
5. Capuchon de borne
6. Borne positive de la batterie
7. Batterie

S'ils sont mal acheminés, les câbles de la batterie risquent de subir des dégâts ou d'endommager la machine et de produire des étincelles. Les étincelles risquent de provoquer l'explosion des gaz de la batterie et de vous blesser.

- **Débranchez toujours le câble négatif (noir) de la batterie avant le câble positif (rouge).**
- **Connectez toujours le câble positif (rouge) de la batterie avant le câble négatif (noir).**

5. Repoussez le capuchon en caoutchouc sur le câble positif (rouge). Débranchez le câble positif (rouge) de la borne de la batterie. Mettez les fixations de côté.
6. Enlevez la sangle de maintien de la batterie (Figure 38) et ôtez la batterie de son support.

Charge de la batterie

1. Enlevez la batterie du châssis (voir Retrait de la batterie).
2. Les performances et la vie des batteries seront diminuées si elles ne sont pas rechargées fréquemment. Pour préserver les performances et la durée de vie des batteries remisées, rechargez-les lorsque la tension de circuit ouverte descend à 12,4 V.

   Remarque: Pour éviter les dommages causés par le gel, chargez les batteries au maximum avant de les ranger pour l'hiver.

3. Vérifiez la tension de la batterie avec un voltmètre numérique. Trouvez la tension de la batterie dans le tableau ci-dessous et chargez la batterie pendant la durée recommandée pour atteindre la charge maximale de 12,6 V ou plus.

   Important: Vérifiez que les câbles négatifs de la batterie sont débranchés et que le chargeur utilisée pour la charge a une sortie de 16 V et 7 A ou moins pour éviter d'endommager la batterie (voir le tableau ci-dessous pour les réglages recommandés du chargeur).

Tension indiquée	Charge	Charge maximum	Intervalle de charge
12,6 ou plus	100%	16 V / 7 A	Charge inutile
12,4 – 12,6	75–100%	16 V / 7 A	30 minutes
12,2 – 12,4	50–75%	16 V / 7 A	1 heure
12,0–12,2	25–50%	14,4 V / 4 A	2 heures
11,7–12,0	0–25%	14,4 V / 4 A	3 heures
11,7 ou moins	0%	14,4 V / 2 A	6 heures ou plus

4. Quand la batterie est chargée au maximum, débranchez le chargeur de la prise, puis débranchez les fils du chargeur des bornes de la batterie (Figure 39).

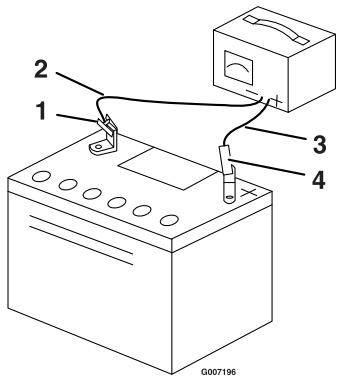

Figure 39

1. Borne négative de la batterie
2. Fil noir (-) du chargeur
3. Fil rouge (+) du chargeur
4. Borne positive de la batterie

Remarque: N'utilisez pas la machine si la batterie n'est pas branchée, au risque d'endommager le circuit électrique.

Mise en place de la batterie

1. Placez la batterie dans son support en tournant les bornes vers la position de fonctionnement (Figure 38).
2. Branchez le câble positif (rouge) de la batterie à la borne positive (+) à l'aide des fixations retirées précédemment.
3. Branchez le câble négatif (-) de la batterie à la borne négative (-) à l'aide des fixations retirées précédemment.
4. Placez le capuchon rouge sur la borne positive (rouge) de la batterie.
5. Fixez la batterie en place à l'aide de la sangle de maintien (Figure 38).

Entretien des fusibles et relais

Le système électrique est protégé par des fusibles et ne requiert pas d'entretien. Toutefois, si un fusible grille, contrôlez la pièce ou le circuit pour vérifier son état et s'assurer qu'il n'y a pas de court-circuit. Il existe aussi un ou des relais remplaçable(s) à côté du fusible. Consultez le manuel de pièces pour connaître les composants de rechange corrects.

Fusible : Bloc :

- Principal : fusible de 25 A, à lame
- Circuit de charge : fusible de 20 A, à lame
- Circuit auxiliaire : fusible de 15 A, à lame
- Diode : TVS

1. Soulevez le siège pour accéder au porte-fusibles (Figure 40).

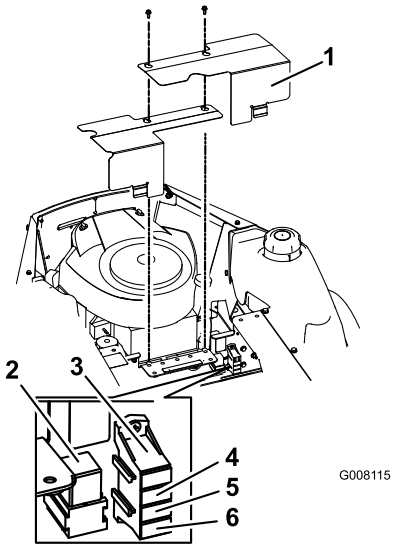

Figure 40

1. Couvercles
2. Relais
3. Auxiliaire – 15 A
4. Charge – 20 A
5. Principal – 25 A
6. Diode

2. Déposez les couvercles comme illustré à la Figure 40.
3. Pour remplacer un fusible, tirez dessus pour l'enlever

Entretien du système d'entraînement

Contrôle de la pression des pneus

Périodicité des entretiens: Toutes les 25 heures/Chaque mois (la première échéance prévalant)

Maintenez les pneus avant et arrière gonflés à la pression spécifiée. Les pneus mal gonflés peuvent compromettre la qualité et l'uniformité de la coupe. Vérifiez la pression à la valve (Figure 41).

Contrôlez la pression lorsque les pneus sont froids pour obtenir un résultat plus précis.

Pneus arrière : 90 kPa (13 psi)

Pneus avant (roues pivotantes) : 90 kPa (13 psi)

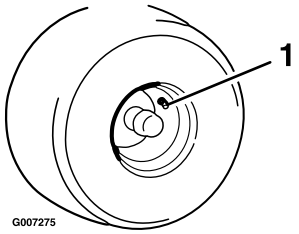

Figure 41

1. Valve

Entretien du système hydraulique

Contrôle du niveau de liquide hydraulique

Périodicité des entretiens: À chaque utilisation ou une fois par jour

Vérifiez le vase d'expansion et faites l'appoint, au besoin, avec de l'huile moteur synthétique MOBIL 1 15W-50 jusqu'au repère du PLEIN A FROID (FULL COLD).

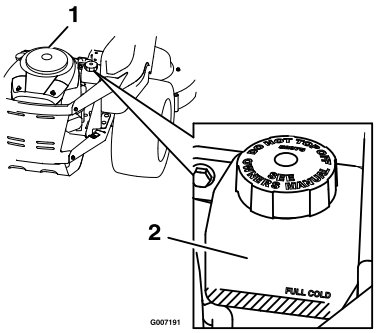

Figure 42

1. Moteur
2. Vase d'expansion

Remplacement du filtre à huile hydraulique

Périodicité des entretiens: Après les 200 premières heures de fonctionnement

Remarque: Utilisez de l'huile moteur synthétique MOBIL 1 15W-50.

1. Arrêtez le moteur, attendez l'arrêt de toutes les pièces mobiles et laissez refroidir le moteur. Enlevez la clé de contact et serrez le frein de stationnement.
2. Localisez les deux filtres sous les transmissions. Enlevez les protections des filtres.
3. Nettoyez soigneusement la surface autour des filtres. Il est important de ne pas contaminer le système hydraulique.
4. Dévissez les filtres pour les enlever et vidangez l'huile du système de transmission.

   Important: Avant de poser de nouveaux filtres, appliquez une fine couche d'huile sur le joint en caoutchouc.

Vissez les nouveaux filtres dans le sens horaire jusqu'à ce que le joint en caoutchouc touche l'adaptateur puis donnez entre 3/4 de tour et 1 tour supplémentaire.

5. Enlevez le bouchon d'aération sur chaque transmission et faites le plein par le vase d'expansion. Remettez le bouchon en place quand l'huile déborde. Serrez les bouchons à 20 Nm. Continuez d'ajouter de l'huile jusqu'à ce que le niveau atteigne le repère FULL COLD sur le vase d'expansion.

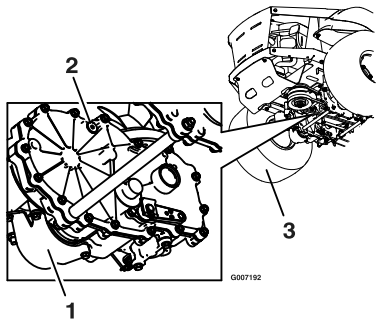

Figure 43

1. Filtre à huile
2. Bouchon d'aération
3. Pneu arrière gauche

6. Soulevez l'arrière de la machine juste assez pour permettre aux roues motrices de tourner librement et placez des chandelles (ou des supports équivalents) sous la machine.
7. Mettez le moteur en marche et placez la manette d'accélérateur à mi-course. Desserrez le frein de stationnement.
   A. La soupape de dérivation étant ouverte et le moteur en marche, actionnez la commande de direction lentement en avant et en arrière à 5 ou 6 reprises.
   B. La soupape de dérivation étant fermée et le moteur en marche, actionnez la commande de direction lentement en avant et en arrière à 5 ou 6 reprises. Vérifiez le niveau d'huile et faites l'appoint au besoin après avoir arrêté le moteur.
   C. Il faudra éventuellement répéter les étapes ci-dessus jusqu'à ce qu'il ne reste plus d'air dans le système. La boîte-pont est purgée correctement lorsqu'elle fonctionne à un niveau sonore normal et en douceur en marche avant et arrière aux vitesses normales.

Ne changez pas l'huile du système hydraulique (à part ce qui peut être vidangé lors d'un remplacement du filtre), à moins qu'elle soit contaminée ou qu'elle ait surchauffé.

Tout changement inutile de l'huile risque d'endommager le système hydraulique en introduisant des contaminants à l'intérieur.

Entretien de la tondeuse

Entretien des lames de coupe

Périodicité des entretiens: À chaque utilisation ou une fois par jour

Utilisez une lame bien aiguisée durant toute la saison de tonte, pour obtenir une coupe nette sans arracher ni déchiqueter les brins d'herbe. L'herbe arrachée ou déchiquetée brunit sur les bords, sa croissance ralentit et elle devient plus sensible aux maladies.

Vérifiez chaque jour l'état, l'usure et l'affûtage des lames. Limez les entailles éventuelles et aiguisez les lames selon les besoins. Remplacez immédiatement les lames endommagées ou usées par des lames d'origine Toro. Il est utile de prévoir une ou plusieurs lames de réserve pour le remplacement et le réaffûtage.

Une lame usée ou endommagée risque de se briser et de projeter le morceau cassé vers l'utilisateur ou les personnes à proximité, pouvant ainsi causer des blessures graves, voire mortelles.

- **Inspectez la lame régulièrement.**
- **Remplacez les lames usées ou endommagées.**

Avant le contrôle ou l'entretien des lames

Garez la machine sur une surface plane et horizontale, placez la commande des lames en position désengagée, écartez les leviers de commande de déplacement vers l'extérieur à la position point mort er serrez le frein de stationnement. Arrêtez le moteur, retirez la clé et débranchez la bougie.

Contrôle des lames

1. Examinez le tranchant des lames (Figure 44). Si elles ne sont pas tranchantes ou si elles présentent des indentations, déposez et affûtez les lames (voir Affûtage des lames).
2. Inspectez les lames, surtout la partie incurvée. Remplacez immédiatement toute lame endommagée, usée ou qui présente une entaille (repère 3 de la Figure 44).

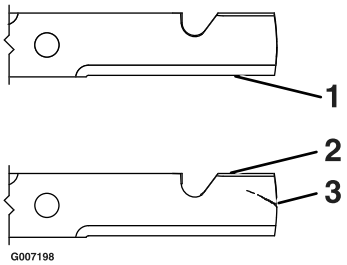

Figure 44

1. Tranchant
2. Partie incurvée
3. Usure/formation d'une entaille

Détection des lames faussées

1. Tournez les lames dans le sens longitudinal (Figure 45). Mesurez la distance entre une surface plane et le tranchant des lames. Notez cette valeur.

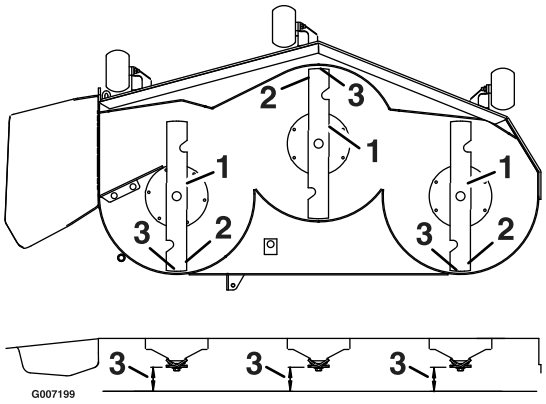

Figure 45

1. Lames dans le sens longitudinal
2. Tranchants extérieurs
3. Mesurer ici

2. Tournez les lames pour faire passer les pointes qui sont à l'arrière à l'avant.
3. Mesurez la distance entre la surface plane et le tranchant des lames, au même endroit qu'au point 1. Les mesures obtenues aux étapes ci-dessus ne doivent pas différer de plus de 3 mm. Si la différence est supérieure à 3 mm, la lame est faussée et doit être remplacée. Voir Dépose des lames et Pose des lames.

Une lame faussée ou endommagée risque de se briser et de projeter le morceau cassé dans votre direction ou celle de personnes à proximité, pouvant ainsi causer des blessures graves, voire mortelles.

- **Remplacez toujours une lame faussée ou endommagée par une neuve.**
- **Ne créez jamais d'indentations dans les bords ou à la surface des lames, par exemple en les limant.**

Recherche de lames desserrées ou de rondelles élastiques endommagées

1. Placez une clé sur le boulon et serrez-le à un couple de 61 à 75 Nm.
2. Laissez la clé sur le boulon, maintenez l'axe de lame immobile et, avec un chiffon ou un gant épais, essayez de faire tourner la lame. Si la lame tourne par rapport à la protection de l'axe sans serrer davantage le boulon, cela signifie que les deux rondelles élastiques sont aplaties ou endommagées et doivent donc être remplacées (Figure 46). Voir Dépose des lames et Pose des lames.
3. Après avoir déposé la lame, examinez la rondelle élastique. Si elle semble endommagé (surface abîmée) ou aplatie, remplacez l'ensemble boulon et rondelle.

Dépose des lames

Remplacez les lames si elles ont heurté un obstacle, et si elles sont déséquilibrées ou faussées. Pour garantir le meilleur rendement et le maximum de sécurité, utilisez toujours des lames Toro d'origine. Les lames d'autres constructeurs peuvent compromettre la sécurité de la machine.

Tenez la lame à son extrémité avec un chiffon ou un gant épais (ou placez une clé sur l'écrou supérieur). Enlevez de l'axe l'ensemble boulon et rondelle, la rondelle et la lame (Figure 46).

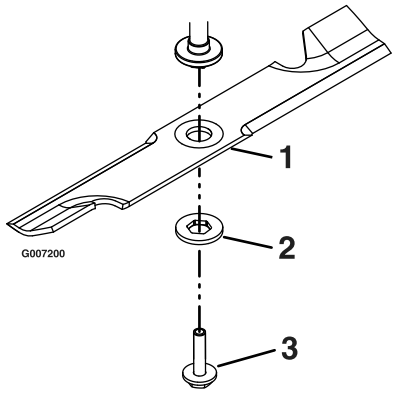

Figure 46

1. Lame
2. Rondelle
3. Ensemble boulon et rondelle

Aiguisage des lames

1. Au moyen d'une lime, aiguisez les tranchants aux deux extrémités de la lame (Figure 47) en veillant à conserver l'angle de coupe d'origine. Limez la même quantité de métal sur chacun des deux tranchants pour ne pas déséquilibrer la lame.

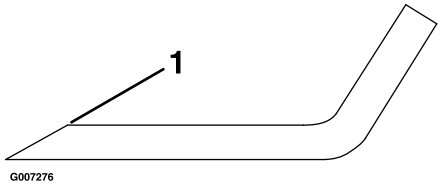

Figure 47

1. Aiguiser en conservant l'angle d'origine

2. Vérifiez l'équilibre de la lame en la plaçant sur un équilibreur (Figure 48). Si la lame reste horizontale, elle est équilibrée et peut être utilisée. Si la lame est déséquilibrée, limez un peu l'extrémité de la partie incurvée seulement (Figure 48). Répétez la procédure jusqu'à ce que la lame soit équilibrée.

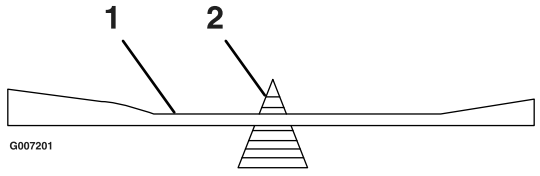

Figure 48

1. Lame
2. Équilibreur

Pose des lames

1. Placez la lame sur l'axe (Figure 46).

   Important: Pour une coupe correcte, la partie incurvée de la lame doit être tournée vers le haut et dirigée vers l'intérieur du carter de tondeuse.

2. Tenez la lame à son extrémité avec un chiffon ou un gant épais (ou placez une clé sur l'écrou supérieur). Montez la rondelle, ainsi que l'ensemble boulon et rondelle.
3. Serrez les boulons de lame à un couple de 61 à 75 Nm.

Si la lame ou les composants utilisés pour fixer la lame en place sont mal installés, la lame se desserrera et pourra vous blesser ou ou blesser les personnes à proximité.

Montez toujours les lames, rondelles et boulons de lames Toro d'origine.

Mise à niveau du plateau de coupe

Les lames du plateau de coupe doivent être de niveau dans le sens transversal, d'un côté à l'autre. Contrôlez l'horizontalité transversale quand vous montez le plateau de coupe ou si la tonte de la pelouse semble irrégulière.

1. Garez la machine sur une surface plane et désengagez les lames.
2. Déplacez les leviers de commande de déplacement vers l'extérieur à la position point mort, serrez le frein de stationnement, arrêtez le moteur, enlevez la clé de contact et attendez l'arrêt complet de toutes les pièces mobiles avant de quitter le siège.
3. Vérifiez la pression de gonflage des quatre pneus. Le cas échéant, gonflez-les à la pression recommandée (voir Contrôle de la pression des pneus à la section Entretien du système de transmission). Si l'un d'eux n'est pas conforme aux spécifications, suivez la procédure de réglage.
4. Tournez prudemment les lames pour qu'elles soient parallèles dans le sens transversal.
5. Mesurez la distance entre les tranchants extérieurs et le sol plat (Figure 49). Si les deux mesures diffèrent de plus de 5 mm, un réglage s'impose. Poursuivez la procédure.

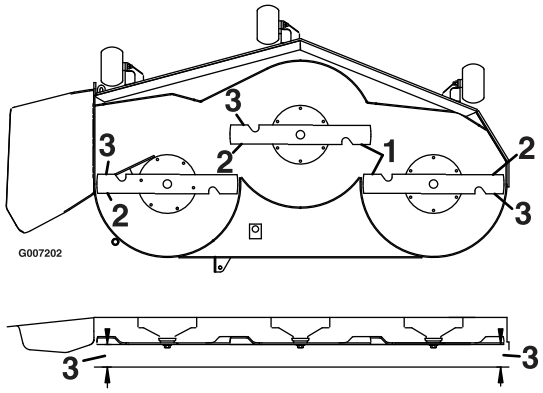

Figure 49

1. Lames parallèles entre elles
2. Tranchants extérieurs
3. Mesurer ici

6. Contrôlez l'inclinaison avant/arrière des lames chaque fois que vous montez le plateau de coupe. Si la pointe avant de la lame n'est pas de 1,6 à 7,9 mm plus basse que la pointe arrière, réglez le niveau de la lame. Si la mesure obtenue à l'étape ou n'est pas conforme aux spécifications, suivez la procédure de Réglage de l'inclinaison des lames.
7. Placez les galets de protection dans les trous supérieurs ou enlevez-les complètement pour effectuer ce réglage.
8. Réglez le levier de hauteur de coupe à la position 76 mm. Placez deux cales épaisses de 6,35 cm sous le bord arrière de la jupe du plateau de coupe, une de chaque côté. Placez deux cales de 5,89 cm sous chaque côté du bord avant du plateau de coupe, mais pas sous les supports des galets anti-scalp.
9. Tournez prudemment les lames pour qu'elles soient parallèles dans le sens transversal (Figure 49).
10. Desserrez les écrous de verrouillage du réglage de niveau (repère 4) aux quatre coins de sorte que le plateau repose bien sur les quatre cales. Vérifiez que les pattes de fixation du plateau sont complètement descendues (en haut de la fente) et que le levier de relevage au pied est en appui contre la butée. Serrez ensuite les quatre écrous de verrouillage du réglage de niveau.
11. Vérifiez à nouveau que les cales sont parfaitement ajustées sous la jupe du plateau de coupe. Vérifiez le serrage de tous les boulons de fixation.
12. Poursuivez la procédure de mise à niveau du plateau en contrôlant l'inclinaison avant/arrière des lames (voir Réglage de l'inclinaison avant/arrière des lames).
13. Vérifiez à nouveau le niveau des lames et répétez la procédure de réglage au besoin.

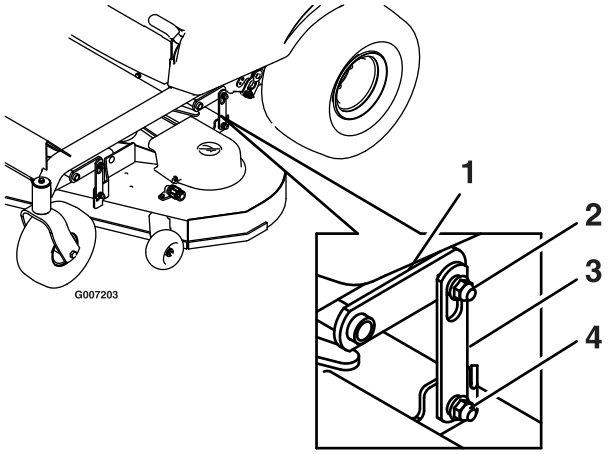

Figure 50

1. Bras de relevage du plateau
2. Écrou de fixation de flottement
3. Patte de fixation de plateau
4. Écrou de verrouillage de réglage de niveau

Réglage de l'inclinaison des lames

1. Contrôlez l'inclinaison avant/arrière des lames chaque fois que vous montez le plateau de coupe. Si la pointe avant de la lame n'est pas de 1,6 à 7,9 mm plus basse que la pointe arrière, réglez le niveau de la lame comme suit :
2. Garez la machine sur une surface plane et désengagez les lames.
3. Déplacez les leviers de commande de déplacement vers l'extérieur à la position point mort, serrez le frein de stationnement, arrêtez le moteur, enlevez la clé de contact et attendez l'arrêt complet de toutes les pièces mobiles avant de quitter le siège.
4. Vérifiez la pression de gonflage des quatre pneus. Le cas échéant, gonflez-les à la pression recommandée ; voir Contrôle de la pression des pneus à la section Entretien du système de transmission.
5. Si ce n'est déjà fait, contrôlez et réglez l'horizontalité transversale des lames (voir Réglage de l'horizontalité transversale du plateau de coupe).
6. Réglez le levier de hauteur de coupe à la position 76 mm. Placez deux cales épaisses de 6,35 cm sous le bord arrière de la jupe du plateau de coupe, une de chaque côté. Placez deux cales de 5,89 cm sous chaque côté du bord avant du plateau de coupe, mais pas sous les supports des galets anti-scalp.
7. Desserrez les écrous de verrouillage du réglage de niveau (repère 4) aux quatre coins de sorte que le plateau repose bien sur les quatre cales. Vérifiez que

les pattes de fixation du plateau sont complètement descendues (en haut de la fente) et que le levier de relevage au pied est en appui contre la butée. Serrez ensuite les quatre écrous de verrouillage du réglage de niveau (Figure 51).

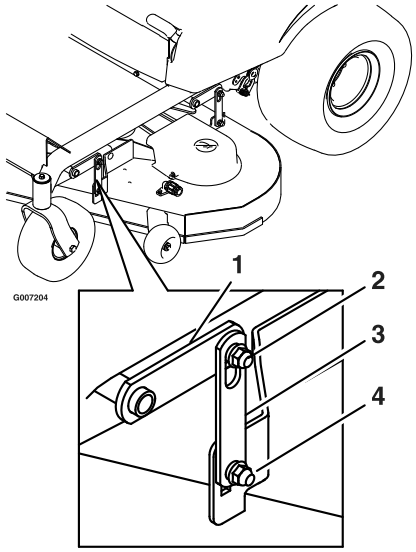

Figure 51

1. Bras de relevage du plateau
2. Écrou de fixation de flottement
3. Patte de fixation de plateau
4. Écrou de verrouillage de réglage de niveau

8. Faites pivoter les lames avec précaution pour faire passer les pointes avant à l'arrière (Figure 52).
9. Mesurez la distance entre la pointe de la lame avant et la pointe de la lame arrière par rapport à la surface plane (Figure 52). Si la pointe avant de la lame n'est pas de 1,6 à 7,9 mm (plus basse que la pointe arrière, réglez la patte de fixation avant.

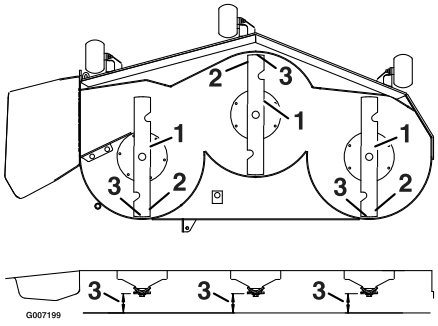

Figure 52

1. Lames dans le sens longitudinal
2. Tranchants extérieurs
3. Mesurer ici

10. Lorsque l'inclinaison avant/arrière est correcte, vérifiez à nouveau l'horizontalité transversale du plateau (voir Réglage de l'horizontalité transversale du plateau de coupe).

Dépose du plateau de coupe

1. Garez la machine sur une surface plane et désengagez les lames.
2. Déplacez les leviers de commande de déplacement vers l'extérieur à la position point mort, serrez le frein de stationnement, arrêtez le moteur, enlevez la clé de contact et attendez l'arrêt complet de toutes les pièces mobiles avant de quitter le siège.
3. Placez des cales sous le plateau pour le supporter. Abaissez la commande de hauteur de coupe à la position la plus basse.
4. Enlevez les fixations de la patte de fixation et du bras de relevage de chaque côté du plateau de coupe (Figure 53).

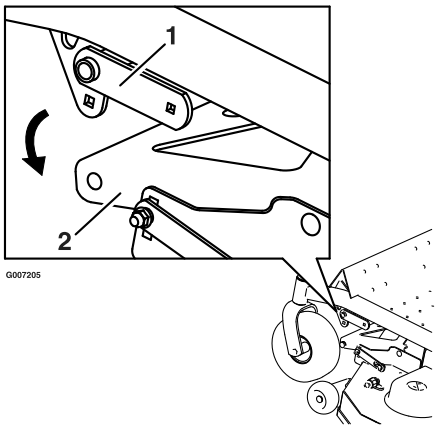

Figure 53

1. Bras de relevage du plateau
2. Patte de fixation de plateau

5. Enlevez l'écrou, le boulon et la bague de pivot de la bielle du plateau (Figure 53). Abaissez doucement l'avant du plateau de coupe au sol (Figure 54).

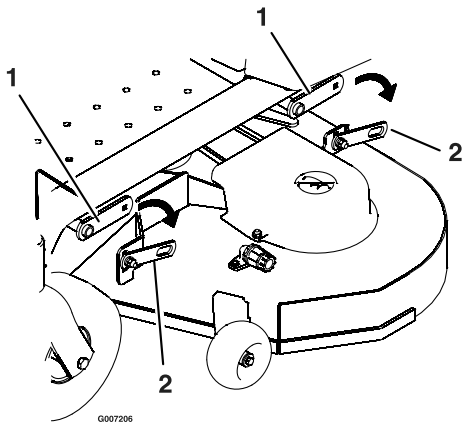

Figure 54

1. Bras de relevage du plateau
2. Bielle du plateau

6. Déplacez le plateau de coupe en arrière pour dégager la courroie du plateau de coupe de la poulie du moteur.
7. Sortez le plateau de coupe de sous la machine.

   Remarque: Mettez les pièces de côté pour le remontage ultérieur.

Entretien des courroies de la tondeuse

Contrôle des courroies

Périodicité des entretiens: Toutes les 25 heures

Vérifiez l'état des courroies et remplacez-les si elles sont fissurées, si les bords sont effilochés, si elles présentent des traces de brûlures ou autres dégâts. Remplacez les courroies endommagées.

Remplacement de la courroie du plateau de coupe

La courroie du plateau de coupe peut montrer les signes d'usure suivants : grincement pendant la rotation, glissement des lames pendant la coupe, bords effilochés, traces de brûlures et fissures. Remplacez la courroie quand elle présente ce genre de problèmes.

1. Garez la machine sur une surface plane et désengagez les lames.
2. Déplacez les leviers de commande de déplacement vers l'extérieur à la position point mort, serrez le frein de stationnement, arrêtez le moteur, enlevez la clé de contact et attendez l'arrêt complet de toutes les pièces mobiles avant de quitter le siège.
3. Réglez la hauteur de coupe à 38 mm.
4. Déposez les carters de courroie en passant par-dessus les axes extérieurs.
5. Tirez la poulie de tension dans la direction indiquée à la et retirez la courroie des poulies.

Le ressort est tendu quand il est en place et peut causer des blessures en se détendant.

Enlevez la courroie avec précaution.

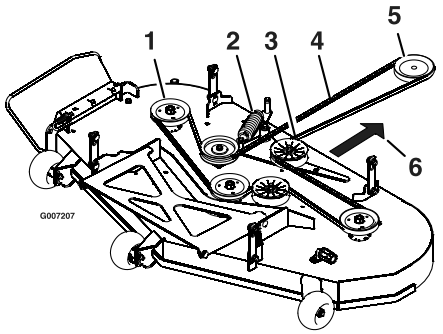

Figure 55

1. Poulie extérieure
2. Ressort
3. Poulie de tension
4. Courroie d'entraînement du plateau de coupe
5. Poulie de moteur
6. Tirez la poulie de tension dans cette direction

6. Acheminez la courroie neuve autour de la poulie du moteur et des poulies du plateau de coupe.
7. Tirez la poulie de tension dans la direction indiquée à la et acheminez la courroie autour de la poulie de tension.
8. Reposez les couvercles de courroies en passant par-dessus les axes extérieurs.

Montage du plateau de coupe Plateau

1. Garez la machine sur une surface plane et désengagez les lames.
2. Déplacez les leviers de commande de déplacement vers l'extérieur à la position point mort, serrez le frein de stationnement, arrêtez le moteur, enlevez la clé de contact et attendez l'arrêt complet de toutes les pièces mobiles avant de quitter le siège.
3. Glissez le plateau de coupe sous la machine.
4. Abaissez la commande de hauteur de coupe à la position la plus basse.
5. Utilisez les fixations existantes pour fixer la bielle arrière du plateau au bras de relevage (Figure 54).
6. Fixez les fixations de la patte de fixation et du bras de relevage de chaque côté du plateau de coupe (Figure 53).
7. Montez la courroie du plateau de coupe sur la poulie du moteur (voir Remplacement de la courroie du plateau de coupe).

Remplacement du déflecteur d'éjection

Si l'ouverture d'éjection est ouverte, l'utilisateur ou des personnes à proximité risquent d'être blessés gravement par les objets happés et éjectés par la tondeuse. Ils risquent également de toucher la lame.

N'utilisez jamais la tondeuse sans avoir installé un déflecteur d'herbe, un déflecteur d'éjection ou un système de ramassage.

1. Repérez les éléments illustrés à la Figure 56.

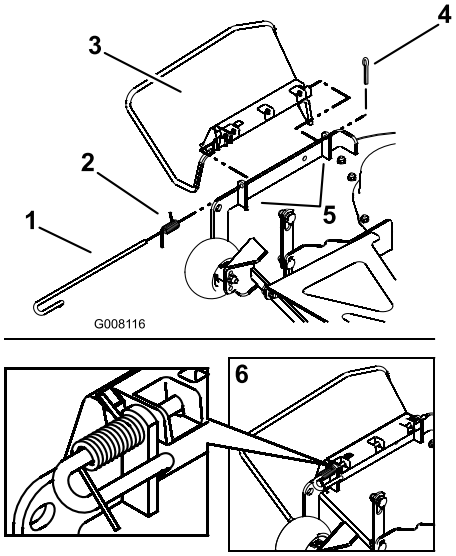

Figure 56

1. Tige
2. Ressort
3. Déflecteur d'éjection
4. Goupille fendue
5. Support du déflecteur d'éjection
6. Vue assemblée

2. Sortez la tige de la courte cheville de positionnement, du ressort et du déflecteur d'éjection. Enlevez le déflecteur s'il est endommagé ou usé.
3. Montez un déflecteur d'éjection neuf.
4. Orientez le ressort de sorte que le bout le plus court soit dirigé vers le déflecteur d'éjection et le bout le plus long soit dirigé vers le plateau comme illustré à la Figure 56. Placez le ressort sur la tige et glissez l'extrémité droite de la tige dans le support avant du déflecteur d'éjection, le déflecteur d'éjection et le support arrière du déflecteur d'éjection.
5. Vérifiez que le ressort et la tige sont disposés de telle sorte que le support avant empêche la tige de ressortir et que le ressort maintient le déflecteur d'éjection en position abaissée. Reportez-vous à la (Figure 56) pour l'orientation correcte.

   Important: Le déflecteur d'éjection doit être rappelé à la position abaissée par le ressort. Soulevez le déflecteur pour vérifier qu'il s'enclenche complètement en position abaissée.
6. Fixez l'ensemble déflecteur en insérant une goupille fendue dans le trou de l'extrémité droite de la tige. Repliez les extrémités droites de la goupille pour la bloquer en position.

Nettoyage

Lavage du carter de tondeuse

Périodicité des entretiens: À chaque utilisation ou une fois par jour

Après chaque utilisation, lavez le carter de tondeuse pour éviter l'accumulation d'herbe et améliorer le broyage et la dispersion des déchets de tonte.

1. Garez la machine sur une surface plane et désengagez les lames.
2. Déplacez les leviers de commande de déplacement vers l'extérieur à la position point mort, serrez le frein de stationnement, arrêtez le moteur, enlevez la clé de contact et attendez l'arrêt complet de toutes les pièces mobiles avant de quitter le siège.
3. Vissez le raccord de lavage à l'embout de lavage du carter de tondeuse et ouvrez l'eau en grand (Figure 57).

   Remarque: Enduisez de vaseline le joint torique de l'embout de lavage pour faciliter la mise en place du raccord sans endommager le joint torique.

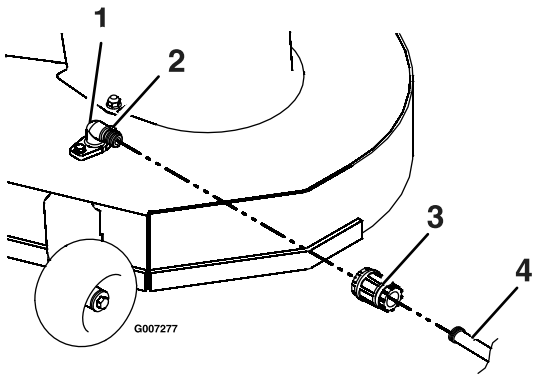

Figure 57

4. Abaissez le plateau de coupe à la hauteur minimum.
5. Prenez place sur le siège et mettez le moteur en marche. Engagez les lames et laissez tourner le moteur pendant une à trois minutes.
6. Désengagez les lames, coupez le moteur et enlevez la clé de contact. Attendez l'arrêt complet de toutes les pièces en mouvement.
7. Coupez l'eau et débranchez le raccord de l'embout de lavage.

   Remarque: Si le plateau est encore sale après un premier lavage, laissez-le tremper 30 minutes et recommencez.
8. Faites de nouveau tourner les lames durant une à trois minutes pour évacuer l'excès d'eau.

Si l'embout de lavage est cassé ou manquant, l'utilisateur et les personnes à proximité peuvent être blessés par la projection d'objets ou par un contact avec la lame. Des débris projetés ou un contact avec la lame peuvent occasionner des blessures graves ou mortelles.

- **Si l'embout de lavage est cassé ou manquant, n'utilisez pas la tondeuse avant de l'avoir remplacé.**
- **Obstruez les trous éventuels dans le carter de tondeuse au moyen de boulons et de contre-écrous.**
- **Ne mettez jamais les mains ou les pieds sous le plateau de coupe ni dans les ouvertures du plateau de coupe.**

Remisage

Nettoyage et remisage

1. Désengagez la commande des lames, déplacez les leviers de commande de déplacement vers l'extérieur à la position point mort, serrez le frein de stationnement, arrêtez le moteur et enlevez la clé de contact.
2. Débarrassez l'extérieur de la machine, et surtout le moteur, des déchets d'herbe coupée, des saletés et de la crasse. Éliminez les saletés et les débris d'herbe sèche pouvant se trouver sur les ailettes de la culasse et le boîtier du ventilateur.

   Important: La machine peut être lavée à l'eau avec un détergent doux. N'utilisez pas de nettoyeur haute pression. N'utilisez pas trop d'eau, surtout près du panneau de commande, du moteur, des pompes hydrauliques et des moteurs électriques.
3. Effectuez l'entretien du filtre à air (voir Entretien du filtre à air à la section Entretien du moteur).
4. Graissez et huilez la machine (voir Lubrification).
5. Changez l'huile du carter moteur et le filtre à huile (voir Vidange de l'huile moteur et remplacement du filtre à la section Entretien du moteur).
6. Contrôlez la pression des pneus (voir Contrôle de la pression des pneus, à la section Entretien du moteur).
7. Chargez la batterie (voir Entretien de la batterie à la section Entretien du système électrique).
8. Vérifiez l'état des lames (voir Entretien des lames à la section Entretien du plateau de coupe).
9. Si vous ne comptez pas utiliser la machine avant plus d'un mois, préparez-la comme suit :
   A. Ajoutez un additif stabilisateur/conditionneur à base de pétrole dans le réservoir de carburant. Respectez les proportions spécifiées par le fabricant du stabilisateur. N'utilisez pas de stabilisateur à base d'alcool (éthanol ou méthanol).

      Remarque: L'efficacité des stabilisateurs/conditionneurs est maximale lorsqu'on les ajoute à de l'essence fraîche et qu'on les utilise de manière systématique.
   B. Faites tourner le moteur pendant 5 minutes pour faire circuler l'essence traitée dans tout le circuit d'alimentation.
   C. Coupez le moteur, laissez-le refroidir, puis vidangez le réservoir de carburant (voir Vidange du réservoir de carburant à la section Entretien du Système d'alimentation).
   D. Remettez le moteur en marche et laissez-le tourner jusqu'à ce qu'il s'arrête.
   E. Actionnez le starter. Remettez le moteur en marche et faites-le tourner jusqu'à ce qu'il ne veuille plus démarrer.
   F. Débarrassez-vous du carburant conformément à la réglementation locale en matière d'environnement.

      Important: Ne conservez pas l'essence traitée/additionnée de stabilisateur plus d'un mois.
10. Enlevez la bougie et vérifiez son état (voir Entretien de la bougie à la section Entretien du moteur). Versez deux cuillerées à soupe d'huile moteur dans l'ouverture laissée par la bougie. Actionnez le démarreur pour faire tourner le moteur et bien répartir l'huile dans le cylindre. Posez les bougies. Ne rebranchez pas les bougies.
11. Enlevez les saletés et les débris d'herbe sèche pouvant se trouver sur le haut de la tondeuse.
12. Grattez l'herbe et les saletés éventuellement accumulées sur le dessous de la tondeuse, puis lavez cette dernière au tuyau d'arrosage.
13. Vérifiez l'état des courroies d'entraînement et du plateau de coupe.
14. Contrôlez et resserrez tous les boulons, écrous et vis. Réparez ou remplacez toute pièce usée ou endommagée.
15. Peignez toutes les surfaces métalliques éraflées ou mises à nu. Une peinture pour retouches est disponible chez les vendeurs réparateurs agréés.
16. Rangez la machine dans un endroit propre et sec, comme un garage ou une remise. Enlevez la clé de contact et rangez-la en lieu sûr. Couvrez la machine pour la protéger et la garder propre.

Dépistage des défauts

Important: **Il est indispensable que tous les mécanismes de sécurité concernant l'utilisateur soient connectés et en état de marche avant l'utilisation de la tondeuse.**

En cas de problème, n'ignore pas les causes apparemment simples. Par exemple : des problèmes de démarrage pourraient être dus à une panne de carburant.

Le tableau ci-dessous contient la liste des causes de problèmes les plus courantes. N'essayez pas de réviser ou de remplacer des composants majeurs qui nécessitent des procédures de calage spéciales (soupapes, régulateur, etc. par exemple). Confiez cette tâche à votre **réparateur de moteur**.

Remarque: Lorsque vous débranchez des connecteurs électriques, ne tirez PAS sur les fils pour effectuer le débranchement.

Problème	Cause possible	Mesure corrective
Le moteur surchauffe.	1. Charge excessive du moteur. 2. Manque d'huile dans le carter moteur. 3. Obturation des ailettes de refroidissement et des gaines d'air sous le carter du ventilateur. 4. Le filtre à air est encrassé. 5. Impuretés, eau ou carburant altéré dans le système d'alimentation.	1. Ralentissez. 2. Faites l'appoint. 3. Dégagez les ailettes de refroidissement et les passages d'air. 4. Nettoyez ou remplacez l'élément du filtre à air. 5. Adressez-vous à un réparateur agréé.
Le démarreur ne fonctionne pas.	1. La commande des lames est en position engagée. 2. Les leviers de commande de déplacement ne sont pas à la position de stationnement. 3. Il n'y a personne sur le siège. 4. La batterie est à plat. 5. Les connexions électriques sont corrodées ou desserrées. 6. Un fusible a grillé. 7. Un relais ou contact est défectueux.	1. Placez la commande des lames en position désengagée. 2. Poussez les leviers de commande de déplacement vers l'extérieur, à la position de stationnement. 3. Asseyez-vous sur le siège. 4. Rechargez la batterie. 5. Contrôlez le bon contact des connexions électriques. 6. Remplacez le fusible. 7. Adressez-vous à un réparateur agréé.
Le moteur ne démarre pas, démarre difficilement ou cale.	1. Le réservoir de carburant est vide. 2. Le starter n'est pas actionné. 3. Le filtre à air est encrassé. 4. Fil(s) de bougie(s) mal connecté(s) ou débranché(s). 5. Bougie(s) piquée(s) ou encrassée(s), ou écartement des électrodes incorrect. 6. Le filtre à carburant est encrassé. 7. Impuretés, eau ou carburant altéré dans le circuit d'alimentation. 8. Mauvais type de carburant dans le réservoir. 9. Manque d'huile dans le carter moteur.	1. Faites le plein de carburant. 2. Placez la manette de starter en position de fonctionnement. 3. Nettoyez ou remplacez l'élément du filtre à air. 4. Reconnectez le(s) fil(s). 5. Montez des bougies neuves, à écartement correct. 6. Remplacez le filtre à carburant. 7. Adressez-vous à un réparateur agréé. 8. Vidangez le réservoir et faites le plein avec le carburant approprié. 9. Faites l'appoint.

Problème	Cause possible	Mesure corrective
Le moteur perd de la puissance.	1. Charge excessive du moteur. 2. Le filtre à air est encrassé. 3. Manque d'huile dans le carter moteur. 4. Obturation des ailettes de refroidissement et des passages d'air du moteur. 5. Bougie(s) piquée(s) ou encrassée(s), ou écartement des électrodes incorrect. 6. Fermeture de l'évent du bouchon du réservoir. 7. Le filtre à carburant est encrassé. 8. Impuretés, eau ou carburant altéré dans le circuit d'alimentation. 9. Mauvais type de carburant dans le réservoir.	1. Ralentissez. 2. Nettoyez ou remplacez l'élément du filtre à air. 3. Faites l'appoint. 4. Dégagez les ailettes de refroidissement et les passages d'air. 5. Montez des bougies neuves, à écartement correct. 6. Débouchez l'évent. 7. Remplacez le filtre à carburant. 8. Adressez-vous à un réparateur agréé. 9. Vidangez le réservoir et faites le plein avec le carburant approprié.
La machine ne se déplace pas.	1. Les courroies de transmission aux roues sont usées, lâches ou cassées. 2. Les courroies de transmission sont déchaussées. 3. La transmission est en mode dérivation.	1. Adressez-vous à un réparateur agréé. 2. Adressez-vous à un réparateur agréé. 3. Quittez le mode dérivation. Voir "Pousser la machine à la main".
Vibration anormale	1. Boulons de montage du moteur desserrés. 2. Poulie du moteur, de tension ou de lame desserrée. 3. Poulie du moteur endommagée. 4. Lame(s) faussée(s) ou déséquilibrée(s). 5. Une lame est desserrée. 6. Axe de lame faussé.	1. Serrez les boulons de montage du moteur. 2. Resserrez la poulie voulue. 3. Adressez-vous à un réparateur agréé. 4. Remplacez la (les) lame(s). 5. Serrez le boulon de fixation de la lame et vérifiez l'état des rondelles élastiques (voir Entretien des lames). 6. Adressez-vous à un réparateur agréé.
Hauteur de coupe inégale.	1. Lame(s) émoussée(s). 2. Lame(s) faussée(s). 3. Une lame est desserrée. 4. Le plateau de coupe n'est pas de niveau. 5. Mauvais réglage d'un galet anti-scalp. 6. Le dessous du plateau de coupe est encrassé. 7. Pression incorrecte des roues motrices. 8. Axe de lame faussé.	1. Aiguisez la (les) lame(s). 2. Remplacez la (les) lame(s). 3. Serrez le boulon de fixation de la lame et vérifiez l'état des rondelles élastiques (voir Entretien des lames). 4. Mettez le plateau de coupe de niveau, transversalement et longitudinalement. 5. Réglez la hauteur du galet anti-scalp. 6. Nettoyez le carter de tondeuse. 7. Réglez la pression des pneus. 8. Adressez-vous à un réparateur agréé.

Problème	Cause possible	Mesure corrective
Les lames ne tournent pas.	1. Courroie d'entraînement usée, lâche ou cassée.	1. Remplacez la courroie d'entraînement.
	2. Courroie de plateau mal chaussée.	2. Rechaussez la courroie d'entraînement et contrôlez la position des axes de réglage et des guide-courroie.
	3. Courroie de plateau de coupe usée, lâche ou cassée.	3. Remplacez la courroie du plateau de coupe.
	4. Courroie de plateau mal chaussée.	4. Installez la courroie du plateau de coupe et vérifiez la position et le fonctionnement de la poulie de tension, du bras de la poulie de tension et du ressort.
	5. Courroie du plateau de coupe usée, lâche ou cassée.	5. Remplacez la courroie du plateau de coupe.

Schémas

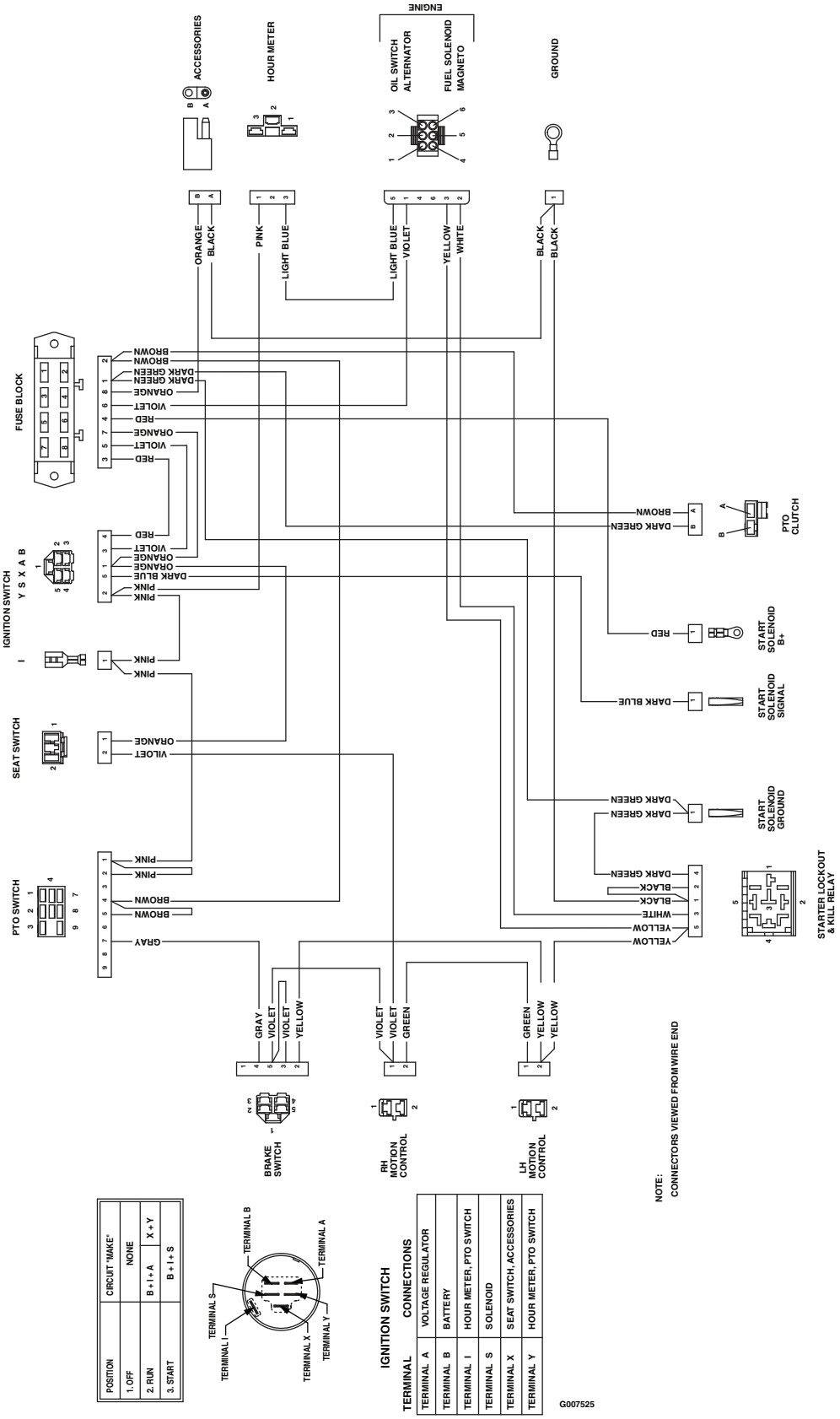

Schéma électrique (Rev. A)

Remarques:

Remarques:

TimeCutter Z et ZX à usage privé

Garantie intégrale Toro

Garantie limitée de trois ans (garantie limitée pour usage commercial)

Conditions et produits couverts

La société Toro et sa filiale, la société Toro Warranty, en vertu de l'accord passé entre elles, s'engagent conjointement à réparer tout produit Toro utilisé à des fins résidentielles normales* présentant un défaut de fabrication ou de matériau. Durées de la garantie à partir de la date d'achat :

Produits	Période de garantie
Toutes les tondeuses TimeCutter Z et leurs accessoires	Garantie limitée de 3 ans
Toutes les tondeuses TimeCutter ZX (modèles 74812 et 74814) et leurs accessoires	Garantie limitée de 3 ans
Toutes les batteries	Garantie limitée de 1 an

Cette garantie inclut le coût des pièces et de la main-d'oeuvre, mais les frais de transport sont à votre charge.

Cette garantie s'applique àtoutes les tondeuses TimeCutter Z et toutes les tondeuses TimeCutter ZX à usage privé (modèles 74812 et 74814) et à leurs accessoires.

* L'usage résidentiel normal désigne l'utilisation du produit sur le terrain où se trouve votre maison. L'utilisation dans plusieurs lieux est considérée comme un usage commercial, et il n'y a pas de garantie pour usage commercial.

Garantie limitée pour usage commercial

Les produits de consommation et accessoires Toro utilisés à des fins commerciales, par des institutions ou donnés en location, sont couverts contre tout défaut de fabrication ou de matériau pour les durées suivantes à dater de l'achat :

Produits	Période de garantie
Moteurs à essence refroidis par air	Garantie limitée de 90 jours
Tous autres éléments	Garantie limitée de 30 jours

Comment faire intervenir la garantie ?

Si vous pensez que votre produit Toro présente un vice de matériau ou de fabrication, procédez comme suit :

1. Demandez à un concessionnaire ou réparateur Toro agréé de prendre en charge votre produit. Pour savoir où se trouve le concessionnaire ou le réparateur le plus proche, consultez les Pages jaunes (sous "Tondeuses à gazon") ou rendez-vous sur notre site web à www.Toro.com. Les clients américains peuvent aussi téléphoner gratuitement au : 866-854–9035 pour utiliser notre service permanent de localisation des concessionnaires Toro.
2. Lorsque vous vous rendez chez le réparateur, apportez le produit et une preuve d'achat (reçu).

Si, pour une raison quelconque, vous n'êtes pas satisfait du diagnostic de votre réparateur ou des conseils prodigués, n'hésitez pas à nous contacter à l'adresse suivante :

Customer Care Department, Consumer Division
Toro Warranty Company
8111 Lyndale Avenue South
Bloomington, MN 55420-1196 (États-Unis)
Numéro vert : 866-216-6029 (aux États-Unis)
Numéro vert : 866-216-6030 (au Canada)

Responsabilités du propriétaire

L'entretien de votre produit Toro doit être conforme aux procédures décrites dans le *manuel de l'utilisateur*. Cet entretien courant est à vos frais, qu'il soit effectué par vous ou par un concessionnaire.

Ce que la garantie ne couvre pas

Il n'existe aucune autre garantie expresse, à part la garantie spéciale du système antipollution de certains produits. Cette garantie expresse ne couvre pas :

- Les frais normaux d'entretien et de remplacement de pièces, telles que les filtres, le carburant, les lubrifiants, les pièces d'usure, l'affûtage des lames ou le réglage des freins et de l'embrayage.
- Les produits ou pièces ayant subi des modifications, un usage abusif ou nécessitant un remplacement ou une réparation en raison de l'usure normale, d'un accident ou d'un défaut d'entretien.
- Les réparations requises en raison de l'usage d'un carburant inadéquat, de la présence d'impuretés dans le carburant, ou d'une négligence de la préparation du système d'alimentation indispensable avant toute période de non-utilisation de plus de trois mois.
- Frais de prise à domicile et de livraison depuis un vendeur-réparateur agréé Toro.

Conditions générales

Toutes les réparations couvertes par la présente garantie doivent être effectuées par un réparateur Toro agréé, à l'aide de pièces de rechange agréées par Toro.

La réparation par un réparateur Toro agréé est le seul dédommagement auquel cette garantie donne droit.

La société Toro et la société Toro Warranty déclinent toute responsabilité en cas de dommages secondaires ou indirects liés à l'utilisation des produits Toro couverts par cette garantie, notamment quant aux coûts et dépenses encourus pour se procurer un équipement ou un service de substitution durant une période raisonnable pour cause de défaillance ou d'indisponibilité en attendant la réparation sous garantie.

L'exclusion de la garantie des dommages secondaires ou indirects n'est pas autorisée dans certains États ou pays, et peut donc ne pas s'appliquer dans votre cas.

Cette garantie vous accorde des droits spécifiques, auxquels peuvent s'ajouter d'autres droits qui varient selon les États.

Autres pays que les États-Unis et le Canada

Pour les produits Toro exportés des États-Unis ou du Canada, demandez à votre distributeur (concessionnaire) Toro la police de garantie applicable dans votre pays, région ou État. Si, pour une raison quelconque, vous n'êtes pas satisfait des services de votre distributeur, ou si vous avez du mal à vous procurer les informations de garantie, adressez-vous à l'importateur Toro. En dernier recours, adressez-vous à la société Toro Warranty.