Form No. 3361-127 Rev A

TORO®

Count on it.

Gebruikershandleiding

HD53 gazonmaaier voor commercieel gebruik

Modelnr.: 22164TE—Serienr.: 290000001 en hoger

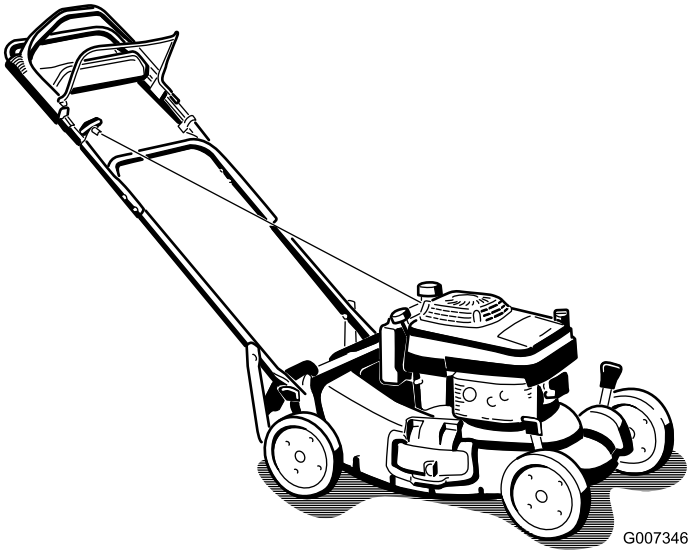

G007346

CE

Om uw product te registreren of om een gebruikershandleiding of onderdelencatalogus te downloaden, gaat u naar www.Toro.com.

Vertaling van de oorspronkelijke tekst (NL)

Inleiding

Lees deze informatie zorgvuldig door, zodat u weet hoe u de machine op de juiste wijze moet gebruiken en onderhouden en om letsel en schade aan de machine te voorkomen. U bent verantwoordelijk voor het juiste en veilige gebruik van de machine.

U kunt rechtstreeks contact opnemen met Toro via www.Toro.com voor informatie over producten en accessoires, om een dealer te vinden of om uw product te registreren.

Als u service, originele Toro-onderdelen of aanvullende informatie nodig hebt, kunt u contact opnemen met een erkende Service Dealer of met de klantenservice van Toro. U dient hierbij altijd het modelnummer en het serienummer van het product te vermelden. De locatie van het plaatje met het modelnummer en het serienummer van het product is aangegeven op Figuur 1. U kunt de nummers noteren in de ruimte hieronder.

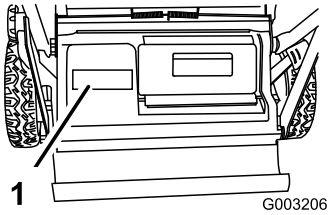

Figuur 1

1. Plaatje met modelnummer en serienummer

Modelnr.: _____

Serienr.: _____

Er worden in deze handleiding een aantal mogelijke gevaren en een aantal veiligheidsberichten genoemd (Figuur 2) met de volgende veiligheidssymbolen, die duiden op een gevaarlijke situatie die zwaar lichamelijk letsel of de dood tot gevolg kan hebben wanneer de veiligheidsvoorschriften niet in acht worden genomen.



Figuur 2

1. Veiligheidssymbool

Er worden in deze handleiding twee woorden gebruikt om uw aandacht op bijzondere informatie te vestigen.

Belangrijk attendeert u op bijzondere technische informatie en **Opmerking** duidt algemene informatie aan die bijzondere aandacht verdient.

Inhoud

Inleiding 2
Veiligheid 3
- Algemene veiligheidsregels met betrekking tot de maaimachine 3
- Geluidsdruk 5
- Geluidsniveau 5
- Trilling op handen/armen 5
- Veiligheids- en instructiestickers 5

Montage 6
- 1 De handgreep bevestigen 6
- 2 Het carter vullen met olie 7
- 3 Hoogte van handgreep instellen 7

Algemeen overzicht van de machine 8
Gebruiksaanwijzing 9
- Motoroliepeil controleren 9
- De brandstoftank vullen met benzine 10
- Motor starten 11
- Motor afzetten 12
- Zelfaandrijving gebruiken 12
- De maaihoogte instellen 13
- Maaisel recyclen 13
- Het maaisel zijwaarts afvoeren 14
- De grasvanger plaatsen 15
- Tips voor bediening en gebruik 15

Onderhoud 17
- Aanbevolen onderhoudsschema 17
- Smering 18
  - De tandwieloverbrenging smeren 18
- Onderhoud motor 18
  - Onderhoud van het luchtfilter 18
  - Motorolie verversen 19
  - Onderhoud van de bougie 19
- Onderhoud brandstofsysteem 20
  - Benzine aftappen uit de brandstoftank en brandstoffilter reinigen 20
- Onderhoud van maaimessen 20
  - Het maaimes onderhouden 20
- Reiniging 22
  - Onderkant van de maaikast reinigen 22

Stalling 23
- Het brandstofsysteem gebruiksklaar maken 23
- De motor gebruiksklaar maken 23
- Algemene informatie 23
- Na de stalling 23

Problemen, oorzaak en remedie 24

© 2008—The Toro® Company
8111 Lyndale Avenue South
Bloomington, MN 55420

U kunt contact met ons opnemen op www.Toro.com.
Gedrukt in de VS
Alle rechten voorbehouden

Veiligheid

Onjuist gebruik of onderhoud van deze maaier kan letsel tot gevolg hebben. Houd u aan deze veiligheidsinstructies om het risico op letsel te verminderen.

Toro heeft deze maaier ontworpen voor en getest op veilig gebruik. Als u zich echter niet houdt aan de volgende instructies kan dit lichamelijk letsel tot gevolg hebben.

Het is van essentieel belang dat u en eventuele andere gebruikers van de maaier de inhoud van deze handleiding lezen en begrijpen voordat de motor voor het eerst wordt gestart om maximale veiligheid en de beste prestaties te garanderen en zodat u kennis over het product opdoet. Let men name op het symbool voor veiligheidswaarschuwingen (Figuur 2) dat Voorzichtig, Waarschuwing of Gevaar – "instructie voor persoonlijke veiligheid" kan betekenen. Zorg dat u de instructies leest en begrijpt, dit is belangrijk voor de veiligheid. Niet-naleving van de instructie kan leiden tot lichamelijk letsel.

Algemene veiligheidsregels met betrekking tot de maaimachine

De volgende instructies zijn ontleend aan ISO-norm 5395.

Deze machine kan handen en voeten afsnijden en voorwerpen uitwerpen. Als u de veiligheidsinstructies niet opvolgt, kan dit leiden tot ernstig of dodelijk letsel.

Instructie

- Lees deze handleiding aandachtig door. Zorg ervoor dat u vertrouwd raakt met bedieningsorganen en weet hoe u de machine moet gebruiken.
- Laat nooit kinderen of personen die de instructies niet kennen, de maaimachine gebruiken. Voor de bestuurder kan een wettelijke minimumleeftijd gelden.
- Onthoud dat de bestuurder verantwoordelijk is voor ongevallen of schade aan andere personen of hun eigendommen.
- Zorg ervoor dat u de uitleg over alle pictogrammen op de maaimachine en in de instructies hebt gelezen en begrepen.

Benzine

WAARSCHUWING: brandstof is licht ontvlambaar. Neem de volgende voorzorgsmaatregelen.

- Bewaar brandstof uitsluitend in tanks of blikken die speciaal daarvoor bedoeld zijn.
- Vul de brandstoftank nooit binnenshuis; tijdens het bijvullen niet roken.
- Vul brandstof bij voordat u de motor start. Verwijder nooit de dop van de brandstoftank en vul nooit benzine bij wanneer de motor loopt of heet is.
- Probeer de motor niet te starten als er brandstof is gemorst. Verwijder de machine dan uit de buurt van de plek waar is gemorst, en voorkom elke vorm van open vuur of vonken totdat de brandstofdampen volledig zijn verdwenen.
- Doe steeds de dop weer zorgvuldig op brandstoftanks en -containers.

Vóór ingebruikname

- Draag tijdens het maaien altijd een lange broek en stevige schoenen. Draag geen schoenen met open tenen en loop niet op blote voeten.
- Inspecteer eerst grondig het terrein waar u de machine wilt gebruiken en verwijder alle stenen, takken, draden, botten of andere vreemde voorwerpen.
- Controleer vóór gebruik altijd of de beschermplaten en veiligheidsvoorzieningen zoals grasgeleiders en grasvangers, op hun plaats zitten en naar behoren werken.
- Controleer vóór het gebruik de messen, bevestigingsbouten en het maaimechanisme altijd op sporen van slijtage of beschadiging. Vervang versleten of beschadigde messen en bouten altijd als complete set om een goede balans te behouden.

Starten

- Schakel alle mes- en aandrijfkoppelingen uit en zet de versnelling in de neutraalstand voordat u de motor start.
- Houd de maaimachine niet schuin als u de machine start of de motor aanzet, behalve als u de machine schuin moet houden om te starten. Houd de machine in dat geval niet schuiner dan nodig is, en til alleen de zijde op die het verst van u verwijderd is.
- Houd u bij het starten of aanzetten van de motor zorgvuldig aan de voorschriften en houd uw voeten

uit de buurt van de maaimes(sen) en niet vóór de afvoeropening.

Gebruiksaanwijzing

- Houd iedereen weg uit het gebied waarin u de machine gebruikt, met name kinderen en huisdieren.
- Maai uitsluitend bij daglicht of goed kunstlicht.
- Gebruik indien mogelijk de maaimachine niet op een nat gazon.
- Let op kuilen in het terrein en andere verborgen gevaren.
- Houd handen en voeten uit de buurt van draaiende onderdelen. Blijf altijd uit de buurt van de afvoeropening.
- U mag een maaimachine nooit optillen of dragen terwijl de motor loopt.
- Ga zeer voorzichtig te werk als u een loopmaaimachine achteruitrijdt of naar u toetrekt.
- Lopen, nooit rennen.
- Hellingen:
  - Maai niet op al te steile hellingen.
  - Wees uiterst voorzichtig op hellingen.
  - Maai dwars over een helling, nooit helling op en af, en wees uiterst voorzichtig als u op een helling van richting verandert.
  - Zorg dat u op hellingen altijd stevig staat.
- Neem gas terug als u de tractie-koppeling inschakelt, vooral wanneer de machine in een hoge versnelling staat. Verminder de snelheid op een helling en in een scherpe bocht om te voorkomen dat de machine kantelt of dat u de controle over de machine verliest.
- Zorg ervoor dat het mes stilstaat als u de maaimachine schuin moet houden om oppervlakken over te steken die niet met gras zijn begroeid, en als u de machine naar het terrein brengt waar u moet maaien of daar weer weghaalt.
- Laat de motor nooit in een afgesloten ruimte lopen, omdat zich daar giftige koolmonoxidedampen kunnen verzamelen.
- Zet de motor af
  - als u de maaimachine achterlaat.
  - voordat u brandstof bijvult.
  - voordat u de grasvanger verwijdert.
  - voordat u de maaihoogte instelt, tenzij die vanaf de bestuurdersposition kan worden ingesteld.
- Zet de motor af en maak de bougiekabel los.
  - voordat u verstoppingen losmaakt of het uitwerpkanaal ontstopt.
  - voordat u de maaimachine controleert, reinigt of er werkzaamheden aan verricht.
  - als u een vreemd voorwerp heeft geraakt, moet u de maaimachine op beschadigingen controleren en reparaties uitvoeren voordat u de machine opnieuw start en weer in gebruik neemt.
  - als de maaimachine abnormaal begint te trillen (direct controleren).
- Neem gas terug terwijl de motor uitloopt en sluit de brandstofklep als u klaar bent met maaien.
- Let op het verkeer als u in de buurt van een weg werkt of deze oversteekt.

Onderhoud en opslag

- Draai alle moeren, bouten en schroeven regelmatig strak aan, zodat de machine steeds veilig in gebruik is.
- Gebruik geen hoge druk als u werktuigen op de machine reinigt.
- Als er zich brandstof in de tank bevindt, mag u de machine niet opslaan in een afgesloten ruimte waar brandstofdampen in contact kunnen komen met open vuur of vonken.
- Laat de motor afkoelen voordat u de machine in een afgesloten ruimte opslaat.
- Houd de motor, geluiddemper, accubehuizing en de brandstofopslagplaats vrij van overtollig vet, gras en bladeren om brandgevaar te verminderen.
- U moet de onderdelen van de grasvanger en de afvoergeleider veelvuldig controleren en, indien nodig, vervangen door onderdelen die de fabrikant heeft aanbevolen.
- Vervang versleten of beschadigde onderdelen met het oog op een veilig gebruik.
- Vervang geluiddempers die gebreken vertonen.
- Als het nodig is de brandstoftank af te tappen, doe dit dan buiten.
- Verander de instellingen van de motor niet en voorkom overbelasting van de motor. Laat de motor niet met een te hoog toerental lopen omdat dit de kans op ongevallen kan vergroten.
- Wees voorzichtig als u de machine afstelt en voorkom dat uw vingers bekneld raken tussen de draaiende messen en de vaste onderdelen van de machine.
- **Om de beste prestaties en een veilig gebruik te verzekeren, dient u uitsluitend originele Toro-onderdelen en accessoires te gebruiken. Gebruik nooit *universele* onderdelen en**

accessoires; deze kunnen de veiligheid in gevaar brengen.

Geluidsdruk

Deze machine oefent een A-gewogen equivalente continue geluidsdruk uit op het gehoor van de bestuurder van 88 dBA, gebaseerd op metingen bij identieke machines volgens EN 836 en ISO 11201 procedures.

Geluidsniveau

Deze machine oefent een A-gewogen equivalente continue geluidsdruk van 98 dBA uit, gebaseerd op metingen bij identieke machines volgens ISO 11094 procedures.

Trilling op handen/armen

Deze machine heeft een maximaal trillingsniveau van 5,5 m/s^2 op de handen en armen, gebaseerd op metingen bij identieke machines conform EN 836 en EN 1033.

Veiligheids- en instructiestickers

Veiligheidsstickers en veiligheidsinstructies zijn gemakkelijk zichtbaar voor de bestuurder en bevinden zich bij plaatsen waar gevaar kan ontstaan. Vervang alle beschadigde of verdwenen stickers.

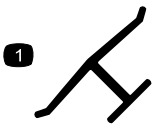

Merkteken van fabrikant

1. Geeft aan dat het mes onderdeel van een originele Toro-maaimachine is.



98-4387

1. Waarschuwing – Draag gehoorbescherming.

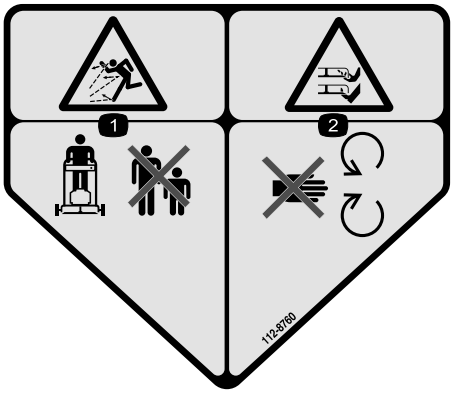

112-8760

1. De machine kan voorwerpen uitwerpen – Houd omstanders op een veilige afstand van de machine.
2. Handen of voeten kunnen worden gesneden/geamputeerd – Blijf uit de buurt van bewegende onderdelen.

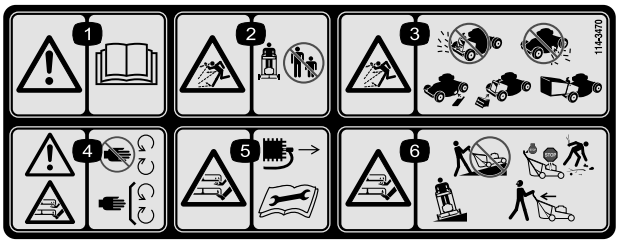

114-3470

1. Waarschuwing – Lees de *gebruikershandleiding*.
2. De machine kan voorwerpen uitwerpen – Houd omstanders op een veilige afstand van de machine.
3. De machine kan voorwerpen uitwerpen – Gebruik de machine niet zonder de afsluiter van de achterafvoer of de grasvanger; gebruik de machine niet zonder de afsluiter van de zijafvoer of de grasgeleider.
4. Waarschuwing; handen of voeten kunnen worden gesneden/geamputeerd, maaimes – Blijf uit de buurt van bewegende onderdelen.
5. Handen of voeten kunnen worden gesneden/geamputeerd door het maaimes – Verwijder het sleuteltje uit het contact en raadpleeg de instructies vóór u service- of onderhoudswerkzaamheden uitvoert.
6. Handen of voeten kunnen worden gesneden/geamputeerd door het maaimes – Maai nooit heuvelopwaarts en heuvelafwaarts. Gebruik de machine dwars op hellingen. Zet de motor af alvorens de bestuurderspositie te verlaten en kijk achterom als u achteruitloopt.

Montage

Losse onderdelen

Gebruik onderstaande lijst om te controleren of alle onderdelen zijn geleverd.

Procedure	Omschrijving	Hoeveelheid	Gebruik
2	Geen onderdelen vereist	–	Het carter met olie bijvullen.
3	Geen onderdelen vereist	–	Hoogte van handgreep instellen.

Opmerking: Bepaal vanuit de normale bedieningspositie de linker- en rechterzijde van de machine.

1

De handgreep bevestigen

Benodigde onderdelen voor deze stap:

6	Bout met ovalen kop
6	Borgmoer
1	Bovenste deel van de handgreep
2	Bout met ovalen kop
2	Borgmoer
2	Zelftappende schroeven met zeskantige kop
2	Ring
2	Afstandsstuk (5-0652)
1	Kabelklemband

Procedure

1. Bevestig de bovenste handgreep aan de onderste handgreep met vier bouten met ovalen kop en vier borgmoeren.

   Opmerking: Zorg ervoor dat de koppen van de bout aan de **buitenkant** van de handgreep zitten.

2. Bevestig de handgreep aan de maaikast met twee zelftappende schroeven met een zeskantige kop, twee ringen en twee afstandsstukken (Figuur 3), **maar draad de zelftappende schroeven nog niet vast.**

   Opmerking: Zorg ervoor dat u de afstandsstukken plaatst tussen de maaikast en de handgreep (Figuur 4).

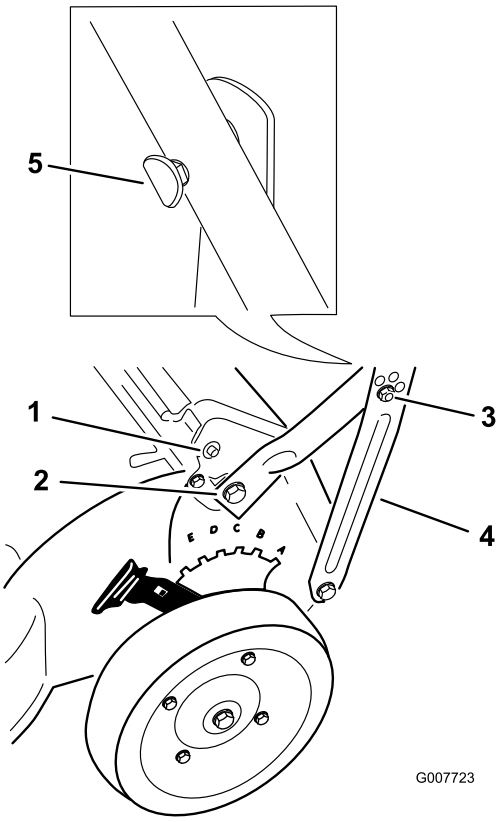

Figuur 3

1. Kap op uiteinde van stang van achterklep.
2. Zelftappende schroeven met zeskantige kop, ring en afstandsstuk (2)
3. Borgmoer (2)
4. Beugel van handgreep (2)
5. Boutkop uitgelijnd met handgreep

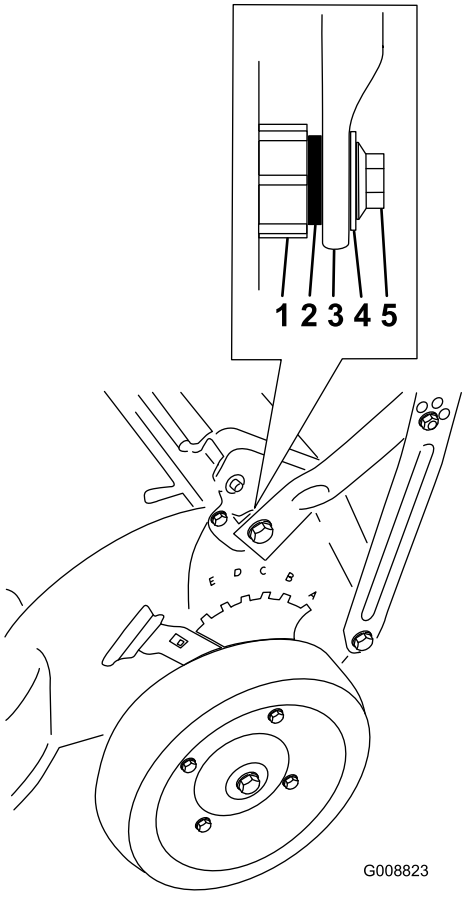

Figuur 4

1. Maaikast
2. Afstandsstuk
3. Handgreep
4. Ring
5. Zelftappende schroeven met zeskantige kop

3. Zet de handgreep in de werkstand.
4. Bevestig de beugels van de handgreep aan de onderste handgreep met twee bouten met een ovalen kop en twee borgmoeren(Figuur 3).

   Belangrijk: Zorg ervoor dat de koppen van de bout aan de *binnenkant* van de handgreep zitten.

5. Lijn de bouten met ovalen kop uit met de handgreep zoals getoond in Figuur 3 en bevestig de handgreep vervolgens als volgt:

   - Als de openingen in de handgreep rond zijn, lijn de bouten met ovalen kop dan uit met de hendel zoals getoond in Figuur 3. Hou de koppen in die stand en draai de moeren vast met een momentsleutel om de vierkante steel in de handgreep te trekken tot de koppen van de bouten zich evenwijdig aan de handgreep bevinden.

     Opmerking: De vierkante stelen van de bouten passen niet zomaar in de ronde openingen.

   - Als de openingen in de handgreep vierkant zijn, lijn de ovale koppen van de bouten dan uit met de handgreep zoals getoond wordt in Figuur 3, steek de vierkante steel in de handgreep zodat de koppen van de bouten uitgelijnd zijn met de handgreep en draai vervolgens de borgmoeren vast (Figuur 3).

6. Draai alle bevestigingen op de handgreep en de beugels van de handgreep vast.
7. Zet de bedieningskabel(s) vast aan de handgreep met behulp van de bijgeleverde kabelklemband.

   Opmerking: Bevestig de kabelklemband zo laag mogelijk op de handgreep om te voorkomen dat de kabel (s) vasthaakt (vasthaken) aan de kap op het uiteinde van de stang van de achterklep en in zelfaandrijving komt (komen (Figuur 3).

2

Het carter vullen met olie

Geen onderdelen vereist

Procedure

De motor wordt geleverd zonder olie in het carter. Voordat u de motor start, moet u het carter vullen met ongeveer 0,65 liter olie. Zie Motoroliepeil controleren in de gebruiksaanwijzing voor oliespecificaties en instructies.

3

Hoogte van handgreep instellen

Geen onderdelen vereist

Procedure

U kunt de handgreep hoger of lager zetten in een stand die u comfortabel vindt.

1. Verwijder de bevestiging waarmee de beugels van de handgreep zijn bevestigd aan de uiteinden van het onderste deel van de handgreep.
2. Steek de bout door het gat in elke beugel van de handgreep waarmee de handgreep in de gewenste positie wordt gezet, en draai deze vast (Figuur 5).

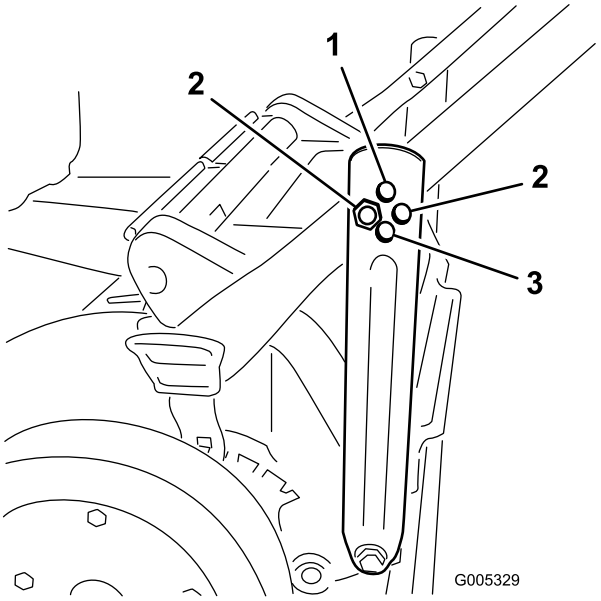

Figuur 5

1. Hoogste stand
2. Middelste stand (beide gaten)
3. Laagste stand

Algemeen overzicht van de machine

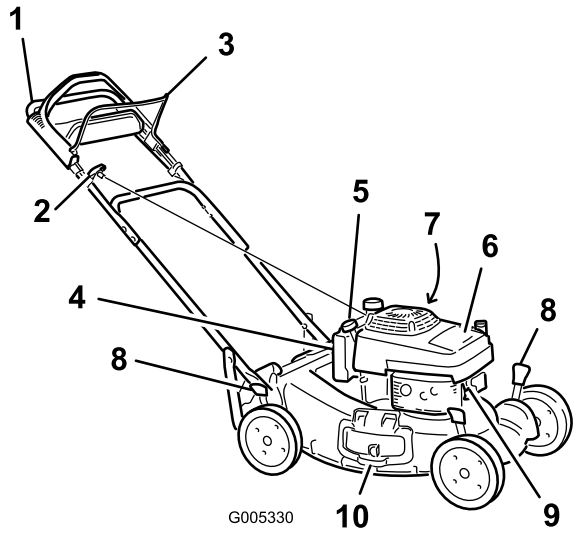

Figuur 6

1. Bovenste deel van de handgreep
2. Handgreep van startkoord
3. Bedieningsstang voor maaimes
4. Brandstoftank
5. Vulbuis/Peilstok
6. Luchtfilter
7. Hulpstartknop
8. Maaihoogtehendel (4)
9. Bougie
10. Zijuitwerpkanaal

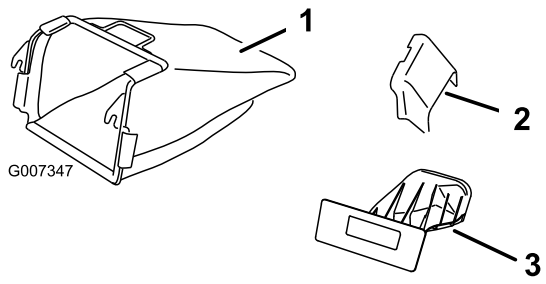

Figuur 7

1. Grasvanger
2. Zijafvoer
3. Afsluiter van achteruitwerpkanaal (gemonteerd)

Gebruiksaanwijzing

Opmerking: Bepaal vanuit de normale bedieningspositie de linker- en rechterzijde van de machine.

Telkens voordat u gaat maaien, moet u controleren of de zelfaandrijving en de bedieningsstang nog goed werken. Als u de bedieningsstang van het maaimes loslaat moeten de motor en de zelfaandrijving stoppen. Doen ze dat niet, dan moet u contact opnemen met een erkende Service Dealer.

Deze machine stelt de gebruiker bloot aan geluidsniveaus van meer dan 85 dBA. Bij langdurige blootstelling kan dit leiden tot gehoorbeschadiging.

Draag gehoorbescherming als u deze machine gebruikt.



Figuur 8

1. Waarschuwing – Draag gehoorbescherming.

Motoroliepeil controleren

Onderhoudsinterval: Bij elk gebruik of dagelijks

Als u machine voor de eerste keer in gebruik neemt, moet u het carter vullen met 0,65 liter olie. Gebruik uitsluitend hoogwaardige reinigingsolie, type SAE 30 of SAE 10W30, met onderhoudsclassificatie SF, SG, SH of SJ van het American Petroleum Institute (API).

Controleer voor elk gebruik of het oliepeil tussen Bijvullen- en Vol-markeringen op de peilstok staat (Figuur 9).

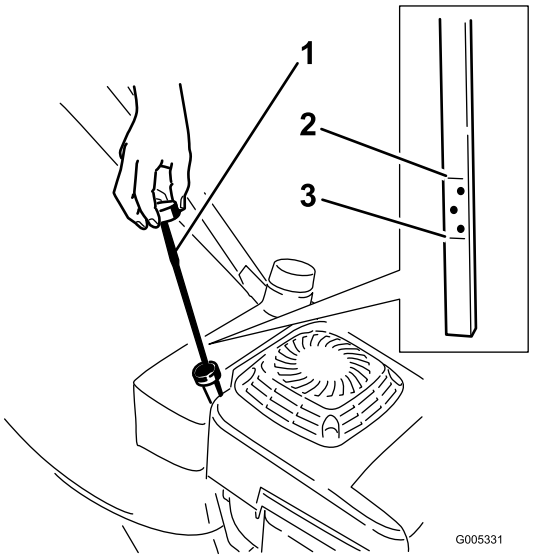

Figuur 9

1. Peilstok
2. Vol
3. Bijvullen

Opmerking: Als het carter leeg is, moet u dit voor ongeveer driekwart met olie vullen; volg daarna de procedure die in dit hoofdstuk wordt beschreven.

1. Zet de maaimachine op een horizontaal oppervlak.
2. Maak de omgeving van de peilstok schoon (Figuur 9).
3. Verwijder de peilstok door de dop linksom te draaien en eruit te trekken.
4. Veeg de peilstok met een schone doek schoon.
5. Steek de peilstok helemaal in de vulbuis, **maar draai deze er niet in**.
6. Haal de peilstok eruit en controleer het oliepeil (Figuur 9).
7. Als het peil onder de Bijvullen-markering op de peilstok staat, giet u langzaam voldoende olie in de vulopening totdat het peil de Vol-markering op de peilstok bereikt.

   Belangrijk: Giet niet te veel olie in het carter; als de motor daarna gaat lopen, ontstaat schade aan de motor. Tap de overtollige olie af totdat het oliepeil weer de Vol-markering bereikt.
8. Steek de peilstok in de vulbuis en draai de dop rechtsom totdat deze goed vast zit.

De brandstoftank vullen met benzine

Gebruik voor de beste resultaten schone, verse, loodvrije benzine met een octaangetal van 87 of hoger.

Om te zorgen dat de benzine voldoende vers is, moet u niet meer benzine aanschaffen dan u naar verwachting in 30 dagen zult gebruiken. Als u loodvrije benzine gebruikt, zullen zich minder verbrandingsproducten in de motor afzetten en heeft de motor een langere levensduur. U mag ook gelode benzine gebruiken als er geen loodvrije benzine verkrijgbaar is.

Belangrijk: Meng nooit olie door de benzine.

Belangrijk: Nooit methanol, benzine die methanol bevat, gasohol met meer dan 10 % ethanol, superbenzine of wasbenzine gebruiken, omdat deze het brandstofsysteem van de motor kunnen beschadigen.

Belangrijk: Gebruik geen benzine die nog is overbleven van een vorig maaiseizoen of die zelfs nog ouder is.

In bepaalde omstandigheden is benzine uiterst ontvlambaar en zeer explosief. Brand of explosie van benzine kan brandwonden bij u of anderen en materiële schade veroorzaken.

- **Vul de benzinetank in de open lucht wanneer de motor koud is. Eventueel gemorste benzine opnemen.**
- **Vul de brandstoftank niet helemaal. Vul de brandstoftank tot maximaal 6 tot 13 mm vanaf de onderkant van de vulbuis. Dit geeft de benzine ruimte om uit te zetten.**
- **Als u werkt met benzine, mag u nooit roken en moet u uit de buurt blijven van open vuur of plaatsen waar benzinedampen door een vonk tot ontbranding kunnen komen.**
- **Benzine in een goedgekeurd benzinevat en buiten bereik van kinderen bewaren**
- **Koop nooit meer benzine dan u in 30 dagen kunt opmaken.**

Tijdens het bijvullen van benzine kan in bepaalde omstandigheden een statische lading ontstaan die de benzine tot ontbranding kan brengen. Brand of explosie van benzine kan letsel van u of anderen en materiële schade veroorzaken.

- **Zet benzinevaten altijd op de grond en uit de buurt van de machine voordat u de brandstoftank bijvult.**
- **Vul benzinevaten niet in een vrachtwagen of aanhanger, omdat bekleding of kunststof beplating het vat kan isoleren, waardoor de afvoer van statische lading wordt bemoeilijkt.**
- **Als het praktisch mogelijk is, kunt u het beste een machine met een benzinemotor eerst van de vrachtwagen of aanhanger halen en bijtanken als de machine met de wielen op de grond staat.**
- **Als dit niet mogelijk is, moet u dergelijke machines op een truck of een aanhanger bij voorkeur uit een draagbaar vat bijvullen, niet met behulp van een vulpistool van een pomp.**
- **Als een vulpistool moet worden gebruikt, de vulpijp voortdurend in contact met de rand van de brandstoftank of de opening van het vat houden, totdat het bijvullen voltooid is.**

Gebruik regelmatig een brandstofstabilisator/conditioner tijdens gebruik en opslag. Een stabilisator/conditioner houdt tijdens het gebruik de motor schoon en voorkomt dat er tijdens de stalling harsachtige afzettingen in de motor worden gevormd.

Belangrijk: Gebruik nooit andere brandstofadditieven dan een brandstofstabilisator/conditioner. Gebruik geen stabilizers op basis van alcohol zoals ethanol, methanol, of isopropanol.

1. Maak de omgeving van de dop van de brandstoftank schoon (Figuur 10).

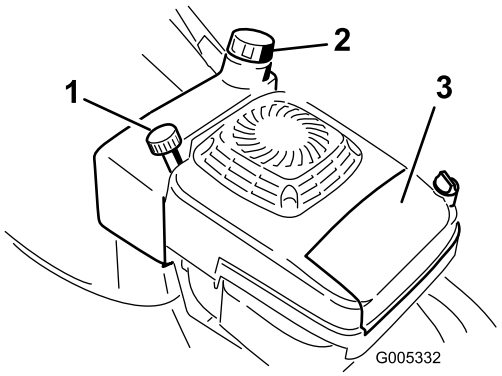

Figuur 10

1. Vulbuis/Peilstok
2. Dop van brandstoftank
3. Luchtfilter

2. Verwijder de dop van de tank.
3. Vul de brandstoftank met loodvrije benzine tot op 6 tot 13 mm van de bovenrand van de tank. **Niet tot in de vulbuis bijvullen.**

   Belangrijk: Vul de brandstoftank tot maximaal 6 mm van de bovenrand van de tank omdat de benzine ruimte nodig heeft om te kunnen uitzetten.
4. Doe de dop weer op de tank en veeg eventueel gemorste benzine weg.

Motor starten

1. Sluit de bougiekabel aan op de bougie (Figuur 11).

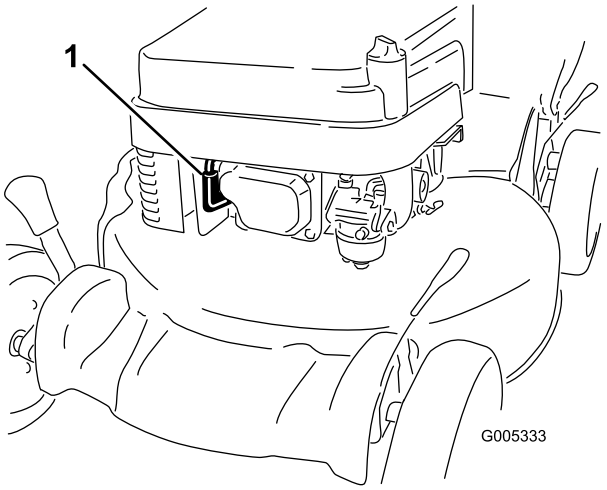

Figuur 11

1. Bougiekabel

2. Druk met uw duim de hulpstarter krachtig in (Figuur 12).

   Opmerking: Druk de hulpstarter niet overmatig in om te voorkomen dat de motor "verzuipt".

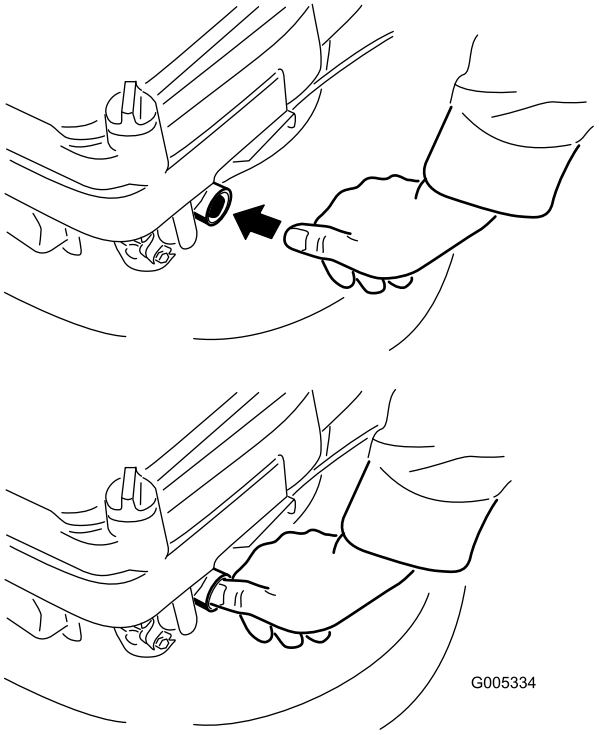

Figuur 12

3. Houd de bedieningsstang van het maaimes tegen de handgreep (Figuur 13).

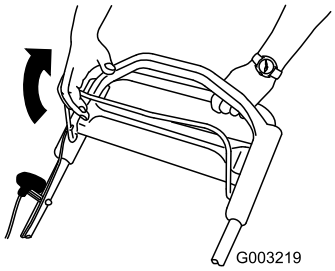

Figuur 13

4. Trek het startkoord uit (Figuur 14).

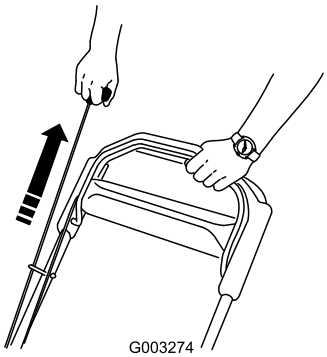

Figuur 14

5. Als de motor niet start na een of twee keer trekken, moet u de knop van de hulpstarter 1 of 2 keer indrukken en de motor nogmaals proberen te starten.

Opmerking: Als de motor dan nog niet wil starten, moet u contact opnemen met een erkende Service Dealer.

Motor afzetten

Laat de bedieningsstang van het maaimes los (Figuur 15).

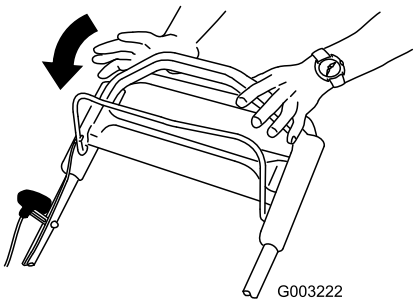

Figuur 15

Belangrijk: Als u de bedieningsstang loslaat, moeten de motor en het mes binnen 3 seconden stoppen. Als dit niet gebeurt, mag u de machine niet verder gebruiken en moet u contact opnemen met een erkende Service Dealer.

Zelfaandrijving gebruiken

Om de zelfaandrijving te activeren, loopt u eenvoudig vooruit met uw handen op het bovenste deel van de handgreep en uw ellebogen naast uw lichaam; de maaimachine richt zich automatisch naar uw loopsnelheid (Figuur 16).

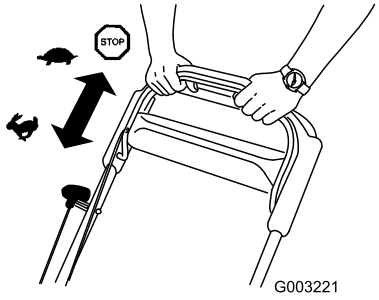

Figuur 16

De maaihoogte instellen

Bij het instellen van de maaihoogte kunt u in aanraking komen met een bewegend mes. Dit kan ernstig letsel veroorzaken.

- **Zet de motor af en wacht totdat alle bewegende onderdelen tot stilstand gekomen zijn.**
- **Plaats uw vingers niet onder de behuizing als u de maaihoogte instelt.**

Als de motor heeft gelopen, kan de geluiddemper heet zijn en ernstige brandwonden veroorzaken. Blijf uit de buurt van een hete geluiddemper.

Zet de maaihoogte op de gewenste stand. Stel alle vier wielen op dezelfde hoogte in.

Opmerking: Om de maaimachine hoger te zetten, moet u de 4 maaihoogtehendels naar voren bewegen; om de machine lager te zetten, moet u deze allemaal naar achteren bewegen (Figuur 17).

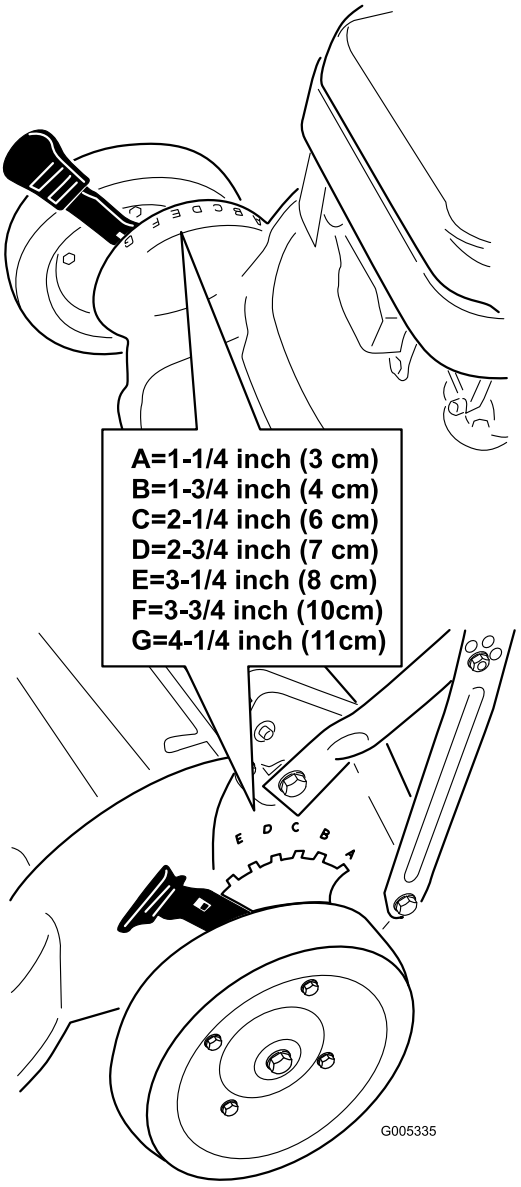

Figuur 17

Maaisel recyclen

Als de machine wordt geleverd, is deze gereed om maaisel en bladafval naar het gazon te recyclen.

Als de grasvanger op de machine zit, moet u die verwijderen (zie Grasvanger verwijderen) alvorens het maaisel te recyclen. Als het zijuitwerpkanaal op de machine zit, moet u dit verwijderen en het afvoerdeurtje vergrendelen (zie Zijuitwerpkanaal verwijderen) alvorens het maaisel te recyclen.

Belangrijk: Controleer of de afsluiter van de achterafvoer is gemonteerd, alvorens het maaisel te recyclen (Figuur 18).

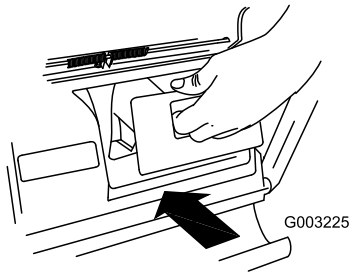

Figuur 18

Het maaisel zijwaarts afvoeren

Gebruik de zijafvoer als u zeer hoog gras maait.

Als de grasvanger op de machine zit, moet u die verwijderen en de afsluiter van de achterafvoer monteren (zie Grasvanger verwijderen) alvorens het maaisel zijwaarts af te voeren.

Belangrijk: Controleer of de afsluiter van de achterafvoer is gemonteerd, alvorens het maaisel te recyclen (Figuur 19).

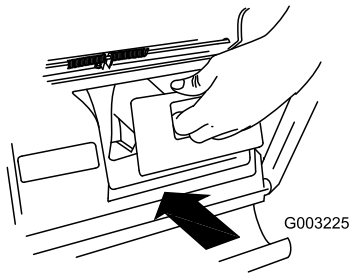

Figuur 19

Het maaimes is scherp, contact met het maaimes kan ernstig lichamelijk letsel veroorzaken.

Zet de motor af en wacht totdat alle bewegende onderdelen tot stilstand zijn gekomen voordat u de bestuurderspositie verlaat.

Zijafvoertunnel monteren

1. Ontgrendel het deurtje van de zijafvoer (Figuur 20).

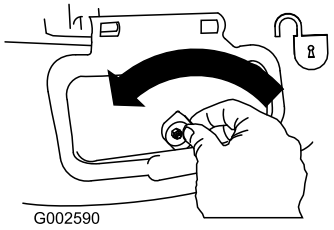

Figuur 20

2. Zet het deurtje van de zijafvoer open (Figuur 21).

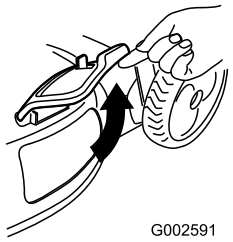

Figuur 21

3. Monteer de zijafvoer en sluit het deurtje op de tunnel (Figuur 22).

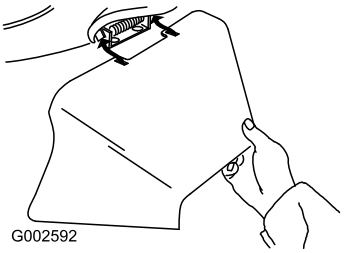

Figuur 22

De zijafvoer verwijderen

Om de zijafvoer te verwijderen, voert u bovenstaande stappen in omgekeerde volgorde uit.

Belangrijk: Vergrendel het deurtje van de zijuitworp nadat u dit hebt gesloten (Figuur 23).

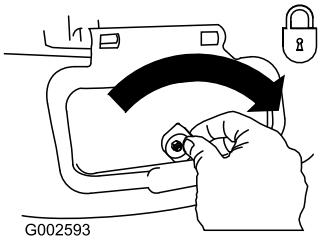

Figuur 23

De grasvanger plaatsen

Gebruik de grasvanger als u maaisel en bladafval wilt verzamelen.

Als het zijuitwerpkanaal op de machine zit, moet u dit verwijderen en het deurtje vergrendelen voordat u het maaisel verzamelt.

Het maaimes is scherp, contact met het maaimes kan ernstig lichamelijk letsel veroorzaken.

Zet de motor af en wacht totdat alle bewegende onderdelen tot stilstand zijn gekomen voordat u de bestuurderspositie verlaat.

1. Zet de achterklep omhoog en houd hem in deze positie (Figuur 24).

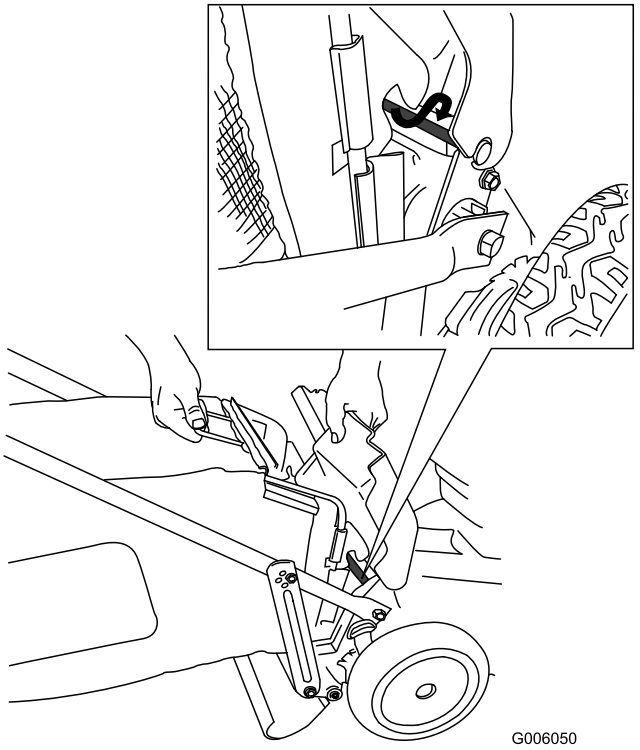

Figuur 24

2. Verwijder de afsluiter van het achteruitwerpkanaal.
3. Monteer de zak op de stang van de klep (zie inzet in Figuur 24).
4. Zet de achterklep omlaag.
5. Om de zak te verwijderen, voert u bovenstaande stappen in omgekeerde volgorde uit.

Tips voor bediening en gebruik

Algemene tips

- Zorg ervoor dat u gedurende het hele seizoen steeds met een scherp maaimes maait. Vijl regelmatig kerven en inkepingen in het mes weg.
- Vervang indien nodig het maaimes door een origineel Toro-mes.
- Maai uitsluitend droog gras of droge bladeren. Nat gras en natte bladeren gaan aankoeken, waardoor de maaimachine verstopt kan raken of de motor kan afslaan.

Als u nat gras en natte bladeren maait, kunt u uitglijden, in aanraking komen met het mes en ernstig letsel oplopen.

Maai uitsluitend in droge omstandigheden.

- Reinig de onderkant van de maaikast na elke maaibeurt. Zie Onderkant van de maaikast reinigen.
- Houd de motor steeds in goede conditie.
- Zet het motortoerental in de hoogste stand om de beste maairesultaten te verkrijgen.

Als de motor van de maaimachine tijdens het maaien sneller loopt dan de fabrieksinstelling, kan de machine een stuk van het mes of een motoronderdeel uitwerpen in de richting van de gebruiker of de omstanders. Dit kan ernstig lichamelijk of dodelijk letsel veroorzaken.

- **Nooit het ingestelde maximumtoerental van de motor veranderen.**
- **Als u denkt dat het motortoerental hoger is dan normaal, moet u contact opnemen met een Erkende Service Dealer.**

- Reinig regelmatig het luchtfilter. Bij fijnmaken zal meer maaisel en stof ontstaan, waardoor het luchtfilter verstopt raakt en de prestaties van de motor minder worden.

Gras maaien

- Het tempo waarmee het gras groeit, varieert per jaargetijde. Hartje zomer kunt u in het algemeen het gras het beste maaien bij een maaihoogte van

57 mm, 70 mm of 83 mm. U moet telkens niet meer dan ongeveer eenderde van de lengte van het gras afmaaien. Maai niet met een stand lager dan 57 mm, tenzij de grasmat dun is, of als het laat in het najaar is wanneer het gras langzamer begint te groeien.

- Als u gras wilt maaien dat langer dan 15 cm is, moet u eerst maaien op de maximale maaihoogte en met een langzamere loopsnelheid. Vervolgens gaat u maaien op een lagere maaihoogte om het gazon een zo fraai mogelijk uiterlijk te geven. Als het gras te lang is en in hoopjes achterblijft op het gazon, kan de maaimachine geblokkeerd raken, waardoor de motor afslaat.
- Maai steeds in wisselende richtingen. Hierdoor wordt het maaisel beter over het gazon verstrooid, zodat het gazon gelijkmatig wordt bemest.

Als u met het uiterlijk van het voltooide gazon niet tevreden bent, probeer dan een of meer van de volgende stappen:

- Slijp het mes.
- Loop langzamer tijdens het maaien.
- Stel de maaimachine in op een hogere maaihoogte.
- Maai het gras vaker.
- Laat de maaibanen overlappen in plaats van steeds een volledig nieuwe baan te maaien.
- Stel de maaihoogte bij de voorwielen één stand lager in dan bij de achterwielen. Bijvoorbeeld: zet maaihoogte van de voorwielen op 57 mm en die van de achterwielen op 70 mm.

Bladeren fijnmaken

- Na het maaien moet altijd 50 % van het gazon zichtbaar blijven door de bladerlaag. Dit kan een of meerdere rondgangen over de bladeren vereisen.
- Als u het gazon met een lichte laag bladeren wilt bedekken, moet u alle wielen afstellen op dezelfde maaihoogte.
- Als er een laag bladeren van meer dan 12 cm op het gazon ligt, moet u de voorwielen een of twee uitsparingen hoger zetten dan de achterwielen. Hierdoor kunnen de bladeren gemakkelijker onder de maaikast worden ingevoerd.
- Als de maaimachine de bladeren niet fijn genoeg maakt, is het beter om wat langzamer te maaien.
- Als u veel eikenbladeren fijnmaakt, kunt u in het voorjaar kalk op het gazon strooien. Dit vermindert de zuurgraad van de eikenbladeren.

Onderhoud

Opmerking: Bepaal vanuit de normale bedieningspositie de linker- en rechterzijde van de machine.

Aanbevolen onderhoudsschema

Onderhoudsinterval	Onderhoudsprocedure
Na de eerste 8 bedrijfsuren	• De motorolie verversen.
Bij elk gebruik of dagelijks	• Het motoroliepeil controleren. • Controleer het maaimes op slijtage of beschadigingen. • De onderkant van de maaikast reinigen.
Om de 25 bedrijfsuren	• Achterwieloverbrenging smeren. • Reinig het schuimelement (dit moet vaker gebeuren in stoffige omstandigheden).
Om de 50 bedrijfsuren	• Ververs de motorolie (dit moet vaker gebeuren in stoffige omstandigheden).
Om de 100 bedrijfsuren	• Bougie controleren.
Om de 300 bedrijfsuren	• Vervang het papierelement (dit moet vaker gebeuren in stoffige omstandigheden).
Jaarlijks	• Tap de benzine af uit de brandstoftank en reinig het brandstoffilter.

Belangrijk: **Zie de *gebruikershandleiding van de motor* voor verdere onderhoudsprocedures.**

⚠

Als u de kabel op de bougie laat zitten, bestaat de kans dat iemand de motor per ongeluk start waardoor u of andere omstanders ernstig letsel kunnen oplopen.

Verwijder de bougiekabel van de bougie alvorens onderhoudswerkzaamheden uit te voeren. Druk de kabel opzij, zodat deze niet onbedoeld contact kan maken met de bougie.

Smering

De tandwieloverbrenging smeren

Onderhoudsinterval: Om de 25 bedrijfsuren

Smeer elke jaar beide**achterwielen**.

1. Veeg de smeernippels aan de binnenkant van de achterwielen af met een schone doek (Figuur 25).

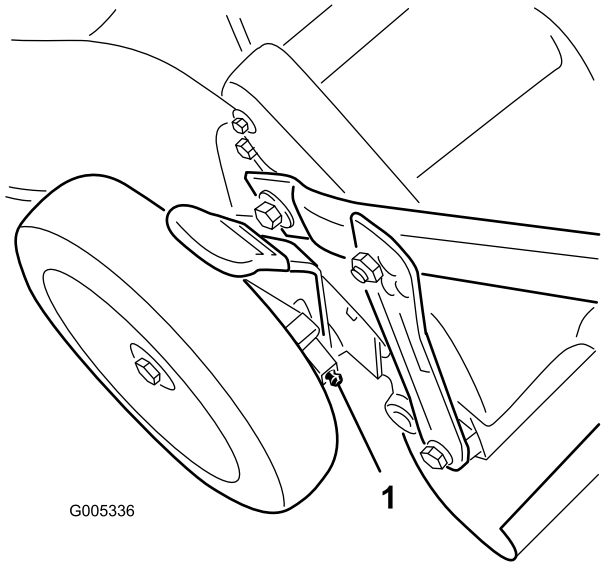

Figuur 25

1. Smeernippel

2. Zet een vetspuit op elke smeernippel en pomp er voorzichtig twee of drie slagen nr. 2 smeervet op lithiumbasis voor algemene doeleinden in.

Onderhoud motor

Onderhoud van het luchtfilter

Onderhoudsinterval: Om de 25 bedrijfsuren
Om de 300 bedrijfsuren

Reinig het schuimelement om de 25 bedrijfsuren. Vervang het papierelement om 300 bedrijfsuren of eenmaal per seizoen; dit moet vaker gebeuren in stoffige omstandigheden.

Belangrijk: Laat de motor nooit zonder luchtfilter draaien; hierdoor wordt ernstige motorschade veroorzaakt.

1. Zet de motor af en wacht totdat alle bewegende onderdelen tot stilstand gekomen zijn.
2. Draai de schroef los waarmee het luchtfilterdeksel vastzit (Figuur 26).

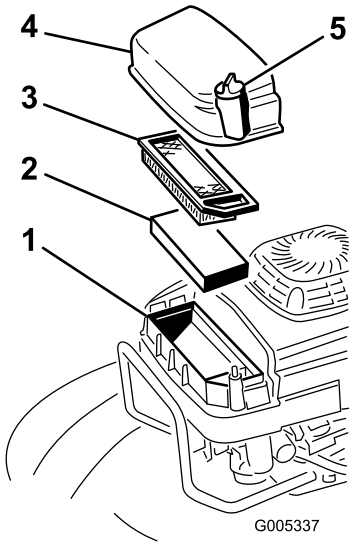

Figuur 26

1. Luchtfilterbehuizing
2. Schuimelement
3. Papierelement
4. Deksel
5. Schroef

3. Verwijder het luchtfilterdeksel en maak dit grondig schoon (Figuur 26).
4. Verwijder en controleer het papieren luchtfilterelement (Figuur 26) en gooi dit weg als het buitengewoon vuil is.

   Belangrijk: Papierelement nooit schoonmaken.
5. Verwijder het schuimelement en was dit met een mild reinigingsmiddel en water. Dep dit daarna droog.
6. Drenk het schuimelement in olie en knijp dit vervolgens uit (niet wringen) om de overtollige olie te verwijderen.
7. Monteer het schuimelement.

8. Monteer het papieren luchtfilterelement.

   Opmerking: Monteer een nieuw papieren luchtfilterelement als u het oude element weggooit.

9. Plaats het luchtfilterdeksel en zet dit vast met de schroef.

Motorolie verversen

Onderhoudsinterval: Na de eerste 8 bedrijfsuren

Om de 50 bedrijfsuren

Ververs de olie na de eerste 8 bedrijfsuren en daarna om de 50 bedrijfsuren of elk seizoen (vaker in stoffige of vuile omstandigheden).

1. Laat de motor eerst lopen zodat de motorolie wordt opgewarmd.

   Opmerking: Warme olie is vloeibaarder en voert vervuilingen beter mee.

De olie kan heet zijn nadat de motor heeft gelopen; contact met hete olie kan ernstig brandwonden veroorzaken.

Vermijd contact met hete motorolie als u deze aftapt.

2. Zet de motor af en wacht totdat alle bewegende onderdelen tot stilstand gekomen zijn.
3. Verwijder de bougiekabel van de bougie (Figuur 11).
4. Plaats een geschikte opvangbak onder de rechterzijde van de maaimachine.
5. Verwijder de peilstok door de dop linksom te draaien en eruit te trekken.
6. Hef de **rechterkant** van de maaimachine op om de olie in de opvangbak te laten lopen.

   Opmerking: U kunt de olie ook uit het carter verwijderen met behulp van een olieafzuigpomp.

7. Zet de maaimachine terug in de bedrijfsstand.
8. Steek de peilstok in de vulbuis en draai de dop rechtsom totdat deze goed vast zit.
9. Voer de oude olie af volgens de plaatselijk geldende voorschriften.
10. Vul het carter met nieuwe olie tot aan de Vol-markering op de peilstok. Zie Carter vullen met olie.
11. Veeg eventueel gemorste olie weg.

Onderhoud van de bougie

Onderhoudsinterval: Om de 100 bedrijfsuren

Controleer de bougie om de 100 bedrijfsuren. Gebruik een **NGK BPR5ES**bougie of een bougie van een equivalent type.

1. Zet de motor af en wacht totdat alle bewegende onderdelen tot stilstand gekomen zijn.
2. Verwijder de bougiekabel van de bougie (Figuur 11).
3. Maak de omgeving van de bougie schoon.
4. Haal de bougie uit de cilinderkop.

   Belangrijk: Als de bougie gebarsten of vuil is, moet deze worden vervangen. U mag de elektroden niet reinigen omdat hierdoor gruis in de cilinder terecht kan komen. Dit leidt meestal tot beschadiging van de motor.

5. Stel de elektrodenafstand in op 0,76 mm (Figuur 27).

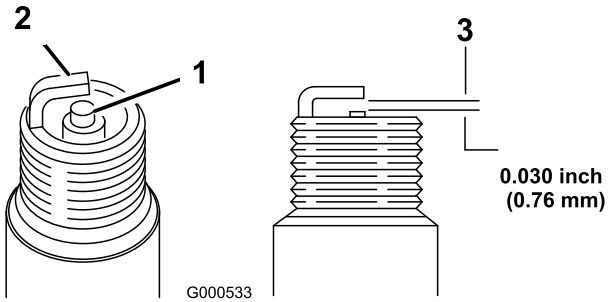

Figuur 27

1. Centrale elektrode met isolator
2. Massa-elektrode
3. Elektrodenafstand (niet op schaal weergegeven)

6. Plaats de bougie en de pakkingafdichting.
7. Draai de bougie vast met een torsie van 23 Nm.
8. Sluit de bougiekabel aan op de bougie.

Onderhoud brandstofsysteem

Benzine aftappen uit de brandstoftank en brandstoffilter reinigen

Onderhoudsinterval: Jaarlijks

Het brandstoffilterelement (filterzeef) bevindt zich aan de binnenkant van de benzinetank. Het brandstoffilter moet elk jaar worden gereinigd.

1. Zet de motor af en wacht tot deze is afgekoeld.

   Opmerking: U mag uitsluitend benzine aftappen als de motor koud is.

2. Verwijder de bougiekabel van de bougie (Figuur 11).
3. Verwijder de brandstofslang door de pijpklem bij de carburateur los te maken.
4. Open de brandstofklep.
5. Laat alle benzine uit de tank en de brandstofleiding in een goedgekeurd benzinevat lopen.
6. Verwijder de benzinetank van de maaimachine.
7. Giet een kleine hoeveelheid benzine in de tank, schud de tank en laat de benzine daarna in een goedgekeurd benzinevat lopen.
8. Monteer de brandstoftank en de brandstofslang; zie Brandstoftank en brandstofslang monteren.

Onderhoud van maaimessen

Het maaimes onderhouden

Maai altijd met een scherp mes. Een scherp mes snijdt het gras goed af zonder het te scheuren of te kwetsen.

1. Zet de motor af en wacht totdat alle bewegende onderdelen tot stilstand gekomen zijn.
2. Verwijder de bougiekabel van de bougie (Figuur 11).
3. Tap de benzine af uit de brandstoftank; zie Benzine aftappen uit de brandstoftank en Brandstoffilter reinigen.
4. Kantel de maaimachine altijd op de zijkant met het luchtfilter naar boven (Figuur 28).

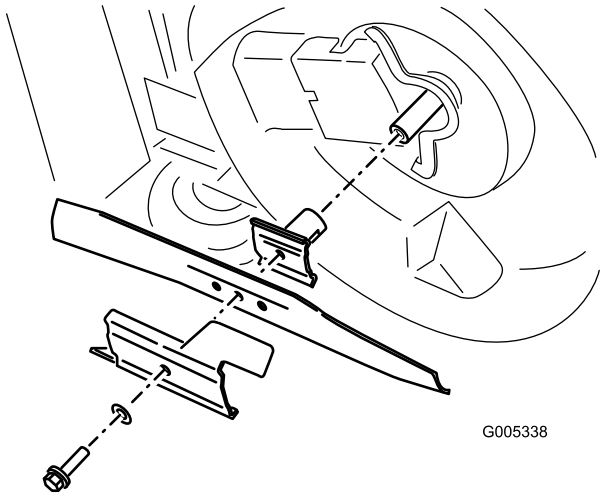

Figuur 28

Het mes controleren

Onderhoudsinterval: Bij elk gebruik of dagelijks

Controleer voorzichtig het maaimes op scherpte en slijtage, in het bijzonder op de plaats waar het platte en het gekromde deel samenkomen (Figuur 29A). Omdat het metaal dat het platte en het gebogen deel van het mes verbindt, kan wegslijten door zand en ander schurend materiaal, moet u dit steeds controleren voordat u gaat maaien. Als u een gleuf of slijtplek ziet (Figuur 29B en Figuur 29C), moet u het mes vervangen; zie Het Maaimes verwijderen.

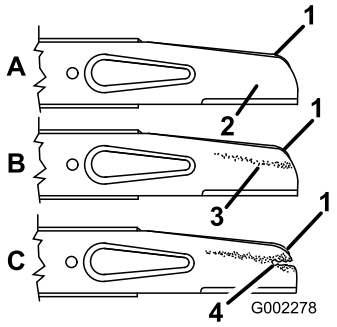

Figuur 29

1. Wiek
2. Platte deel van het mes
3. Slijtage
4. Groefvorming

Opmerking: De beste resultaten krijgt u door een nieuw mes te monteren voordat het maaiseizoen begint. In de loop van het jaar vijlt u dan kleine inkepingen of deuken weg, zodat u een goede snijkant blijft houden.

Een versleten of beschadigd mes kan breken en een stuk van het mes kan worden uitgeworpen in de richting van de gebruiker of omstanders en ernstig lichamelijk of dodelijk letsel toebrengen.

- **Controleer op gezette tijden het maaimes op slijtage of beschadigingen.**
- **Vervang een versleten of beschadigd mes.**

Het maaimes verwijderen

Pak het uiteinde van het mes vast met een lap of een dikke handschoen. Verwijder de mesbout, de versneller en het mes (Figuur 28).

Het maaimes slijpen

Vijl de bovenkant van het mes bij, zodat de oorspronkelijke snijhoek (Figuur 30A) en binnenste snijkantradius (Figuur 30B) gehandhaafd blijven. Het mes blijft in balans als u evenveel materiaal weghaalt van beide snijkanten.

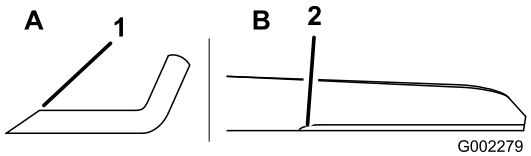

Figuur 30

1. Slijp alleen onder deze hoek.
2. Behoud hier de oorspronkelijke radius.

Balanceren van het mes

1. Controleer de balans van het mes door het gat in het midden van het mes boven een spijker of de steel van een schroevendraaier te houden, die horizontaal in een bankschroef is geklemd (Figuur 31).

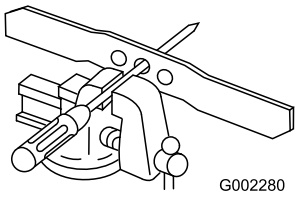

Figuur 31

Opmerking: U kunt de balans ook controleren met behulp van een voor commerciële doeleinden vervaardigde mesbalans.

2. Als één van de uiteinden van het mes omlaag draait, vijlt u nog wat materiaal aan die kant weg (niet van de snijrand of het uiteinde bij de snijrand). Het mes is in balans als geen van beide uiteinden omlaag beweegt.

Het maaimes monteren

1. Monteer een scherp, gebalanceerd Toro-mes, de versneller en de mesbout. **Draai de mesbout vast met een torsie van 82 Nm.**
2. Zet de maaimachine terug in de bedrijfsstand.
3. Sluit de bougiekabel aan op de bougie.

Reiniging

Onderkant van de maaikast reinigen

Om de beste maairesultaten te verkrijgen, moet u de onderkant van de maaikast schoon houden.

Wassen

Onderhoudsinterval: Bij elk gebruik of dagelijks

1. Zet de maaimachine op een vlak oppervlak van asfalt of beton, dicht bij een tuinslang.
2. Start de motor.
3. Houd de tuinslang ter hoogte van de handgreep en richt de waterstraal op de grond, net vóór het **rechter** achterwiel (Figuur 32).

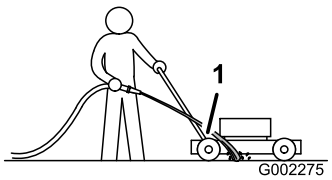

Figuur 32

1. Rechter achterwiel

Opmerking: Het opspattende water komt dan in de baan van het maaimes en spoelt het maaisel weg.

4. Zet de motor af en wacht totdat alle bewegende onderdelen tot stilstand gekomen zijn.
5. Draai de kraan dicht.
6. Start de maaimachine en laat deze een aantal minuten draaien om het vocht op de machine en de componenten ervan te laten opdrogen.

Schrapen

Als u niet alle rommel aan de onderkant van de maaimachine kunt wegwassen, moet u de machine schoon schrapen.

1. Verwijder de bougiekabel van de bougie (Figuur 11).
2. Tap de brandstof af uit de brandstoftank. Zie Benzine aftappen uit de brandstoftank en Brandstoffilter reinigen

Als de maaimachine kantelt, kan er benzine uit de carburateur of benzinetank lekken. Benzine is uitermate ontvlambaar en explosief en kan in bepaalde omstandigheden lichamelijk letsel of materiële schade veroorzaken.

Voorkom dat er benzine wordt gemorst door de motor droog te laten lopen of de benzine te verwijderen met een handpomp.

3. Kantel de maaimachine op de **rechterzijde**.
4. Verwijder vuil en maaisel met een hardhouten schraper. Vermijd bramen en scherpe randen.
5. Zet de maaimachine terug in de bedrijfsstand.
6. Vul de brandstoftank.
7. Sluit de bougiekabel aan op de bougie.

Stalling

Om de maaimachine klaar te maken voor de stalling buiten het maaiseizoen, moeten de aanbevolen onderhoudsprocedures worden uitgevoerd. Zie Onderhoud.

Stal de maaimachine op een koele, schone en droge plaats. Dek de maaier af om deze schoon te houden en te beschermen.

Het brandstofsysteem gebruiksklaar maken

⚠

Benzine kan bij langdurige opslag verdampen en de benzinedampen kunnen ontploffen als zij in contact komen met een open vuur.

- **Bewaar benzine niet voor langere tijd.**
- **Stal de maaimachine niet met benzine in de brandstoftank of de carburateur in een afgesloten ruimte waar open vuur is. (bijvoorbeeld een oven of de waakvlam van een boiler).**
- **Laat de motor afkoelen voordat u de maaimachine in een afgesloten ruimte stalt.**

Maak de brandstoftank leeg nadat u de machine voor de laatste keer hebt gebruikt voordat deze de stalling in gaat.

1. Laat de motor lopen totdat hij afslaat door gebrek aan benzine.
2. Gebruik de hulpstarter en start de motor nogmaals.
3. Laat de motor lopen totdat deze afslaat. Als de motor niet meer wil starten, is de benzine voldoende verbruikt.

De motor gebruiksklaar maken

1. Terwijl de motor nog warm is, ververst u de olie in het carter. Zie Motorolie verversen.
2. Verwijder de bougie.
3. Giet met een oliekan ongeveer een eetlepel olie in het carter via het bougiegat.
4. Draai de motor langzaam een paar maal rond met behulp van het startkoord om de olie te verspreiden.
5. Monteer de bougie, maar sluit de bougiekabel niet aan op de bougie.

Algemene informatie

1. Reinig de maaikast. Zie Onderkant van de maaikast reinigen.
2. Haal eventueel vuil en maaisel van de cilinder, de koelribben van de cilinderkop en het ventilatorhuis.
3. Verwijder maaisel, vuil en roet van de buitenste motoronderdelen, de uitlaatring en de bovenkant van de maaikast.
4. Controleer de conditie van het maaimes. Zie Onderhoud van het maaimes.
5. Geef het luchtfilter een onderhoudsbeurt; zie Onderhoud van het luchtfilter.
6. Smeer de draaiarmen; zie Draaiarmen smeren.
7. Draai alle moeren, bouten en schroeven goed aan.
8. Werk alle geroeste of afgebladderde verfoppervlakken bij met lak die verkrijgbaar is bij een erkende Service Dealer.

Na de stalling

1. Controleer alle bevestigingen en draai ze aan.
2. Verwijder de bougie en draai de motor snel rond met behulp van het startkoord om overtollige olie uit de cilinder te verwijderen.
3. Maak de bougie schoon, of monteer een nieuwe als de oude bougie gebarsten of gebroken is, of als de elektroden versleten zijn.
4. Monteer de bougie en draai deze vast met een torsie van 23 Nm.
5. Voer de vereiste onderhoudsprocedures uit; zie Onderhoud.
6. Vul de brandstoftank met verse benzine.
7. Controleer het motoroliepeil.
8. Sluit de bougiekabel aan op de bougie.

Problemen, oorzaak en remedie

Probleem	Mogelijke oorzaak	Remedie
Motor start niet	1. Brandstoftank leeg of oude benzine in het brandstofsysteem.	1. Brandstoftank aftappen en vullen met verse benzine. Neem contact op met een erkende Service Dealer, als het probleem blijft voortduren.
	2. De bougiekabel is niet aangesloten op de bougie.	2. Sluit de bougiekabel aan op de bougie.
	3. De bougie is aangetast, vuil, of de elektrodenafstand is niet correct afgesteld.	3. De bougie controleren en indien nodig de elektrodenafstand afstellen. De bougie vervangen als deze aangetast, vuil of gebarsten is.
Motor start moeilijk of verliest vermogen	1. De brandstoftank bevat oude benzine.	1. Brandstoftank aftappen en vullen met verse benzine.
	2. De ventilatieopening in de brandstoftankdop is verstopt.	2. De ventilatieopening van de brandstoftankdop reinigen of dop vervangen.
	3. Het luchtfilterelement is vuil en belemmert de luchtstroom.	3. Het schuimelement reinigen en/of het papierelement vervangen.
	4. De onderkant van de maaikast is bedekt met maaisel en rommel.	4. De onderkant van de maaikast reinigen.
	5. De bougie is aangetast, vuil, of de elektrodenafstand is niet correct afgesteld.	5. De bougie controleren en indien nodig de elektrodenafstand afstellen. De bougie vervangen als deze aangetast, vuil of gebarsten is.
	6. Het motoroliepeil is te laag of de olie is vuil.	6. Motoroliepeil controleren. Olie verversen als deze vuil is of olie bijvullen als het oliepeil te laag is.
De motor loopt onregelmatig	1. De bougiekabel is niet aangesloten op de bougie.	1. Sluit de bougiekabel aan op de bougie.
	2. De bougie is aangetast, vuil, of de elektrodenafstand is niet correct afgesteld.	2. De bougie controleren en indien nodig de elektrodenafstand afstellen. De bougie vervangen als deze aangetast, vuil of gebarsten is.
	3. De gashendel staat niet op Snel	3. Zet de gashendel op Snel.
	4. Het luchtfilterelement is vuil en belemmert de luchtstroom.	4. Het schuimelement reinigen en/of het papierelement vervangen.
De maaimachine of de motor trilt abnormaal	1. Het mes is verbogen of uit balans.	1. Het mes balanceren. Het mes vervangen als dit is verbogen.
	2. De montagemoeren van het maaimes zitten los.	2. De montagemoeren vastdraaien.
	3. De onderkant van de maaikast is bedekt met maaisel en rommel.	3. De onderkant van de maaikast reinigen.
	4. De bevestigingsbouten van de motor zitten los.	4. De bevestigingsbouten van de motor vastdraaien.
Ongelijkmatig maaipatroon	1. Alle vier wielen staan niet op dezelfde hoogte.	1. Alle vier de wielen instellen op dezelfde hoogte.
	2. Het mes is bot.	2. Mes slijpen en balanceren.
	3. U maait steeds in hetzelfde patroon.	3. In een ander patroon maaien.
	4. De onderkant van de maaikast is bedekt met maaisel en rommel.	4. De onderkant van de maaikast reinigen.
De zelfaandrijving van de maaimachine werkt niet.	1. De kabel van de zelfaandrijving is ontsteld of beschadigd.	1. De kabel van de zelfaandrijving afstellen. De kabel vervangen indien dit nodig is.
	2. Er zit rommel onder de drijfriemkap.	2. De rommel onder de drijfriemkap verwijderen.

Opmerkingen:

Opmerkingen:

International Distributor List

Distributor:	Country:	Phone Number:
Atlantis Su ve Sulama Sisstemleri Lt	Turkey	90 216 344 86 74
Balama Prima Engineering Equip	Hong Kong	852 2155 2163
B-Ray Corporation	Korea	82 32 551 2076
Casco Sales Company	Puerto Rico	787 788 8383
Ceres S.A	Costa Rica	506 239 1138
CSSC Turf Equipment (pvt) Ltd	Sri Lanka	94 11 2746100
Cyril Johnston & Co	Northern Ireland	44 2890 813 121
Equiver	Mexico	52 55 539 95444
Femco S.A.	Guatemala	502 442 3277
G.Y.K. Company ltd.	Japan	81 726 325 861
Geomechaniki of Athens	Greece	30 10 935 0054
Guandong Golden Star	China	86 20 876 51338
Hako Ground and Garden	Sweden	46 35 10 0000
Hako Ground and Garden	Norway	47 22 90 7760
Hayter Limited (U.K.)	United Kingdom	44 1279 723 444
Hydroturf Int. Co Dubai	United Arab Emirates	97 14 347 9479
Hydroturf Egypt LLC	Egypt	202 519 4308
Ibea S.p.A.	Italy	39 0331 853611
Irriamc	Portugal	351 21 238 8260
Irrigation Products Int'l Pvt Ltd	India	86 22 83960789
Jean Heybroek b.v.	Netherlands	31 30 639 4611
Lely (U.K.) Limited	United Kingdom	44 1480 226 800
Maquiver S.A.	Colombia	57 1 236 4079
Maruyama Mfg. Co. Inc.	Japan	81 3 3252 2285
Metra Kft	Hungary	36 1 326 3880
Mountfield a.s.	Czech Republic	420 255 704 220
Munditol S.A.	Argentina	54 11 4 821 9999
Oslinger Turf Equipment SA	Ecuador	593 4 239 6970
Oy Hako Ground and Garden Ab	Finland	358 987 00733
Parkland Products Ltd	New Zealand	64 3 34 93760
Prochaska & Cie	Austria	43 1 278 5100
RT Cohen 2004 Ltd	Israel	972 986 17979
Riversa	Spain	34 9 52 83 7500
Roth Motorgerate GmBh & Co	Germany	49 7144 2050
Sc Svend Carlsen A/S	Denmark	45 66 109 200
Solvert S.A.S	France	33 1 30 81 77 00
Spypros Stavrinides Limited	Cyprus	357 22 434131
Surge Systems India Limited	India	91 1 292299901
T-Markt Logistics Ltd	Hungary	36 26 525 500
Toro Australia	Australia	61 3 9580 7355
Toro Europe BVBA	Belgium	32 14 562 960

Toro Warranty

Voorwaarden en producten waarvoor de garantie geldt

The Toro® Company en de hieraan gelieerde onderneming, Toro Warranty Company, geven de oorspronkelijke koper* krachtens een overeenkomst tussen beide ondernemingen gezamenlijk de garantie alle Toro producten die worden gebruikt voor normale huiselijke doeleinden*, te zullen repareren als deze materiaalgebreken en fabricagefouten vertonen. De volgende perioden zijn van toepassing vanaf de datum van de oorspronkelijke aankoop:

Producten	Garantieperiode
Motorgazonmaaiers	2 jaar garantie
Riders	2 jaar garantie
Gazon- & Tuintractoren	2 jaar garantie
Elektrische trimmers en bladblazers	2 jaar garantie
Sneeuwruimers	2 jaar garantie
Zero Turn maaiers	2 jaar garantie

* “Oorspronkelijke koper": de persoon die het Toro product oorspronkelijk heeft gekocht.

* “Normale huiselijke doeleinden”: gebruik van het product op het terrein dat bij uw huis hoort. Gebruik op meerdere locaties wordt beschouwd als commercieel gebruik. Hierop is de garantie voor commercieel gebruik van toepassing.

Garantie voor commercieel gebruik

Toro Op consumentenproducten en werktuigen die worden gebruikt voor commerciële en institutionele doeleinden of worden verhuurd, wordt garantie verleend tegen materiaalgebreken en fabricagefouten gedurende de volgende perioden vanaf de datum van de oorspronkelijke aankoop:

Producten	Garantieperiode
Motorgazonmaaiers	90 dagen garantie
Riders	90 dagen garantie
Gazon- & Tuintractoren	90 dagen garantie
Elektrische trimmers en bladblazers	90 dagen garantie
Sneeuwruimers	90 dagen garantie
Zero Turn maaiers	45 dagen garantie

Aanwijzingen voor aanvraag van garantieservice

Als u van mening bent dat een Toro product materiaalgebreken of fabricagefouten vertoont, moet u deze procedure volgen:

1. Neem contact op met de verkoper om het product te laten nakijken of te repareren. Als u om enige reden geen contact met de verkoper kunt opnemen, kunt u zich in verbinding stellen met een Erkende Service Dealer om het product door deze te laten nakijken of te repareren..
2. Breng het product met uw aankoopbewijs (kwitantie) naar de verkoper of de Service Dealer.

Als u om enige reden ontevreden bent over het onderzoek van de Service Dealer of de verleende hulp, verzoeken wij u contact op te nemen met deToro importeur of met ons op:

Customer Care Department, Consumer Division
Toro Warranty Company
8111 Lyndale Avenue South
Bloomington, MN 55420-1196
Manager: Technical Product Support: 001-952-887-8248

Zie bijgevoegde lijst met dealers

Plichten van de eigenaar

U dient uw Toro product te onderhouden zoals wordt beschreven in de gebruikershandleiding. Dit routineonderhoud is voor uw rekening, ongeacht of dit wordt uitgevoerd door de dealer of uzelf.

Zaken en gevallen die niet onder de garantie vallen

Buiten deze expliciete garantie vallen:

- Kosten van gewoon onderhoud of onderdelen, zoals filters, brandstof, smeermiddelen, afstelling van onderdelen, slijpen van maaimessen, afstelling van de rem en de koppeling.
- Elk product of onderdeel dat is veranderd of verkeerd is gebruikt of moet worden vervangen of worden gerepareerd als gevolg van normale slijtage, ongelukken of gebrekkig onderhoud.
- Reparatie die noodzakelijk is omdat de verkeerde brandstof, is gebruikt, vuil in het brandstofsysteem is terechtgekomen of het brandstofsysteem niet goed is voorbereid op een periode van buitengebruikstelling van langer dan drie maanden.
- Motor en transmissie. Deze vallen onder de toepasselijke fabrieksgarantie met aparte algemene voorwaarden.

Alle reparatiewerkzaamheden die onder deze garantie vallen, moeten worden uitgevoerd door een Erkende Toro Service Dealer, waarbij Toro goedgekeurde vervangingsonderdelen dienen te worden gebruikt.

Algemene voorwaarden

De koper wordt beschermd door de nationale wetgeving van elk land. De rechten waarover de koper beschikt op grond van deze wetgeving, worden niet beperkt door deze garantie.