Form No. 3359-448 Rev C

Tosaerba Recycler® da 55 cm

Nº del modello 20655—Nº di serie 280000001 e superiori

Nº del modello 20656—Nº di serie 280000001 e superiori

Manuale dell'operatore

Introduzione

Leggete attentamente queste informazioni al fine di utilizzare e mantenere correttamente il prodotto, e di evitare infortuni e danni. Voi siete responsabili del corretto utilizzo del prodotto, all'insegna della sicurezza.

Per informazioni su prodotti ed accessori, per la ricerca di un distributore o la registrazione del vostro prodotto, potete contattare Toro direttamente a www.Toro.com.

Per assistenza, parti originali Toro o ulteriori informazioni contattate un Distributore autorizzato o un Centro Assistenza Toro, ed abbiate sempre a portata di mano il numero del modello ed il numero di serie del prodotto. Figura 1 indica la posizione del numero del modello e del numero di serie sul prodotto.

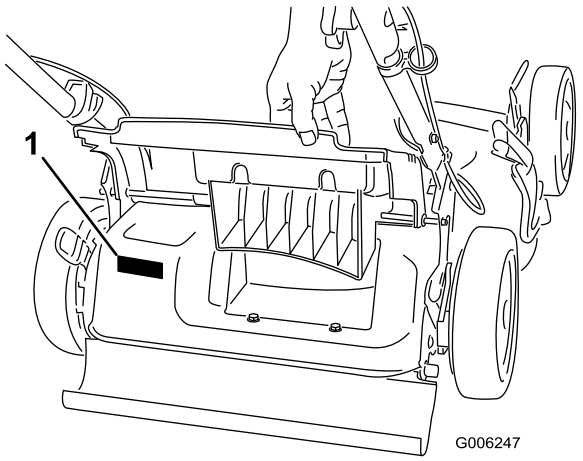

Figura 1

1. Targa del numero del modello e del numero di serie

Scrivete il numero del modello e il numero di serie nello spazio seguente:

Nº del modello _____

Nº di serie _____

Il sistema di avvertimento adottato dal presente manuale identifica i pericoli potenziali e riporta messaggi di sicurezza, identificati dal simbolo di avvertimento (Figura 2), che segnala un pericolo in grado di provocare infortuni gravi o la morte se non si osservano le precauzioni raccomandate.



Figura 2

1. Simbolo di avvertimento

Per evidenziare le informazioni vengono utilizzate due parole. **Importante** indica informazioni meccaniche di particolare importanza, e **Nota** evidenzia informazioni generali di particolare rilevanza.

La potenza lorda del motore citata per alcuni modelli è stata determinata in laboratorio dal costruttore del motore, in conformità a SAE J1940. Al fine di ottemperare ai requisiti di sicurezza, emissioni e funzionamento, la potenza effettiva del motore di questa classe di tosaerba è significativamente inferiore.

Sicurezza

L'errato utilizzo o manutenzione di questo tosaerba può causare infortuni. Limitate il rischio di infortuni attenendovi alle seguenti istruzioni di sicurezza.

Toro ha progettato e collaudato questo tosaerba per offrire un servizio ragionevolmente sicuro; tuttavia, la mancata osservanza delle seguenti istruzioni può provocare infortuni.

Per garantire la massima sicurezza, migliori prestazioni e familiarizzare con il prodotto, è essenziale che tutti gli operatori del tosaerba leggano attentamente e comprendano il contenuto di questo manuale prima ancora di avviare il motore. Fate sempre attenzione al simbolo di allarme (Figura 2), che indica Attenzione, Avvertenza o Pericolo: "norme di sicurezza." Leggete e comprendete le istruzioni, perché si tratta della vostra sicurezza. Il mancato rispetto delle istruzioni può provocare infortuni.

© 2008—The Toro® Company
8111 Lyndale Avenue South
Bloomington, MN 55420

Registrate il vostro prodotto presso www.Toro.com.

CE

Traduzione dell'originale (IT)
Stampato negli USA
Tutti i diritti sono riservati

Sicurezza generale del tosaerba

Le seguenti informazioni sono un adattamento della norma ISO 5395.

Questa falciatrice è in grado di amputare mani e piedi, e scagliare oggetti. La mancata osservanza delle seguenti norme di sicurezza può provocare gravi infortuni ed anche la morte.

Addestramento

- Leggete attentamente le istruzioni. Prendete dimestichezza con i comandi e il corretto utilizzo delle apparecchiature.
- Non consentite mai l'uso del tosaerba a bambini o a persone che non abbiano perfetta conoscenza delle presenti istruzioni. Le normative locali possono imporre limiti all'età dell'operatore.
- Ricordate sempre che l'operatore o utilizzatore è responsabile di incidenti o pericoli occorsi ad altre persone o alla loro proprietà.
- Comprendete le spiegazioni di tutti i pittogrammi riportati sul tosaerba o nelle istruzioni.

Benzina

AVVERTENZA – La benzina è altamente infiammabile. Prendete le seguenti precauzioni.

- Conservate il carburante in apposite taniche.
- Eseguite sempre i rifornimenti all'aperto e non fumate durante l'operazione.
- Aggiungete il carburante prima di avviare il motore. Non togliete mai il tappo del serbatoio carburante, né aggiungete benzina a motore acceso o caldo.
- Se versate inavvertitamente della benzina, non avviate il motore, ma allontanate il tosaerba dall'area interessata evitando di generare una fonte di accensione, finché i vapori di benzina non si saranno dissipati.
- Montate saldamente tutti i tappi del serbatoio carburante e della tanica.

Preparazione

- Indossate pantaloni lunghi e calzature robuste quando tosate. Non usate mai l'apparecchiatura a piedi nudi o in sandali.
- Ispezionate attentamente l'area in cui deve essere utilizzata l'apparecchiatura, e togliete tutte le pietre, rametti, ossi ed altri corpi estranei.
- Prima dell'uso controllate sempre a vista che le protezioni e i dispositivi di sicurezza, come deflettori e/o cesti di raccolta, siano montati e perfettamente funzionanti.
- Prima dell'uso controllate sempre a vista che le lame, i bulloni delle lame e il gruppo di taglio non siano usurati o danneggiati. Sostituite in serie lame e bulloni usurati o danneggiati, per mantenere il bilanciamento.

Avviamento

- Prima di avviare il motore disinnestate tutte le frizioni delle lame e della trazione, e mettete in folle.
- Non inclinate il tosaerba quando avviate il motore o lo accendete, salvo quando deve essere inclinato per l'avviamento. In tal caso non inclinatelo più del necessario, e sollevate soltanto il lato lontano dall'operatore.
- Avviate il motore o accendetelo con cautela come da istruzioni, tenendo i piedi a distanza di sicurezza dalla lama (o lame) e non davanti all'apertura di scarico.

Funzionamento

- Non tosate in prossimità di altre persone, soprattutto bambini, o di animali da compagnia.
- Tosate solamente alla luce del giorno o con illuminazione artificiale adeguata.
- Prestate attenzione a fosse e ad altri pericoli nascosti.
- Non mettete le mani o i piedi vicino o sotto le parti rotanti. Restate sempre lontani dall'apertura di scarico.
- Non sollevate né trasportate il tosaerba se il motore è acceso.
- Prestate la massima attenzione quando fate marcia indietro o tirate verso di voi un tosaerba con operatore a piedi.
- Camminate, non correte.
- Pendenze:
  - Non tosate versanti molto scoscesi.
  - Prestate la massima attenzione sulle pendenze.
  - Tosate le pendenze con movimento laterale, mai verso l'alto e il basso, e invertite la direzione con la massima cautela sulle pendenze.
  - Procedete sempre con passo sicuro sulle pendenze.
- Fermate la lama prima di inclinare il tosaerba per il trasferimento se dovete attraversare superfici non erbose, e per trasferirlo avanti e indietro dalla zona da tosare.

- Non azionate il motore in un locale chiuso in cui possano raccogliersi i fumi tossici dell'ossido di carbonio.
- Spegnete il motore
  - ogni volta che lasciate il tosaerba incustodito;
  - prima del rifornimento di carburante;
  - prima di togliere il cesto di raccolta;
  - prima di regolare l'altezza, a meno che la regolazione non possa essere eseguita dalla postazione di guida.
- Spegnete il motore e staccate il cappellotto dalla candela:
  - prima di disintasare o rimuovere ostruzioni dal condotto di scarico;
  - prima di controllare, pulire o eseguire interventi sul tosaerba;
  - dopo aver colpito un corpo estraneo; ispezionate il tosaerba per rilevare eventuali danni, ed effettuate le riparazioni necessarie prima di riavviarlo e utilizzarlo;
  - se il tosaerba inizia a vibrare in modo anomalo (controllate immediatamente).
- Prestate attenzione al traffico quando attraversate o procedete nei pressi di una strada.

Manutenzione e rimessaggio

- Mantenete adeguatamente serrati tutti i dadi, i bulloni e le viti, per assicurarvi che le apparecchiature funzionino nelle migliori condizioni di sicurezza.
- Non usate lance ad alta pressione per la pulizia delle attrezzature sulla macchina.
- Non tenete le apparecchiature con benzina nel serbatoio o all'interno di edifici dove i vapori possano raggiungere fiamme libere o scintille.
- Lasciate raffreddare il motore prima del rimessaggio al chiuso.
- Per ridurre il rischio d'incendio, mantenete motore, marmitta di scarico, vano batteria e zona di conservazione della benzina esenti da erba, foglie ed eccessi di grasso.
- Controllate spesso i componenti del cesto di raccolta e la protezione di scarico, e all'occorrenza sostituiteli con parti raccomandate dal produttore.
- Sostituite le parti usurate o danneggiate, per motivi di sicurezza.
- Sostituite le marmitte di scarico difettose.
- Dovendo scaricare il serbatoio carburante, eseguite l'operazione all'aperto.
- Non modificate la taratura del regolatore del motore e non fate superare al motore i regimi previsti. Il motore che funziona a velocità eccessiva può aumentare il rischio di infortuni.
- Durante la messa a punto del tosaerba fate attenzione a non intrappolare le dita tra le lame in movimento e le parti fisse del tosaerba.
- **Per garantire le massime prestazioni e la sicurezza, acquistate esclusivamente ricambi ed accessori originali Toro. Non utilizzate parti o accessori che *possono andare*, in quanto potrebbero compromettere la sicurezza.**

Pressione acustica

Questa unità ha un livello massimo di pressione acustica all'orecchio dell'operatore di 88 dBA, basato sulla misura di macchine identiche in ottemperanza alle norme EN 836 e ISO 11201.

Potenza acustica

Questa unità ha un livello di potenza acustica garantito di 98 dBA, basato sulla misura di macchine identiche in ottemperanza alla norma ISO 11094.

Vibrazione mano/braccio

Questa unità non supera il livello di vibrazioni a mani/braccia di 2,3 m/s^2, collaudato mediante rilevazioni su macchine identiche in conformità alla norma EN 836 e EN 1033.

Adesivi di sicurezza e informativi

Importante: **Gli adesivi di sicurezza o d'istruzione sono affissi nelle adiacenze di punti potenzialmente pericolosi. Sostituite gli adesivi danneggiati.**

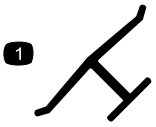

Marchio del costruttore

1. Indica che la lama è specificata come una parte realizzata dal produttore della macchina originale.

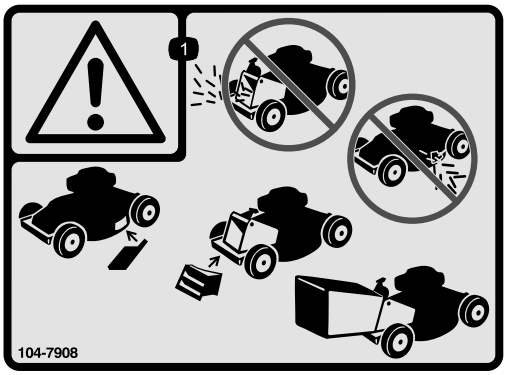

104-7908

1. Avvertenza. Non fate funzionare il tosaerba se sullo scarico posteriore non è montato il coperchio di scarico o il cesto di raccolta, e se sullo scarico laterale non è montato il carter o il deflettore.

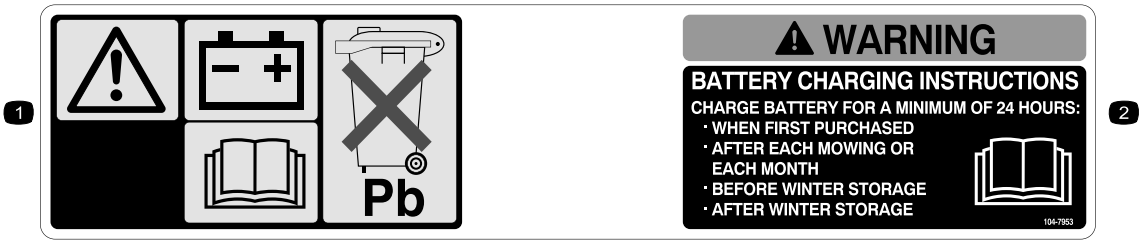

104-7953

Solo per il modello 20656

1. Avvertenza. Leggete il *Manuale dell'operatore* per le informazioni sulla ricarica della batteria. Contiene piombo; non disperdete nell'ambiente.
2. Leggete il *Manuale dell'operatore.*



108-4791

Solo per il modello 20656

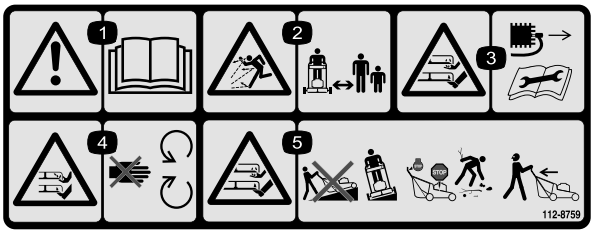

112-8759

1. Avvertenza. Leggete il *Manuale dell'operatore.*
2. Pericolo di lancio di oggetti. Tenete gli astanti a distanza di sicurezza dalla macchina.
3. Pericolo di ferita o smembramento di mani o piedi dalla lama del tosaerba. Togliete il cappellotto dalla candela e leggete le istruzioni prima di eseguire interventi di revisione o manutenzione.
4. Pericolo di ferite o smembramento di mano o piede causati dalla lama del tosaerba. Restate lontano dalle parti in movimento.
5. Pericolo di ferite o smembramento di mano o piede causati dalla lama del tosaerba. Tosate trasversalmente alla pendenza, mai su e giù; spegnete il motore prima di lasciare la postazione di guida, e guardate dietro di voi prima di retrocedere.

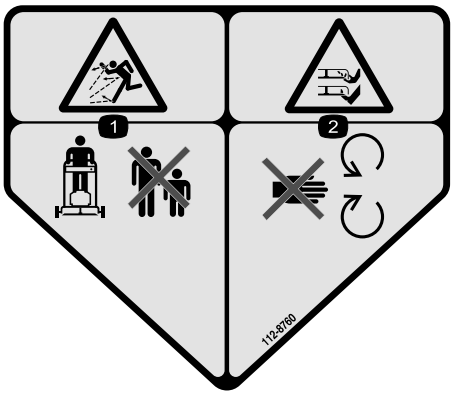

112-8760

1. Pericolo di lancio di oggetti. Tenete gli astanti a distanza di sicurezza dalla macchina.
2. Ferita o smembramento di mano o piede. Non avvicinatevi alle parti in movimento.



112-8867

1. Blocco
2. Sblocco

Preparazione

Importante: Togliete il foglio di protezione di plastica che ricopre il motore, e gettatelo.

1. Sollevamento della stegola

Procedura

L'incorretta apertura o chiusura della stegola può danneggiare i cavi e creare condizioni di utilizzo pericolose.

- **Fate attenzione a non danneggiare i cavi quando aprite o piegate la stegola.**
- **Se un cavo è danneggiato, rivolgetevi ad un Centro Assistenza autorizzato.**

1. Spostare con attenzione la sezione superiore della stegola in avanti finché le due metà della stegola non sono in linea e si sistemano come mostrato in figura (Figura 3).

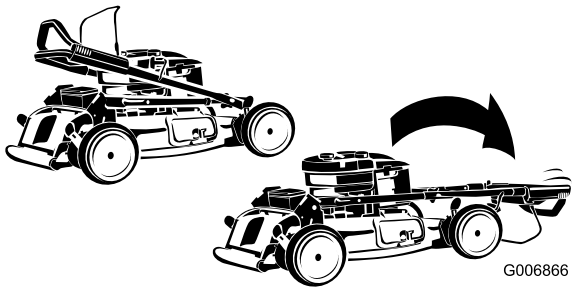

Figura 3

2. Serrare le manopole della stegola (Figura 4).

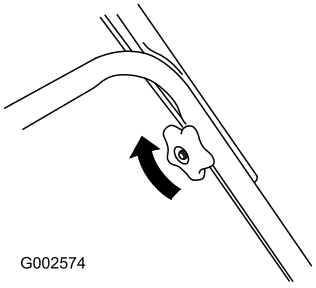

Figura 4

3. Ruotare la stegola indietro (come mostrato in figura) finché non scatta in posizione (Figura 5).

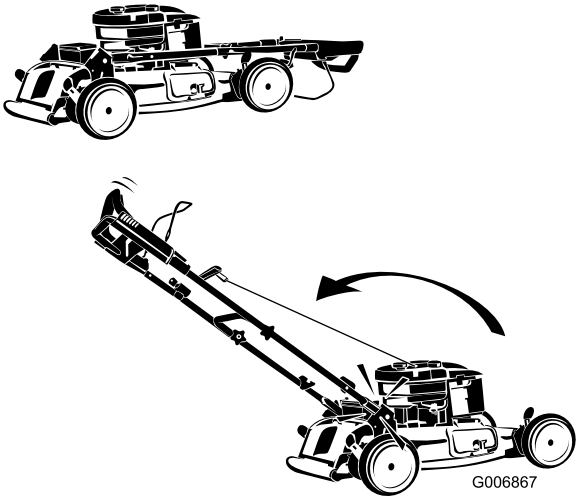

Figura 5

2. Riempimento del motore con olio

Procedura

1. Togliete l'asta di livello (Figura 6).

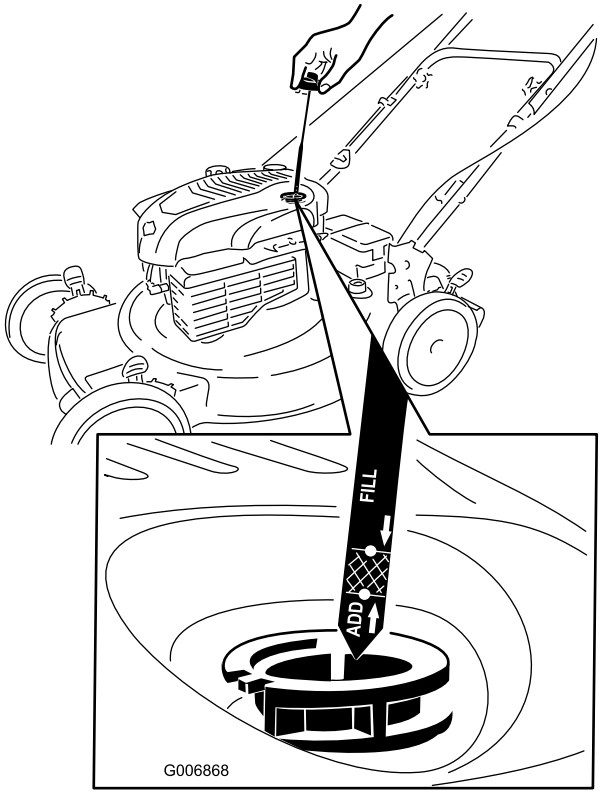

Figura 6

2. Versate **lentamente** l'olio nel tubo di riempimento finché non raggiunge il segno di **pieno** sull'asta (Figura 6). **Non riempite troppo.** (Riempimento massimo: 0,59 litri, tipo: olio detergente SAE 30

con service classification API SF, SG, SH, SJ, SL o superiore.)

3. Inserite l'asta di livello e chiudete saldamente.

Importante: ***Cambiate l'olio motore dopo le prime cinque ore di servizio*****, ed in seguito ogni anno. Vedere Cambio dell'olio motore.**

3. Montaggio del fusibile

Procedura

Solo per il modello 20656

Il tosaerba è provvisto di un fusibile di 40 A, per la protezione del motorino di avviamento elettrico.

Importante: Per avviare il tosaerba con il motorino di avviamento elettrico, e per ricaricare la batteria, dovete montare il fusibile.

1. Sbloccate il coperchio della batteria da ambo i lati e toglietelo (Figura 7).

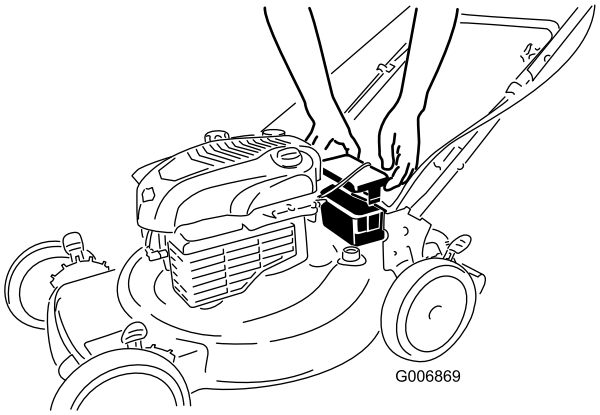

Figura 7

2. Inserite il fusibile nel portafusibili (Figura 8).

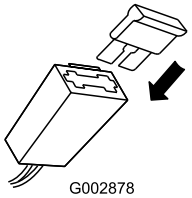

Figura 8

Nota: Il tosaerba è provvisto di due fusibili: uno nel pacchetto e l'altro nella cassetta della batteria.

3. Montate il coperchio della batteria.

4. Ricarica della batteria

Procedura

Solo per il modello 20656

Vedere Ricarica della batteria, nella sezione Manutenzione.

Quadro generale del prodotto

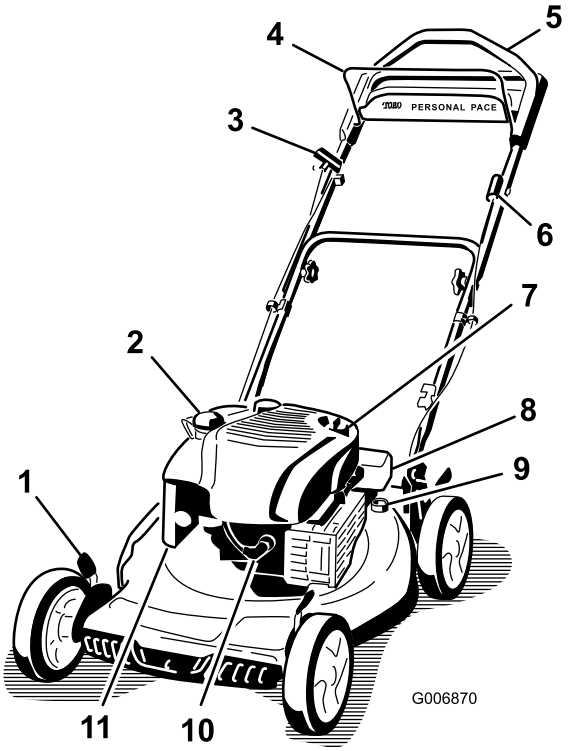

Figura 9

1. Leva dell'altezza di taglio
2. Tappo del serbatoio carburante
3. Avviatore autoavvolgente
4. Barra di comando della lama
5. Stegola
6. Chiave di accensione (solo modello 20656)
7. Rifornimento olio/asta di livello
8. Batteria (solo modello 20656)
9. Foro di lavaggio
10. Candela
11. Filtro dell'aria

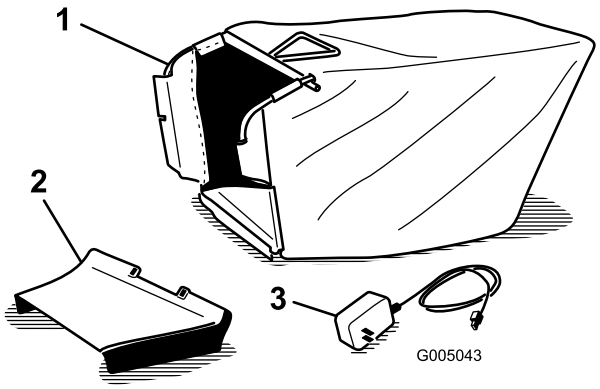

Figura 10

1. Cesto di raccolta
2. Condotto di scarico laterale
3. Caricabatterie (solo modello 20656)

Funzionamento

Riempimento del serbatoio del carburante

La benzina è estremamente infiammabile ed esplosiva. Un incendio o un'esplosione a causa della benzina possono ustionare voi ed altre persone.

- **Per impedire che una carica elettrostatica faccia incendiare la benzina, mettete la tanica e/o il tosaerba per terra prima del riempimento, mai in un veicolo o su un oggetto.**
- **Riempite il serbatoio all'aperto, a motore freddo. Tergete le perdite accidentali.**
- **Non maneggiate la benzina quando fumate, o nelle adiacenze di una fiamma libera o di scintille.**
- **Conservate la benzina in una tanica per carburante approvata, fuori dalla portata dei bambini.**

Riempite il serbatoio del carburante con benzina normale fresca senza piombo, proveniente da una stazione di rifornimento di buona marca (Figura 11).

Nota: Non utilizzare mai metanolo, benzina contenente metanolo, o una miscela contenente più del 10% di etanolo, poiché si potrebbero causare danni al sistema di alimentazione. Non mescolate olio e benzina.

Importante: Per ridurre il rischio di avviamenti difficoltosi, versate nella benzina (conservata per non più di 30 giorni) uno stabilizzatore per carburante per l'intera stagione.

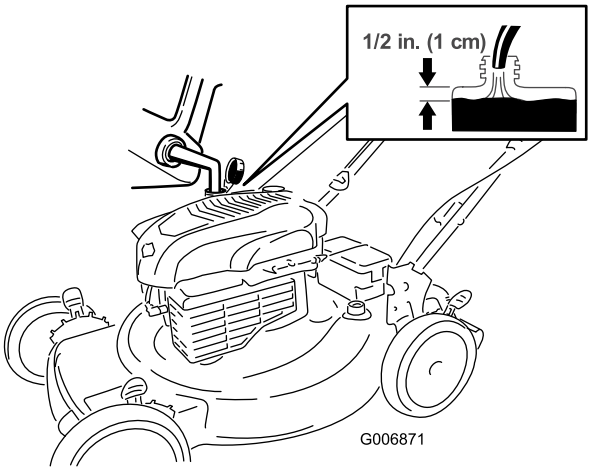

Figura 11

Controllo del livello dell'olio motore

Intervallo tra gli interventi tecnici: Prima di ogni utilizzo o quotidianamente

1. Togliete l'asta di misurazione del livello dell'olio, asciugatela ed inseritela a fondo nel foro (Figura 12).

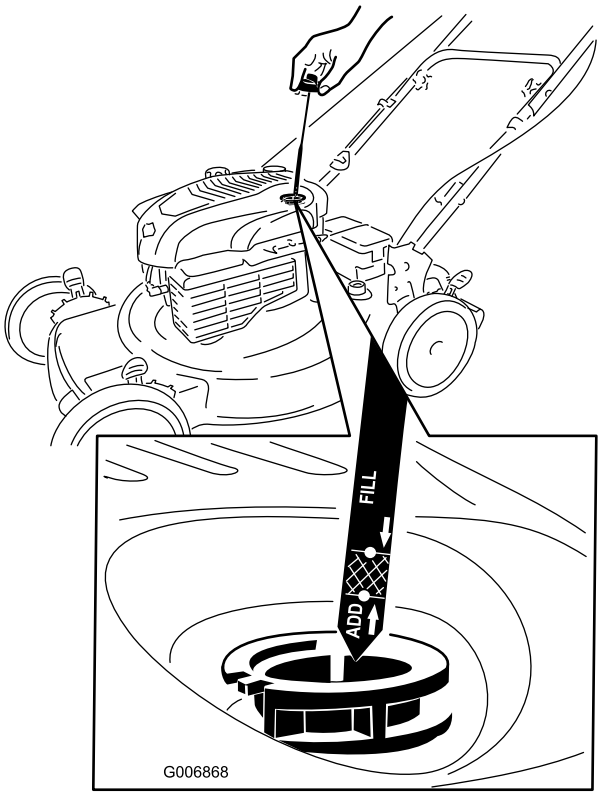

Figura 12

2. Estraete l'asta e controllate il livello dell'olio (Figura 12). Se il livello dell'olio è inferiore alla tacca **Add** sull'asta, versate **lentamente** dell'olio nel foro del bocchettone fino a portarne il livello alla tacca **Full** sull'asta. **Non riempite troppo.** (Riempimento massimo: 0,59 litri, tipo: olio detergente SAE 30 con service classification API SF, SG, SH, SJ, SL o superiore.)
3. Inserite l'asta di livello e chiudete saldamente.

Regolazione dell’altezza di taglio

Mentre regolate l’altezza di taglio potreste toccare la lama in movimento e ferirvi gravemente.

- **Spegnete il motore e attendete che tutte le parti in movimento si siano fermate.**
- **Non inserite le dita sotto la scocca mentre regolate l’altezza di taglio.**

Se il motore è stato acceso, il silenziatore sarà caldo e potrebbe provocarvi ustioni. Non avvicinatevi al silenziatore caldo.

Regolate l’altezza di taglio al livello desiderato. Impostate le ruote anteriori alla stessa altezza di quelle posteriori (Figura 13).

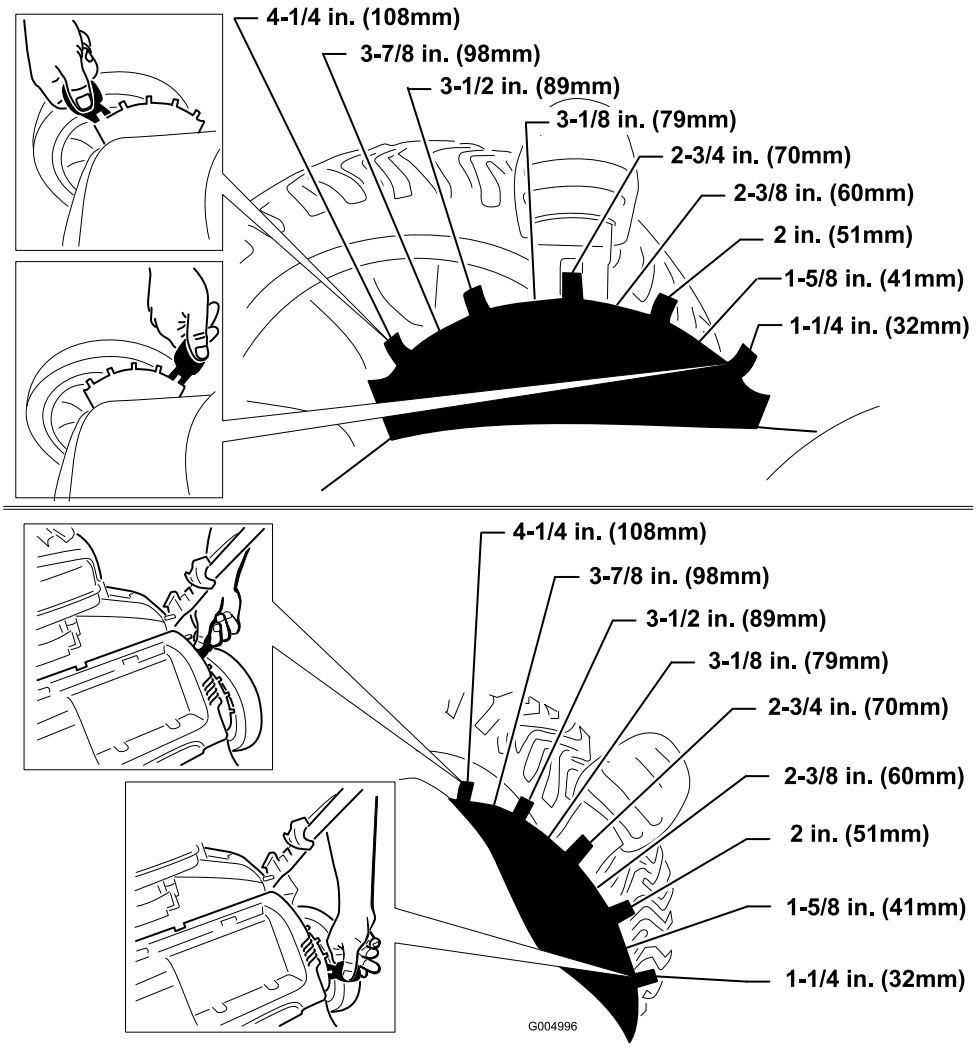

Figura 13

Avviamento del motore

1. Tenete la barra di comando della lama contro la stegola (Figura 14).

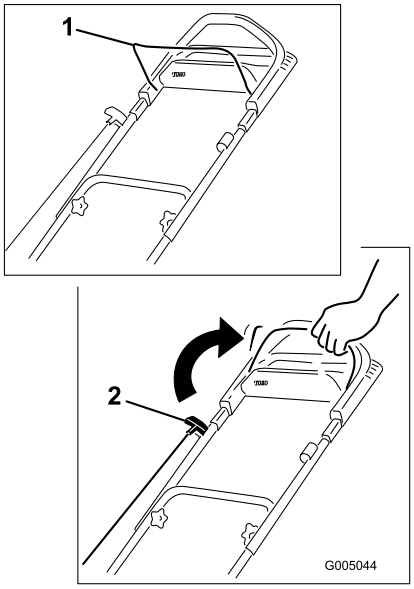

Figura 14

1. Barra di comando della lama

2. Ruotate la chiave di accensione (Figura 15) (solo modello 20656) o tirate l'avviatore autoavvolgente (Figura 16).

   Nota: Nel tirare l'avviatore autoavvolgente, fate attenzione a tenere le dita lontane dal cavo sulla stegola.

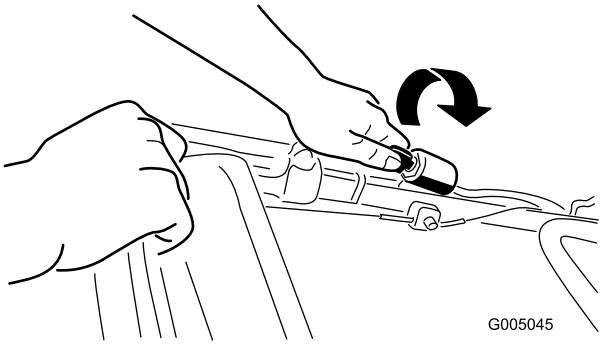

Figura 15

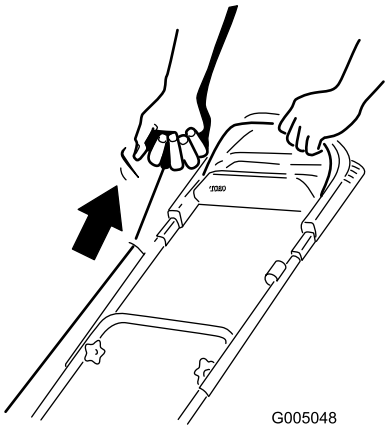

Figura 16

Nota: Se il tosaerba non si avvia ancora, contattate un Centro Assistenza autorizzato.

Utilizzo della trazione automatica

Per azionare la trazione automatica, camminate tenendo le mani sulla sezione superiore della stegola e i gomiti vicino ai fianchi; il tosaerba terrà automaticamente il passo (Figura 17).

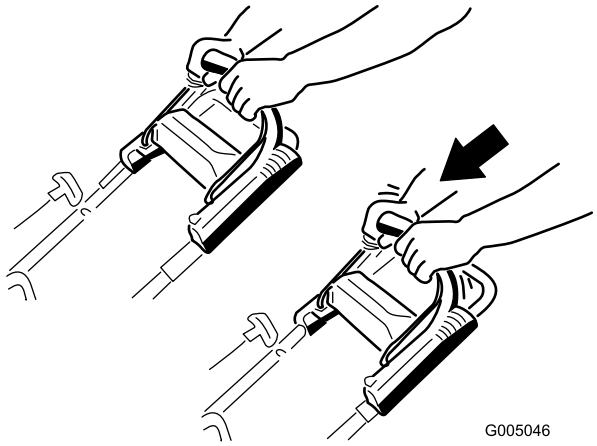

Figura 17

Spegnimento del motore

Intervallo tra gli interventi tecnici: Prima di ogni utilizzo o quotidianamente

Per spegnere il motore rilasciate la barra di controllo della lama.

Nota: Togliete la chiave di accensione quando lasciate il tosaerba incustodito.

Importante: Quando rilasciate la barra di comando della lama, sia il motore sia la lama devono fermarsi entro tre secondi. Se non si dovessero fermare perfettamente, smettete subito di usare il tosaerba e rivolgetevi ad un Centro Assistenza autorizzato.

Riciclaggio dello sfalcio

Il tosaerba viene spedito dalla fabbrica pronto per il riciclaggio dello sfalcio e delle foglie nel tappeto erboso.

Prima di riciclare lo sfalcio, togliete il cesto di raccolta dal tosaerba, se montato (vedere Rimozione del cesto di raccolta). Se il condotto di scarico laterale è montato sul tosaerba, toglietelo e bloccate lo sportello di scarico laterale (vedere Rimozione del condotto di scarico laterale) prima di riciclare lo sfalcio.

Utilizzo del cesto di raccolta

Utilizzate il cesto di raccolta quando desiderate raccogliere lo sfalcio e le foglie dal tappeto erboso.

Non utilizzate il cesto di raccolta se è consumato, in quanto sassolini e simili corpi estranei possono essere scagliati verso l'operatore o gli astanti, e causare gravi ferite o anche la morte.

Controllate spesso le condizioni del cesto di raccolta. Se è danneggiato, montate un nuovo raccoglitore Toro di ricambio.

Se il condotto di scarico laterale è montato sul tosaerba, toglietelo e bloccate lo sportello di scarico laterale (vedere Rimozione del condotto di scarico laterale) prima di utilizzare il cesto di raccolta dello sfalcio.

La lama è affilata, e può causare gravi ferite.

Prima di lasciare la postazione di guida, spegnete il motore e attendete che si siano fermate tutte le parti in movimento.

Montaggio del cesto di raccolta

1. Alzate lo sportello posteriore e tenetelo alzato (Figura 18).

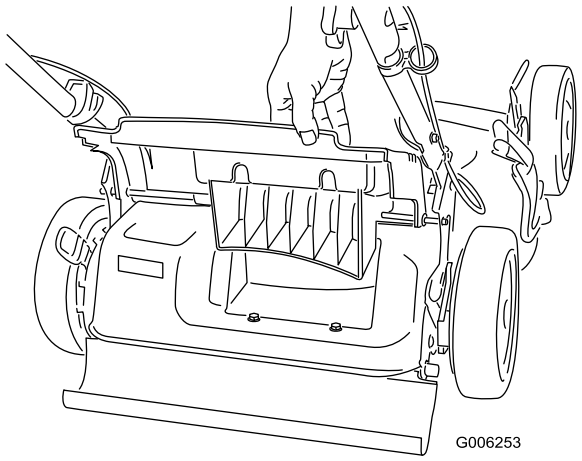

Figura 18

2. Montate il cesto di raccolta (Figura 19).

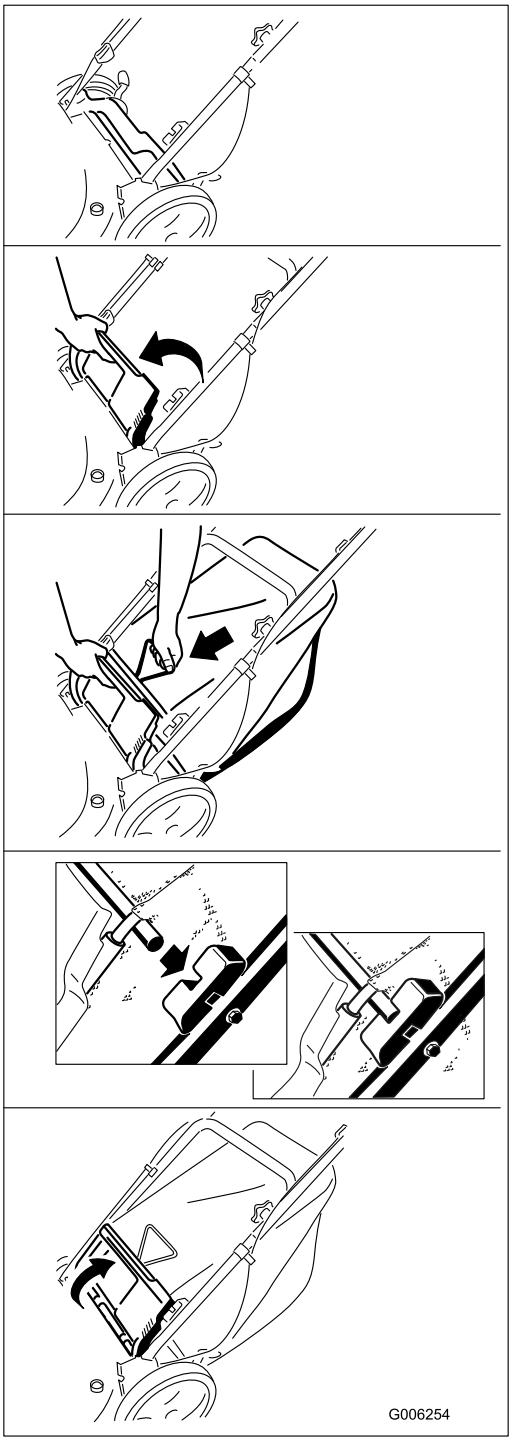

Figura 19

3. Abbassate lo sportello posteriore.

Rimozione del cesto di raccolta

Per rimuovere il cesto invertite la sequenza precedente.

Scarico laterale dello sfalcio

Utilizzate lo scarico laterale per la falciatura di erba molto alta.

Se il cesto è sul tosaerb rimuoverlo prima di scaricare lateralmente lo sfalcio.

La lama è affilata, e può causare gravi ferite.

Prima di lasciare la postazione di guida, spegnete il motore e attendete che si siano fermate tutte le parti in movimento.

Montaggio del condotto di scarico laterale

1. Sbloccate lo sportello di scarico laterale (Figura 20).

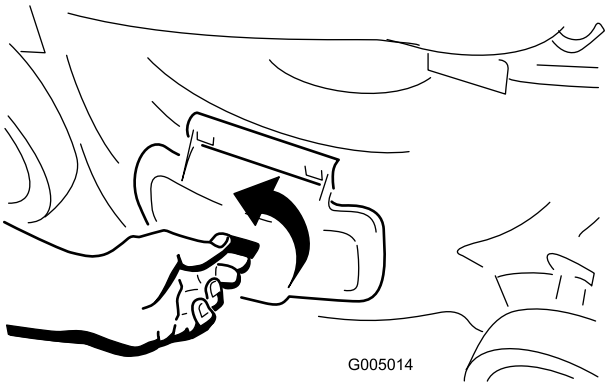

Figura 20

2. Montare il condotto di scarico laterale (Figura 21).



Figura 21

Rimozione del condotto di scarico laterale

Per rimuovere il condotto di scarico laterale, invertite le precedenti operazioni.

Importante: Dopo aver chiuso lo sportello di scarico laterale, bloccatelo (Figura 22).

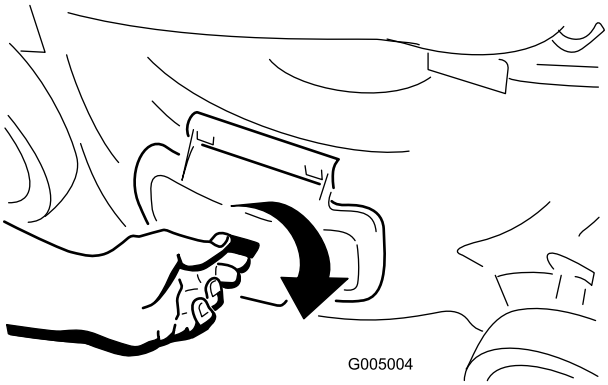

Figura 22

Suggerimenti

Suggerimenti generali per la tosatura

- Sgombrate la zona da bacchette, sassi, fili, rami ed altri corpi estranei che possano essere colpiti dalla lama.
- Evitate di colpire oggetti solidi con la lama. Non tosate deliberatamente sopra un oggetto.
- Se il tosaerba colpisce un oggetto o vibra, spegnete immediatamente il motore, scollegate il cappellotto dalla candela e verificate se il tosaerba ha subito danni.
- Per ottenere prestazioni ottimali montate una nuova lama prima dell'inizio della stagione della tosatura.
- All'occorrenza sostituite la lama con una lama di ricambio Toro.

Falciatura dell'erba

- Falciate soltanto un terzo del filo d'erba per volta. Non falciate con impostazioni inferiori a 51 mm, a meno che l'erba non sia rada o nel tardo autunno, quando l'erba inizia a rallentare la crescita. Vedere Regolazione dell'altezza di taglio.
- Per falciare erba alta più di 15 cm, tosate prima all'altezza di taglio superiore camminando lentamente, quindi tosate di nuovo ad un'altezza inferiore per ottenere un tappeto erboso più attraente. Se l'erba è troppo alta, il tosaerba può intasarsi e arrestare il motore.
- Tosate soltanto erba o foglie asciutte. Erba e foglie bagnate tendono ad ammucchiarsi sul tappeto erboso, e possono intasare il tosaerba o arrestare il motore.

Erba e foglie bagnate possono causare gravi ferite se doveste scivolare e toccare la lama. Tosate soltanto quando è asciutto.

- Attenzione a un potenziale rischio di incendio in ambienti molto asciutti, osservare tutte le disposizioni locali in materia di incendio e rimuovere dal tosaerba erba asciutta e residui di foglie.
- Alternate la direzione di tosatura, per contribuire a disperdere lo sfalcio sul tappeto erboso ed ottenere una fertilizzazione uniforme.
- Se l'aspetto del tappeto erboso tosato non è soddisfacente, provate uno dei seguenti:
  - sostituite la lama o fatela affilare
  - camminate più lentamente mentre tosate
  - Alzate l'altezza di taglio del tosaerba
  - Tosate l'erba più di frequente
  - Sovrapponete le passate, anziché falciare un'intera andana ad ogni passata
  - Impostate l'altezza di taglio delle ruote anteriori su una tacca inferiore rispetto alle ruote posteriori; ad esempio, impostate le ruote anteriori a 51 mm e quelle posteriori a 60 mm.

Sminuzzare le foglie

- Dopo la tosatura del tappeto erboso, almeno metà di esso deve essere visibile attraverso le foglie. All'occorrenza, effettuate più passate sulle foglie.
- Se il tappeto erboso è coperto da più di 13 cm di foglie, alzate di una o due tacche l'altezza di taglio anteriore rispetto alla posteriore.
- Se il tosaerba non sminuzza finemente le foglie, rallentate la velocità di tosatura.

Manutenzione

Nota: Determine the left and right sides of the machine from the normal operating position.

Programma di manutenzione raccomandato

Cadenza di manutenzione	Procedura di manutenzione
Dopo le prime 5 ore	• Cambiate l'olio motore.
Prima di ogni utilizzo o quotidianamente	• Controllate il livello dell'olio motore. • Il motore deve fermarsi entro tre secondi dal rilascio della barra di comando della lama. • Togliete sfalcio e morchia da sotto il tosaerba.
Ogni 25 ore	• Sostituite il filtro dell'aria (più sovente in ambienti polverosi). • Caricate la batteria per 24 ore (solo modello 20656).
Prima del rimessaggio	• Svuotate il serbatoio del carburante prima di effettuare le riparazioni, come indicato, e prima del rimessaggio annuale.
Ogni anno	• Cambiate l'olio motore. • Lubrificate le corone dentate. • Sostituite la lama o fatela affilare (più spesso se il tagliente si smussa rapidamente). • Per ulteriori interventi di manutenzione annuali si rimanda al Manuale per l'uso del motore.

Importante: Per ulteriori interventi di manutenzione si rimanda al *Manuale per l'uso del motore.*

Preparazione per la manutenzione

1. Spegnete il motore e attendete che tutte le parti in movimento si siano fermate.
2. Scollegate il cappellotto dalla candela ed agganciatelo al piolo di sostegno. (Figura 23) prima di iniziare qualsiasi intervento di manutenzione.

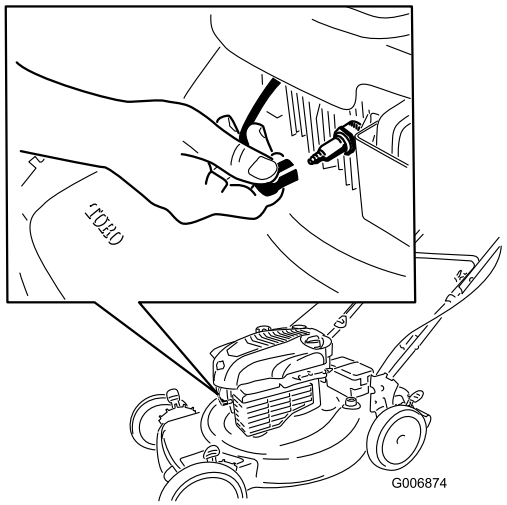

Figura 23

3. Al termine dell'intervento di manutenzione ricollegate il cappellotto alla candela.

Importante: Prima di inclinare il tosaerba per il cambio dell'olio o la sostituzione della lama, utilizzate il tosaerba finché il serbatoio del carburante non sarà completamente vuoto. Nel caso dobbiate inclinare il tosaerba prima di restare senza benzina, rimuovete il carburante dal serbatoio mediante una pompa carburante manuale. Inclinate sempre il tosaerba sul fianco, con il filtro dell'aria in alto.

⚠

Inclinando il tosaerba potreste fare fuoriuscire il carburante. La benzina è infiammabile, esplosiva e può causare incidenti.

Fate girare il motore finché non è vuoto, o togliete la benzina con una pompa a mano; non travasatela mai per mezzo di un sifone.

Sostituzione del filtro dell'aria

Intervallo tra gli interventi tecnici: Ogni 25 ore

Sostituite il filtro dell'aria ogni anno, o più sovente in ambienti polverosi. Vedere Preparazione alla manutenzione.

1. Aprite il coperchio del filtro dell'aria con un cacciavite (Figura 24).

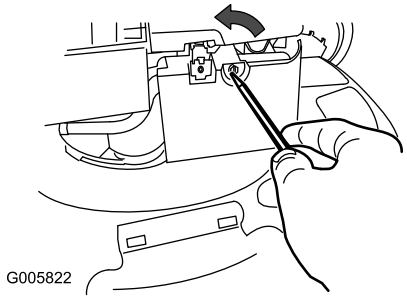

Figura 24

2. Sostituite il filtro dell'aria (Figura 25).

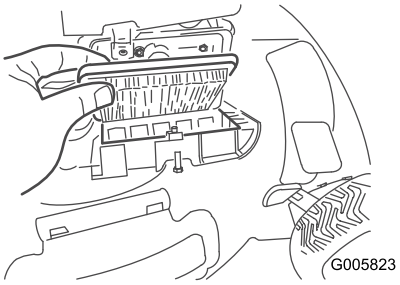

Figura 25

3. Montate il coperchio.

Cambio dell'olio motore

Intervallo tra gli interventi tecnici: Dopo le prime 5 ore

Ogni anno

Cambiate l'olio motore dopo le prime cinque ore di servizio, ed in seguito ogni anno.

Fate girare il motore per alcuni minuti prima di cambiare l'olio, per riscaldarlo. L'olio caldo fluisce meglio e trasporta una maggiore quantità di sostanze inquinanti.

1. Vedere Preparazione alla manutenzione.
2. Togliete l'asta di livello (Figura 26).

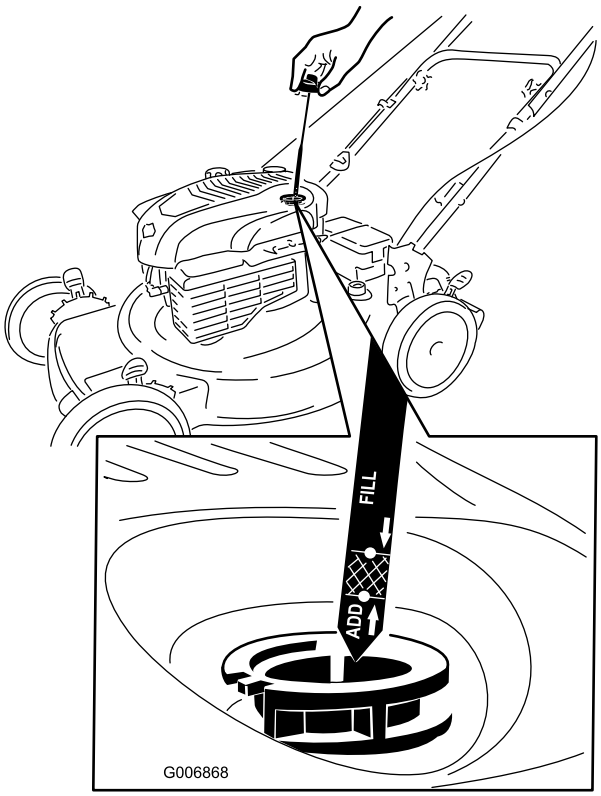

Figura 26

3. Inclinate il tosaerba sul fianco, con il filtro dell'aria in alto, per scaricare l'olio usato attraverso il tubo di riempimento (Figura 27).

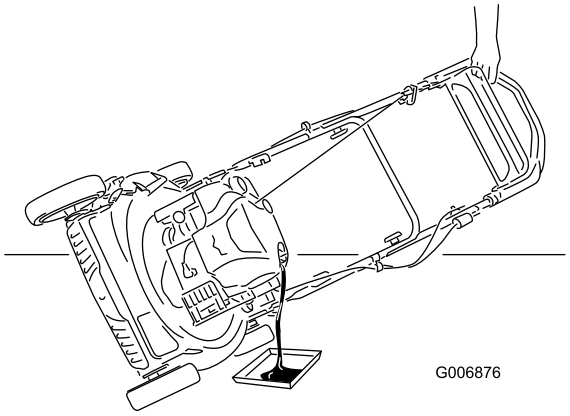

Figura 27

4. Versate **lentamente** l'olio nel tubo di riempimento finché non raggiunge il segno di **pieno** sull'asta (Figura 26). **Non riempite troppo.** (Riempimento massimo: 0,59 litri, tipo: olio detergente SAE 30 con service classification API SF, SG, SH, SJ, SL o superiore.)
5. Inserite l'asta di livello e chiudete saldamente.
6. Consegnate l'olio usato al centro di raccolta più vicino.

Ricarica della batteria

Intervallo tra gli interventi tecnici: Ogni 25 ore

Solo per il modello 20656

All'inizio caricate la batteria per 24 ore, quindi ogni mese (ogni 25 avviamenti), o all'occorrenza. Utilizzate il caricabatterie sempre in ambienti protetti e, se possibile, caricate la batteria a temperatura ambiente (22°C).

1. Collegate il caricabatterie al cablaggio preassemblato del tosaerba, sotto la chiave di accensione (Figura 28).

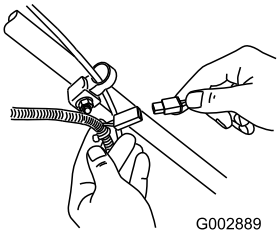

Figura 28

2. Inserite il caricabatterie in una presa a parete.

   Nota: Quando la batteria al piombo non mantiene più la carica, riciclatela o smaltitela nel pieno rispetto dei regolamenti locali.

Sostituzione del fusibile

Solo per il modello 20656

Se la batteria non si ricarica o il motore non parte con il motorino di avviamento elettrico, è probabile che sia saltato il fusibile. Sostituitelo con un fusibile ad innesto da 40 A. Vedere Montaggio del fusibile.

Lubrificazione delle corone dentate

Intervallo tra gli interventi tecnici: Ogni anno

1. Rimuovere i dadi delle ruote **posteriori** e rimuovere le ruote.
2. Applicare olio lubrificante sul lato interno ed esterno delle corone come mostrato in figura Figura 29.

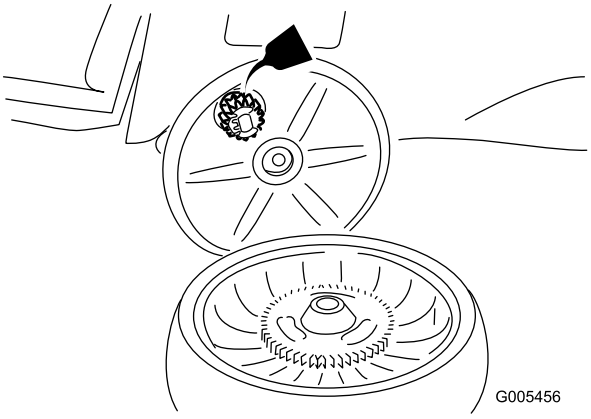

Figura 29

3. Installare le ruote posteriori.

Sostituzione della lama

Intervallo tra gli interventi tecnici: Ogni anno

Importante: ***Per il corretto montaggio della lama dovete usare una chiave torsiometrica.*** **Se non disponete di una chiave torsiometrica o avete dubbi sull'esecuzione di questa operazione, contattate un Centro Assistenza autorizzato.**

Controllate la lama ogni volta che rimanete senza benzina. Se la lama è danneggiata, sostituitela immediatamente. Se il tagliente è ottuso o scheggiato, fatelo affilare, oppure sostituite la lama.

La lama è affilata, e può causare gravi ferite.

Indossate i guanti per eseguire la manutenzione della lama.

1. Vedere Preparazione alla manutenzione.
2. Inclinate il tosaerba sul fianco, con il filtro dell'aria in alto.
3. Usate un blocco di legno per tenere ferma la lama (Figura 30).

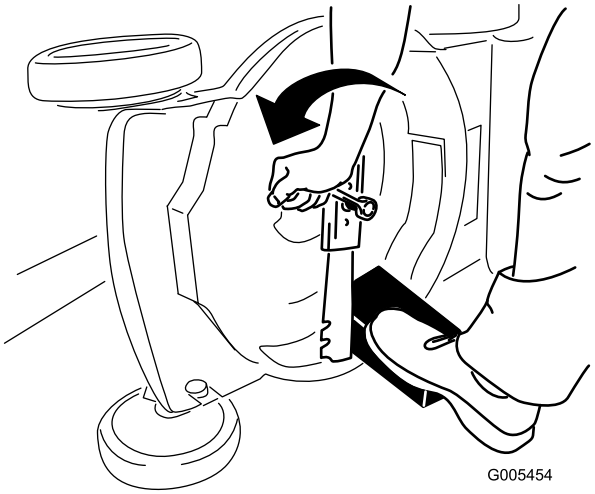

Figura 30

4. Togliete la lama e conservate la bulloneria di montaggio (Figura 30).
5. Montate la nuova lama usando la bulloneria di montaggio (Figura 31).

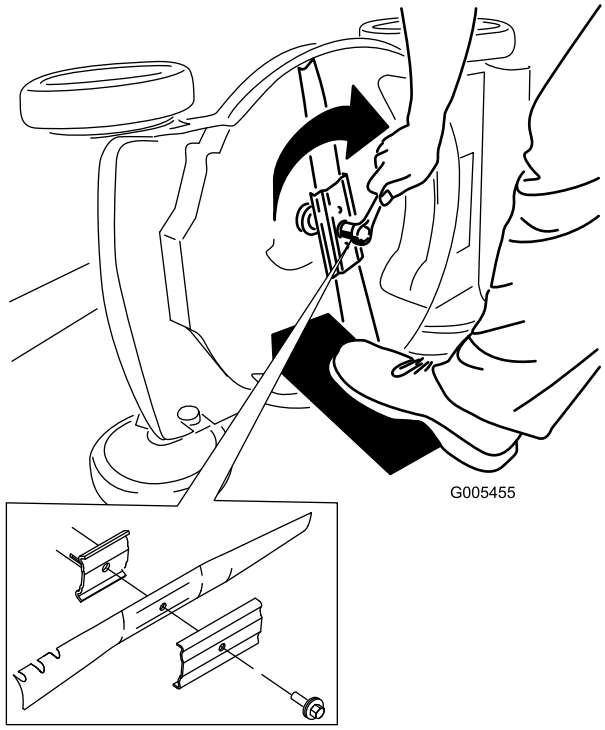

Figura 31

Importante: **Le estremità curve della lama devono essere rivolte verso la scocca del tosaerba.**

6. **Con una chiave torsiometrica serrate il bullone della lama a 82 Nm.**

Importante: **Un bullone serrato a 82 Nm è molto stretto. Trattenete la lama con un blocco di legno e serrate saldamente il bullone**

facendo forza col vostro corpo sul cricco o sulla chiave torsiometrica. E' molto difficile serrare eccessivamente questo bullone.

Regolazione del cavo della trazione automatica

Ogni volta che installate un nuovo cavo della trazione automatica o se la trazione non è regolata, regolare il cavo della trazione automatica.

1. Allentare il dado del supporto cavo (Figura 32).

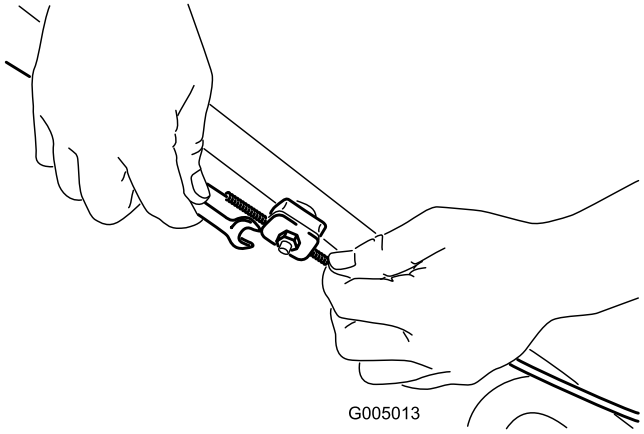

Figura 32

2. Abbassare la guaina del cavo (verso il tosaerba) fino a tendere il cavo (Figura 33).

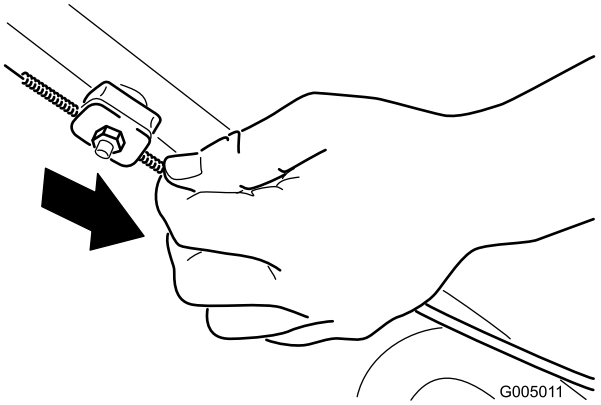

Figura 33

3. Serrare il dado sul supporto cavo.

Pulizia del tosaerba

Intervallo tra gli interventi tecnici: Prima di ogni utilizzo o quotidianamente

Il tosaerba può spostare del materiale dal sottoscocca.

- **Usate occhiali di sicurezza.**
- **Quando il motore è acceso, rimanete in posizione di servizio (dietro la stegola).**
- **Non consentite ad alcuno di avvicinarsi alla zona di lavoro.**

Per ottenere i migliori risultati, pulite il tosaerba subito dopo aver terminato il lavoro.

1. Abbassate il tosaerba all'altezza di taglio minima. Vedere Regolazione dell'altezza di taglio.
2. Portate il tosaerba su una superficie lastricata e pianeggiante.
3. Collegate una canna da giardino al rubinetto dell'acqua ed al foro di lavaggio sulla scocca del tosaerba (Figura 34).

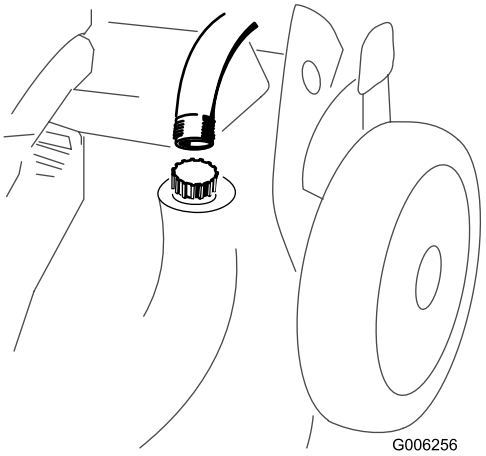

Figura 34

4. Aprite il rubinetto.
5. Avviate il motore e lasciatelo girare fin quando l'erba tagliata smette di uscire dal sottoscocca.
6. Spegnete il motore.
7. Chiudete il rubinetto dell'acqua e scollegate la canna dal tosaerba.
8. Avviare il motore per alcuni minuti, per asciugare la scocca ed impedire che arrugginisca.

Rimessaggio

Conservate il tosaerba in un luogo fresco, pulito e asciutto.

Preparazione del tosaerba per il rimessaggio

I vapori di benzina possono esplodere.

- **Non conservate la benzina per più di 30 giorni.**
- **Non mettete il tosaerba in un ambiente chiuso, nelle adiacenze di una fiamma libera.**
- **Fate raffreddare il motore prima del rimessaggio.**

1. L'ultima volta che fate il pieno, prima del rimessaggio, versate lo stabilizzatore nel carburante, come indicato nelle istruzioni del costruttore del motore.
2. Smaltite ecologicamente il carburante non utilizzato. Riciclatelo in ottemperanza alle norme locali, oppure utilizzatelo nella vostra automobile.

   Nota: Il carburante stantio nel serbatoio è la causa principale delle difficoltà di avviamento. Non conservate il carburante senza stabilizzatore per più di 30 giorni, o il carburante stabilizzato per più di 90 giorni.
3. Fate funzionare il tosaerba finché il motore non si ferma per mancanza di carburante.
4. Avviare nuovamente il motore.
5. Lasciate che il motore giri finché non si ferma. Quando non si accende più, il motore è asciutto abbastanza.
6. Scollegate il cappellotto dalla candela ed agganciatelo al piolo di sostegno.
7. Togliete la candela, versate 30 ml di olio nel foro della candela e tirate più volte lentamente il cavo di avviamento per distribuire l'olio nel cilindro, al fine di impedire che quest'ultimo corroda durante la stagione morta.
8. Montate la candela senza stringerla.
9. Serrate tutti i dadi, i bulloni e le viti.
10. Caricate la batteria per 24 ore, scollegate il caricabatterie e riponete il tosaerba in un ambiente non riscaldato. Se non fosse possibile riporre il tosaerba in un luogo non riscaldato, dovrete ricaricare la batteria ogni 90 giorni (solo modello 20656).

Piegatura della stegola

L'incorretta apertura o chiusura della stegola può danneggiare i cavi e creare condizioni di utilizzo pericolose.

- **Fate attenzione a non danneggiare i cavi quando aprite o piegate la stegola.**
- **Se un cavo è danneggiato, rivolgetevi ad un Centro Assistenza autorizzato.**

1. Rimuovere la chiave di accensione (solo modello 20656).
2. Allentare le manopole della stegola finché non è possibile muovere liberamente la stegola superiore.
3. Piegare la stegola superiore in avanti come mostrato in figura Figura 35.

   Importante: Mentre piegate la sezione superiore della stegola, spostate i cavi verso l'esterno delle manopole della stegola.

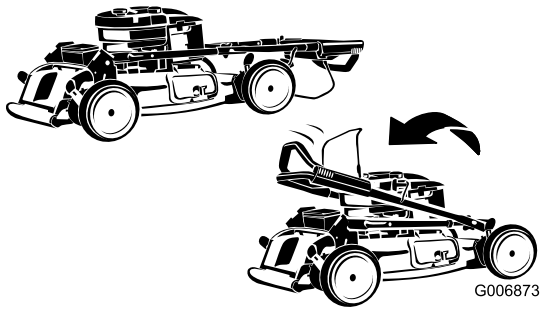

Figura 35

4. Per sollevare la stegola invertite la sequenza precedente.

Rimozione del tosaerba dal rimessaggio

1. Togliete la candela e fate girare velocemente il motore utilizzando l'innesco, per eliminare l'olio superfluo dal cilindro.
2. Montate la candela e serratela con una chiave torsiometrica a 20 Nm.
3. Caricate la batteria per 24 ore (solo modello 20656).
4. Collegate il cappellotto alla candela.

Note:

Note:

International Distributor List

Distributor:	Country:	Phone Number:
Atlantis Su ve Sulama Sisstemleri Lt	Turkey	90 216 344 86 74
Balama Prima Engineering Equip	Hong Kong	852 2155 2163
B-Ray Corporation	Korea	82 32 551 2076
Casco Sales Company	Puerto Rico	787 788 8383
Ceres S.A	Costa Rica	506 239 1138
CSSC Turf Equipment (pvt) Ltd	Sri Lanka	94 11 2746100
Cyril Johnston & Co	Northern Ireland	44 2890 813 121
Equiver	Mexico	52 55 539 95444
Femco S.A.	Guatemala	502 442 3277
G.Y.K. Company ltd.	Japan	81 726 325 861
Geomechaniki of Athens	Greece	30 10 935 0054
Guandong Golden Star	China	86 20 876 51338
Hako Gorund and Garden	Sweden	46 35 10 0000
Hayter Limited (U.K.)	United Kingdom	44 1279 723 444
Hydroturf Int. Co Dubai	United Arab Emirates	97 14 347 9479
Hydroturf Egypt LLC	Egypt	202 519 4308
Ibea S.p.A.	Italy	39 0331 853611
Irriamc	Portugal	351 21 238 8260
Jean Heybroek b.v.	Netherlands	31 30 639 4611
Lely (U.K.) Limited	United Kingdom	44 1480 226 800
Maquiver S.A.	Colombia	57 1 236 4079
Maruyama Mfg. Co. Inc.	Japan	81 3 3252 2285
Metra Kft	Hungary	36 1 326 3880
Mountfield a.s.	Czech Republic	420 255 704 220
Munditol S.A.	Argentina	54 11 4 821 9999
Oslinger Turf Equipment SA	Ecuador	593 4 239 6970
Oy Hako Ground and Garden Ab	Finland	358 987 00733
Parkland Products Ltd	New Zealand	64 3 34 93760
Prochaska & Cie	Austria	43 1 278 5100
RT Cohen 2004 Ltd	Israel	972 986 17979
Riversa	Spain	34 9 52 83 7500
Roth Motorgerate GmBh & Co	Germany	49 7144 2050
Sc Svend Carlsen A/S	Denmark	45 66 109 200
Solvert S.A.S	France	33 1 30 81 77 00
Spypros Stavrinides Limited	Cyprus	357 22 434131
Surge Systems India Limited	India	91 1 292299901
T-Markt Logistics Ltd	Hungary	36 26 525 500
Toro Australia	Australia	61 3 9580 7355
Toro Europe BVBA	Belgium	32 14 562 960

La garanzia del marchio Toro

Condizioni e prodotti coperti

The Toro® Company e la sua affiliata, Toro Warranty Company garantiscono all'acquirente originale*, ai sensi di un accordo tra di loro siglato, la riparazione di qualsiasi prodotto Toro utilizzato a normale uso residenziale* qualora esso presentasse difetti di materiale o lavorazione. I seguenti periodi di tempo vengono applicati dalla data d'acquisto originale:

Prodotti	Periodo di garanzia
Tosaerba elettrici con operatore a piedi	Garanzia limitata di due anni
Rider con motore posteriore	Garanzia limitata di due anni
Trattori per tappeti erbosi e giardini	Garanzia limitata di due anni
Prodotti elettrici portatili	Garanzia limitata di due anni
Spazzaneve	Garanzia limitata di due anni
Consumer Zero Turn	Garanzia limitata di due anni

* “Acquirente originale” significa la persona che ha acquistato i prodotti Toro originariamente.

* “Normale uso residenziale” significa l'uso del prodotto sul lotto della vostra abitazione. L'utilizzo in più luoghi è considerato uso commerciale, ed in questo caso viene applicata la garanzia per uso commerciale.

Garanzia limitata per uso commerciale

I prodotti e gli accessori Consumer Toro utilizzati a scopo commerciale, istituzionale o per noleggio sono garantiti esenti da difetti di materiale e lavorazione per i seguenti periodi di tempo dalla data d'acquisto originale:

Prodotti	Periodo di garanzia
Tosaerba elettrici con operatore a piedi	Garanzia di 90 giorni
Rider con motore posteriore	Garanzia di 90 giorni
Trattori per tappeti erbosi e giardini	Garanzia di 90 giorni
Prodotti elettrici portatili	Garanzia di 90 giorni
Spazzaneve	Garanzia di 90 giorni
Consumer Zero Turn	Garanzia di 45 giorni

Istruzioni per ottenere il servizio in garanzia

Se credete che il vostro prodotto Toro presenti un difetto di materiale o lavorazione, procedete come segue.

1. Per la revisione del prodotto rivolgetevi al rivenditore di zona. Se per un qualsiasi motivo non fosse possibile contattare il vostro rivenditore di zona, per la revisione del prodotto potete rivolgervi a un distributore autorizzato Toro.
2. Portate il prodotto e la prova d'acquisto (ricevuta di vendita) dove lo avete acquistato o al Centro Assistenza.

Se per qualsiasi motivo non siete soddisfatti dell'analisi o del servizio del Centro Assistenza, contattate l'importatore Toro oppure noi stessi al:

Customer Care Department, Consumer Division
Toro Warranty Company
8111 Lyndale Avenue South
Bloomington, MN 55420-1196
Manager: Assistenza tecnica prodotti: 001-952-887-8248

Vedere l'acclusa lista dei distributori.

Responsabilità del proprietario

In veste di proprietario dovete mantenere il vostro prodotto Toro osservando le procedure di manutenzione riportate nel manuale dell'operatore. La manutenzione ordinaria è a vostro carico, sia essa eseguita da un concessionario o da voi stesso.

Articoli e condizioni non coperti da garanzia

Quanto segue è escluso dalla presente espressa garanzia.

- Il costo della regolare manutenzione e di ricambi tipo filtri, carburante, lubrificanti, parti per la messa a punto, affilatura lame e regolazione della frizione.
- Qualsiasi prodotto o pezzo modificato o impropriamente utilizzato, o che debba essere sostituito o riparato a causa di normale usura, incidenti o mancanza di corretta manutenzione.
- Le riparazioni necessarie a causa dell'uso di carburante inadatto, presenza di sostanze inquinanti nel sistema di alimentazione o mancanza di un'adeguata preparazione del sistema di alimentazione prima di pause di utilizzo di oltre tre mesi.
- Motore e trasmissione, che sono coperti dalle pertinenti garanzie del produttore, con clausole e condizioni a parte.

Tutte le riparazioni coperte dalla presente garanzia devono essere eseguite da un Centro Assistenza Toro autorizzato, utilizzando parti di ricambio Toro approvate.

Condizioni generali

L'acquisto è coperto dalle leggi nazionali di ciascun paese. La presente garanzia non limita i diritti riservati all'acquirente da tali leggi.