Form No. 3359-585 Rev B

55cm sekačka na trávu Recycler®

Číslo modelu 20658—Výrobní číslo 280000001 a vyšší

Návod k obsluze

Úvod

Přečtěte si pečlivě následující informace, abyste věděli, jak máte správně používat a pečovat o svůj výrobek a jak se vyhnout zranění a poškození výrobku. Za správný a bezpečný provoz výrobku nese odpovědnost majitel.

Máte-li zájem o informace o výrobku a příslušenství, o pomoc při hledání prodejce nebo o registraci vašeho výrobku, můžete kontaktovat Toro přímo na www.Toro.com.

Kdykoli budete potřebovat servis, originální náhradní díly Toro nebo doplňující informace, kontaktujte autorizované servisní středisko nebo centrum zákaznických služeb Toro a mějte připravené typové a sériové číslo. Obrázek 1 znázorňuje umístění typového a sériového čísla na výrobku.

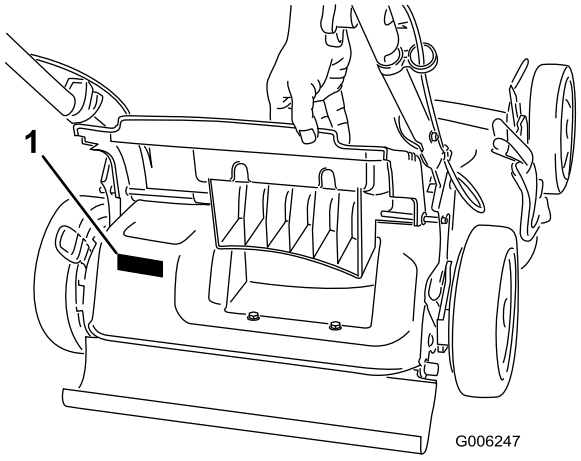

Obrázek 1

1. Štítek s typovým a sériovým číslem

Vepište typové a sériové číslo výrobku do mezery níže:

Číslo modelu _____

Výrobní číslo _____

Tato příručka upozorňuje na potenciální rizika a obsahuje bezpečnostní sdělení s výstražným symbolem (Obrázek 2), který signalizuje nebezpečí vážného zranění nebo smrti v případě nedodržování doporučených bezpečnostních opatření.



Obrázek 2

1. Výstražný symbol

V této příručce jsou pro zdůraznění informací používána dvě slova. **Důležité** upozorňuje na speciální technické informace a **Poznámka** zdůrazňuje obecné informace, které stojí za zvláštní pozornost.

U modelů, kde je uveden výkon motoru, byl celkový výkon laboratorně stanoven výrobcem motoru v souladu s normami SAE J1940. V souladu s bezpečnostními, emisními a provozními požadavky byl efektivní výkon motoru u sekačky této třídy nastaven na výrazně nižší hodnotu.

Bezpečnost

Nesprávné používání nebo údržba této sekačky může způsobit zranění. Aby se snížilo riziko zranění, dodržujte tyto bezpečnostní pokyny.

Tato sekačka byla zkonstruována a testována pro bezpečný provoz, nicméně nedodržení následujících pokynů může mít za následek zranění osob.

Pro zajištění maximální bezpečnosti a výkonnosti a pro obeznámení se s výrobkem je nezbytné, abyste si vy a všichni ostatní provozovatelé sekačky přečetli a pochopili obsah této příručky ještě před spuštěním motoru. Věnujte zvláštní pozornost výstražnému symbolu (Obrázek 2), který znamená Upozornění, Výstraha nebo Nebezpečí – „bezpečnostní pokyn“. Přečtěte si tento pokyn a porozumějte mu, protože se týká bezpečnosti. Nedodržení tohoto pokynu může mít za následek zranění osob.

Obecné bezpečnostní informace o sekačce

Následující pokyny byly přejaty z normy ISO 5395.

Tato sekačka může amputovat ruce a nohy a vrhat předměty. Nedodržování následujících bezpečnostních pokynů může mít za následek vážné zranění nebo smrt.

© 2008—The Toro® Company
8111 Lyndale Avenue South
Bloomington, MN 55420

Zaregistrujte svůj výrobek na adrese www.Toro.com.

CE

Překlad originálu (CS)
Vytištěno v USA
Všechna práva vyhrazena

Zaškolení

- Pečlivě si přečtěte pokyny. Seznamte se dokonale s ovládacími prvky tohoto zařízení a s jeho správným použitím.
- Nikdy nedovolte, aby sekačku používaly děti nebo osoby, které nejsou obeznámeny s těmito pokyny. Místní předpisy mohou určovat věkovou hranici provozovatele.
- Mějte na paměti, že provozovatel nebo uživatel nese odpovědnost za nehody nebo ohrožení jiných osob nebo jejich majetku.
- Porozumějte výkladu všech symbolů použitých na sekačce nebo v pokynech.

Palivo

VÝSTRAHA – Palivo je vysoce hořlavé. Používejte následující bezpečnostní opatření.

- Skladujte palivo ve speciálních nádobách určených pro tento účel.
- Tankujte palivo pouze venku a při tankování nekuřte.
- Před spuštěním motoru doplňte palivo. Nikdy nesundávejte uzávěr palivové nádrže ani nedoplňujte palivo, pokud běží motor nebo pokud je motor zahřátý.
- V případě rozlití paliva nespouštějte motor. Přemístěte sekačku z prostoru, kde došlo k rozlití, a zabraňte možnosti vzniku požáru, dokud se výpary paliva nerozptýlí.
- Nasaďte bezpečně všechny uzávěry zpět na palivovou nádrž a nádoby na palivo.

Příprava

- Při sekání vždy noste pevnou obuv a dlouhé kalhoty. Se zařízením nepracujte bosi ani v sandálech.
- Zkontrolujte důkladně místo, kde budete zařízení používat, a odstraňte veškeré kameny, větve, dráty, kosti a jiné cizí předměty.
- Před použitím se vizuální kontrolou přesvědčete, zda ochranné kryty a bezpečnostní prvky, jako například deflektory a/nebo sběrací koš, jsou na místě a správně fungují.
- Před použitím se vždy vizuálně přesvědčete, zda žací nože, upevňovací šrouby nožů a žací ústrojí nejsou opotřebované nebo poškozené. Opotřebené nebo poškozené žací nože a šrouby vyměňujte po celých sadách, aby byla zachována mechanická rovnováha.

Startování

- Před spuštěním motoru vyřaďte pohon žacích nožů a kol a zařaďte neutrál.
- Při spouštění motoru sekačku nenaklánějte, pokud naklonění sekačky není pro spuštění nezbytné. V takovém případě nenaklánějte sekačku více, než je naprosto nezbytné, a zvedněte pouze tu část, která je na straně od operátora.
- Startujte motor opatrně a v souladu s pokyny. Nestůjte přitom s nohama v blízkosti žacího nože a před vyhazovacím otvorem.

Provoz

- Nikdy nesekejte, jsou-li nablízku osoby, zejména děti, nebo zvířata.
- Sekejte pouze za denního světla nebo při dobrém umělém osvětlení.
- Dávejte pozor na díry v zemi a jiné skryté překážky.
- Nedávejte ruce nebo nohy do blízkosti rotujících částí nebo pod ně. Držte se v bezpečné vzdálenosti od vyhazovacího otvoru.
- Nikdy sekačku nezvedejte ani nepřenášejte, je-li spuštěný motor.
- Při couvání nebo tažení ruční sekačky směrem k sobě buďte maximálně opatrní.
- Pohybujte se chůzí, nikdy během.
- Svahy:
  - Nepoužívejte sekačku na příliš strmých svazích.
  - Při práci na svazích buďte maximálně opatrní.
  - Pracujte se sekačkou vždy po vrstevnici, nikdy ne po spádnici, a při změně směru na svahu buďte mimořádně opatrní.
  - Při práci na svazích vždy dbejte na pevnou oporu nohou.
- Je-li nezbytné sekačku naklonit kvůli přejíždění nezatravněných ploch nebo kvůli přemístění sekačky z místa na místo, zastavte žací nůž.
- Nenechávejte běžet motor v uzavřeném prostoru, kde se mohou hromadit výfukové plyny obsahující nebezpečný oxid uhelnatý.
- Vypněte motor
  - pokaždé, když sekačku opouštíte.
  - před doplňováním paliva.
  - před snímáním sběracího koše.
  - před nastavováním výšky sekání, pokud výšku nelze nastavit z pozice operátora.
- Vypněte motor a odpojte koncovku zapalovací svíčky.
  - budete-li čistit nebo uvolňovat ucpaný vyhazovací kanál.

– budete-li sekačku kontrolovat, čistit nebo na ní provádět práce.

– po nárazu na cizí předmět, zjistěte případné poškození sekačky a proveďte opravy před opětovným spuštěním a používáním stroje.

– pokud sekačka nezvykle vibruje (okamžitě zkontrolujte).

- Při přejíždění silnic nebo v jejich blízkosti dávejte pozor na provoz.

Údržba a skladování

- Všechny matice a šrouby musejí být dotažené, aby zařízení bylo v bezpečném provozním stavu.
- Nečistěte sekačku pomocí zařízení pro tlakové mytí.
- Nikdy sekačku neskladujte s palivem v nádrži a uvnitř budovy, kde by výpary mohly přijít do kontaktu s otevřeným ohněm nebo jiskrou.
- Před uskladněním v uzavřeném prostoru nechte vychladnout motor.
- Kvůli snížení rizika požáru je zapotřebí z motoru, tlumiče výfuku, prostoru pro baterii a prostoru palivové nádrže odstranit zbytky trávy, listí a přebytečného oleje.
- Pravidelně kontrolujte součásti sběracího koše a vyprazdňovací kanál a v případě potřeby vyměňte za náhradní díly doporučené výrobcem.
- Z důvodu bezpečnosti vyměňujte opotřebené nebo poškozené díly.
- Vyměňujte vadné tlumiče výfuku.
- Palivovou nádrž vyprazdňujte ve venkovním prostoru.
- Neměňte nastavení regulátoru motoru a nepřekračujte normální otáčky motoru. Provoz při nadměrných otáčkách motoru může zvýšit riziko zranění.
- Při seřizování sekačky dávejte pozor, aby vám prsty neuvízly mezi pohybujícími se noži a pevnými součástmi sekačky.
- **Aby byla zajištěna maximální výkonnost a bezpečnost, kupujte pouze originální náhradní díly a příslušenství Toro. Nepoužívejte *neoriginální* náhradní díly a příslušenství; mohou představovat bezpečnostní riziko.**

Akustický tlak

Maximální úroveň akustického tlaku u tohoto zařízení v blízkosti ucha obsluhy činí 88 dBA, jak bylo zjištěno z měření na shodných strojích podle norem EN 836 a ISO 11201.

Akustický výkon

Zaručená úroveň akustického výkonu u tohoto zařízení činí 98 dBA, jak bylo zjištěno z měření na shodných strojích podle norem ISO 11094.

Vibrace rukou/paží

Úroveň chvění ruky a paže řidiče u tohoto stroje nepřekračuje 4,5 m/s^2, jak bylo zjištěno z měření provedených na shodných strojích podle norem EN 836 a EN 1033.

Bezpečnostní a instrukční štítky

Důležité: **Výstražné a informační nálepky jsou umístěny v blízkosti potenciálně nebezpečných součástí. Vyměňte poškozené nálepky.**

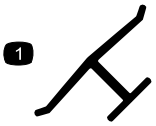

Ochranná známka výrobce

1. Označuje, že žací nůž pochází od výrobce originálního zařízení.

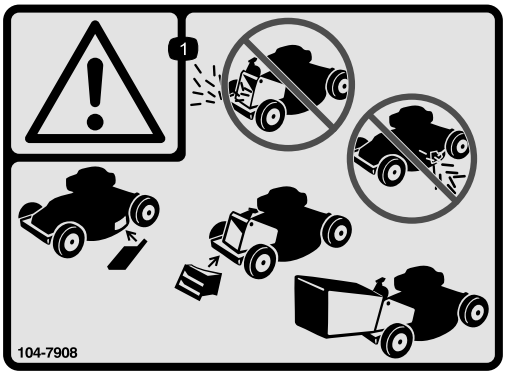

104-7908

1. Varování – nepoužívejte sekačku bez upevněného krytu zadního vyhazovacího otvoru nebo sběracího koše; nepoužívejte sekačku bez upevněného krytu bočního vyhazovacího otvoru nebo deflektoru.



112-8867

1. Uzamknout
2. Odemknout

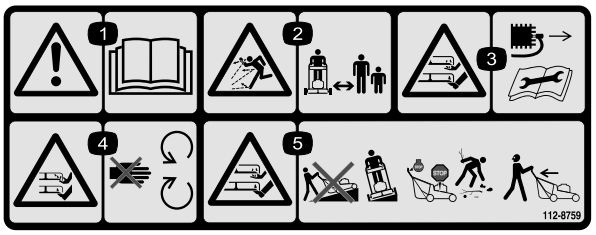

112-8759

1. Varování – přečtěte si *Uživatelskou příručku*.
2. Nebezpečí odmrštění předmětů – okolostojící osoby musí být v bezpečné vzdálenosti od stroje.
3. Nebezpečí pořezání, useknutí ruky nebo nohy žacím nožem – před prováděním servisu nebo údržby zařízení sejměte kabelovou koncovku ze zapalovací svíčky a přečtěte si pokyny.
4. Nebezpečí pořezání, useknutí ruky nebo nohy žacím nožem – nepřibližujte se k pohyblivým součástem.
5. Nebezpečí pořezání, useknutí ruky nebo nohy žacím nožem – na svahu nepracujte se sekačkou po spádnici; pracujte po vrstevnici; před opuštěním provozní polohy vypněte motor a při couvání se dívejte za sebe.

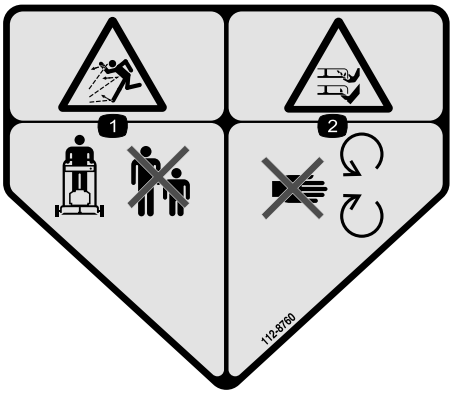

112-8760

1. Nebezpečí od odlétávajících předmětů – okolostojící osoby musejí být v bezpečné vzdálenosti od stroje.
2. Nebezpečí pořezání, useknutí ruky nebo nohy – nepřibližujte se k pohyblivým součástem.

Nastavení

Důležité: Sejměte a zlikvidujte ochrannou plastovou fólii, která zakrývá motor.

1. Montáž ovládací tyče žacího nože

Postup

Namontujte ovládací tyč žacího nože k hornímu držadlu (Obrázek 3).

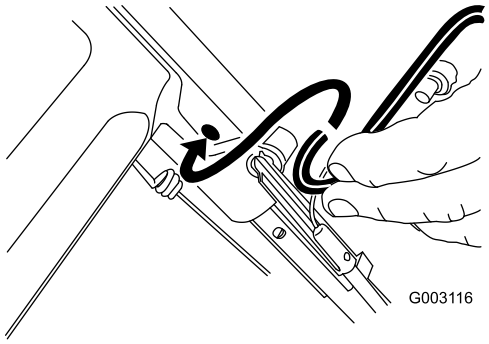

Obrázek 3

2. Rozložení rukojeti

Postup

Nesprávným složením a rozložením rukojeti se mohou poškodit kabely, což může způsobit nebezpečí při provozu.

- **Při skládání nebo rozkládání rukojeti nepoškoďte kabely.**
- **Je-li poškozený kabel, kontaktujte autorizované servisní středisko.**

1. Opatrně posunujte horní částí rukojeti směrem dopředu, dokud obě části rukojeti nejsou v jedné rovině, jak je patrné na obrázku (Obrázek 4).

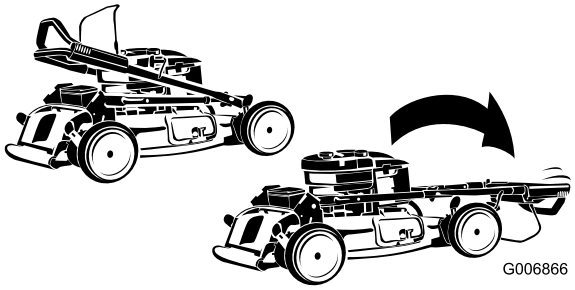

Obrázek 4

2. Utáhněte otočné knoflíky rukojeti (Obrázek 5).

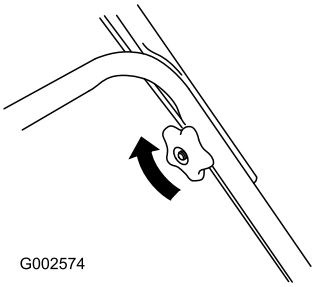

Obrázek 5

3. Otočte rukojetí směrem dozadu (viz obrázek) tak, aby zapadla na místo (Obrázek 6).

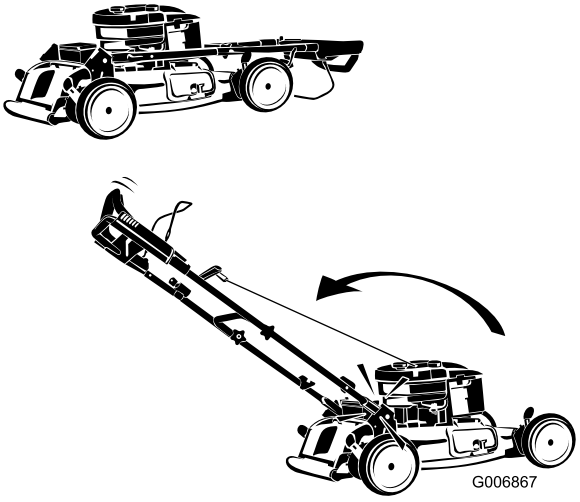

Obrázek 6

3. Doplnění oleje do motoru

Postup

Sekačka není dodávána s olejem v motoru, je však dodávana s lahví oleje.

1. Vytáhněte měrku (Obrázek 7).

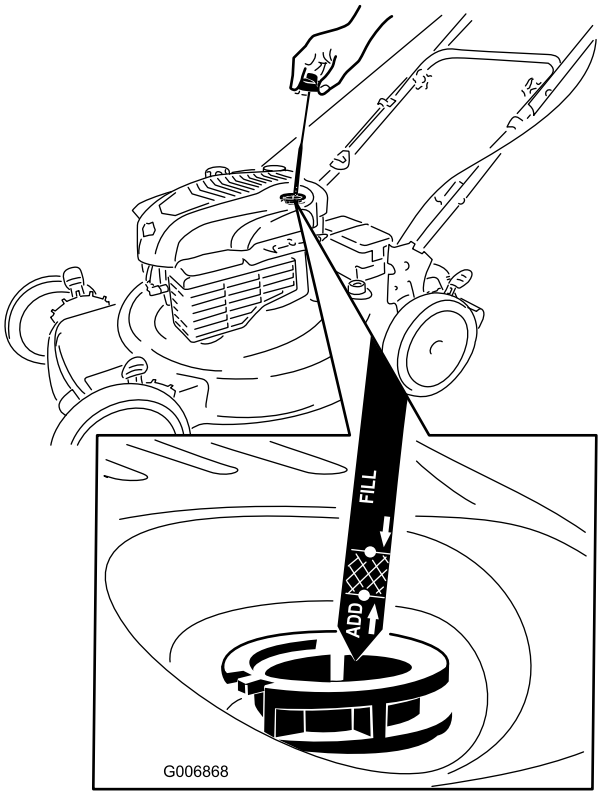

Obrázek 7

2. **Pomalu** nalévejte olej do plnicí trubice, dokud hladina oleje nedosáhne čáry na měrce označující plnou nádrž (Obrázek 7). **Nepřeplňte nádrž.** (Max. objem: 0,59 l, typ: Detergentní olej SAE 30W s API klasifikací SF, SG, SH, SJ, SL nebo vyšší.)
3. Bezpečně namontujte měrku.

Důležité: ***Vyměňte motorový olej po prvních 5 hodinách provozu*****; následně jej vyměňujte jednou ročně. Viz kapitola Výměna motorového oleje.**

Součásti stroje

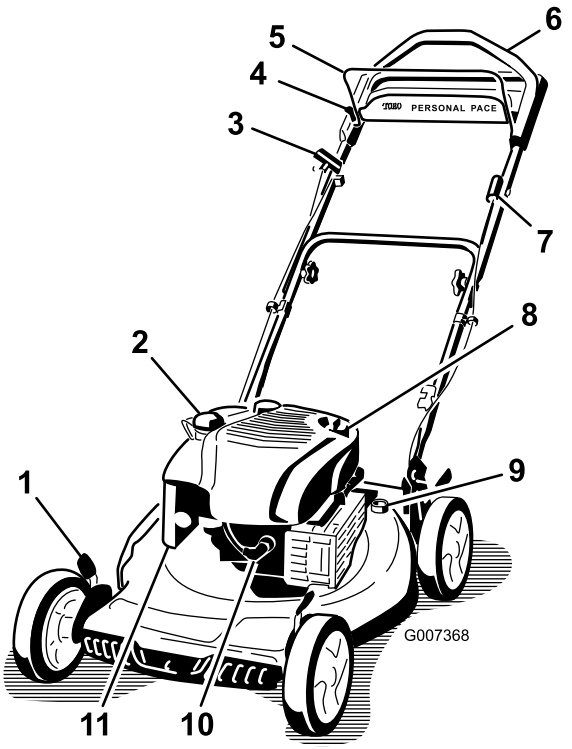

Obrázek 8

1. Páka pro nastavení výšky sekání
2. Uzávěr palivové nádrže
3. Držadlo ručního startéru
4. Pojistka ovládací tyče
5. Ovládací tyč žacího nože
6. Rukojeť
7. Pákový spínač zapalování
8. Měrka hladiny oleje
9. Proplachovací otvor
10. Zapalovací svíčka
11. Vzduchový filtr

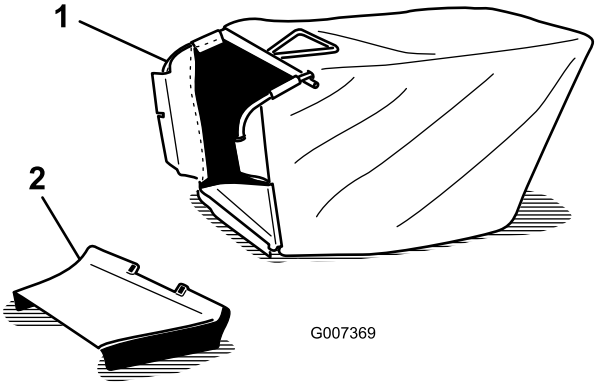

Obrázek 9

1. Sběrací koš
2. Boční vyhazovací otvor

Obsluha

Doplňování paliva do nádrže

Palivo je vysoce hořlavé a výbušné. Požár nebo výbuch paliva může vám nebo jiným osobám způsobit popálení.

- **Aby nedošlo ke vznícení paliva od statického náboje, položte před tankováním nádobu s palivem a/nebo sekačku přímo na zem, nikoli na vozidlo nebo nějaký předmět.**
- **Tankujte ve venkovním prostoru, když je motor studený. Utřete rozlité palivo.**
- **Nemanipulujte s palivem v blízkosti otevřeného ohně nebo jisker nebo když kouříte.**
- **Skladujte palivo ve schválené nádobě, mimo dosah dětí.**

Natankujte do nádrže čerstvý normální bezolovnatý benzín ze značkové čerpací stanice (Obrázek 10).

Poznámka: Nikdy nepoužívejte metanol, palivo obsahující metanol nebo palivovou směs obsahující více než 10 % etanolu; mohlo by dojít k poškození palivového systému. Nemíchejte olej s palivem.

Důležité: Abyste omezili problémy se startováním, přidávejte do paliva po celou sezónu stabilizátor. Míchejte jej s palivem starým maximálně 30 dnů.

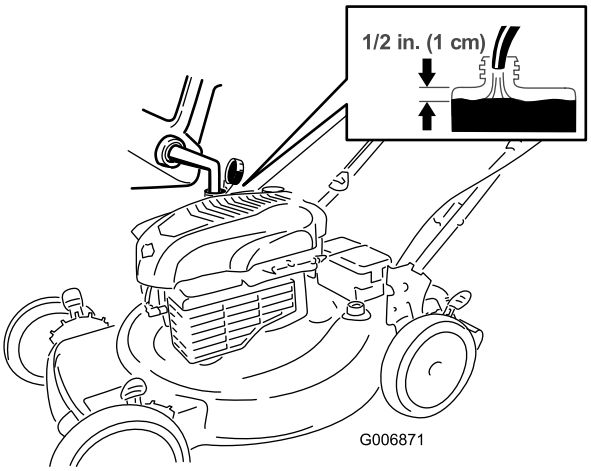

Obrázek 10

Kontrola hladiny motorového oleje

1. Vytáhněte měrku, otřete ji a zasuňte zpátky (Obrázek 11).

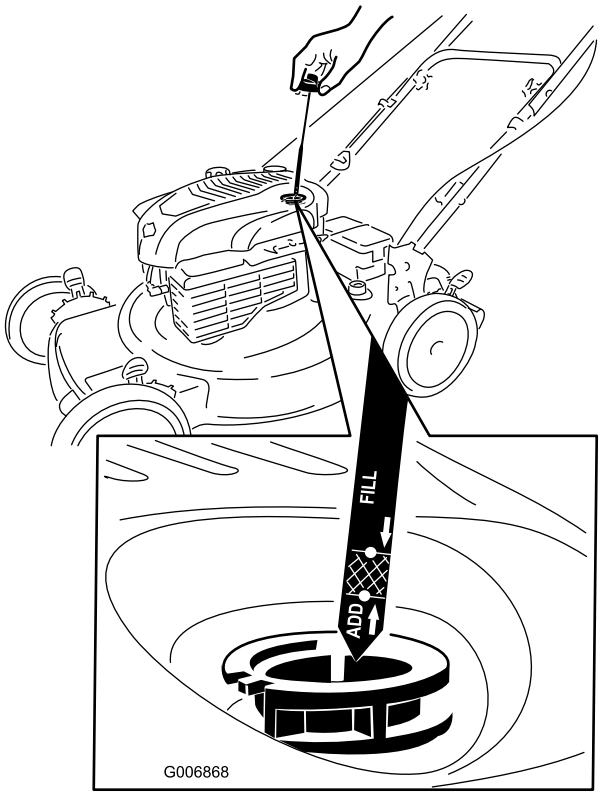

Obrázek 11

2. Vytáhněte měrku a zkontrolujte hladinu oleje (Obrázek 11). Pokud hladina oleje nedosahuje na měrce úrovně **„Doplnit“**, **pomalu** nalévejte olej do plnicí trubice, dokud hladina nedosáhne na měrce úrovně **„Plná“**. **Nepřeplňte nádrž.** (Max. objem: 0,59 l, typ: Detergentní olej SAE 30W s API klasifikací SF, SG, SH, SJ, SL nebo vyšší.)
3. Bezpečně namontujte měrku.

Nastavení výšky sekání

Při nastavování výšky sekání se můžete dostat do kontaktu s pohyblivým nožem, který může způsobit vážné poranění.

- **Vypněte motor a počkejte, dokud se všechny pohyblivé součásti nezastaví.**
- **Při nastavování výšky sekání nestrkejte prsty pod kryt.**

Pokud byl spuštěný motor, tlumič výfuku bude žhavý a může způsobit vážné popálení. Nepřibližujte se ke žhavému tlumiči výfuku.

Nastavte výšku sekání podle potřeby. Nastavte přední kola na stejnou výšku jako zadní kola (Obrázek 12).

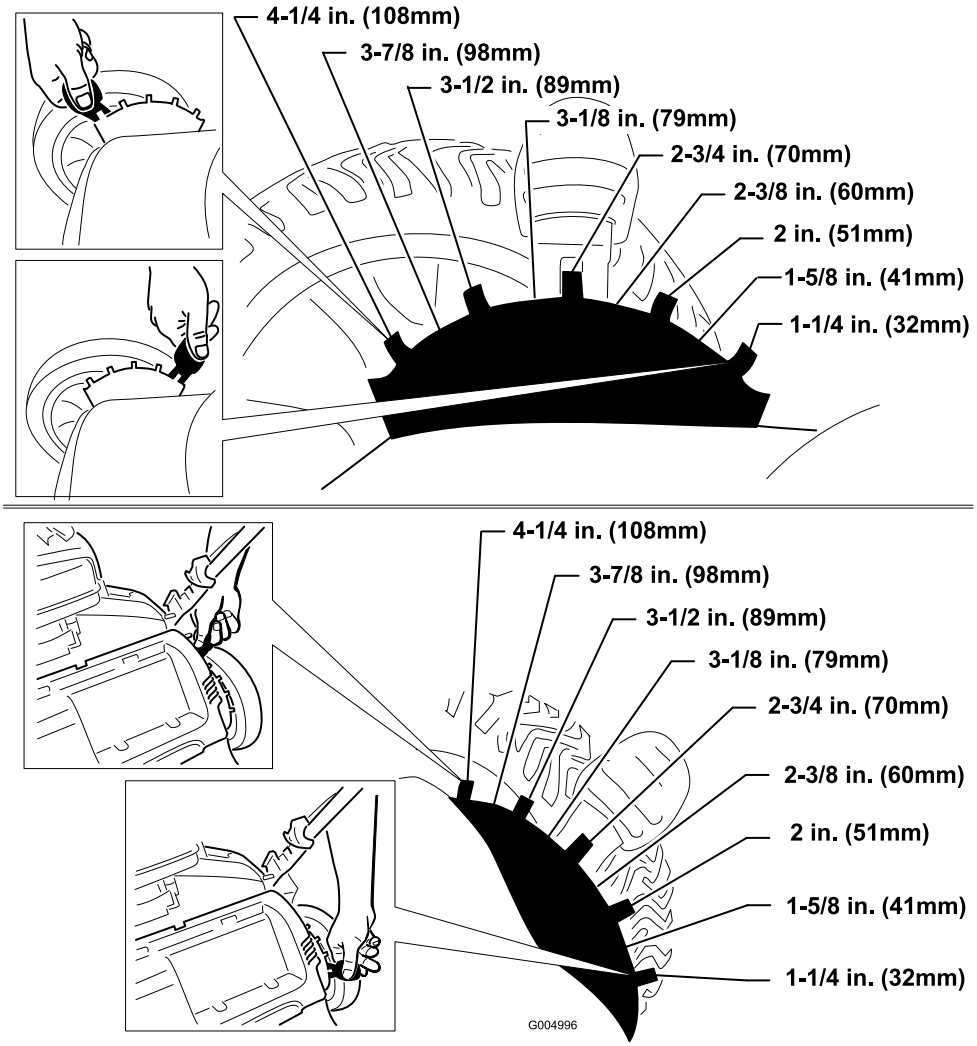

Obrázek 12

Spuštění motoru

1. Zatlačením uveďte pákový spínač zapalování do polohy On („I“) (Obrázek 13).

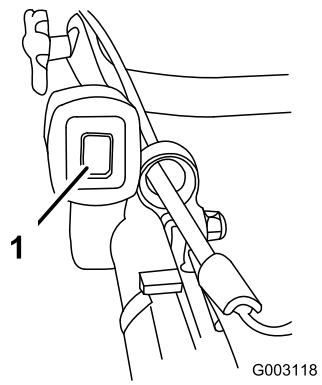

Obrázek 13

1. Pákový spínač zapalování

2. Zatáhněte za držadlo ručního startéru (Obrázek 14).

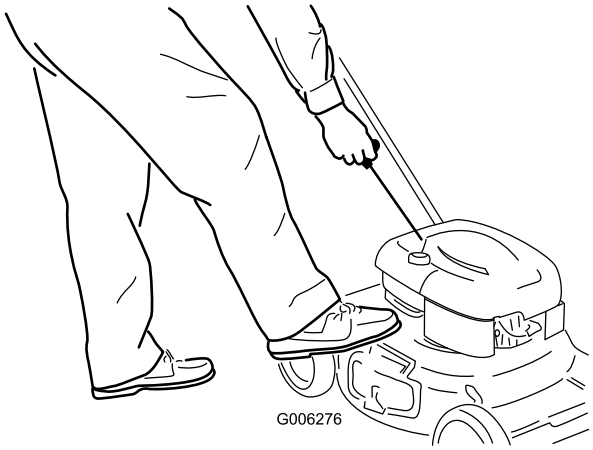

Obrázek 14

Poznámka: Nemůžete-li sekačku nastartovat, obraťte se na autorizované servisní středisko.

Použití ručního pohonu

V případě použití ručního pohonu se jednoduše pohybujte volnou chůzí a tlačte sekačku před sebou, s rukama na horním držadle a s lokty u těla (Obrázek 15).

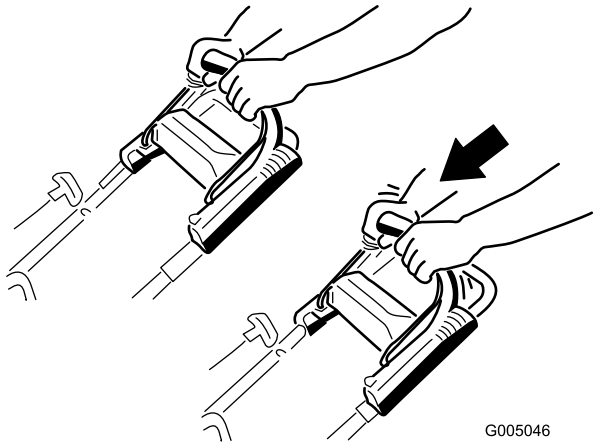

Obrázek 15

Vypnutí motoru

1. Zatlačením uveďte pákový spínač zapalování do polohy Stop (Obrázek 16).

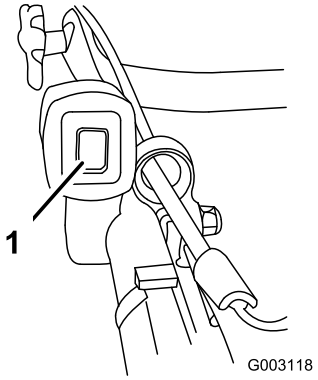

Obrázek 16

1. Pákový spínač zapalování

2. Nebudete-li po vypnutí motoru sekačku používat, vytáhněte startovací klíč ze zapalování.

Důležité: Po uvolnění ovládací tyče žacího nože by se motor i nůž měly do 3 sekund zastavit. Pokud se řádně nezastaví, přestaňte sekačku okamžitě používat a kontaktujte autorizované servisní středisko.

Spuštění žacího nože

Po nastartování motoru se žací nůž neotáčí. Pro sekání trávy musíte žací nůž spustit.

1. Přitáhněte pojistku ovládací tyče směrem dozadu (Obrázek 17).

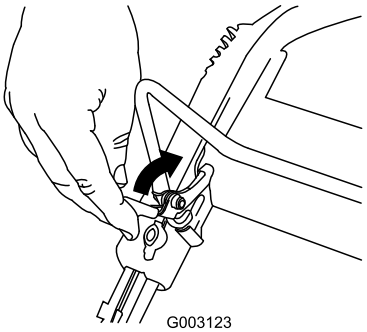

Obrázek 17

2. Přitáhněte ovládací tyč žacího nože směrem k držadlu (Obrázek 18).

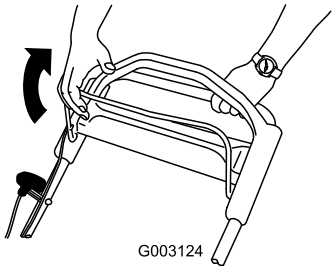

Obrázek 18

1. Ovládací tyč žacího nože

3. Přitlačte ovládací tyč žacího nože k držadlu (Obrázek 19).

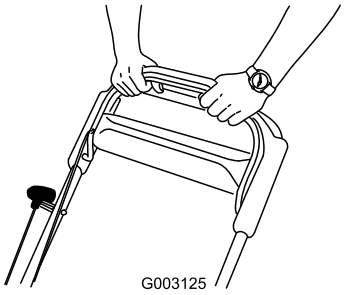

Obrázek 19

Zastavení žacího nože

Uvolněte ovládací tyč žacího nože (Obrázek 20).

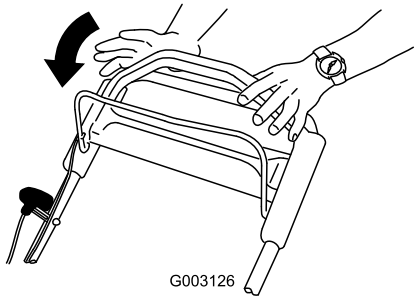

Obrázek 20

Důležité: Po uvolnění ovládací tyče žacího nože by se nůž měl do 3 sekund zastavit. Pokud se řádně nezastaví, přestaňte sekačku okamžitě používat a kontaktujte autorizované servisní středisko.

Kontrola funkčnosti brzdy žacího nože

Před každým použitím zkontrolujte ovládací tyč, aby byla zaručena řádná funkčnost brzdového systému žacího nože.

Použití sběracího koše

Pro dodatečnou kontrolu funkčnosti brzdy žacího nože můžete použít sběrací koš.

1. Prázdný sběrací koš namontujte na sekačku.
2. Spusťte motor.
3. Spusťte žací nůž.

   Poznámka: Sběrací koš by se měl začít nafukovat na důkaz toho, že žací nůž je spuštěný a rotuje.
4. Uvolněte ovládací tyč žacího nože.

   Poznámka: Pokud sběrací koš okamžitě nesplaskne, žací nůž stále rotuje. Brzda žacího nože se může opotřebovat. Pokud budete v tomto případě sekačku i nadále používat, vystavujete se nebezpečí. Nechte sekačku zkontrolovat a provést její údržbu v autorizovaném servisním středisku.
5. Vypněte motor a počkejte, dokud se všechny pohyblivé součásti nezastaví.

Použití sekačky bez sběracího koše

1. Přemístěte sekačku na dlážděnou plochu, kde nefouká vítr.
2. Nastavte všechna 4 kola na výšku sekání 8 cm.

3. Vezměte půlarch novinového papíru a zmačkejte jej do kuličky dostatečně malé na to, aby se vešla pod kryt sekačky (o průměru 7,6 cm).
4. Položte papírovou kuličku přibližně 13 cm před sekačku.
5. Spusťte motor.
6. Spusťte žací nůž.
7. Uvolněte ovládací tyč žacího nože.
8. Přejeďte sekačkou přes papírovou kuličku.
9. Vypněte motor a počkejte, dokud se všechny pohyblivé součásti nezastaví.
10. Přejděte k přední straně sekačky a zkontrolujte papírovou kuličku.

    Poznámka: Pokud se kulička nedostala pod sekačku, opakujte kroky 4 až 10.

11. Je-li papír roztřepený nebo roztrhaný, žací nůž se řádně nezastavil, a tudíž provoz sekačky není bezpečný. Kontaktujte autorizované servisní středisko.

Mulčování

Sekačka je podle továrního nastavení schopná vtlačovat jemně posekanou trávu a listí zpět do trávníku.

Před mulčováním vyjměte ze sekačky sběrací koš (viz kapitola Vyjmutí sběracího koše). Pokud má sekačka boční vyhazovací kanál, před mulčováním jej vyjměte a uzamkněte dvířka bočního vyhazovacího otvoru (viz kapitola Vyjmutí bočního vyhazovacího kanálu).

Sbírání trávy

Chcete-li posekanou trávu a listí z trávníku sesbírat, použijte sběrací koš.

Je-li sběrací koš opotřebený, mohou od sekačky odlétávat drobné kamínky nebo úlomky, které mohou způsobit vážné zranění nebo smrt.

Pravidelně sběrací koš kontrolujte. Je-li poškozený, vyměňte jej za nový sběrací koš Toro.

Pokud má sekačka boční vyhazovací kanál, před sbíráním posekané trávy do koše jej vyjměte a uzamkněte dvířka bočního vyhazovacího otvoru (viz kapitola Vyjmutí bočního vyhazovacího kanálu).

Žací nůž je ostrý; při kontaktu s nožem může dojít k vážnému poranění.

Před opuštěním provozní pozice vypněte motor a počkejte, dokud se všechny pohyblivé součásti nezastaví.

Připevnění sběracího koše

1. Zvedněte zadní dvířka a podržte je nahoře (Obrázek 21).

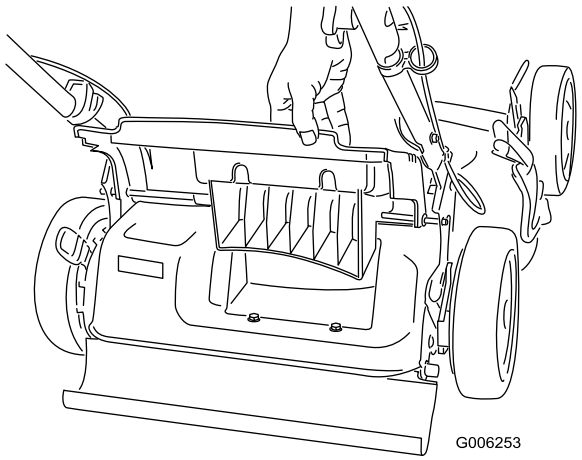

Obrázek 21

2. Připevněte sběrací koš (Obrázek 22).

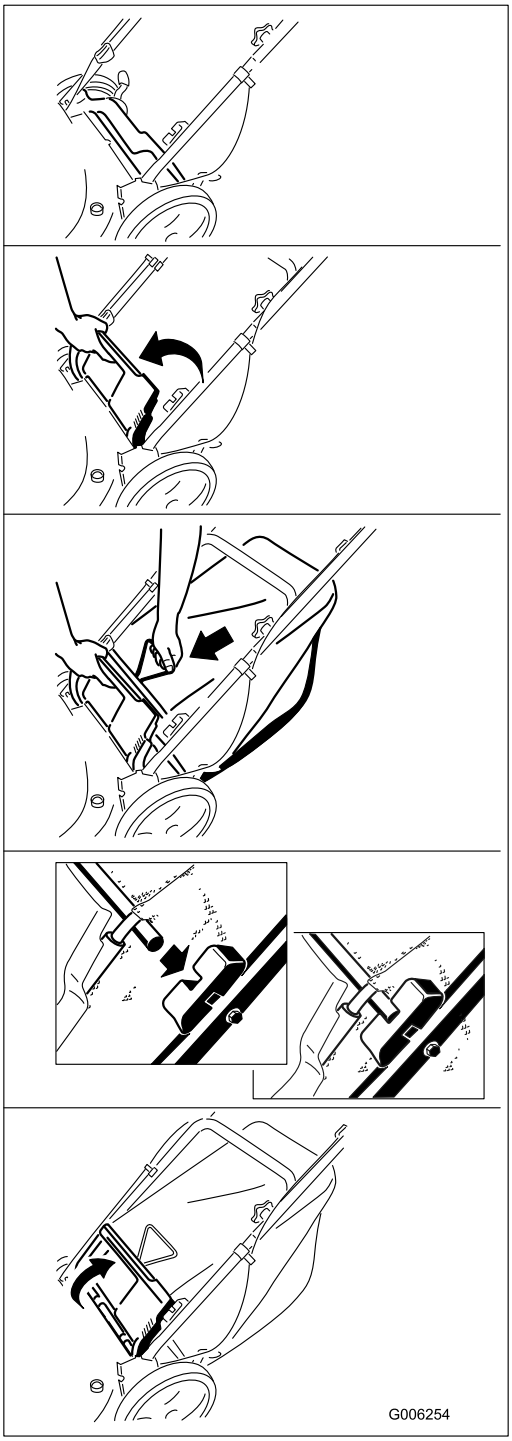

Obrázek 22

3. Sklopte zadní dvířka.

Vyjmutí sběracího koše

Opačným postupem můžete sběrací koš vyjmout.

Vyhazování kousků trávy bočním otvorem.

Při sekání velmi vysoké trávy použijte boční vyhazovací otvor.

Je-li k sekačce připevněn sběrací koš, před použitím bočního vyhazovacího otvoru jej sejměte.

Žací nůž je ostrý; při kontaktu s nožem může dojít k vážnému poranění.

Před opuštěním provozní pozice vypněte motor a počkejte, dokud se všechny pohyblivé součásti nezastaví.

Upevnění bočního vyhazovacího kanálu

1. Odemkněte dvířka bočního vyhazovacího otvoru (Obrázek 23).

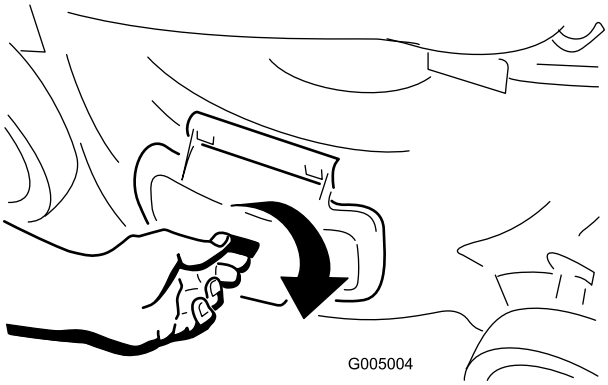

Obrázek 23

2. Upevněte boční vyhazovací kanál (Obrázek 24).



Obrázek 24

Vyjmutí bočního vyhazovacího kanálu

Při vyjímání bočního vyhazovacího kanálu opakujte výše popsané kroky v opačném pořadí.

Důležité: Po zavření dvířek bočního vyhazovacího otvoru dvířka zamkněte (Obrázek 25).

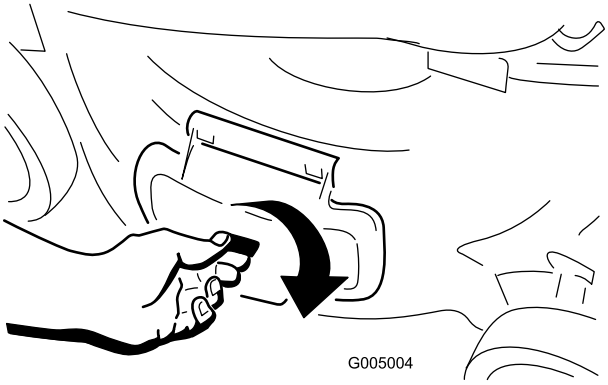

Obrázek 25

Provozní tipy

Všeobecná doporučení k sekání

- Odstraňte z trávníku klacky, kameny, dráty, větve a jiné předměty, na které by mohl žací nůž narazit.
- Zabraňte kontaktu žacího nože s tvrdými předměty. Nikdy záměrně nepřejíždějte sekačkou přes žádný předmět.
- Pokud sekačka narazí na tvrdý předmět nebo začne vibrovat, okamžitě vypněte motor, odpojte koncovku zapalovací svíčky a zkontrolujte, zda sekačka není poškozená.
- Pro dosažení maximální výkonnosti namontujte před začátkem sezóny nový žací nůž.
- V případě potřeby vyměňte žací nůž za nový nůž Toro.

Sekání trávy

- Sekejte najednou vždy pouze asi třetinu výšky trávy. Nenastavujte výšku na méně než 51 mm, pokud tráva není řídká nebo pokud není pozdní podzim, kdy se růst trávy zpomaluje. Viz kapitola Nastavení výšky sekání.
- Pro sekání trávy vyšší než 15 cm nastavte maximální výšku sekání a pohybujte se pomaleji; potom sekání opakujte s menší nastavenou výškou. Je-li tráva příliš vysoká, může se sekačka ucpat a motor se zastaví.
- Sekejte pouze suchou trávu a listí. Mokrá tráva a listí mají tendenci shlukovat se a mohou způsobit ucpání sekačky nebo zastavení motoru.

Na mokré trávě nebo listí můžete uklouznout, dostat se do kontaktu s žacím nožem a způsobit si vážné zranění. Sekejte pouze za sucha.

- Za velkého sucha dávejte pozor na riziko vzniku požáru, dodržujte všechny místní protipožární pokyny a odstraňujte ze sekačky zbytky suché trávy a listí.
- Střídejte směr sekání. Pomáhá to rozptylovat posekanou trávu po trávníku a dosáhnout rovnoměrného hnojení.
- Pokud výsledný vzhled trávníku není uspokojivý, vyzkoušejte následující:
  - Vyměňte žací nůž nebo jej nechte nabrousit.
  - Pohybujte se při sekání pomaleji.
  - Nastavte větší výšku sekání.
  - Sekejte trávu častěji.
  - Postupujte v překrývajících se pruzích místo plných pruhů při každém průchodu.
  - Nastavte výšku sekání u předních kol o jeden stupeň níž než u zadních kol. Například přední kola nastavte na 51 mm a zadní kola na 60 mm.

Sekání listí

- Dbejte na to, aby po sekání tráva polovinou své výšky přesahovala vrstvu listí. Možná budete muset přejet sekačkou přes listí více než jednou.
- Pokud vrstva listí přesahuje 13 cm, nastavte přední výšku sekání o jeden nebo dva stupně výš než zadní výšku sekání.
- Pokud sekačka neseká listy dostatečně najemno, zpomalte.

Údržba

Poznámka: áPravá;

Doporučený harmonogram údržby

Servisní interval	Postup při údržbě
Po prvních 5 hodinách	• Vyměňte motorový olej.
Při každém použití nebo denně	• Kontrolujte hladinu motorového oleje. • Dbejte na to, aby se motor zastavil do 3 sekund po uvolnění ovládací tyče žacího nože. • Zkontrolujte funkčnost brzdy žacího nože. • Odstraňte kousky trávy a špínu pod sekačkou.
Po každých 25 hodinách provozu	• Vyměňujte vzduchový filtr; častěji při provozu v prašném prostředí. • Vyčistěte kryt brzdy žacího nože.
Před uskladněním	• Před prováděním oprav a před uskladněním sekačky vyprázdněte palivovou nádrž.
Každý rok	• Vyměňte motorový olej. • Promažte ozubené soukolí. • Vyměňte žací nůž nebo jej nechte nabrousit (častěji pokud se hrany rychle otupí). • Další pokyny k provádění roční údržby najdete v Návodu k obsluze motoru.

Důležité: **Další pokyny k údržbě najdete v *Návodu k obsluze motoru.***

Příprava na údržbu

1. Vypněte motor a počkejte, dokud se všechny pohyblivé součásti nezastaví.
2. Před prováděním jakékoli údržby (Obrázek 26) odpojte koncovku zapalovací svíčky a zavěste ji přídržný kolík.

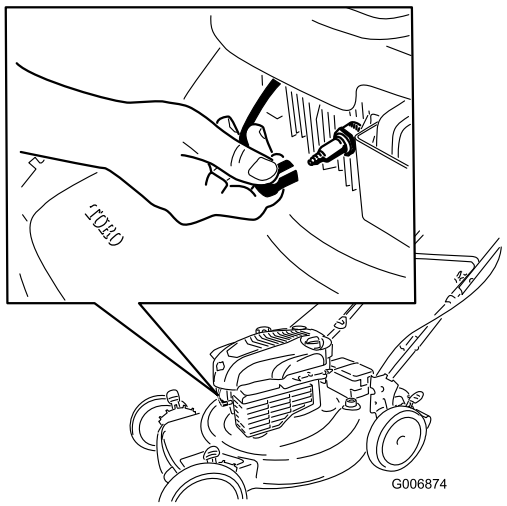

Obrázek 26

3. Po dokončení údržbářských prací připojte koncovku zpět k zapalovací svíčce.

Důležité: Abyste sekačku mohli naklonit kvůli výměně oleje nebo žacího nože, spotřebujte nejprve palivo v nádrži. Je-li nezbytné naklonit sekačku před spotřebováním paliva, odčerpejte palivo ručním palivovým čerpadlem. Naklánějte sekačku na stranu vždy tak, aby vzduchový filtr směřoval nahoru.

Při naklonění sekačky může vytékat palivo. Palivo je hořlavé, výbušné a může způsobit zranění.

Spotřebujte palivo provozem nebo je odčerpejte ručním čerpadlem; nikdy ne násoskou.

Výměna vzduchového filtru

Vyměňujte vzduchový filtr jednou ročně; častěji při provozu v prašném prostředí. Viz kapitola Příprava na údržbu.

1. Pro otevření krytu vzduchového otvoru použijte šroubovák (Obrázek 27).

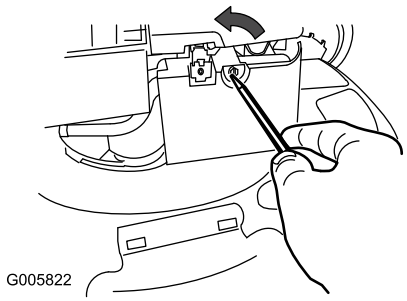

Obrázek 27

2. Vyměňte vzduchový filtr (Obrázek 28).

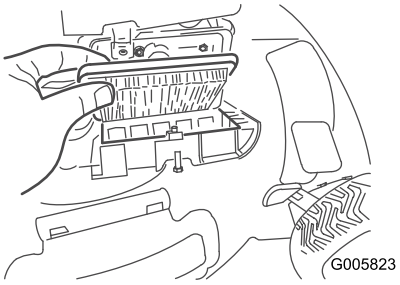

Obrázek 28

3. Upevněte kryt.

Výměna motorového oleje

Vyměňte motorový olej po prvních 5 hodinách provozu; následně jej vyměňujte jednou ročně.

Několik minut před výměnou oleje spusťte motor, aby se olej zahřál. Zahřátý olej má lepší viskozitu a odnáší více nečistot.

1. Viz kapitola Příprava na údržbu.
2. Vytáhněte měrku (Obrázek 29).

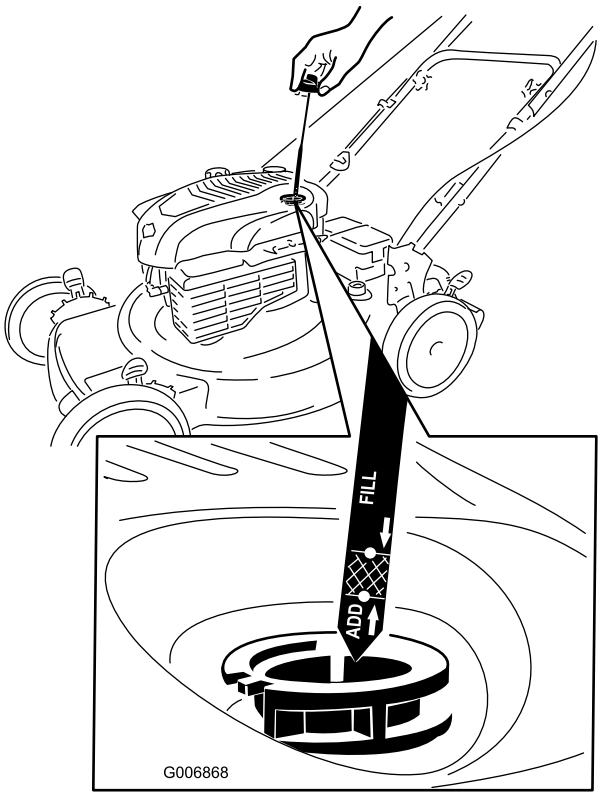

Obrázek 29

3. Nakloňte sekačku na stranu tak, aby vzduchový filtr směřoval nahoru, a nechte olej vytéct plnicí trubicí (Obrázek 30).

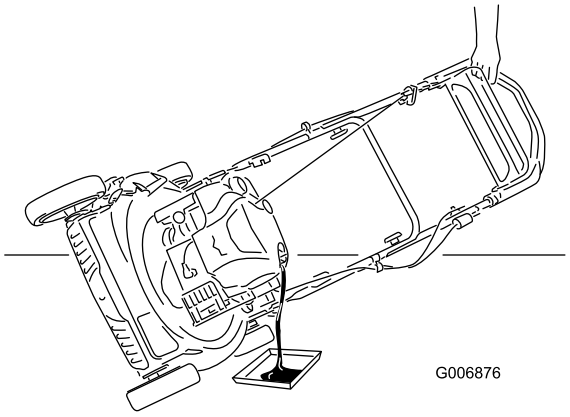

Obrázek 30

4. **Pomalu** nalévejte olej do plnicí trubice, dokud hladina oleje nedosáhne čáry na měrce označující **plnou** nádrž (Obrázek 29). **Nepřeplňte nádrž.** (Max. objem: 0,59 l, typ: Detergentní olej SAE 30W s API klasifikací SF, SG, SH, SJ, SL nebo vyšší.)
5. Bezpečně namontujte měrku.
6. Použitý olej nechte řádně zlikvidovat v místní recyklační stanici.

Mazání ozubeného soukolí

1. Odšroubujte upěvňovací šrouby **zadních** kol a sundejte kola.
2. Naneste mazací olej na vnitřní a vnější stranu soukolí, jak je znázorněno na obrázku Obrázek 31.

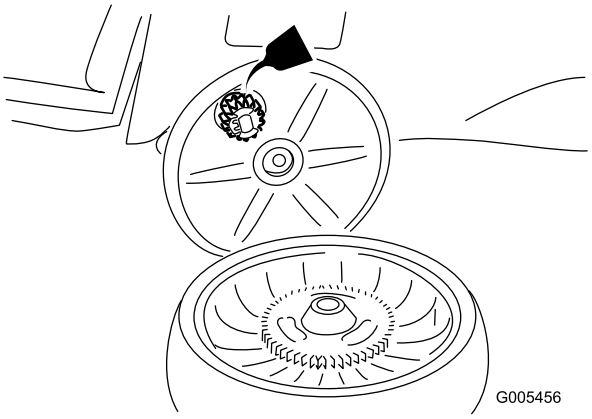

Obrázek 31

3. Namontujte zadní kola.

Výměna žacího nože

Důležité: ***Pro správné namontování žacího nože budete potřebovat momentový klíč.*** **Pokud nemáte momentový klíč nebo si provedením montáže nejste jistí, kontaktujte autorizované servisní středisko.**

Po každém spotřebování paliva zkontrolujte žací nůž. Je-li žací nůž poškozený nebo prasklý, okamžitě jej vyměňte. Je-li ostří žacího nože tupé nebo poškozené, nechte je nabrousit nebo je vyměňte.

Žací nůž je ostrý; při kontaktu s nožem může dojít k vážnému poranění.

Při manipulaci se žacím nožem používejte rukavice.

1. Odpojte koncovku zapalovací svíčky. Viz kapitola Příprava na údržbu.
2. Nakloňte sekačku na stranu tak, aby vzduchový filtr směřoval nahoru.
3. Sejměte obě matice žacího nože a výztužnou vložku (Obrázek 32).

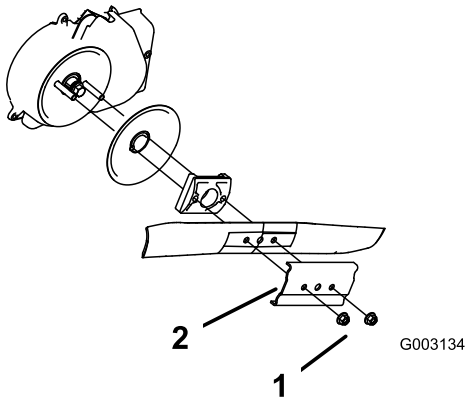

Obrázek 32

1. Matice žacího nože
2. Výztužná vložka

4. Vyjměte žací nůž (Obrázek 32).
5. Namontujte nový žací nůž (Obrázek 32).
6. Namontujte zpět výztužnou vložku.
7. **Nasaďte na žací nůž matice a utáhněte je na točivý moment 20 až 37 Nm.**

Čištění krytu brzdy žacího nože

Jednou ročně vyčistěte kryt brzdy žacího nože, aby nůž při sekání nezpomaloval.

1. Odpojte koncovku zapalovací svíčky. Viz Příprava na údržbu na straně 18.
2. Nakloňte sekačku na stranu tak, aby vzduchový filtr směřoval nahoru.
3. Sejměte obě matice žacího nože a výztužnou vložku (Obrázek 33).

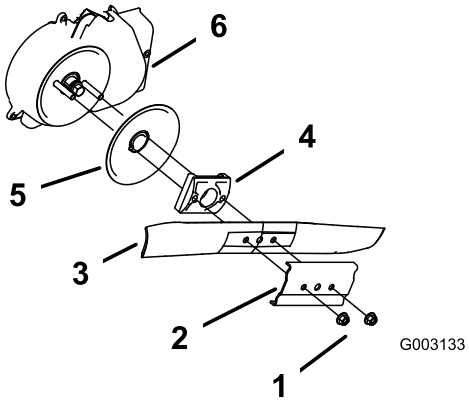

Obrázek 33

1. Matice žacího nože
2. Výztužná vložka
3. Žací nůž
4. Unášeč žacího nože
5. Kotouč
6. Kryt brzdy žacího nože

4. Vyjměte žací nůž (Obrázek 33).
5. Vyjměte unášeč žacího nože a kotouč (Obrázek 33).
6. Vyjměte kryt brzdy žacího nože (Obrázek 33).
7. Vymeťte nebo vyfoukejte nečistoty nahromaděné uvnitř krytu a kolem všech součástí.
8. Namontujte kryt brzdy žacího nože.
9. Namontujte unášeč žacího nože.
10. Namontujte žací nůž a výztužnou vložku(Obrázek 33).
11. **Nasaďte na žací nůž matice a utáhněte je na točivý moment 20 až 37 Nm.**

Seřízení kabelu ručního pohonu

Při každé instalaci nového kabelu ručního pohonu nebo v případě, že kabel ručního pohonu není seřízen, proveďte jeho seřízení.

1. Povolte upevňovací matici kabelu (Obrázek 34).

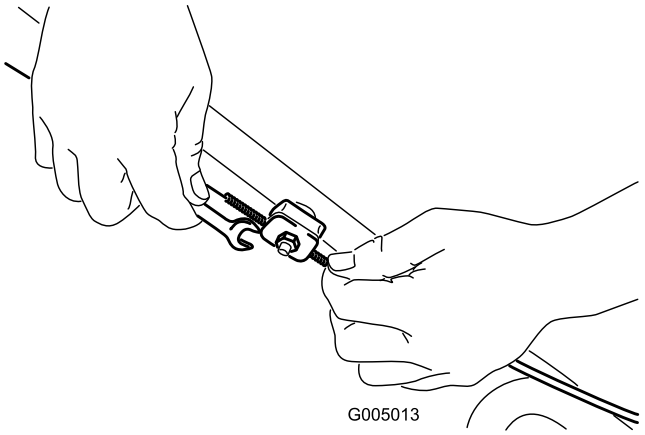

Obrázek 34

2. Zatáhněte za plášť kabelu směrem dolů (k sekačce) tak, aby byl kabel napnutý (Obrázek 35).

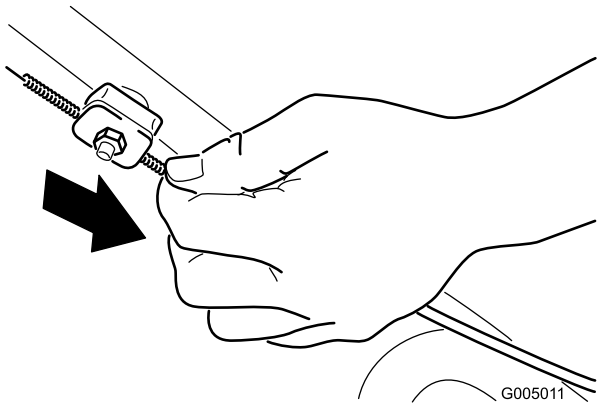

Obrázek 35

3. Utáhněte upevňovací matici.

Čištění sekačky

Zpod krytu sekačky se může uvolňovat materiál.

- **Používejte ochranné brýle.**
- **Je-li spuštěný motor, neopuštějte provozní pozici (za rukojetí).**
- **Nedovolte, aby v blízkosti sekačky kdokoli stál.**

Pro dosažení nejlepších výsledků sekačku brzy po skončení sekání vyčistěte.

1. Nastavte sekačku na nejnižší výšku sekání. Viz kapitola Nastavení výšky sekání.
2. Přemístěte sekačku na rovnou, dlážděnou plochu.
3. Připevněte zahradní hadici napojenou na zdroj vody k proplachovacímu otvoru na krytu sekačky (Obrázek 36).

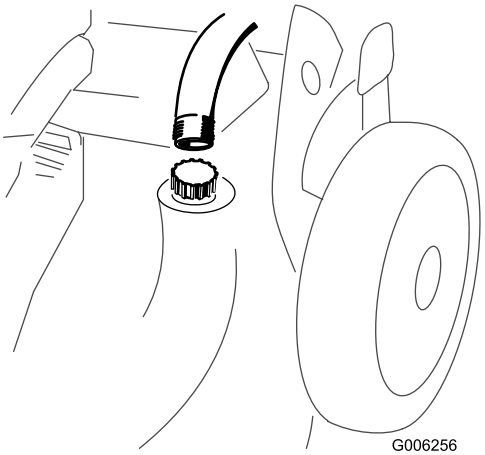

Obrázek 36

4. Pusťte vodu.
5. Nastartujte motor a nechte jej běžet, dokud zpod krytu sekačky nebudou vycházet zbytky trávy.
6. Vypněte motor.
7. Zastavte vodu a odpojte zahradní hadici od sekačky.
8. Nastartujte motor a nechte jej několik minut běžet, aby uschl kryt sekačky a nedocházelo k jeho korozi.

Uskladnění

Uskladňujte sekačku na chladném, čistém, suchém místě.

Příprava sekačky k uskladnění

Výpary paliva mohou explodovat.

- **Neskladujte palivo po dobu delší než 30 dnů.**
- **Neskladujte sekačku v uzavřeném prostoru poblíž otevřeného ohně.**
- **Před uskladněním sekačky nechte vychladnout motor.**

1. Při posledním tankování v roce přidejte do paliva stabilizátor, jak doporučuje výrobce motoru.
2. Veškeré nespotřebované palivo řádně zlikvidujte. Proveďte jeho recyklaci v souladu s místními předpisy nebo je použijte ve svém automobilu.

   Poznámka: Staré palivo v palivové nádrži je hlavní příčinou obtížného startování. Neskladujte palivo bez stabilizátoru déle než 30 dnů a palivo se stabilizátorem déle než 90 dnů.
3. Nechte sekačku běžet, dokud se palivo nespotřebuje a motor se nezastaví.
4. Nastartujte znovu motor.
5. Nechte motor běžet, dokud se nezastaví. Jakmile motor nejde nastartovat, je dostatečně suchý.
6. Odpojte koncovku zapalovací svíčky a připevněte ji na přídržný kolík.
7. Vymontujte svíčku, do otvoru pro svíčku nalijte 30 ml oleje a několikrát pomalu zatáhněte za lanko startéru, aby se olej rozlil po celém válci a v období mimo sezónu nevznikala ve válci koroze.
8. Namontujte volně zapalovací svíčku.
9. Utáhněte všechny matice a šrouby.

Složení rukojeti

Nesprávným složením a rozložením rukojeti se mohou poškodit kabely, což může způsobit nebezpečí při provozu.

- **Při skládání nebo rozkládání rukojeti nepoškoďte kabely.**
- **Je-li poškozený kabel, kontaktujte autorizované servisní středisko.**

1. Povolte knoflíky rukojeti tak, aby se horní část rukojeti volně pohybovala.
2. Sklopte horní část rukojeti směrem dopředu, jak je znázorněno na obrázku Obrázek 37.

   Důležité: Při skládání horní části rukojeti nasměrujte kabely na vnější stranu knoflíků rukojeti.

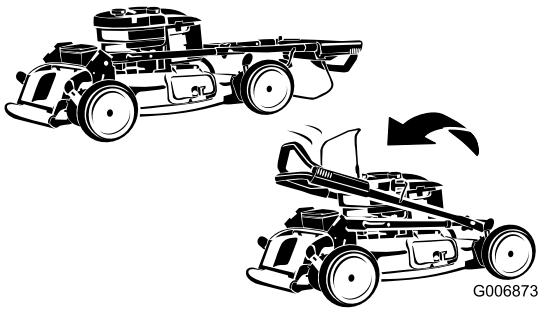

Obrázek 37

3. Opačným postupem rukojeť rozložíte.

Použití sekačky po uskladnění

1. Vymontujte zapalovací svíčku a pomocí startéru rychle roztočte motor, aby se z válce dostal přebytečný olej.
2. Namontujte zapalovací svíčku a utáhněte ji momentovým klíčem na 20 Nm.
3. Připojte koncovku zapalovací svíčky ke svíčce.

Poznámky:

Poznámky:

Poznámky:

International Distributor List

Distributor:	Country:	Phone Number:
Atlantis Su ve Sulama Sisstemleri Lt	Turkey	90 216 344 86 74
Balama Prima Engineering Equip	Hong Kong	852 2155 2163
B-Ray Corporation	Korea	82 32 551 2076
Casco Sales Company	Puerto Rico	787 788 8383
Ceres S.A	Costa Rica	506 239 1138
CSSC Turf Equipment (pvt) Ltd	Sri Lanka	94 11 2746100
Cyril Johnston & Co	Northern Ireland	44 2890 813 121
Equiver	Mexico	52 55 539 95444
Femco S.A.	Guatemala	502 442 3277
G.Y.K. Company ltd.	Japan	81 726 325 861
Geomechaniki of Athens	Greece	30 10 935 0054
Guandong Golden Star	China	86 20 876 51338
Hako Gorund and Garden	Sweden	46 35 10 0000
Hayter Limited (U.K.)	United Kingdom	44 1279 723 444
Hydroturf Int. Co Dubai	United Arab Emirates	97 14 347 9479
Hydroturf Egypt LLC	Egypt	202 519 4308
Ibea S.p.A.	Italy	39 0331 853611
Irriamc	Portugal	351 21 238 8260
Jean Heybroek b.v.	Netherlands	31 30 639 4611
Lely (U.K.) Limited	United Kingdom	44 1480 226 800
Maquiver S.A.	Colombia	57 1 236 4079
Maruyama Mfg. Co. Inc.	Japan	81 3 3252 2285
Metra Kft	Hungary	36 1 326 3880
Mountfield a.s.	Czech Republic	420 255 704 220
Munditol S.A.	Argentina	54 11 4 821 9999
Oslinger Turf Equipment SA	Ecuador	593 4 239 6970
Oy Hako Ground and Garden Ab	Finland	358 987 00733
Parkland Products Ltd	New Zealand	64 3 34 93760
Prochaska & Cie	Austria	43 1 278 5100
RT Cohen 2004 Ltd	Israel	972 986 17979
Riversa	Spain	34 9 52 83 7500
Roth Motorgerate GmBh & Co	Germany	49 7144 2050
Sc Svend Carlsen A/S	Denmark	45 66 109 200
Solvert S.A.S	France	33 1 30 81 77 00
Spypros Stavrinides Limited	Cyprus	357 22 434131
Surge Systems India Limited	India	91 1 292299901
T-Markt Logistics Ltd	Hungary	36 26 525 500
Toro Australia	Australia	61 3 9580 7355
Toro Europe BVBA	Belgium	32 14 562 960

Záruka Toro

Podmínky a výrobky, na které se záruka vztahuje

Společnost The Toro® Company a její pobočky a záruční společnost Toro se na základě vzájemné dohody zavazují zajistit původnímu majiteli* opravu jakéhokoliv výrobku Toro používaného k nekomerčním účelům*, pokud dojde k závadě na materiálu nebo dílenském zpracování. Na výrobky se vztahují tyto záruční lhůty od data původní koupě:

Výrobky	Záruční lhůta
Sekačky s pojezdem	Omezená záruka 2 roky
Ridery s motorem vzadu	Omezená záruka 2 roky
Zahradní traktory	Omezená záruka 2 roky
Elektrické ruční nástroje	Omezená záruka 2 roky
Sněhové frézy	Omezená záruka 2 roky
Sekačky Zero Turn	Omezená záruka 2 roky

* Pojem "původní majitel" značí osobu, která jako první zakoupila výrobek Toro.

* Pojem "nekomerční účely" značí užívání výrobku na stejném místě, kde je vaše domácnost. Používání výrobku na více než jednom místě se považuje za komerční účely, na které se vztahují záruční podmínky pro komerční využití.

Omezená záruka pro komerční účely

Na závady na materiálu nebo dílenské zpracování spotřebních výrobků Toro a jejich příslušenství používané ke komerčním účelům, v institucích nebo půjčovnách se vztahují tyto záruční lhůty od data původní koupě:

Výrobky	Záruční lhůta
Sekačky s pojezdem	Záruka 90 dní
Ridery s motorem vzadu	Záruka 90 dní
Zahradní traktory	Záruka 90 dní
Elektrické ruční nástroje	Záruka 90 dní
Sněhové frézy	Záruka 90 dní
Sekačky Zero Turn	Záruka 45 dní

Pokyny pro poskytnutí záruční opravy

Domníváte-li se, že výrobek Toro vykazuje závadu na materiálu nebo dílenském zpracování, postupujte podle následujících pokynů:

1. Pro servis produktu kontaktujte svého prodejce. Pokud z jakéhokoli důvodu není možné prodejce kontaktovat, můžete se spojit s jakýmkoli autorizovaným distributorem Toro.
2. Předložte svému prodejci nebo sevisnímu prodejci výrobek společně s dokladem o koupi (paragon).

Pokud z jakéhokoliv důvodu nejste spokojeni s analýzou závady nebo pomocí, kterou vám poskytl servisní prodejce, kontaktujte dovozce Toro nebo se spojte přímo s námi:

Customer Care Department, Consumer Division
Toro Warranty Company
8111 Lyndale Avenue South
Bloomington, MN 55420-1196
Ředitel: Technická podpora: 001-952-887-8248

Viz přiložený seznam distributorů

Povinnosti vlastníka

Výrobek Toro je třeba ošetřovat podle pokynů uvedených v uživatelské příručce. Tuto údržbu, at' již vlastními silami nebo prostřednictvím prodejce, hradí majitel výrobku.

Součásti a úkony, na které se nevztahuje záruka

Tato výslovná záruka se nevztahuje na:

- náklady spojené s běžnou údržbou či na součásti, materiály a úkony jako například filtry, palivo, maziva, doplňkové vybavení, ostření nožů, seřízení brzdy a spojky.
- žádné výrobky nebo součásti, které byly upraveny nebo používány nesprávným způsobem ani na požadavek výměny či opravy součástí v důsledku běžného opotřebení, nehody nebo nedostatečné údržby.
- opravy v důsledku používání nevhodného paliva či znečišt'ujících látek v palivovém systému nebo v důsledku nesprávné přípravy palivového systému na uskladnění stroje na dobu delší než tři měsíce.
- motor a spojka. Na tyto součásti se vztahují příslušné záruky výrobce se samostatnými podmínkami.

Veškeré záruční opravy musí provést autorizovaný servisní prodejce Toro s použitím schválených náhradních dílů Toro.

Obecné podmínky

Práva kupujícího jsou definována národními zákony příslušné země. Tato záruka žádným způsobem neomezuje práva kupujícího definovaná národními zákony.