Form No. 3361-291 Rev A

TORO®

Count on it.

Bruksanvisning

HD53 gräsklippare för kommersiellt bruk

Modellnr 22164TE—Serienr 290000001 och högre

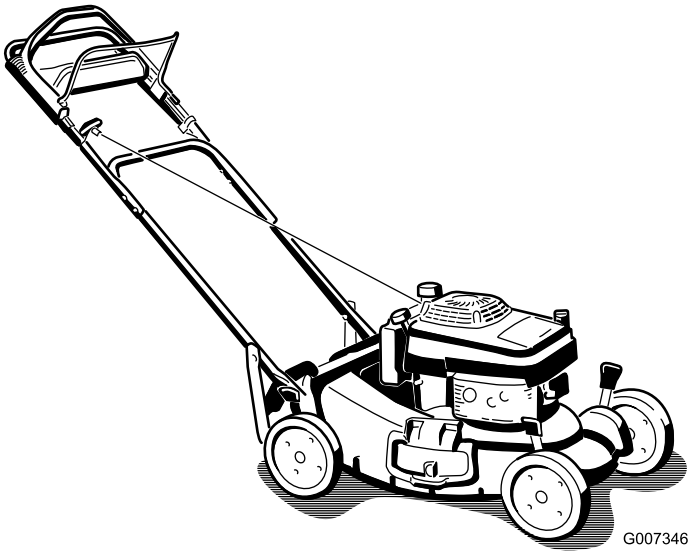

G007346

CE

Om du vill registrera din produkt eller hämta en bruksanvisning eller reservdelskatalog utan extra kostnad kan du gå till www.Toro.com.

Översättning av originalet (SV)

Introduktion

Läs denna information noga så att du lär dig att använda och underhålla produkten på rätt sätt, och för att undvika person- och produktskador. Du är ansvarig för att produkten används på ett riktigt och säkert sätt.

Kontakta gärna Toro direkt på www.Toro.com för att få information om produkter och tillbehör, hjälp med att hitta en återförsäljare eller för att registrera din produkt.

Kontakta en auktoriserad återförsäljare eller Toros kundservice och ha produktens modell- och serienummer till hands om du har behov av service, Toro originaldelar eller ytterligare information. Figur 1 visar var du finner produktens modell- och serienummer. Skriv in numren i det tomma utrymmet.

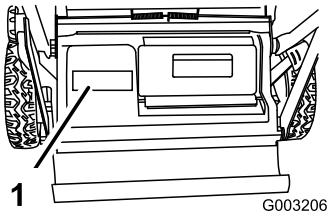

Figur 1

1. Modell- och serienummerplåt

ModellNr _____

Serienr _____

I denna bruksanvisning anges potentiella risker och alla säkerhetsmeddelanden har markerats med en varningssymbol (Figur 2), som anger fara, som kan leda till allvarlig personskada eller dödsfall om föreskrifterna inte följs.



Figur 2

1. Varningssymbol

Två ord används också i den här bruksanvisningen för att markera information. **Viktigt** anger speciell teknisk information och **Observera** anger allmän information som är värd att notera.

Innehåll

Introduktion 2
Säkerhet 3
- Allmän säkerhet 3
- Ljudtryck 4
- Ljudstyrka 4
- Hand-/armvibration 4
- Säkerhets- och instruktionsdekaler 5

Instalação 6
- 1 Montera handtaget 6
- 2 Fylla på olja i vevhuset 7
- 3 Justera handtagshöjden 7

Produktöversikt 8
Körning 9
- Kontrollera oljenivån i motorn 9
- Fylla på bensin i bränsletanken 10
- Starta motorn 11
- Stänga av motorn 12
- Använda drivningen 12
- Justera klipphöjden 12
- Återanvända klippet 13
- Använda sidoutkastaren för klippet 13
- Montera gräsuppsamlaren 14
- Arbetstips 15

Underhåll 16
- Rekommenderat underhåll 16
- Smörjning 17
  - Smörja kugghjulen 17
- Motorunderhåll 17
  - Serva luftfiltret 17
  - Byta ut motoroljan 18
  - Utföra service på tändstiftet 18
- Underhålla bränslesystemet 19
  - Tömma bränsletanken och rengöra bränslefiltret 19
- Knivunderhåll 19
  - Underhåll av knivbladet 19
- Rengöring 21
  - Rengöra under klipparkåpan 21

Förvaring 22
- Förbereda bränslesystemet 22
- Förbereda motorn 22
- Allmän information 22
- Ta gräsklipparen ur förvaring 22

Felsökning 23

© 2008—The Toro® Company

8111 Lyndale Avenue South
Bloomington, MN 55420

Kontakta oss på www.Toro.com.
Tryckt i USA

Med ensamrätt

Säkerhet

Felaktigt bruk eller underhåll av denna klippare kan leda till skada. Följ nedanstående säkerhetsföreskrifter för att minska risken för skada.

Toro har utformat och testat denna klippare för skäligt säker service. Om du inte följer nedanstående föreskrifter kan det leda till personskada.

Det är viktigt att du och andra användare läser och förstår innehållet i bruksanvisningen innan klipparen används. Då uppnås högsta säkerhet, bästa prestanda och ni lär känna maskinen. Var särskilt uppmärksam på varningssymbolen Figur 2 som betyder var försiktig, varning eller fara – ”föreskrifter för personlig säkerhet”. Läs och ta till dig anvisningarna eftersom de rör säkerheten. Om anvisningarna inte följs kan det leda till personskador.

Allmän säkerhet

Nedanstående anvisningar följer ISO-standard 5395.

Klippmaskinen kan slita av händer och fötter och slunga omkring föremål. Följ alltid alla säkerhetsanvisningar för att förhindra allvarliga skador eller dödsfall.

Utbildning

- Läs anvisningarna noga. Bekanta dig med reglagen och hur maskinen ska användas.
- Låt aldrig barn eller personer som inte känner till anvisningarna köra klipparen. Lokala föreskrifter kan begränsa förarens ålder.
- Kom ihåg att föraren är ansvarig för olyckor och risker som andra människor och deras ägodelar utsätts för.
- Se till att du förstår alla bilder som finns på klipparen eller som används i anvisningarna.

Bensin

VARNING – bensin är mycket brandfarligt. Vidta följande säkerhetsåtgärder:

- Förvara bränsle i dunkar avsedda för ändamålet.
- Fyll endast på maskinen med bensin utomhus och rök inte under påfyllning.
- Fyll på bränsle innan motorn startas. Ta aldrig av bränsletankens lock och fyll inte på bränsle medan motorn är igång eller när motorn är varm.
- Om du spiller bensin ska du inte försöka starta motorn utan flytta klipparen från spillet och undvika att skapa några gnistor tills bensinångorna har skingrats.
- Sätt tillbaka locken på tank och dunkar ordentligt.

Förberedelser

- Använd alltid ordentliga skor och långbyxor vid klippning. Kör inte maskinen barfota eller i sandaler.
- Undersök noga det område där maskinen ska köras, och avlägsna alla stenar, pinnar, ledningar, ben och andra föremål.
- Inspektera alltid klipparen innan användning för att kontrollera att skydd och säkerhetsanordningar, som t.ex. gräsriktare och/eller -uppsamlare, sitter på plats och fungerar som de ska.
- Före körning bör du kontrollera så att inga knivar, knivbultar eller klippaggregat är slitna eller skadade. Byt ut slitna eller skadade knivar och bultar i satser så att balanseringen bibehålls.

Start

- Koppla ur alla kniv- och driftsaggregat och lägg i neutralläget innan du startar motorn.
- Tippa inte klipparen när du startar eller växlar motorn, utom om klipparen måste lutas för att starta. Om så är fallet ska du inte luta klipparen mer än absolut nödvändigt, och bara lyfta upp den del som är längst ifrån dig.
- Starta eller växla motorn försiktigt i enlighet med anvisningarna, och håll fötterna på behörigt avstånd från kniven eller knivarna och inte framför utkastaren.

Körning

- Klipp aldrig om människor, särskilt barn, eller sällskapsdjur befinner sig i närheten.
- Klipp endast i dagsljus eller i bra belysning.
- Undvik om möjligt att använda gräsklipparen på vått gräs.
- Se upp för hål i terrängen och andra dolda faror.
- Håll inte händer eller fötter nära eller under roterande delar. Håll alltid avstånd till utkastaröppningen.
- Lyft aldrig upp eller bär en gräsklippare medan motorn är igång.
- Var mycket försiktig när du backar eller drar en handgräsklippare mot dig.
- Gå – spring aldrig.
- Sluttningar:

  - Klipp inte på väldigt branta sluttningar.
  - Var mycket försiktig i sluttningar.
  - Kör alltid tvärgående över sluttningar, aldrig upp och ned, och var mycket försiktig när du svänger i sluttningar.
  - Se till att du har bra fotfäste i sluttningar.
- Minska gasen när du använder drivkopplingen, framför allt på högre växlar. Sänk farten i sluttningar och i skarpa svängar för att förhindra att klipparen välter eller att du förlorar kontrollen över den.
- Stanna kniven om gräsklipparen måste tippas för transport på andra underlag än gräs och när gräsklipparen ska föras till och från klippområdet.
- Kör inte motorn i ett slutet utrymme där farlig koloxid kan ansamlas.
- Stäng av motorn
  - varje gång du lämnar gräsklipparen.
  - före bränslepåfyllning.
  - innan gräsuppsamlaren tas bort.
  - innan klipphöjden justeras om den inte kan ställas in från förarplatsen.
- Stanna motorn och koppla bort tändkabeln
  - innan utkastaren rensas.
  - före kontroll, rengöring och arbete på gräsklipparen.
  - efter att ha kört på ett okänt föremål. Kontrollera noga om gräsklipparen har skadats och reparera eventuella skador innan du startar och kör klipparen igen.
  - om gräsklipparen börjar vibrera onormalt (kontrollera omedelbart).
- Minska gasen när du stannar motorn och stäng av bränsletillförseln efter klippningen.
- Se upp för trafik vid vägar och vid korsning av väg.

Underhåll och förvaring

- Håll samtliga muttrar, bultar och skruvar åtdragna så att maskinen är i säkert bruksskick.
- Högtryckstvätta inte maskinen.
- Förvara aldrig maskinen med bensin i tanken i en byggnad där bensinångor kan antändas av en öppen låga eller gnista.
- Låt motorn svalna innan maskinen ställs undan i ett slutet utrymme.
- Håll motorn, ljuddämparen, batterifacket och förvaringsutrymmet för bränsle fria från gräs, löv eller överflödigt smörjmedel för att minska brandrisken.
- Undersök gräsutkastarens komponenter ofta och byt ut dem vid behov mot delar rekommenderade av tillverkaren.
- Byt ut slitna och skadade delar av säkerhetsskäl.
- Byt ut trasiga ljuddämpare.
- Om bränsletanken måste tömmas ska detta göras utomhus.
- Ändra inte inställningarna för motorns varvtalshållare och övervarva inte motorn. Om motorn körs med för högt varvtal kan riskerna för personskador öka.
- Var försiktig när justeringar utförs på gräsklipparen för att undvika att fingrarna fastnar mellan roterande knivar och maskinens fasta delar.
- **Köp endast Toro-originalreservdelar och tillbehör, för att säkerställa bästa prestanda och högsta säkerhet. Använd inte *”piratdelar”*. De kan medföra säkerhetsrisker.**

Ljudtryck

Maskinen ger en kontinuerlig A-viktad ljudtrycksnivå vid förarens öra på 88 dBA, grundat på mätningar på identiska maskiner i enlighet med anvisningarna i EN 836 och ISO 11201.

Ljudstyrka

Maskinen ger en kontinuerlig A-viktad ljudeffektsnivå på 98 dBA, grundat på mätningar på identiska maskiner i enlighet med anvisningarna i ISO 11094.

Hand-/armvibration

Maskinen ger en maximal hand-/armvibration på 5,5 m/s^2, grundat på mätningar på identiska maskiner i enlighet med anvisningarna i EN 836 och EN 1033.

Säkerhets- och instruktionsdekaler

Säkerhetsdekalerna och säkerhetsinstruktionerna är fullt synliga för föraren och finns nära alla potentiella farozoner. Dekaler som har skadats eller försvunnit ska bytas ut eller ersättas.

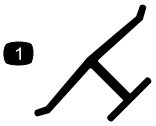

Tillverkarens logotyp

1. Visar att kniven är en originaldel från maskintillverkaren.



98-4387

1. Varning – bär hörselskydd.

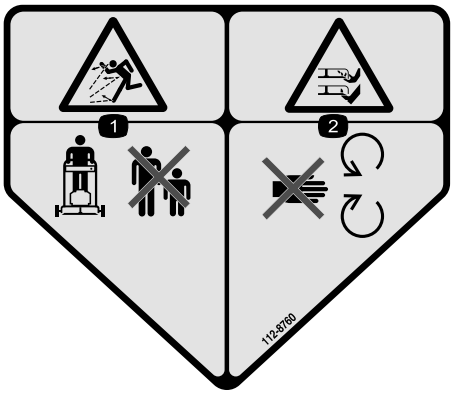

112-8760

1. Risk för utslungade föremål – håll kringstående på behörigt avstånd från maskinen.
2. Avkapnings-/avslitningsrisk för händer och fötter – håll dig på avstånd från rörliga delar.

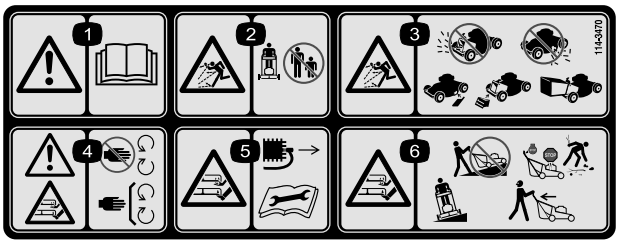

114-3470

1. Varning – läs *bruksanvisningen*.
2. Risk för utslungade föremål – håll kringstående på behörigt avstånd från maskinen.
3. Risk för utslungade föremål – använd inte gräsklipparen om inte den bakre utkastarpluggen eller uppsamlaren är på plats, och kör inte heller gräsklipparen om inte sidoutkastarskyddet eller gräsriktaren sitter på plats.
4. Varning! Avkapnings-/avslitningsrisk för händer och fötter, gräsklipparkniv – håll avstånd till rörliga delar och se till att alla skydd sitter på plats.
5. Avkapnings-/avslitningsrisk för händer och fötter, gräsklipparkniv – ta ut tändningsnyckeln och läs anvisningarna innan du utför service eller underhåll på gräsklipparen.
6. Avkapnings-/avslitningsrisk för händer och fötter, gräsklipparkniv – kör inte maskinen uppför och nedför sluttningar utan från sida till sida. Stäng av motorn innan du lämnar körpositionen och titta bakom dig när du backar.

Instalação

Lösa delar

Använd diagrammet nedan för att kontrollera att alla delar finns med.

Tillvägagångssätt	Beskrivning	Antal	Användning
2	Inga delar krävs	–	Fyll på olja i vevhuset.
3	Inga delar krävs	–	Justera handtagshöjden.

Obs: Vänster och höger sida på maskinen är lika med förarens vänstra respektive högra sida vid normal körning.

1

Montera handtaget

Delar som behövs till detta steg:

6	Bult med ovalt huvud
6	Låsmutter
1	Övre handtag
2	Bult med ovalt huvud
2	Låsmutter
2	Självgängande sexkantsskruv
2	Bricka
2	Distansbricka (5-0652)
1	Kabelband

Tillvägagångssätt

1. Fäst det övre handtaget på det nedre handtaget med hjälp av fyra bultar med ovala huvuden och fyra låsmuttrar.

   Obs: Kontrollera att bulthuvudena är på **utsidan** av handtaget.

2. Fäst handtaget på gräsklipparen med 2 självgängande sexkantsskruvar, 2 brickor och 2 distansbrickor (Figur 3), **men dra inte åt de självgängande sexkantsskruvarna.**

   Obs: Var noga med att sätta distansbrickorna mellan klipparhuset och handtaget (Figur 4).

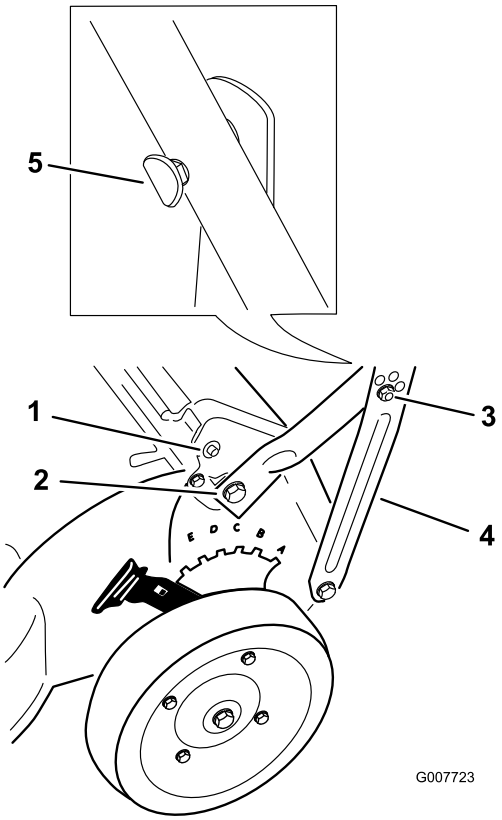

Figur 3

1. Ändkåpa på den bakre luckans stång
2. Självgängande sexkantsskruv, bricka och distansbricka (2)
3. Låsmutter (2)
4. Handtagsstag (2)
5. Bulthuvud inriktat efter handtaget

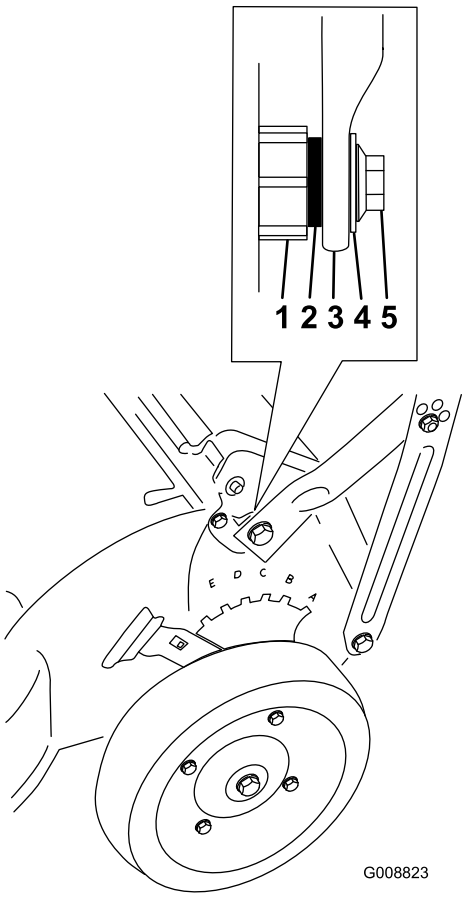

Figur 4

1. Klipparhus
2. Distansbricka
3. Handtag
4. Bricka
5. Självgängande sexkantsskruv

3. Flytta handtaget till arbetsläget.
4. Fäst handtagsstagen på det nedre handtagets sidor med två bultar med ovala huvuden och två låsmuttrar, och dra åt dem med fingrarna (Figur 3).

   Viktigt: Kontrollera att bulthuvudena är på *insidan* av handtaget.

5. Rikta in de ovala bulthuvudena efter handtaget enligt Figur 3. Säkra sedan handtaget enligt följande:

   - Om handtagets hål är runda, riktar du in de ovala bulthuvudena efter handtaget enligt Figur 3. Håll huvudena i det läget och dra åt alla muttrar med en nyckel för att dra in det fyrkantiga skaftet i handtaget tills bulthuvudena ligger tätt emot handtaget.

     Obs: Muttrarnas fyrkantiga skaft passar inte i de runda hålen.

   - Om handtagets hål är fyrkantiga, riktar du in de ovala bulthuvudena efter handtaget enligt Figur 3. För in de fyrkantiga skaften i handtaget, så att bulthuvudena ligger tätt emot handtaget. Dra sedan åt alla låsmuttrar (Figur 3).

6. Dra åt de övriga fästelementen på handtaget och handtagsstagen.
7. Fäst kontrollkabeln/-kablarna mot handtaget med hjälp av det medföljande kabelbandet.

   Obs: Sätt kabelbandet så långt ned som möjligt på handtaget för att förhindra att kabeln eller kablarna hakar i ändkåpan på den bakre luckans stång och stör drivningssystemet (Figur 3).

2

Fylla på olja i vevhuset

Inga delar krävs

Tillvägagångssätt

Motorn levereras utan olja i vevhuset. Du måste fylla på ca 0,65 liter olja innan du startar motorn. Oljespecifikationer och anvisningar finns i Kontrollera oljenivån i motorn i avsnittet Körning.

3

Justera handtagshöjden

Inga delar krävs

Tillvägagångssätt

Du kan höja eller sänka handtaget till en nivå som passar dig.

1. Ta bort det fästelement som håller fast handtagsstagen på de nedre handtagsändarna.
2. För in bulten genom hålet på båda handtagsstagen som fäster handtaget i önskat läge och dra åt (Figur 5).

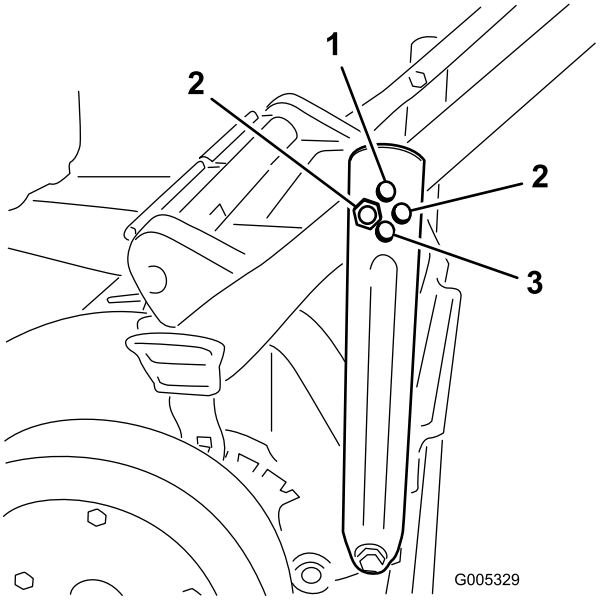

Figur 5

1. Högsta läge
2. Mellanläge (valfritt hål)
3. Lägsta läge

Produktöversikt

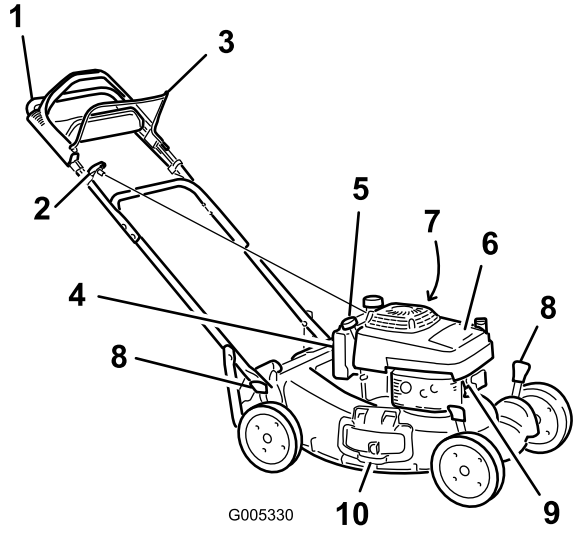

Figur 6

1. Övre handtag
2. Startsnöre
3. Knivstyrstång
4. Bränsletank
5. Påfyllning/oljesticka
6. Luftfilter
7. Snapspump
8. Klipphöjdsspak (4)
9. Tändstift
10. Sidoutkastare

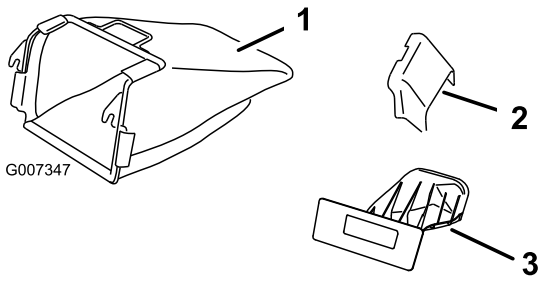

Figur 7

1. Gräsuppsamlare
2. Sidoutkastarriktare
3. Bakre utkastarplugg (monterad)

Körning

Obs: Vänster och höger sida på maskinen är lika med förarens vänstra respektive högra sida vid normal körning.

Kontrollera alltid att drivningsfunktionen och knivstyrstången fungerar korrekt innan du påbörjar arbetet. När du släpper knivstyrstången ska kniven och drivningsfunktionen stanna. Kontakta i annat fall en auktoriserad återförsäljare.

Denna maskin ger ljudnivåer vid förarens öra som överstiger 85 dBA och kan orsaka hörselskador vid längre arbetspass.

Använd hörselskydd när du kör denna maskin.



Figur 8

1. Varning – bär hörselskydd.

Kontrollera oljenivån i motorn

Serviceintervall: Varje användning eller dagligen

Fyll på 0,65 liter olja i vevhuset innan du börjar använda maskinen. Använd endast högkvalitativa renande oljor av typen SAE 30 eller SAE 10W30 som uppfyller API-klassificering SF, SG, SH eller SJ.

Se alltid till att oljenivån ligger mellan markeringarna för att fylla på och fullt på oljestickan innan du startar maskinen (Figur 9).

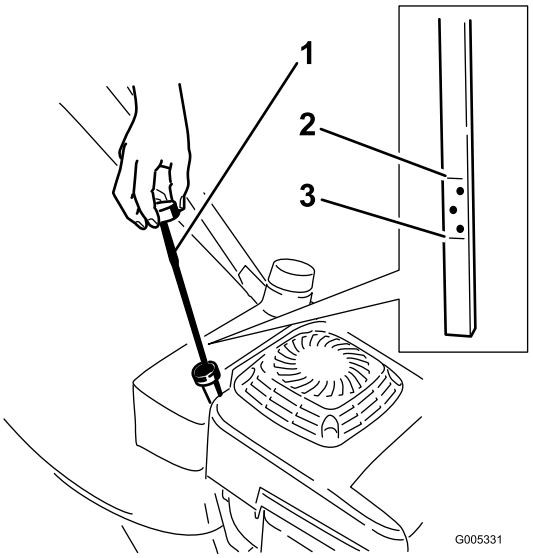

Figur 9

1. Oljesticka
2. Fullt
3. Fyll på

Obs: Fyll ca 3/4 av vevhuset med olja när vevhuset är tomt och följ sedan proceduren i det här avsnittet.

1. Flytta gräsklipparen till ett plant underlag.
2. Gör rent runt oljestickan (Figur 9).
3. Lossa oljestickan genom att vrida locket motsols och dra stickan uppåt.
4. Torka av stickan med en ren trasa.
5. För ned oljestickan helt i påfyllningshålet, **men skruva inte fast den**.
6. Ta ut oljestickan och läs av oljenivån (Figur 9).
7. Om oljenivån ligger under påfyllningsmarkeringen på oljestickan ska du långsamt fylla på såpass mycket olja i påfyllningsöppningen att oljenivån stiger till markeringen för fullt på oljestickan.

   Viktigt: Fyll inte på för mycket olja i vevhuset med motorn igång då det skadar motorn. Tappa ur överflödig olja tills oljan når markeringen för fullt på stickan.
8. För in oljestickan i påfyllningsröret och vrid locket medsols tills det är hårt åtdraget.

Fylla på bensin i bränsletanken

Använd ren, färsk, blyfri bensin med oktantal 87 eller högre för bästa resultat. Köp bara så mycket som går åt inom en månad, så är den garanterat färsk. Om du använder blyfri bensin blir förbränningsavsättningen mindre och motorn håller längre. Det går att använda blyhaltig bensin om blyfri inte är tillgänglig.

Viktigt: Tillsätt inte olja i bensinen.

Viktigt: Använd inte metanol, bensin som innehåller metanol, bensen som innehåller mer än 10 % etanol, premiumbensin eller fotogen. Det kan skada motorns bränslesystem.

Viktigt: Använd inte bensin som har fått stå sedan den senaste klippsäsongen eller längre.

Under vissa omständigheter är bensin extremt lättantändligt och hög explosivt. Brand eller explosion i bensin kan orsaka brännskador och materiella skador.

- **Fyll tanken på en öppen plats utomhus och när motorn är kall. Torka upp utspilld bensin.**
- **Fyll inte tanken helt full. Fyll bränsletanken med bensin tills nivån ligger mellan 6 och 13 mm under påfyllningsrörets nedersta del. Det tomma utrymmet behövs för bensinens expansion.**
- **Rök aldrig när du handskas med bensin och håll dig borta från öppen eld eller platser där gnistor kan antända bensinångorna.**
- **Förvara bensinen i en godkänd dunk utom räckhåll för barn.**
- **Köp aldrig mer bensin än vad som går åt inom en månad.**

Vid bensinpåfyllning kan under vissa betingelser gnistor från statisk elektricitet bildas och antända bensinen. Bensinbrand eller -explosion kan orsaka brännskador samt materiella skador.

- **Ställ alltid bensindunkar på marken en bit bort från fordonet före påfyllning.**
- **Fyll inte på bensindunkar inuti i ett fordon eller på lastbilsflak eller släp, eftersom plastmattor och liknande kan isolera dunken och förlänga urladdningstiden för eventuell statisk elektricitet.**
- **Lasta om möjligt av bensindrivna maskiner från lastbilen eller släpet och fyll på bensin när hjulen står på marken.**
- **Fyll på maskinen från en dunk och inte med munstycket på en bensinpump, om det inte är möjligt att lasta av maskinen från lastbilen eller släpet.**
- **Ha hela tiden kontakt mellan munstycket på bensinpumpen och kanten på tank- eller dunköppningen tills tankningen är klar, om tankning måste ske från bensinpump.**

Använd en stabiliserare under körning och vid förvaring. Stabiliseraren rengör motorn medan den körs och förhindrar att gummiliknande hartsavlagringar bildas i motorn vid förvaring.

Viktigt: Använd inga andra bränsletillsatser än sådana som är avsedda för stabilisering av bränslet. Använd inte alkoholbaserade stabiliserare med t.ex. etanol, metanol och isopropanol.

1. Gör rent omkring tanklocket (Figur 10).

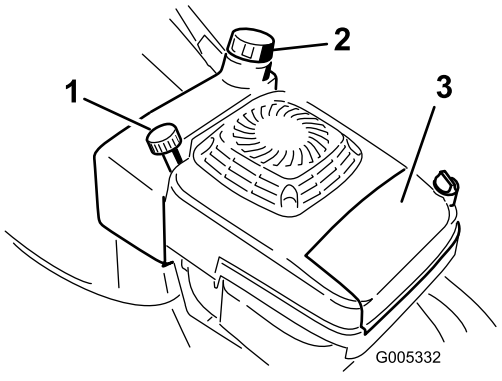

Figur 10

1. Påfyllning/oljesticka
2. Tanklock
3. Luftrenare

2. Skruva av tanklocket.
3. Använd blyfri bensin. Fyll tanken tills det återstår 6–13 mm tills tanken är helt full. **Fyll inte på bensin i påfyllningsröret.**

   Viktigt: Fyll inte tanken högre upp än 6 mm från tankens ovankant, eftersom bensinen måste ha tillräckligt med utrymme att expandera.
4. Skruva på tanklocket och torka upp all utspilld bensin.

Starta motorn

1. Anslut tändkabeln till tändstiftet (Figur 11).

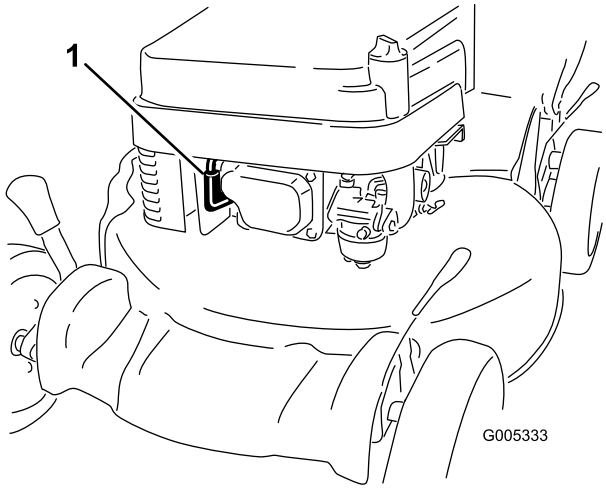

Figur 11

1. Tändkabel

2. Tryck in knappen ordentligt med tummen en gång (Figur 12).

   Obs: Tryck inte in knappen för mycket, eftersom det kan medföra att motorn flödas med bränsle.

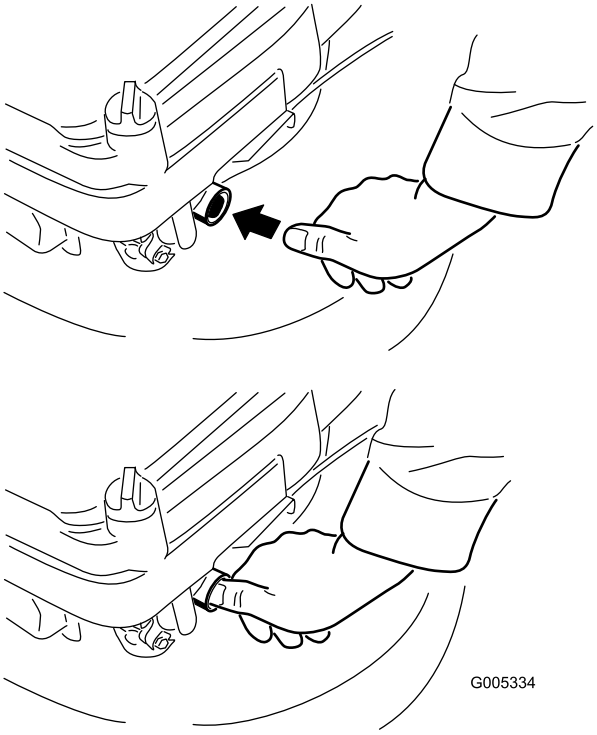

Figur 12

3. Håll knivstyrstången mot handtaget (Figur 13).

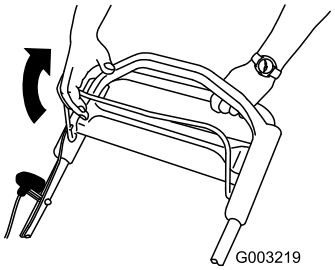

Figur 13

4. Dra i startsnöret (Figur 14).

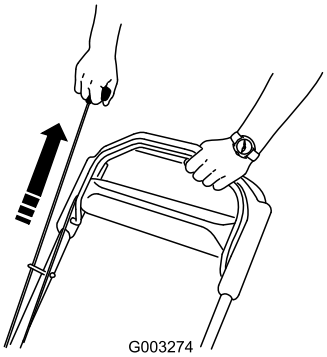

Figur 14

5. Om motorn inte startar efter att du har dragit i snöret en eller två gånger, trycker du på snapsningsknappen en eller två gånger och försöker starta igen.

Obs: Kontakta en auktoriserad återförsäljare om klipparen fortfarande inte startar.

Stänga av motorn

Släpp upp knivstyrstången (Figur 15).

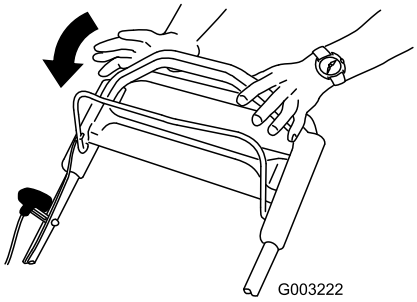

Figur 15

Viktigt: När du släpper knivstyrstången ska både motorn och kniven stanna inom tre sekunder. Om de inte stannar ordentligt slutar du genast använda klipparen och kontaktar en auktoriserad återförsäljare.

Använda drivningen

När du ska köra med drivning går du helt enkelt rakt fram med händerna på det övre handtaget och armbågarna längs sidorna. Gräsklipparen håller automatiskt samma tempo som du (Figur 16).

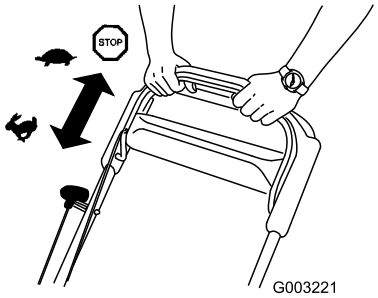

Figur 16

Justera klipphöjden

Vid justering av klipphöjden kan du komma i kontakt med en roterande kniv, vilket kan leda till allvarliga skador.

- **Stanna motorn och vänta tills alla rörliga delar har stannat.**
- **Stick inte in fingrarna under kåpan vid justering av klipphöjden.**

Om motorn har varit igång kan ljuddämparen vara het och orsaka brännskador. Håll avstånd till den heta ljuddämparen.

Justera klipphöjden. Ställ in alla fyra hjulen på samma höjd.

Obs: Flytta alla fyra klipphöjdsreglagen framåt för att lyfta gräsklipparen. Flytta dem bakåt för att sänka gräsklipparen (Figur 17).

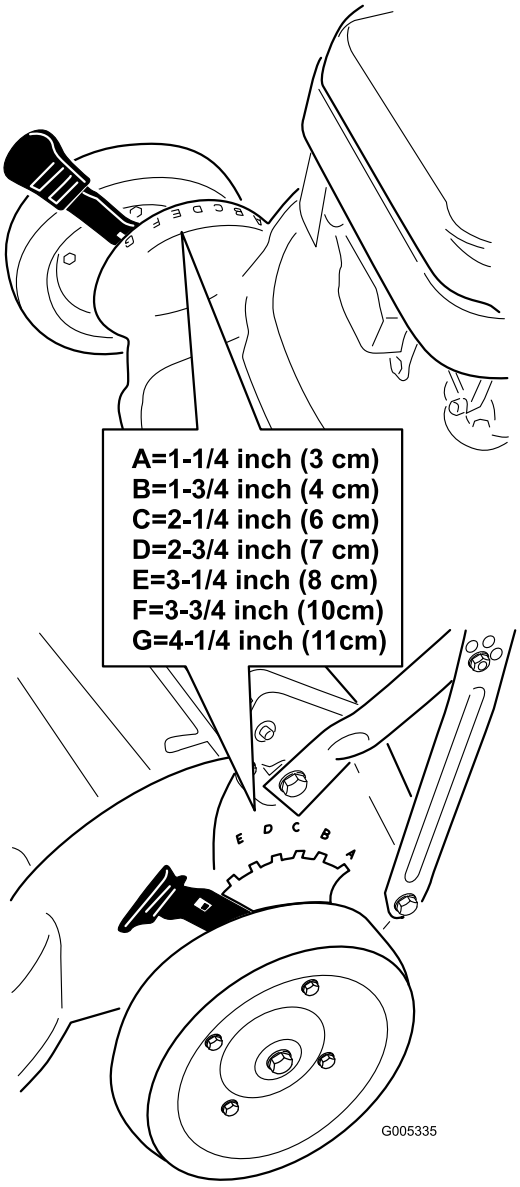

Figur 17

Återanvända klippet

Din gräsklippare levereras färdig för att kunna återvinna gräs och lövklipp tillbaka ned i gräsmattan.

Ta bort gräsuppsamlaren om den är monterad på gräsklipparen (se Ta bort gräsuppsamlaren) innan du återvinner klippet. Ta bort sidoutkastarriktaren om den är monterad på gräsklipparen (se Ta bort sidoutkastarriktaren) innan du återvinner klippet.

Viktigt: Kontrollera att utkastarpluggen sitter på plats innan du återanvänder klippet (Figur 18).

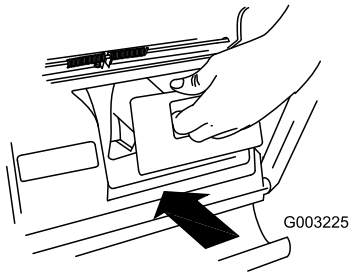

Figur 18

Använda sidoutkastaren för klippet

Använd sidoutkastaren för att klippa mycket högt gräs.

Ta bort gräsuppsamlaren om den är monterad på gräsklipparen och sätt fast utkastarpluggen (se Ta bort gräsuppsamlaren) innan du använder sidoutkastaren för klippet.

Viktigt: Kontrollera att utkastarpluggen sitter på plats innan du återanvänder klippet (Figur 19).

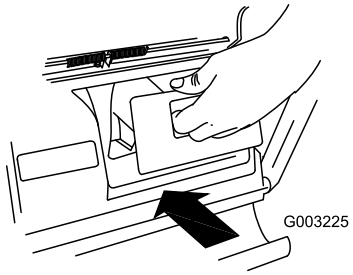

Figur 19

Kniven är skarp – kontakt med kniven kan orsaka allvarliga personskador.

Stanna motorn och vänta tills alla rörliga delar har stannat innan du lämnar förarplatsen.

Montera sidoutkastarriktaren

1. Lossa sidoutkastarluckan (Figur 20).

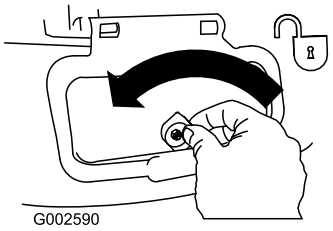

Figur 20

2. Lyft upp sidoutkastarluckan (Figur 21).

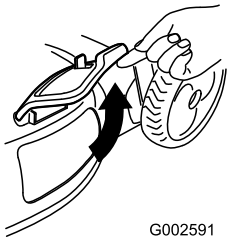

Figur 21

3. Montera sidoutkastarriktaren och stäng luckan till riktaren (Figur 22).

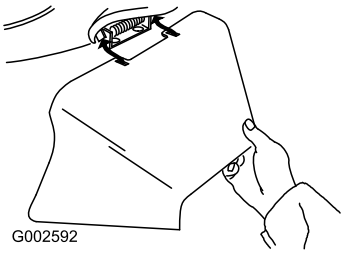

Figur 22

Ta bort sidoutkastarriktaren

Utför stegen ovan i omvänd ordning för att ta bort sidoutkastarriktaren.

Viktigt: Lås fast sidoutkastarluckan när du stängt den (Figur 23).

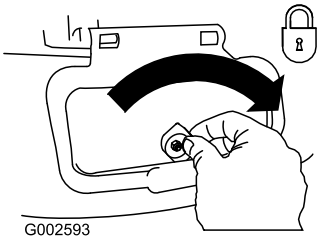

Figur 23

Montera gräsuppsamlaren

Använd gräsuppsamlaren när du vill samla upp gräs- och lövklipp från gräsmattan.

Ta bort sidoutkastarriktaren om den är monterad på gräsklipparen och lås sidoutkastarens lucka innan du återvinner klippet.

Kniven är skarp – kontakt med kniven kan orsaka allvarliga personskador.

Stanna motorn och vänta tills alla rörliga delar har stannat innan du lämnar förarplatsen.

1. Höj och håll upp den bakre luckan (Figur 24).

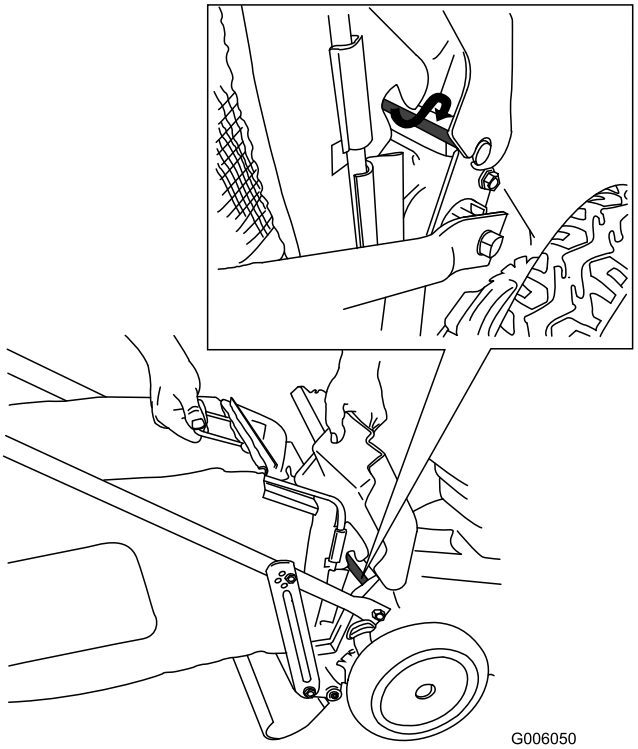

Figur 24

2. Ta bort den bakre utkastarpluggen.
3. Montera uppsamlaren på luckans stång (se den infällda bilden i Figur 24).
4. Sänk ned den bakre luckan.
5. Utför stegen ovan i omvänd ordning för att ta bort uppsamlaren.

Arbetstips

Allmänna tips

- Håll kniven slipad under klippsäsongen. Slipa med jämna mellanrum bort eventuella hack på kniven.
- Byt vid behov ut kniven mot en ny Toro-originalkniv.
- Klipp bara torrt gräs och torra löv. Vått gräs och våta löv har en tendens att klumpas ihop på marken, vilket kan leda till motorstopp eller att klipparen täpps igen.

Vått gräs och våta löv kan orsaka allvarliga skador om du halkar och rör vid kniven.

Klipp endast under torra förhållanden.

- Rengör under klipparkåpan efter varje användningstillfälle. Läs mer i Rengöra under klipparkåpan.
- Håll motorn i gott arbetsskick.
- Ställ in motorvarvtalet på det högsta läget för bästa klippresultat.

Om du kör gräsklipparen med en motorhastighet som överstiger fabriksinställningen kan en del av kniven eller motorn fara iväg från gräsklipparen mot dig eller kringstående och orsaka allvarliga personskador eller dödsfall.

- **Ändra inte motorns hastighetsinställning.**
- **Om du misstänker att motorhastigheten är snabbare än normalt bör du kontakta en auktoriserad återförsäljare.**

- Rengör luftfiltret ofta. Mullning virvlar upp mer gräsklipp och damm som sätter igen luftfiltret och minskar motorprestandan.

Klippa gräs

- Gräs växer i olika takt beroende på årstiden. På sommaren när det är varmt är det bäst att klippa gräset med någon av klipphöjdsinställningarna 57 mm, 70 mm eller 83 mm. Klipp endast av cirka en tredjedel av grässtrået åt gången. Klipp inte under 57 mm om inte gräset är glest eller om det är sent på hösten då gräset växer långsammare.
- Om du klipper gräs som är mer än 15 cm högt kan det vara bra att först klippa med den högsta klipphöjdsinställningen och gå sakta, och sedan klippa en gång till med en lägre klipphöjd. Om gräset är för högt och löven klumpar ihop sig på gräsmattan kan gräsklipparen bli igensatt, vilket kan orsaka motorstopp.
- Byta klippriktning. Det underlättar fördelningen av det klippta gräset vilket ger en jämn gödning.

Försök med en eller flera av åtgärderna nedan om du inte är nöjd med klippresultatet:

- Slipa kniven.
- Gå saktare när du klipper.
- Höj gräsklipparens klipphöjdsinställning.
- Klipp gräset oftare.
- Överlappa klippsvepningarna istället för att klippa en hel svepning varje gång.
- Ställ in klipphöjden på ett lägre spår för framhjulen än för bakhjulen. Sätt t.ex. framhjulen på 57 mm och bakhjulen på 70 mm.

Klippa löv

- Efter avslutad klippning bör halva gräsmattan synas genom täcket av sönderskurna löv. Det kan vara nödvändigt att gå över löven mer än en gång.
- Om det är ett tunt lövtäcke ställer du in alla hjul på samma klipphöjdsinställning.
- Om lövtäcket på gräsmattan är högre än 12 cm ställer du in den främre klipphöjden ett eller två spår högre än den bakre klipphöjden. Det gör det lättare att mata in löven under klipparkåpan.
- Sänk klipphastigheten om gräsklipparen inte skär löven tillräckligt fint.
- Om du strimlar eklöv kan du kalka gräset på våren för att minska eklövens surhetsgrad.

Underhåll

Obs: Vänster och höger sida på maskinen är lika med förarens vänstra respektive högra sida vid normal körning.

Rekommenderat underhåll

Underhållsintervall	Underhållsförfarande
Efter de första 8 timmarna	• Byt oljan i motorn.
Varje användning eller dagligen	• Kontrollera oljenivån i motorn. • Kontrollera om klippknivarna är slitna eller skadade. • Rengöra under klipparkåpan.
Var 25:e timme	• Smörj de bakre kugghjulen. • Rengör skumförrenaren (oftare vid dammiga arbetsförhållanden).
Var 50:e timme	• Byt motorolja (oftare vid dammiga förhållanden).
Var 100:e timme	• Kontrollera tändstiftet.
Var 300:e timme	• Byt ut pappersluftfiltret (oftare vid dammiga arbetsförhållanden).
Årligen	• Töm bränsletanken och rengör bränslefiltret.

Viktigt: Läs i *Bruksanvisningen till motorn* för ytterligare information om underhållsförfaranden.

⚠

Om du låter kabeln sitta kvar på tändstiftet kan någon av misstag starta motorn och skada dig eller någon annan person allvarligt.

Lossa tändkabeln från tändstiftet innan du utför underhåll på maskinen. För kabeln åt sidan så att den inte kommer i kontakt med tändstiftet av misstag.

Smörjning

Smörja kugghjulen

Serviceintervall: Var 25:e timme

Smörj varje**bakhjul** med fett årligen.

1. Torka av smörjnipplarna precis innanför bakhjulen med en ren trasa (Figur 25).

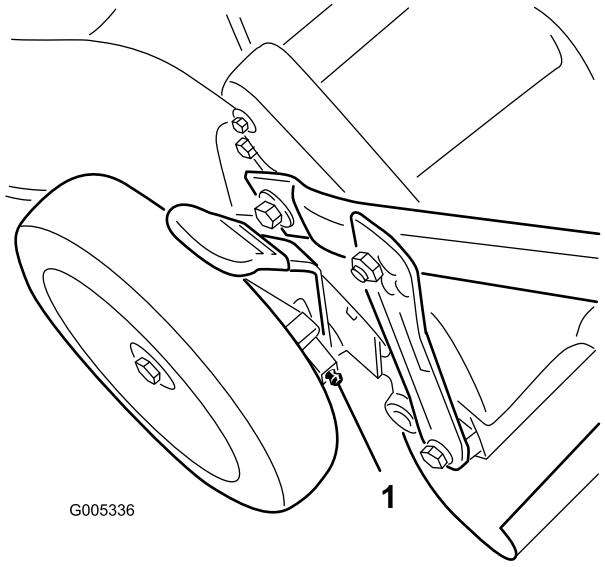

Figur 25

1. Smörjnippel

2. Sätt fast en fettspruta på varje nippel och pumpa försiktigt två eller tre gånger med universalfett nr 2 på litiumbas.

Motorunderhåll

Serva luftfiltret

Serviceintervall: Var 25:e timme

Var 300:e timme

Rengör skumförrenaren var 25:e körtimme. Byt ut pappersluftfiltret en gång per säsong eller var 300:e körtimme. Byt ut det oftare vid dammiga arbetsförhållanden.

Viktigt: Kör inte motorn utan luftfilterenheten, det leder till mycket stora skador på motorn.

1. Stanna motorn och vänta tills alla rörliga delar har stannat.
2. Lossa den skruv som håller fast luftfilterskyddet (Figur 26).

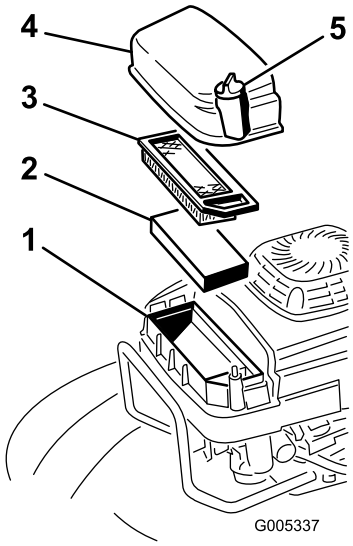

Figur 26

1. Luftfilterhus
2. Förrenare (skum)
3. Pappersluftfilter
4. Skydd
5. Skruv

3. Ta bort skyddet och rengör det noga (Figur 26).
4. Ta bort och kontrollera pappersluftfiltret (Figur 26). Släng det om det är väldigt smutsigt.

   Viktigt: Rengör inte pappersfiltret.

5. Ta bort skumförrenaren, rengör den med vatten och ett milt rengöringsmedel och torka den sedan torr genom att ”dutta”.
6. Dränk in förrenaren i olja och krama den (vrid ej) för att krama ut överskottet.
7. Montera skumförrenaren.
8. Montera pappersluftfiltret.

Obs: Montera ett nytt pappersluftfilter om du kastade bort det gamla.

9. Montera locket och fäst det med skruven.

Byta ut motoroljan

Serviceintervall: Efter de första 8 timmarna

Var 50:e timme

Byt olja efter de första åtta körtimmarna och därefter var 50:e körtimme eller varje säsong (oftare vid dammiga eller smutsiga förhållanden).

1. Låt motorn gå för att värma upp motoroljan.

   Obs: Varm olja rinner lättare och för med sig mer föroreningar.

Oljan kan vara het efter att motorn har varit igång. Kontakt med het olja kan orsaka allvarliga personskador.

Undvik kontakt med den heta motoroljan vid avtappning.

2. Stanna motorn och vänta tills alla rörliga delar har stannat.
3. Lossa tändkabeln från tändstiftet (Figur 11).
4. Sätt ett uppsamlingstråg under tankens högra sida.
5. Lossa oljestickan genom att vrida locket motsols och dra stickan uppåt.
6. Tippa gräsklipparen på dess **högra sida** och låt oljan rinna ned i uppsamlingstråget.

   Obs: Du kan också tömma vevhuset på olja med en extraktionsapparat för olja.

7. Vänd tillbaka gräsklipparen till körläget.
8. För in oljestickan i påfyllningsröret och vrid locket medsols tills det är hårt åtdraget.
9. Lämna in förbrukad olja på en återvinningsstation.
10. Fyll vevhuset med färsk olja upp till markeringen för fullt på oljestickan. Se avsnittet Fylla på olja i vevhuset.
11. Torka upp all utspilld olja.

Utföra service på tändstiftet

Serviceintervall: Var 100:e timme

Kontrollera tändstiftet var 100:e körtimme. Använd ett tändstift av typen **NGK BPR5ES** eller motsvarande.

1. Stanna motorn och vänta tills alla rörliga delar har stannat.
2. Lossa tändkabeln från tändstiftet (Figur 11).
3. Rengör runt tändstiftet.
4. Skruva bort tändstiftet från cylindertoppen.

   Viktigt: Ett sprucket, skadat eller smutsigt tändstift måste bytas ut. Rengör inte elektroderna eftersom flagor kan ta sig in i cylindern och orsaka skador på motorn.

5. Ställ in gapet på det nya stiftet till 0,76 mm (Figur 27).

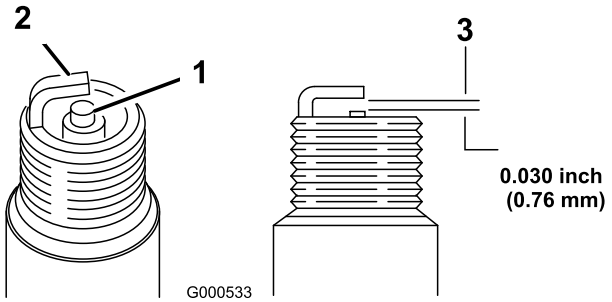

Figur 27

1. Mittelektrodsisolator
2. Sidoelektrod
3. Luftgap (ej skalenligt)

6. Montera tändstiftet och packningen.
7. Dra åt tändstiftet till ett moment på 23 Nm.
8. Anslut tändkabeln till tändstiftet.

Underhålla bränslesystemet

Tömma bränsletanken och rengöra bränslefiltret

Serviceintervall: Årligen

Bränslefiltret (gallerelementet) sitter i bränsletanken. Rengör bränslefilterelementet varje år.

1. Stäng av motorn och vänta tills den har svalnat.

   Obs: Tappa endast ur bensin när motorn är kall.

2. Lossa tändkabeln från tändstiftet (Figur 11).
3. Koppla bort bränsleslangen genom att lossa på rörklämman vid förgasaren.
4. Öppna bränslekranen.
5. Tappa ur all bensin som finns i tanken och bränsleslangen i en godkänd bränslebehållare.
6. Ta bort bränsletanken från klipparen.
7. Häll en liten mängd bränsle i bränsletanken, se till att bränslet rinner runt i tanken och häll sedan ut det i en godkänd bränslebehållare.
8. Montera bränsletanken och bränsleslangen, se Montera bränsletanken och bränsleslangen.

Knivunderhåll

Underhåll av knivbladet

Klipp alltid med en vass kniv. En slipad kniv klipper rent av utan att slita och rycka av grässtråna.

1. Stanna motorn och vänta tills alla rörliga delar har stannat.
2. Lossa tändkabeln från tändstiftet (Figur 11).
3. Töm bränsletanken på bensin, se Tömma bränsletanken och rengöra bränslefiltret.
4. Lägg klipparen på sidan med luftfiltret vänt uppåt (Figur 28).

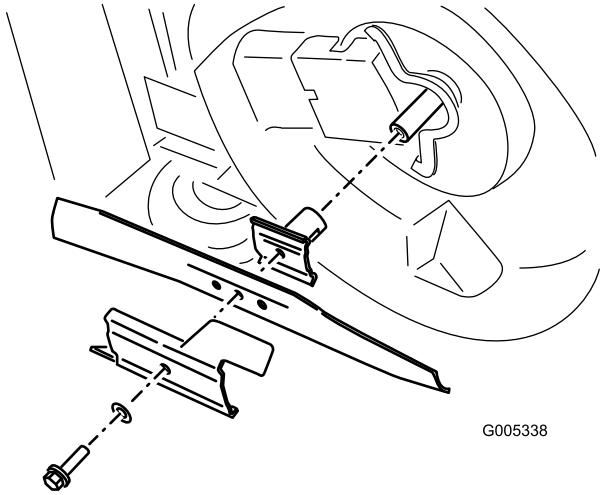

Figur 28

Kontrollera kniven

Serviceintervall: Varje användning eller dagligen

Kontrollera noga att kniven är vass och inte är utsliten, i synnerhet där de flata och böjda delarna möts (Figur 29A). Kontrollera kniven innan du använder gräsklipparen, eftersom sand och slipande material kan slita bort metallen mellan knivens flata och böjda delar. Om du upptäcker spårbildning eller slitage (Figur 29B och Figur 29C) ska du byta ut kniven, se Demontera kniven.

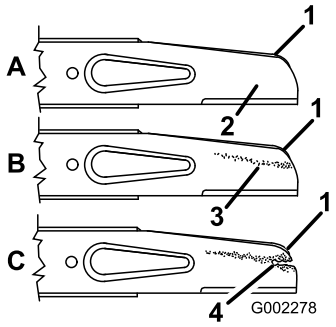

Figur 29

1. Segel
2. Knivens flata del
3. Slitage
4. Spårbildning

Obs: Montera en ny kniv innan klippsäsongen börjar för bästa resultat. Slipa ned eventuella småjack under året för att underhålla skäreggen.

En sliten eller skadad kniv kan gå sönder och en bit av kniven kan slungas ut i det område där föraren eller någon annan person befinner sig, vilket kan leda till allvarliga personskador eller dödsfall.

- **Kontrollera om kniven är sliten eller skadad med jämna mellanrum.**
- **Byt ut en sliten eller skadad kniv.**

Demontera kniven

Fatta tag om knivens ände med en trasa eller en tjockt vadderad handske. Ta bort knivbulten, acceleratorn och kniven (Figur 28).

Slipa kniven

Slipa knivens ovansida för att bevara den ursprungliga klippvinkeln (Figur 30A) och den inre klippkantsradien (Figur 30B). Kniven kommer att vara balanserad även fortsättningsvis om du slipar bort lika mycket från båda knivseggarna.

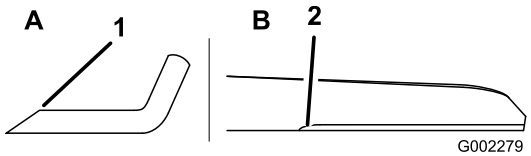

Figur 30

1. Slipa enbart i denna vinkel.
2. Bevara den ursprungliga radien här.

Balansera kniven

1. Kontrollera knivens balans genom att lägga den med det mittersta hålet över en spik eller en skruvmejsel som fästs horisontellt i ett skruvstäd (Figur 31).

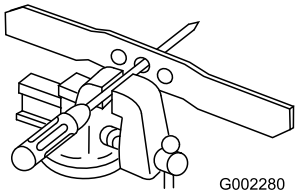

Figur 31

Obs: Du kan också kontrollera balansen genom att använda en knivbalanserare som finns i handeln.

2. Om någon av ändarna är tyngre ska du fila den (dock inte på eller nära skäreggen). Kniven är korrekt balanserad när ingen av sidorna är tyngre än den andra.

Montera kniven

1. Montera en slipad, balanserad Toro-kniv, acceleratorn och knivbulten. **Dra åt knivbulten till 82 Nm.**
2. Vänd tillbaka gräsklipparen till körläget.
3. Anslut tändkabeln till tändstiftet.

Rengöring

Rengöra under klipparkåpan

Håll undersidan av klipparkåpan ren för att säkerställa bästa prestanda.

Rengöringsmetod

Serviceintervall: Varje användning eller dagligen

1. Placera gräsklipparen på ett plant betong- eller asfaltsunderlag i närheten av en trädgårdsslang.
2. Starta motorn.
3. Håll vattenslangen i nivå med handtaget och rikta vattenstrålen mot marken precis framför det **högra** bakhjulet (Figur 32).



Figur 32

1. Höger bakhjul

Obs: Vattnet kommer att skvätta upp längs kniven och skölja bort klippet.

4. Stäng av motorn och vänta tills alla rörliga delar har stannat.
5. Stäng av vattnet.
6. Starta gräsklipparen och låt den gå i några minuter för att fukten på maskinen och dess komponenter ska torka.

Skrapmetod

Om det inte räcker med att spola för att avlägsna skräpet under däcket kan du skrapa klipparen ren.

1. Lossa tändkabeln från tändstiftet (Figur 11).
2. Töm bränsletanken på bensin. Se Tömma bränsletanken och rengöra bränslefiltret.

Om klipparen lutas kan bränsle läcka ut från förgasaren eller bränsletanken. Bensin är extremt brandfarligt, mycket explosivt och kan under vissa omständigheter orsaka personskador eller materiella skador.

Undvik bränslespill genom att köra motorn tills den är tom eller genom att tömma tanken på bensin med en handpump; aldrig med en hävert.

3. Tippa gräsklipparen på dess **högra** sida.
4. Ta bort smuts och gräsklipp med en träskrapa. Undvik grader och vassa kanter.
5. Vänd tillbaka gräsklipparen till körläget.
6. Fyll bränsletanken.
7. Anslut tändkabeln till tändstiftet.

Förvaring

Förbered gräsklipparen för lågsäsongsförvaring genom att utföra de rekommenderade underhållsprocedurerna. Se Underhåll.

Förvara klipparen i ett svalt, rent och torrt utrymme. Täck över klipparen så att den hålls ren och står skyddad.

Förbereda bränslesystemet

Bensin kan förångas om du förvarar det en lägre tid och explodera om det kommer i kontakt med en öppen låga.

- **Förvara inte bensin under en längre tid.**
- **Förvara inte klipparen med bensin i bränsletanken eller förgasaren i ett utrymme där det finns en öppen låga (t.ex. en ugn eller ett kontrolljus till en varmvattenberedare).**
- **Låt motorn svalna innan maskinen ställs undan i ett slutet utrymme.**

Töm bränsletanken när du använder klipparen för sista gången före förvaring.

1. Kör klipparen tills motorn stannar på grund av bensinstopp.
2. Snapsa motorn och starta den igen.
3. Låt motorn vara igång tills den stannar. När du inte kan starta motorn längre är den tillräckligt torr.

Förbereda motorn

1. Byt oljan i vevhuset medan motorn fortfarande är varm. Se Byta ut motoroljan.
2. Ta bort tändstiftet.
3. Tillsätt ca 1 matsked olja till vevhuset genom tändstiftshålet med hjälp av en oljekanna.
4. Rotera motorn långsamt flera gånger med hjälp av startsnöret så att oljan fördelas.
5. Montera tändstiftet, men anslut inte tändkabeln till tändstiftet.

Allmän information

1. Rengör klipparhuset. Se Rengöra under klipparkåpan
2. Tvätta bort eventuell smuts och beläggning från cylindern, kylflänsarna och utblåshöljet.
3. Ta bort gräsklipp, smuts och smörja från motorns utvändiga delar, höljet och klipparkåpans ovandel.
4. Kontrollera knivens tillstånd. Se Underhåll av knivbladet.
5. Utför service på luftfiltret, se Serva luftfiltret.
6. Smörj svängarmarna, se Smörja svängarmarna.
7. Dra åt alla muttrar, bultar och skruvar.
8. Måla i rost- eller lackskador med färg som kan erhållas från en auktoriserad återförsäljare.

Ta gräsklipparen ur förvaring

1. Kontrollera och dra åt alla fästelement.
2. Ta bort tändstiftet och snurra motorn snabbt med startsnöret för att blåsa bort överbliven olja från cylindern.
3. Rengör tändstiftet eller byt ut det om det är sprucket, trasigt eller om elektroderna är slitna.
4. Montera tändstiftet och dra åt det till ett moment på 23 Nm.
5. Utför de underhållsprocedurer som eventuellt kan behövas, se avsnittet Underhåll.
6. Fyll på färsk bensin i bränsletanken.
7. Kontrollera oljenivån i motorn.
8. Anslut tändkabeln till tändstiftet.

Felsökning

Problem	Möjliga orsaker	Åtgärd
Motorn startar inte.	1. Bränsletanken är tom eller bränslesystemet innehåller gammalt bränsle. 2. Tändkabeln har inte anslutits till tändstiftet. 3. Tändstiftet är slitet, skadat eller har felaktigt avstånd.	1. Töm och/eller fyll på bränsletanken med färsk bensin. Kontakta en auktoriserad återförsäljare om problemet kvarstår. 2. Anslut tändkabeln till tändstiftet. 3. Kontrollera tändstiftet och justera avståndet vid behov. Byt ut tändstiftet om det är anfrätt, skadat eller sprucket.
Motorn är trög att starta eller tappar kraft.	1. Bränsletanken innehåller gammalt bränsle. 2. Luftningshålet i tanklocket är igensatt. 3. Luftfiltret är smutsigt och blockerar luftflödet. 4. Det finns gräsklipp och skräp under klipparkåpan. 5. Tändstiftet är slitet, skadat eller har felaktigt avstånd. 6. Oljenivån i motorn är låg eller oljan är smutsig.	1. Töm och fyll på bränsletanken med färsk bensin. 2. Rengör luftningshålet i tanklocket eller byt ut tanklocket. 3. Rengör luftfiltrets förrenare och/eller byt pappersluftfiltret. 4. Rengör under klipparkåpan. 5. Kontrollera tändstiftet och justera avståndet vid behov. Byt ut tändstiftet om det är anfrätt, skadat eller sprucket. 6. Kontrollera motoroljan. Byt ut oljan om den är smutsig eller tillsätt olja om nivån är låg.
Motorn går ojämnt.	1. Tändkabeln har inte anslutits till tändstiftet. 2. Tändstiftet är slitet, skadat eller har felaktigt avstånd. 3. Gasreglaget är inte i det snabba läget. 4. Luftfiltret är smutsigt och blockerar luftflödet.	1. Anslut tändkabeln till tändstiftet. 2. Kontrollera tändstiftet och justera avståndet vid behov. Byt ut tändstiftet om det är anfrätt, skadat eller sprucket. 3. För gasreglaget till det snabba läget. 4. Rengör luftfiltrets förrenare och/eller byt pappersluftfiltret.
Gräsklipparen eller motorn vibrerar för mycket.	1. Kniven är böjd eller ur balans. 2. Knivfästmuttrarna är lösa. 3. Det finns gräsklipp och skräp under klipparkåpan. 4. Motorns fästbultar är lösa.	1. Balansera kniven. Byt ut kniven om den är böjd. 2. Dra åt knivens fästmuttrar. 3. Rengör under klipparkåpan. 4. Dra åt motorns fästbultar.
Klippmönstret blir ojämnt.	1. Alla fyra hjulen har inte samma höjd. 2. Kniven är slö. 3. Du klipper i samma mönster om och om igen. 4. Det finns gräsklipp och skräp under klipparkåpan.	1. Ställ in alla fyra hjulen på samma höjd. 2. Slipa och balansera kniven. 3. Byt klippmönster. 4. Rengör under klipparkåpan.
Klipparen drivs inte framåt.	1. Drivningskabeln har inte justerats eller är skadad. 2. Det finns skräp under remkåpan.	1. Justera drivningskabeln. Byt ut kabeln vid behov. 2. Ta bort skräpet under remkåpan.

Anteckningar:

Anteckningar:

Anteckningar:

International Distributor List

Distributor:	Country:	Phone Number:
Atlantis Su ve Sulama Sisstemleri Lt	Turkey	90 216 344 86 74
Balama Prima Engineering Equip	Hong Kong	852 2155 2163
B-Ray Corporation	Korea	82 32 551 2076
Casco Sales Company	Puerto Rico	787 788 8383
Ceres S.A	Costa Rica	506 239 1138
CSSC Turf Equipment (pvt) Ltd	Sri Lanka	94 11 2746100
Cyril Johnston & Co	Northern Ireland	44 2890 813 121
Equiver	Mexico	52 55 539 95444
Femco S.A.	Guatemala	502 442 3277
G.Y.K. Company ltd.	Japan	81 726 325 861
Geomechaniki of Athens	Greece	30 10 935 0054
Guandong Golden Star	China	86 20 876 51338
Hako Ground and Garden	Sweden	46 35 10 0000
Hako Ground and Garden	Norway	47 22 90 7760
Hayter Limited (U.K.)	United Kingdom	44 1279 723 444
Hydroturf Int. Co Dubai	United Arab Emirates	97 14 347 9479
Hydroturf Egypt LLC	Egypt	202 519 4308
Ibea S.p.A.	Italy	39 0331 853611
Irriamc	Portugal	351 21 238 8260
Irrigation Products Int'l Pvt Ltd	India	86 22 83960789
Jean Heybroek b.v.	Netherlands	31 30 639 4611
Lely (U.K.) Limited	United Kingdom	44 1480 226 800
Maquiver S.A.	Colombia	57 1 236 4079
Maruyama Mfg. Co. Inc.	Japan	81 3 3252 2285
Metra Kft	Hungary	36 1 326 3880
Mountfield a.s.	Czech Republic	420 255 704 220
Munditol S.A.	Argentina	54 11 4 821 9999
Oslinger Turf Equipment SA	Ecuador	593 4 239 6970
Oy Hako Ground and Garden Ab	Finland	358 987 00733
Parkland Products Ltd	New Zealand	64 3 34 93760
Prochaska & Cie	Austria	43 1 278 5100
RT Cohen 2004 Ltd	Israel	972 986 17979
Riversa	Spain	34 9 52 83 7500
Roth Motorgerate GmBh & Co	Germany	49 7144 2050
Sc Svend Carlsen A/S	Denmark	45 66 109 200
Solvert S.A.S	France	33 1 30 81 77 00
Spypros Stavrinides Limited	Cyprus	357 22 434131
Surge Systems India Limited	India	91 1 292299901
T-Markt Logistics Ltd	Hungary	36 26 525 500
Toro Australia	Australia	61 3 9580 7355
Toro Europe BVBA	Belgium	32 14 562 960

Toro garanti

Fel och produkter som omfattas

The Toro® Company och dess dotterbolag, Toro Warranty Company, lovar tillsammans, enligt ett gemensamt avtal, den ursprungliga köparen* att reparera en Toro-produkt som använts för normalt arbete i hemmet* om ett material- eller utförandefel uppstått. Följande tidsperioder gäller från det ursprungliga inköpsdatumet:

Produkter	Garantiperiod
Manuell motordriven klippare	Två års begränsad garanti
Åkgräsklippare med motor bak	Två års begränsad garanti
Åkgräsklippare	Två års begränsad garanti
Elektriska handhållna produkter	Två års begränsad garanti
Snöslungor	Två års begränsad garanti
Konsumentklippare med noll vändradie	Två års begränsad garanti

* Med ”Ursprunglig köpare” avses den person som ursprungligen köpte Toro-produkterna.

* Med ”Normalt arbete i hemmet” avses bruk av produkten i hemmet. Om produkten används på fler än ett ställe räknas det som kommersiellt bruk och då gäller garantin för kommersiellt bruk.

Begränsad garanti för kommersiellt bruk

Garantin gäller Toro-konsumentprodukter och tillbehör som används i kommersiellt syfte, utbildnings- eller uthyrningssyfte rörande material- eller utförandefel under följande tidsperioder från inköpsdatum:

Produkter	Garantiperiod
Manuell motordriven klippare	90 dagars garanti
Åkgräsklippare med motor bak	90 dagars garanti
Åkgräsklippare	90 dagars garanti
Elektriska handhållna produkter	90 dagars garanti
Snöslungor	90 dagars garanti
Konsumentklippare med noll vändradie	45 dagars garanti

Anvisningar för garantiservice

Följ denna procedur om du tror att det är något fel på din Toro-produkt rörande material eller utförande:

1. Kontakta din försäljningsrepresentant för att ordna produktservice. Om du av någon anledning inte kan kontakta din representant kan du i stället kontakta en Toro-auktoriserad återförsäljare för att få service där.
2. Ta med produkten och inköpsbeviset (kvitto) till försäljningsstället eller återförsäljaren.

Om du av någon anledning är missnöjd med din återförsäljares analys eller med den hjälp du får kontaktar du Toro-importören eller oss på:

Customer Care Department, Consumer Division
Toro Warranty Company
8111 Lyndale Avenue South
Bloomington, MN 55420-1196
Chef: Teknisk produktsupport: 001-952-887-8248

Se bifogad återförsäljarlista.

Ägarens ansvar

Du måste underhålla din Toro-produkt enligt de underhållsprocedurer som beskrivs i användarhandboken. Sådant rutinunderhåll bekostas av dig, oavsett om det utförs av en återförsäljare eller av dig själv.

Produkter och fel som inte omfattas

Denna uttryckliga garanti omfattar inte:

- Kostnader för regelbundet underhåll rörande service och reservdelar, exempelvis filter, bränsle, smörjmedel, delar för finjustering av motorn, knivslipning, broms- och kopplingsjustering.
- Alla produkter eller delar som ändras, används felaktigt eller som måste bytas ut eller repareras på grund av normalt slitage, olyckshändelse eller felaktigt underhåll.
- Nödvändiga reparationer på grund av felaktigt bränsle, föroreningar i bränslesystemet eller fel som uppstår på grund av otillräcklig förberedelse av bränslesystemet för en inaktiv period som är längre än tre månader.
- Motor och transmission. Täcks av respektive tillverkares garanti med separata villkor och regler.

Alla reparationer som täcks av denna garanti måste utföras av en auktoriserad Toro-återförsäljare med reservdelar som godkänts av Toro.

Allmänna villkor

Köparens rättigheter regleras av de nationella lagar som gäller i respektive land. De rättigheter köparen har i dessa lagar begränsas inte genom denna garanti.