Form No. 3359-323 Rev C

TORO®

Count on it.

Manuale dell'operatore

Tosaerba Greensmaster® 1000 e 1600 con operatore a piedi

Nº del modello 04052—Nº di serie 280000001 e superiori

Nº del modello 04060—Nº di serie 280000001 e superiori

PRELIMINARY

CE

Per registrare il vostro prodotto o scaricare gratuitamente un Manuale dell'operatore o il Catalogo ricambi, visitate www.Toro.com.

Traduzione dell'originale (IT)

PRELIMINARY Ver-3.0 ©Toro 2009-2009

Avvertenza

CALIFORNIA
Avvertenza norma "Proposition 65"
Lo scarico del motore di questa macchina contiene prodotti chimici che nello Stato della California sono considerati cancerogeni, causa di anomalie e di altre problematiche della riproduzione.

Questo parascintille è conforme alla norma canadese ICES-002

Introduzione

Leggete attentamente queste informazioni al fine di utilizzare e mantenere correttamente il prodotto, e di evitare infortuni e danni. Voi siete responsabili del corretto utilizzo del prodotto, all'insegna della sicurezza.

Per informazioni su prodotti ed accessori, per la ricerca di un distributore o la registrazione del vostro prodotto, potete contattare Toro direttamente a www.Toro.com.

Per assistenza, parti originali Toro o ulteriori informazioni contattate un Distributore autorizzato o un Centro Assistenza Toro, ed abbiate sempre a portata di mano il numero del modello ed il numero di serie del prodotto. I numeri di serie e del modello sono riportati sulla targhetta affissa all'apparato di taglio. Scrivete i numeri nell'apposito spazio.

Nº del modello _____

Nº di serie _____

Il sistema di avvertimento adottato dal presente manuale identifica i pericoli potenziali e riporta messaggi di sicurezza, identificati dal simbolo di avvertimento (Figura 1), che segnalano un pericolo in grado di provocare infortuni gravi o la morte se non si osservano le precauzioni raccomandate.

PRELIMINARY

Figura 1

1. Simbolo di avvertimento.

Per evidenziare le informazioni vengono utilizzate anche altre due parole. **Importante** indica informazioni meccaniche di particolare importanza, e **Nota** evidenzia informazioni generali di particolare rilevanza.

Indice

Introduzione 2
Sicurezza 3
- Norme di sicurezza 3
- Sicurezza del tosaerba Toro 5
- Pressione acustica 6
- Potenza acustica 6
- Vibrazione (Modello 04052) 6
- Vibrazione (Modello 04060) 6
- Adesivi di sicurezza e informativi 7

Preparazione 9
- 1 Installazione e regolazione della stegola 9
- 2 Montaggio del cavalletto (solo Modello 04060) 10
- 3 Montaggio delle ruote di trasferimento 10
- 4 Regolazione dell'apparato di taglio 11
- 5 Montaggio del cesto di raccolta 11

Quadro generale del prodotto 12
- Comandi 12
- Specifiche 13
- Attrezzi e accessori 14

Funzionamento 14
- La sicurezza prima di tutto 14
- Controllo del livello dell'olio motore 14
- Riempimento del serbatoio del carburante 14
- Verifica dei microinterruttori di sicurezza 16
- Avviamento e spegnimento del motore 16
- Guida della macchina durante il trasporto 16
- Preparazione per la tosatura 17
- Tosatura 17
- Suggerimenti 17

Manutenzione 18
- Programma di manutenzione raccomandato 18
  - Lista di controllo della manutenzione quotidiana 19
- Lubrificazione 20
  - Ingrassaggio della macchina 20
- Manutenzione del motore 21
  - Revisione dell'olio motore 21
  - Revisione del filtro dell'aria 22
  - Sostituzione della candela 22
- Manutenzione del sistema di alimentazione 23
  - Pulizia del filtro carburante 23
- Manutenzione dell'impianto elettrico 24
  - Revisione del microinterruttore di sicurezza 24
- Manutenzione dei freni 24
  - Regolazione del freno di servizio/stazionamento 24
- Manutenzione della cinghia 25
  - Regolazione delle cinghie 25

© 2008—The Toro® Company
8111 Lyndale Avenue South
Bloomington, MN 55420

Contattateci a www.Toro.com.
Stampato negli USA
Tutti i diritti sono riservati
PRELIMINARY Ver-3.0 ©Toro 2009-2009

Sostituzione della cinghia del differenziale 27
Manutenzione del sistema di controlli..... 28
Regolazione del comando della trazione 28
Manutenzione dell'apparato di taglio 29
Livellamento del tamburo posteriore rispetto al cilindro 29
Regolazione della controlama rispetto al cilindro..... 29
Regolazione dell'altezza di taglio 30
Regolazione dell'altezza del deflettore per l'erba 31
Regolazione della barra di scarico..... 31
Identificazione della barra di appoggio 32
Approntamento della macchina in corrispondenza alle condizioni del tappeto erboso..... 33
Revisione della barra di appoggio 34
Lappatura del cilindro..... 34
Rimessaggio 35

Sicurezza

Quando è installato il kit Presenza operatore, n. cat. 105-5363, questa macchina soddisfa o supera i requisiti delle norme CEN EN 836:1997, ISO 5395:1990 ed ANSI B71.4-2004 vigenti alla data della produzione.

L'errato utilizzo o manutenzione da parte dell'operatore o del proprietario possono provocare incidenti. Per ridurre il rischio di incidenti, rispettate le seguenti norme di sicurezza e fate sempre attenzione al simbolo di allarme, che indica **Attenzione, Avvertenza o Pericolo** – norme di sicurezza personali. La mancanza di rispetto delle istruzioni può provocare infortuni o la morte.

Norme di sicurezza

Le seguenti istruzioni sono state tratte dalle norme CEN EN 836:1997, ISO 5395:1990 ed ANSI B71.4-2004.

Addestramento

- Leggete attentamente il manuale dell'operatore e gli altri stampati relativi all'addestramento. Acquisite dimestichezza con i comandi, o cartelli di sicurezza e il corretto utilizzo della macchina.
- Nel caso in cui l'operatore o il meccanico non sia in grado di leggere la lingua del presente *Manuale Operatore*, il proprietario sarà responsabile della descrizione del contenuto.
- Non permettete mai a bambini o a persone che non abbiano una perfetta conoscenza delle presenti istruzioni di utilizzare il tosaerba o di effettuarne la manutenzione. Le normative locali possono imporre limiti all'età dell'operatore.
- Non tosate in prossimità di altre persone, soprattutto bambini, o di animali da compagnia.
- Ricordate sempre che l'operatore o utilizzatore è responsabile di incidenti o pericoli occorsi ad altre persone o alla loro proprietà.
- Il proprietario/operatore può impedire che si verifichino incidenti o infortuni a se stesso, a terzi e alle cose, e ne è responsabile.
- Tutti gli operatori o i meccanici devono essere addestrati all'uso della macchina. Il proprietario è responsabile della formazione degli operatori.

Preparazione

- Durante il lavoro indossate sempre calzature pesanti, pantaloni lunghi, casco, occhiali di protezione e auricolari adatti. Capelli lunghi, abiti svolazzanti e gioielli possono impigliarsi nelle parti mobili. Non usate mai l'apparecchiatura a piedi nudi o in sandali.

PRELIMINARY

PRELIMINARY Ver-3.0 ©Toro 2009-2009

- Ispezionate attentamente l'area in cui deve essere utilizzata l'apparecchiatura, e sgombratela da oggetti che possano venire raccolti e scagliati dalla macchina.
- **Avvertenza** - Il carburante è altamente infiammabile. Prendete le seguenti precauzioni:
  - Conservate il carburante in apposite taniche.
  - Fate il pieno solo all'aperto, e non fumate durante il rifornimento.
  - Aggiungete il carburante prima di avviare il motore. Non togliete mai il tappo del serbatoio, né aggiungete il carburante, a motore acceso o caldo.
  - Se viene inavvertitamente versato del carburante, non avviate il motore, ma allontanate la macchina dall'area interessata evitando di generare una fonte di accensione, finché i vapori del carburante non si saranno dissipati.
  - Montate con sicurezza i tappi dei serbatoi del carburante e delle taniche.
- Sostituite le marmitte di scarico difettose.
- Esaminate il terreno per determinare quali accessori e quali attrezzi siano necessari per eseguire il lavoro in modo corretto e sicuro. Usate soltanto accessori e attrezzi approvati dal produttore.
- Controllate che i comandi dell'operatore, gli interruttori di sicurezza e le protezioni siano collegati e correttamente funzionanti. Se non funzionano correttamente, non azionate la macchina.

Funzionamento

- Non azionate il motore in un locale chiuso in cui possano raccogliersi i fumi tossici dell'ossido di carbonio.
- Tosate solamente alla luce del giorno o con illuminazione artificiale adeguata.
- Prima di cercare di avviare il motore, disinnestate tutte le frizioni dell'accessorio con lame, mettete il cambio in folle e inserite il freno di stazionamento.
- Prestate attenzione a fosse e ad altri pericoli nascosti.
- Prestate attenzione al traffico quando attraversate o procedete nei pressi di una strada.
- Arrestate la rotazione delle lame prima di attraversare superfici non erbose.
- Quando utilizzate degli accessori, non dirigete mai lo scarico del materiale verso terzi e non consentite ad alcuno di avvicinarsi alla macchina durante il lavoro.
- Non azionate mai la macchina con schermi o ripari difettosi, o senza i dispositivi di protezione montati. Verificate che tutti gli interruttori di sicurezza a interblocchi siano collegati, regolati, e funzionino correttamente.
- Non modificate la taratura del regolatore del motore e non fate superare al motore i regimi previsti. Il motore che funziona a velocità eccessiva può aumentare il rischio di infortuni.
- Prima di scendere dalla postazione di guida:
  - fermate la macchina su terreno pianeggiante;
  - disinnestate l'apparato di taglio e il comando della trazione;
  - inserite il freno di stazionamento;
  - spegnete il motore.
- Disinserite la trasmissione agli accessori durante i trasferimenti e quando la macchina non viene utilizzata.
- Spegnete il motore e disinserite la trasmissione all'accessorio:
  - prima del rifornimento di carburante;
  - prima di togliere il cesto di raccolta;
  - prima di regolare l'altezza, a meno che la regolazione non possa essere eseguita dalla posizione dell'operatore.
  - prima di pulire intasamenti;
  - prima di controllare, pulire o eseguire interventi sul tosaerba;
  - dopo avere urtato un corpo estraneo, o in caso di vibrazioni anomale. Ispezionate il tosaerba per rilevare eventuali danni, ed effettuate le riparazioni necessarie prima di riavviare l'accessorio.
- Riducete la regolazione dell'acceleratore prima di arrestare il motore e, se il motore è dotato di valvola di intercettazione, disattivatela al termine del lavoro.
- Tenete mani e piedi a distanza dall'apparato di taglio.
- Rallentate e fate attenzione quando eseguite curve o attraversate strade e marciapiedi. Fermate tutti i cilindri durante le pause di lavoro.
- Non utilizzate il tosaerba se siete sotto l'effetto di alcol o droga.
- Prestate la massima attenzione durante il carico e lo scarico della macchina da un rimorchio o da un autocarro.
- Prestate la massima attenzione quando vi avvicinate a curve cieche, cespugli, alberi o altri oggetti che possano impedire la vista.

PRELIMINARY

PRELIMINARY Ver-3.0 ©Toro 2009-2009

Manutenzione e rimessaggio

- Mantenete adeguatamente serrati tutti i dadi, i bulloni e le viti, per assicurarvi che le apparecchiature funzionino nelle migliori condizioni di sicurezza.
- Non tenete la macchina con carburante nel serbatoio all'interno di edifici, dove i vapori della benzina possano raggiungere fiamme libere o scintille.
- Lasciate raffreddare il motore prima del rimessaggio al chiuso.
- Per ridurre il rischio d'incendio, mantenete motore, marmitta di scarico, vano batteria e zona di conservazione del carburante esenti da erba, foglie ed eccessi di grasso.
- Controllate frequentemente il cesto di raccolta, per verificarne l'usura o il deterioramento.
- Mantenete tutte le parti in buone condizioni operative, tutti i componenti metallici e i raccordi idraulici ben serrati. Sostituite i componenti e gli adesivi usurati o danneggiati.
- Dovendo scaricare il serbatoio del carburante, eseguite l'operazione all'aperto.
- Durante la messa a punto della macchina fate attenzione a non intrappolare le dita tra le lame in movimento e le parti fisse della macchina.
- Disinnestate gli organi di trasmissione e l'apparato di taglio, inserite il freno di stazionamento, spegnete il motore e scollegate il cappellotto della candela. Attendete l'arresto di ogni movimento prima di eseguire interventi di regolazione, pulizia o riparazione.
- Per prevenire un incendio, eliminate erba e detriti dall'apparato di taglio, dalle trasmissioni, dalle marmitte e dal motore. Tergete l'olio e il carburante versati.
- Scaricate con cautela la pressione dai componenti che hanno accumulato energia.
- Prima di eseguire qualsiasi riparazione, rimuovete il cappellotto della candela.
- Prestate la massima attenzione quando controllate il cilindro. Indossate i guanti e prestate attenzione durante il controllo.
- Tenete mani e piedi a distanza dalle parti mobili. Se possibile, non eseguite regolazioni mentre il motore è in funzione.

Sicurezza del tosaerba Toro

La seguente lista contiene informazioni sulla sicurezza specifiche per i prodotti Toro oppure di cui è necessario essere a conoscenza, non incluse nelle norme CEN, ISO o ANSI.

Questo prodotto è in grado di amputare mani e piedi, e di scagliare oggetti. Rispettate sempre tutte le norme di sicurezza per evitare gravi infortuni o la morte.

L'utilizzo di questo prodotto per scopi non conformi alle funzioni per cui è stato concepito può essere pericoloso per l'utente e gli astanti.

- Imparate a fermare rapidamente il motore.
- Non utilizzate la macchina se calzate scarpe da tennis o calzature leggere.
- Si consiglia di indossare scarpe di sicurezza e pantaloni lunghi. L'uso di tale attrezzatura è richiesto ai sensi di alcune ordinanze locali e disposizioni assicurative.
- Maneggiate la benzina con cautela, e tergete le perdite accidentali.
- Controllate quotidianamente il corretto funzionamento degli interruttori di sicurezza a interblocchi. Se un interruttore è guasto, sostituitelo prima di mettere in funzione la macchina.
- L'utilizzo della macchina richiede la vostra attenzione. Per evitare di perdere il controllo:
  - Non guidate nelle vicinanze di banchi di sabbia, fossati, torrenti o altri potenziali pericoli;
  - Rallentate prima di eseguire curve strette; Evitate arresti e avviamenti improvvisi;
  - Date sempre la precedenza nell'attraversare la strada o nelle adiacenze;
  - inserite i freni di servizio in discesa per rallentare e mantenere la macchina sotto controllo.
- Per garantire la massima sicurezza, il cesto di raccolta deve essere montato correttamente durante il funzionamento del tosaerba. Spegnete il motore prima di svuotare il cesto.
- Non toccate il motore, la marmitta o il tubo di scappamento quando il motore è acceso o poco dopo averlo spento, in quanto questi componenti possono scottare ed ustionarvi.
- **Smettete di tosare** se una persona o un animale da compagnia si presentano improvvisamente nell'area da tosare o nelle sue vicinanze. L'utilizzo imprudente della macchina, abbinato alle irregolarità del terreno ed agli sbalzi, o a protezioni posizionate in modo errato, può causare infortuni dovuti al lancio di oggetti. Non riprendete la tosatura finché l'area non è sgombra.

Manutenzione e rimessaggio

- Verificate ad intervalli regolari che i tubi di alimentazione siano correttamente serrati e non

PRELIMINARY

PRELIMINARY Ver-3.0 ©Toro 2009-2009

usurati. All'occorrenza, provvedete al serraggio o alla riparazione.

- Se il motore deve essere mantenuto in funzione per eseguire un intervento di regolazione, tenete mani, piedi, indumenti e altre parti del corpo distanti dall'apparato di taglio, dagli accessori e dalle parti in movimento. Tenete a distanza gli astanti.
- Per garantire condizioni di sicurezza e precisione, fate controllare la velocità massima del motore con un tachimetro da un Distributore Toro autorizzato. Il motore deve avere una velocità massima regolata di 3600 ± 100 giri/min.
- Qualora fossero necessari interventi di assistenza o di riparazione di notevole entità, rivolgetevi a un Distributore Toro autorizzato.
- Utilizzate soltanto accessori e parti di ricambio approvati dalla Toro. L'utilizzo di accessori non approvati può rendere nulla la garanzia.

Pressione acustica

Questa unità ha un livello massimo di pressione acustica all'orecchio dell'operatore di 84 dBA, basato sulla misura di macchine identiche in ottemperanza alle norme EN 836 e ISO 11201.

Potenza acustica

Questa unità ha un livello di potenza acustica garantito di 95 dBA, basato sulla misura di macchine identiche in ottemperanza alla norma ISO 11094.

Vibrazione (Modello 04052)

Questa unità non supera il livello di vibrazioni a mani/braccia di 7,00 m/s², collaudato mediante rilevazioni su macchine identiche in conformità alle norme EN 1033 e EN 836.

PRELIMINARY

Vibrazione (Modello 04060)

Questa unità non supera il livello di vibrazioni a mani/braccia di 4,50 m/s², collaudato mediante rilevazioni su macchine identiche in conformità alle norme EN 1033 e EN 836.

PRELIMINARY Ver-3.0 ©Toro 2009-2009

Adesivi di sicurezza e informativi

Gli adesivi di sicurezza e di istruzione sono chiaramente visibili, e sono affissi accanto a zone particolarmente pericolose. Sostituite gli adesivi danneggiati o smarriti.

93-7348

1. Avvertenza – leggete il *Manuale dell'operatore*.
2. Pericolo d'incendio. Vietato fumare, fuoco e fiamme libere; in sede di rifornimento lasciate uno spazio tra il carburante e l'estremità superiore del serbatoio.
3. Pericolo di lancio di oggetti – Tenete gli astanti a distanza di sicurezza dalla macchina.
4. Pericolo di ferite alla mano o al piede. Non avvicinatevi alle parti in movimento.

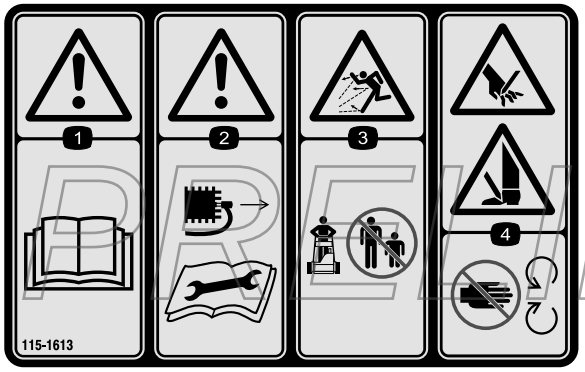

115-1613

1. Avvertenza – Leggete il *Manuale dell'operatore.*
2. Avvertenza – prima di eseguire interventi di manutenzione sulla macchina, togliete il cappellotto dalla candela.
3. Pericolo di lancio di oggetti – tenete gli astanti a distanza di sicurezza dalla macchina.
4. Pericolo di ferite e smembramento di mano o piede. Non avvicinatevi alle parti in movimento.

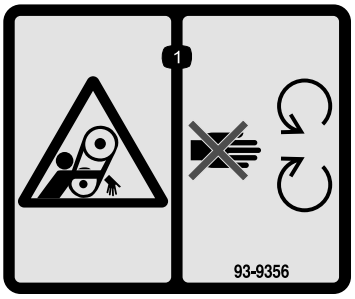

93-9356

1. Pericolo di aggrovigliamento – non avvicinatevi alle parti in movimento.

115–1615

1. Pericolo di ustione su superficie calda. Tenetevi a distanza di sicurezza dalla superficie calda.

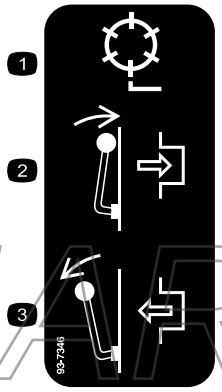

93-7346

1. Trasmissione del cilindro
2. Inserimento
3. Disinserimento

PRELIMINARY

PRELIMINARY Ver-3.0 ©Toro 2009-2009

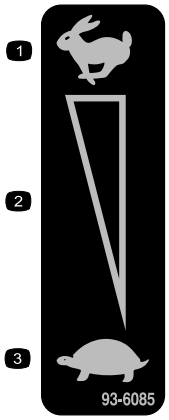

93-6085

1. Massima
2. Regolazione continua variabile
3. Minima

93-9886

1. Usate benzina senza piombo.

112-9408

1. Spegnimento del motore
2. In moto

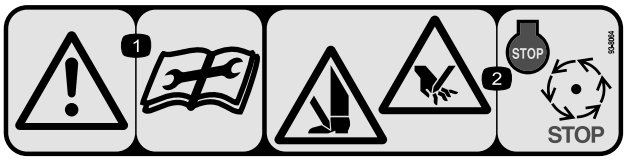

93-8064

1. Avvertenza — leggete le istruzioni prima di eseguire interventi di revisione o manutenzione.
2. Pericolo di ferite a mani o piedi – spegnete il motore e attendete che le parti in movimento si fermino.

115-1614

1. Avvertenza – Leggete il *Manuale dell'operatore.*
2. Avvertenza – non utilizzate la macchina se non siete addestrati.
3. Pericolo di lancio di oggetti – tenete gli astanti a distanza di sicurezza dalla macchina.
4. Avvertenza – non avvicinatevi alle parti in movimento; tenete tutte le protezioni in posizione.

PRELIMINARY

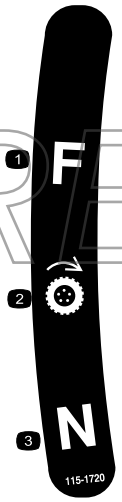

115-1720

1. Marcia avanti
2. Ruota di trazione
3. Folle

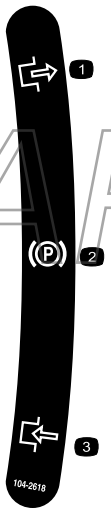

104-2618

1. Disinnestare-posizione leva
2. Freno di stazionamento
3. Innestare-posizione leva

PRELIMINARY Ver-3.0 ©Toro 2009-2009

Preparazione

Parti sciolte

Verificate che sia stata spedita tutta la componentistica, facendo riferimento alla seguente tabella.

Procedura	Descrizione	Qté	Uso
1	Manico Fascetta per cavo	1 2	Montate la stegola.
2	Gruppo cavalletto Molla	1 1	Montaggio del cavalletto (solo Modello 04035).
3	Albero della ruota, destro Albero della ruota, sinistro Ruote per il trasporto (da procurare a parte)	1 1 2	Montate le ruote di trasferimento.
4	Non occorrono parti	–	Regolate l'apparato di taglio.
5	Cesto di raccolta	1	Montate il cesto di raccolta.

Strumenti e parti aggiuntive

Descrizione	Qté	Uso
Manuale dell'operatore Manuale dell'operatore del motore Catalogo dei pezzi Materiale di addestramento dell'operatore Certificato di conformità	1 1 1 1 1	Prima di utilizzare la macchina, leggete i manuali e guardate il materiale di addestramento

Nota: Stabilite i lati sinistro e destro della macchina dalla normale posizione di guida.

1

Installazione e regolazione della stegola

PRELIMINARY

Parti necessarie per questa operazione:

1	Manico
2	Fascetta per cavo

Montaggio della stegola

1. Togliete il bullone, la rondella e la rondella di sicurezza dal perno di montaggio su ciascun lato del tosaerba (Figura 2).

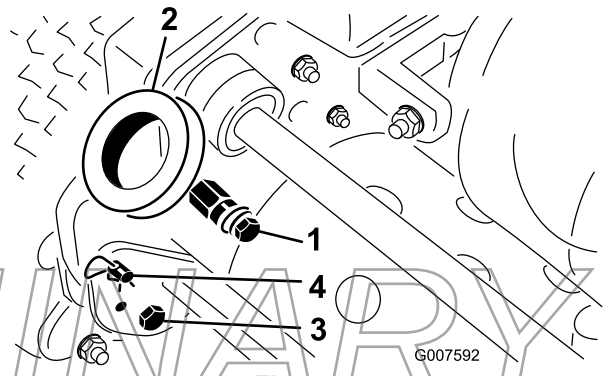

Figura 2

1. Perni di montaggio
2. Bracci della stegola
3. Bullone e dado di bloccaggio
4. Copiglia a forcina e perno ad anello

2. Togliete i bulloni e i dadi di bloccaggio che fissano la base dei bracci della stegola su ciascun lato del tosaerba (Figura 2).
3. Togliete le coppiglie a forcina ed i perni ad anello che fissano i bracci della stegola sul retro dell'intelaiatura (Figura 2).

PRELIMINARY Ver-3.0 ©Toro 2009-2009

4. Inserite le estremità della stegola nei fori dei bracci della stegola, ed allineate i fori con i perni di montaggio (Figura 2).
5. Premete verso l'interno le estremità della stegola e montatele sui perni di montaggio (Figura 3).

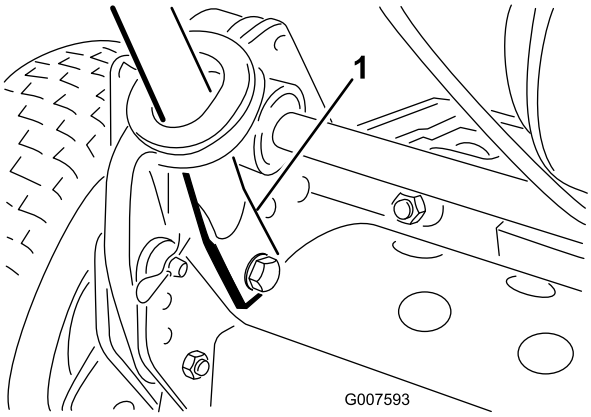

Figura 3

1. Estremità della stegola

6. Fissate le estremità della stegola ai perni di montaggio tramite i bulloni, le rondelle e le rondelle di sicurezza precedentemente rimossi (Figura 3).
7. Fissate la base dei bracci della stegola su ciascun lato del tosaerba tramite i bulloni e le rondelle di sicurezza precedentemente rimossi (Figura 3). Montate le boccole nei fori di montaggio dei bracci della stegola.
8. Fissate con sicurezza i bracci della stegola sul retro dell'intelaiatura utilizzando le coppiglie a forcina ed i perni ad anello tolti in precedenza (Figura 3).
9. Fissate i cavi alla stegola con gli appositi morsetti (Figura 4).

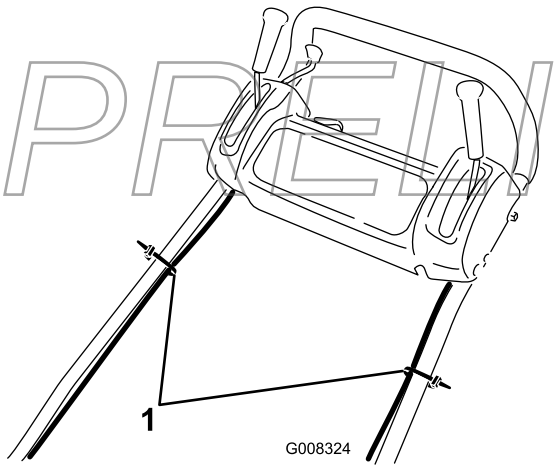

Figura 4

1. Fascetta per cavo

Regolazione della stegola

1. Togliete le coppiglie a forcina dai perni ad anello situati su ciascun lato del tosaerba (Figura 2).
2. Sostenete la stegola e togliete i perni ad anello da ciascun lato, quindi alzate o abbassate la stegola nella posizione di servizio desiderata (Figura 2).
3. Montate i perni ad anello e le coppiglie a forcina.

2

Montaggio del cavalletto (solo Modello 04060)

Parti necessarie per questa operazione:

1	Gruppo cavalletto
1	Molla

Procedura

Nota: La fornitura prevede l'invio dei dispositivi di fissaggio applicati al gruppo cavalletto senza essere stretti.

1. Agganciate la molla nel foro della staffa a molla e nell'anello della molla, allineando contemporaneamente il cavalletto con i fori di montaggio dell'intelaiatura posteriore (Figura 5).

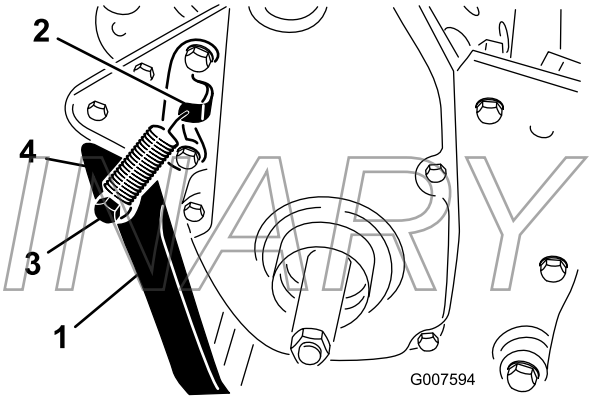

Figura 5

1. Cavalletto
2. Staffa a molla
3. Fermo della molla
4. Molla

2. Montate il cavalletto su ogni lato del telaio utilizzando il bullone, la rondella di sicurezza, il distanziale, la rondella di spinta e il dado di bloccaggio (Figura 5). Posizionate il distanziale nel foro di montaggio del cavalletto.

PRELIMINARY

PRELIMINARY Ver-3.0 ©Toro 2009-2009

3

Montaggio delle ruote di trasferimento

Parti necessarie per questa operazione:

1	Albero della ruota, destro
1	Albero della ruota, sinistro
2	Ruote per il trasporto (da procurare a parte)

Procedura

1. Con il piede, abbassate il cavalletto, quindi alzate la stegola per sostenere il tosaerba sul cavalletto.
2. Applicate del Loctite n° 202 ai filetti dell'albero delle ruote.
3. Inserite l'albero della ruota destra nella puleggia motrice sul lato destro della macchina (Figura 6).

   Nota: L'albero della ruota destra è dotato di **filettature a sinistra**.

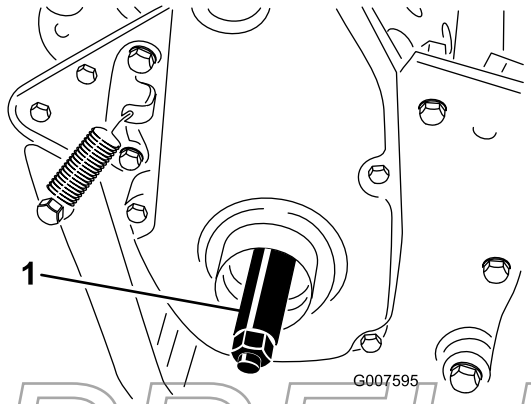

Figura 6

1. Albero della ruota destra

4. Serrate l'albero a 88-102 Nm.
5. Inserite la ruota nell'assale (Figura 7).
6. Allontanate il clip di bloccaggio della ruota dal centro della ruota, lasciandolo scorrere sull'assale (Figura 7).

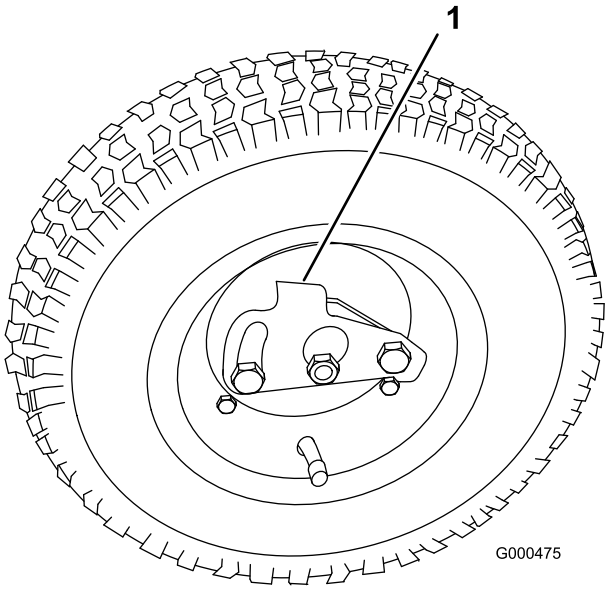

Figura 7

1. Clip di bloccaggio

7. Fate girare la ruota avanti e indietro finché non scorre completamente sull'assale ed il clip di bloccaggio non si inserisce nella scanalatura prevista sull'albero dell'assale.
8. Ripetete l'operazione dal lato opposto della macchina.
9. Gonfiate i pneumatici a 83–103 kPa (12–15 psi).

4

Regolazione dell'apparato di taglio

Non occorrono parti

Procedura

Prima di azionare la macchina, completate le seguenti regolazioni:

- Livellate il tamburo posteriore rispetto al cilindro.
- Regolate la controlama rispetto al cilindro.
- Regolate l'altezza di taglio.
- Regolate l'altezza del deflettore per l'erba
- Regolate la barra di scarico.

Per le istruzioni di esecuzione di tali procedure, fate riferimento alla sezione Manutenzione degli apparati di taglio nel capitolo Manutenzione.

PRELIMINARY

PRELIMINARY Ver-3.0 ©Toro 2009-2009

5

Montaggio del cesto di raccolta

Parti necessarie per questa operazione:

1	Cesto di raccolta

Procedura

Afferrate il bordo superiore del cesto e fatelo scorrere sulle relative aste di montaggio (Figura 8).

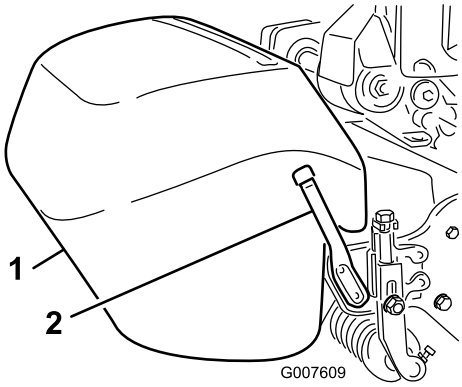

Figura 8

1. Cesto di raccolta
2. Asta di montaggio del cestello

Nota: Solo Modello 04060 – Con altezze di taglio maggiori, è possibile abbassare il cesto rimuovendo le singole aste di montaggio e installandole sul lato opposto della macchina.

PRELIMINARY

Quadro generale del prodotto

Comandi

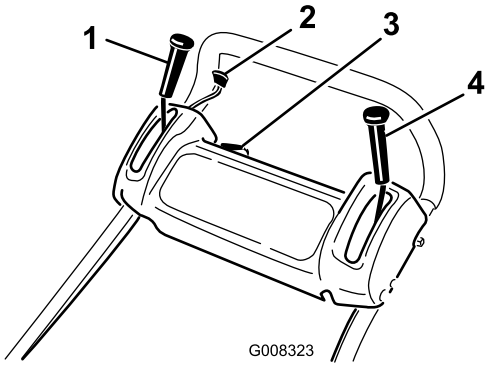

Figura 9

1. Leva di comando della trazione
2. Comando dell'acceleratore
3. Interruttore principale
4. Freno di servizio/stazionamento

Comando dell'acceleratore

Il comando dell'acceleratore (Figura 9) si trova sul lato destro dietro la plancia. La leva è collegata alla tiranteria tra l'acceleratore e il carburatore, e la controlla. Il regime del motore è variabile da 1600 a 3600 giri/min.

Leva di comando della trazione

La leva di comando della trazione (Figura 9) è situata sul lato anteriore destro della plancia. Ha due posizioni: folle e avanti. Spingete in avanti la leva per innestare la trazione.

Freno di servizio/stazionamento

Il freno di servizio e stazionamento (Figura 9) si trova sulla parte anteriore sinistra della consolle. Il freno viene utilizzato per arrestare o rallentare la macchina. Tirate indietro la leva sul centro per inserire il freno di stazionamento. Rilasciate il freno prima di innestare la trazione.

Interruttore principale

L'interruttore principale (Figura 9) si trova sul lato della plancia in alto. Spostate l'interruttore in posizione On per avviare il motore, e in posizione Off per spegnerlo.

PRELIMINARY Ver-3.0 ©Toro 2009-2009

Comando "Presenza dell'Operatore" (optional)

Il comando "presenza dell'operatore" eventualmente installato (Figura 9) si trova dietro la stegola. Premete il comando 'presenza dell'operatore' contro la stegola. Prima di spostare la leva di comando della trazione innestate il comando optional "presenza dell'operatore"; diversamente il motore si ferma.

Leva di comando del cilindro

La leva di comando del cilindro (Figura 10) è situata sull'angolo anteriore destro della macchina. La leva ha due posizioni: innesto e disinnesto. Alzate la leva per innestare il cilindro, o abbassatela per disinnestarlo.

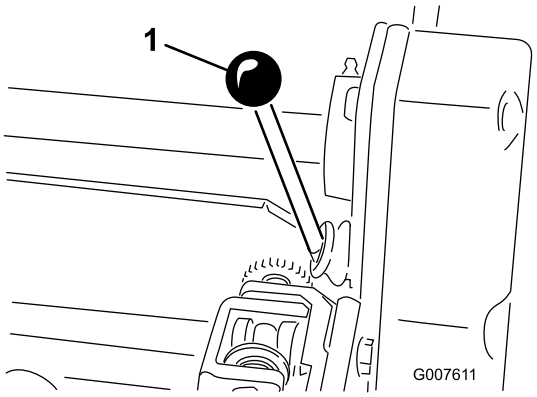

Figura 10

1. Leva di trasmissione del cilindro

Starter

Lo starter (Figura 11) si trova sulla parte anteriore sinistra del motore. La leva ha due posizioni: marcia e starter. Prima di avviare il motore a freddo, spostate la leva in posizione Starter. Una volta avviato il motore, portate la leva in posizione di marcia (Run).

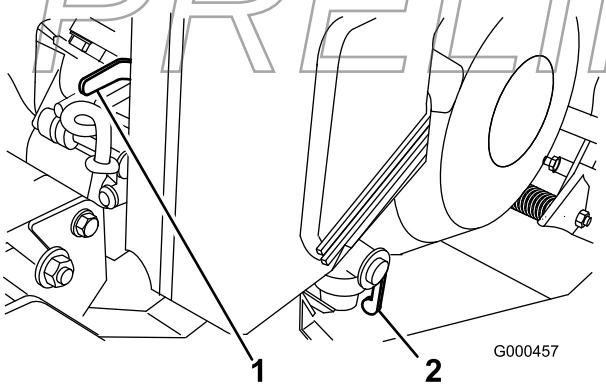

Figura 11

1. Starter
2. Valvola di intercettazione del carburante

Valvola di intercettazione del carburante

La valvola di intercettazione del carburante (Figura 11) si trova sulla parte anteriore sinistra del motore. La valvola ha due posizioni: chiusa ed aperta. Spostate la leva in posizione chiusa per il rimessaggio o il trasporto della macchina; apritela prima di avviare il motore.

Avviatore autoavvolgente

Tirate la maniglia dell'avviatore autoavvolgente (Figura 12) per avviare il motore.

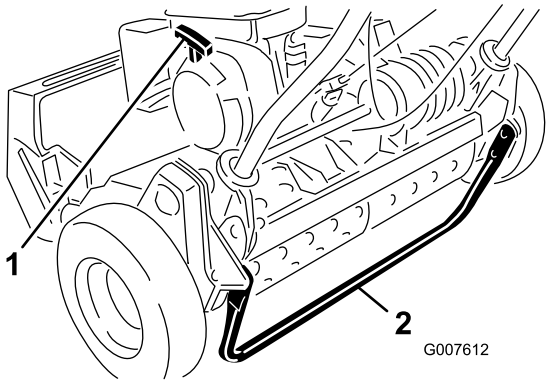

Figura 12

1. Avviatore autoavvolgente
2. Cavalletto

Cavalletto

Il cavalletto (Figura 12), montato sul retro della macchina, serve a sollevare la parte posteriore della macchina per il montaggio o la rimozione delle ruote di trasferimento.

Specifiche

	Modello 04052	Modello 04060
Larghezza	91 cm	104 cm
Altezza	105 cm	105 cm
Lunghezza con cesto	150 cm	150 cm
Peso a secco (con cesto e rullo Wiehle; senza ruote o rullo groomer)	94 kg	104 kg
Larghezza di taglio	53 cm	66 cm
Altezza di taglio	1,6 mm to 31,8 mm	1,6 mm to 31,8 mm
Clip	4,3 mm	5,8 mm
Velocità motore	Minima inferiore –1600 ±100 giri/min, Massima superiore – 3600 ±100 giri/min	Minima inferiore –1600 ±100 giri/min, Massima superiore – 3600 ±100 giri/min

PRELIMINARY

PRELIMINARY Ver-3.0 ©Toro 2009-2009

Attrezzi e accessori

Sono molti gli attrezzi ed accessori approvati da Toro per l'utilizzo con la macchina, allo scopo di ottimizzarne ed incrementarne le capacità. Richiedete la lista di attrezzi e accessori approvati al vostro Rivenditore autorizzato Toro o al distributore più vicino, oppure visitate il sito www.Toro.com.

Funzionamento

Nota: Determinare i lati sinistro e destro della macchina dalla normale posizione di funzionamento.

La sicurezza prima di tutto

Leggete attentamente tutte le norme e gli adesivi di sicurezza contenuti in questa sezione. Queste informazioni contribuiranno alla protezione della vostra persona e degli astanti.

Controllo del livello dell'olio motore

Controllate il livello dell'olio motore prima dell'utilizzo od ogni 8 ore di servizio; vedere Controllo del livello dell'olio motore in Manutenzione del motore.

Riempimento del serbatoio del carburante

Importante: Non utilizzate metanolo, benzina contenente metanolo o nafta contenente più del 10% di etanolo, additivi, benzina super o gas, perché potreste danneggiare il sistema di alimentazione del motore. Non mischiate olio e benzina.

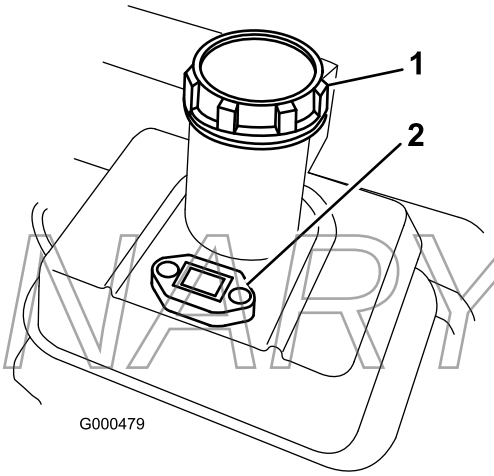

PRELIMINARY

Figura 13

1. Tappo del serbatoio carburante
2. Indicatore di livello del carburante

PRELIMINARY Ver-3.0 ©Toro 2009-2009

In talune condizioni la benzina è estremamente infiammabile ed altamente esplosiva. Un incendio o un'esplosione possono ustionare voi ed altre persone, e causare danni.

- **Riempite il serbatoio del carburante all'aria aperta, a motore freddo, e tergete la benzina versata.**
- **Non riempire mai il serbatoio del carburante all'interno di un rimorchio.**
- **Non riempite completamente il serbatoio. Versate benzina nel serbatoio fino a 2,5 cm sotto la base del collo del bocchettone di riempimento. Questo spazio servirà ad assorbire l'espansione della benzina.**
- **Non fumate mai quando maneggiate benzina, e state lontani da fiamme libere e da dove i fumi di benzina possano essere accesi da una scintilla.**
- **Conservate la benzina in taniche omologate, e tenetela lontano dalla portata dei bambini. Acquistate benzina in modo da utilizzarla entro 30 giorni.**
- **Non utilizzate la macchina se l'impianto di scarico completo non è montato, o se quest'ultimo non è in perfette condizioni d'impiego.**

In talune condizioni, durante il rifornimento, vengono rilasciate scariche elettrostatiche che causano scintille in grado di fare incendiare i vapori di benzina. Un incendio o un'esplosione possono ustionare voi ed altre persone, e causare danni.

- **Prima del rabbocco, posizionate sempre le taniche di benzina sul pavimento, lontano dal veicolo.**
- **Non riempite le taniche di benzina all'interno di un veicolo oppure su un camion o un rimorchio, in quanto il tappetino del rimorchio o le pareti di plastica del camion possono isolare la tanica e rallentare la dispersione delle cariche elettrostatiche.**
- **Se possibile, scaricate la macchina dal camion o dal rimorchio ed effettuate il rifornimento con le ruote sul pavimento.**
- **Qualora ciò non sia possibile, rabboccate l'apparecchiatura sul camion o sul rimorchio mediante una tanica portatile, anziché con una normale pompa del carburante.**
- **Qualora sia necessario utilizzare una pompa del carburante, tenete sempre l'ugello a contatto con il bordo del serbatoio del carburante oppure sull'apertura della tanica fino al termine del rifornimento.**

PRELIMINARY

Se ingerita, la benzina è nociva o micidiale. L'esposizione a lungo termine ai vapori di benzina può causare gravi danni e malattie.

- **Evitate di respirare a lungo i vapori.**
- **Tenete il viso lontano dall'ugello e dall'apertura del serbatoio di benzina o del condizionatore.**
- **Tenete la benzina lontano dagli occhi e dalla pelle.**

1. Pulite l'area intorno al tappo del serbatoio del carburante e togliete il tappo (Figura 13).

PRELIMINARY Ver-3.0 ©Toro 2009-2009

2. Rabboccate il serbatoio carburante con benzina senza piombo, non oltre la base del filtro. **Non riempite troppo.**
3. Montate il tappo del serbatoio del carburante e tergete la benzina versata.

Verifica dei microinterruttori di sicurezza

Intervallo tra gli interventi tecnici: Prima di ogni utilizzo o quotidianamente

Se i microinterruttori di sicurezza sono scollegati o guasti, la macchina può muoversi improvvisamente e causare incidenti.

- **Non manomettete i microinterruttori di sicurezza.**
- **Ogni giorno, controllate il funzionamento dei microinterruttori di sicurezza, e prima di azionare la macchina sostituite gli interruttori guasti.**

1. Portate la leva della trazione in posizione d'innesto, ed i comandi del motore in posizione di avvio.
2. Cercate di avviare il motore.

   Il motore non si deve avviare. Se dovesse avviarsi, occorre fare revisionare il microinterruttore di sicurezza. Rettificate il problema prima di utilizzare il tosaerba. Vedere Revisione del microinterruttore di sicurezza.

Avviamento e spegnimento del motore

Nota: Le illustrazioni e le descrizioni dei comandi citati in questa sezione sono riportati nella sezione Comandi in Riepilogo prodotto.

Avviamento del motore

Nota: Verificate che il cappellotto sia montato sulla candela.

1. Verificate che le leve della trazione e di comando del cilindro siano in posizione di disinnesto.

   Nota: Il motore non si avvia se la leva della trazione è innestata.
2. Aprite la valvola di intercettazione del carburante, sul motore.
3. Spostate l'interruttore principale in posizione On.
4. Mettete il comando dell'acceleratore in posizione Fast.
5. Prima di avviare il motore a freddo, spostate lo starter in posizione intermedia tra On e Off. A motore caldo spesso non occorre usare lo starter.
6. Tirate la maniglia dell'avviatore autoavvolgente fino ad ottenere l'innesto, quindi date uno strappo per avviare il motore.

   Importante: Non tirate completamente il cavo di avviamento, e non mollate la maniglia di avviamento quando tirate fuori il cavo, perché potreste spezzarlo o danneggiare il complessivo di riavvolgimento.
7. Quando il motore si sarà riscaldato, riportate la manopola dello starter in posizione Off.

Spegnimento del motore

1. Portate i comandi della trazione e del cilindro di taglio in posizione di disinnesto, portate il comando dell'acceleratore in posizione Slow, e l'interruttore principale in posizione Off.
2. Prima del rimessaggio, togliete il cappellotto dalla candela per impedire il rischio di avviamento accidentale della macchina.
3. Chiudete la valvola di intercettazione del carburante prima del rimessaggio o del trasporto del tosaerba in un veicolo.

Guida della macchina durante il trasporto

1. Con il piede, abbassate il cavalletto, quindi alzate la stegola per sollevare la parte posteriore del tosaerba e montare le ruote da trasporto.
2. Per rilasciare il cavalletto, alzate la stegola, spingete in avanti il tosaerba, infine abbassate la parte posteriore della macchina sulle ruote da trasporto.
3. Verificate che i comandi della trazione e del cilindro di taglio siano in posizione di disinnesto, quindi avviate il motore.
4. Regolate il comando dell'acceleratore sulla minima, sollevate leggermente la parte anteriore della macchina, innestate gradualmente la trasmissione e aumentate lentamente il regime del motore.
5. Regolate l'acceleratore per gestire il tosaerba alla velocità di spostamento opportuna, e trasportate la macchina nel luogo previsto.

PRELIMINARY

PRELIMINARY Ver-3.0 ©Toro 2009-2009

Preparazione per la tosatura

1. Riportate la leva di comando della trazione in posizione di disinnesto, l'acceleratore in posizione Slow, e spegnete il motore.
2. Abbassate il cavalletto col piede, alzate la stegola e tiratela indietro per sollevare le ruote dal suolo.
3. Spingete i clip di bloccaggio sulle ruote fino a farli uscire dalle scanalature degli alberi.
4. Estraete le ruote dagli alberi.
5. Togliete l'unità dal cavalletto.

Tosatura

Utilizzando la macchina correttamente otterrete un tappeto erboso dal taglio più regolare possibile. Fate riferimento anche ai Suggerimenti che riportano indicazioni fondamentali per ottimizzare le prestazioni del tosaerba.

Importante: L'apparato di taglio può essere danneggiato in caso di utilizzo eccessivo in mancanza di sfalcio (lubrificante).

1. Avviate il motore, impostate l'acceleratore a bassa velocità, abbassate la stegola per sollevare l'apparato di taglio, spostate la leva della trazione in posizione di innesto e trasportate il tosaerba sul bordo del green.
2. Portate la leva della trazione in posizione di disinnesto e spostate la leva di comando del cilindro in posizione di innesto.
3. Portate la leva della trazione in posizione di innesto, e aumentate la velocità dell'acceleratore finché il tosaerba non si sposta alla velocità opportuna. Portate il tosaerba sul green, abbassate la parte anteriore del tosaerba ed iniziate a tosare.
4. Al termine della tosatura lasciate il green, portate la leva di comando della trazione in posizione di disinnesto, spegnete il motore e spingete la leva di comando del cilindro in posizione di disinnesto.
5. Svuotate l'erba tagliata dal cesto di raccolta, rimontate il cesto e procedete con l'operazione di trasporto.

PRELIMINARY

Suggerimenti

Prima di tosare

- Verificate che il tosaerba sia stato messo a punto con precisione e che sia equilibrato ai lati del cilindro. L'errata messa a punto del tosaerba si riflette nell'aspetto del tappeto erboso tosato, con un notevole ingrandimento.
- Prima di iniziare a tosare rimuovete tutti i corpi estranei dal tappeto erboso.
- Verificate che l'area di lavoro sia completamente sgombra, con particolare attenzione a bambini e animali da compagnia.

Metodi di tosatura

- Tosate il green spostandovi avanti e indietro in linea retta su tutto il green.
- Evitate di tosare con moto circolare; non girate il tosaerba sul green, per non causare rigature indesiderate. Togliete il tosaerba dal green sollevando il cilindro di taglio (abbassate la stegola) e girando facendo leva sul cilindro di trazione.
- Tosate camminando a velocità normale; camminando più velocemente risparmierete pochissimo tempo e produrrete una tosatura scadente.

PRELIMINARY Ver-3.0 ©Toro 2009-2009

Manutenzione

Nota: Determinare i lati sinistro e destro della macchina dalla normale posizione di funzionamento.

Programma di manutenzione raccomandato

Cadenza di manutenzione	Procedura di manutenzione
Dopo le prime 8 ore	• Cambiate l'olio motore.
Dopo le prime 25 ore	• Pulite il filtro carburante.
Prima di ogni utilizzo o quotidianamente	• Verificate il funzionamento del microinterruttore di sicurezza. • Controllate il livello dell'olio motore.
Ogni 25 ore	• Ingrassate la macchina. • Pulite e lubrificate l'elemento in schiuma del filtro dell'aria. (Più spesso in ambienti polverosi o inquinati).
Ogni 50 ore	• Cambiate l'olio motore. (Più spesso in ambienti polverosi o inquinati). • Pulite il filtro carburante.
Ogni 100 ore	• Pulite o sostituite l'elemento di carta del filtro dell'aria. (Più spesso in ambienti polverosi o inquinati). • Controllate la candela.
Ogni 200 ore	• Togliete le incrostazioni dal motore.
Ogni 300 ore	• Sostituite l'elemento di carta del filtro dell'aria. • Controllate lo stato e la tensione della cinghie .
Prima del rimessaggio	• Verniciate le superfici scheggiate. • Per ulteriori informazioni si rimanda al paragrafo Rimessaggio

Importante: **Per ulteriori interventi di manutenzione si rimanda al *Manuale per l'uso del motore*.**

PRELIMINARY

PRELIMINARY Ver-3.0 ©Toro 2009-2009

Lista di controllo della manutenzione quotidiana

Importante: **Fotocopiate questa pagina e utilizzatela quando opportuno.**

Punto di verifica per la manutenzione	Per la settimana di:						
	Lun	Mar	Mer	Gio	Ven	Sab	Dom
Verificate il funzionamento del sistema di sicurezza a interblocchi.							
Verificate il funzionamento dei freni di stazionamento.							
Controllate il livello del carburante.							
Controllate il livello dell'olio motore.							
Controllate il filtro dell'aria.							
Pulite le alette di raffreddamento del motore.							
Controllate eventuali rumori anomali del motore.							
Controllate eventuali rumori anomali di funzionamento.							
Verificate la regolazione tra cilindro e controlama.							
Controllate la regolazione dell'altezza di taglio.							
Lubrificate tutti i raccordi.							
Ritoccate la vernice danneggiata.							

PRELIMINARY

PRELIMINARY Ver-3.0 ©Toro 2009-2009

Nota sulle aree problematiche

Ispezione eseguita da:		
Art.	**Data**	**Informazioni**

Lubrificazione

Ingrassaggio della macchina

Intervallo tra gli interventi tecnici: Ogni 25 ore

Lubrificate i 13 raccordi di ingrassaggio del tosaerba con grasso universale n. 2 a base di litio. Per ottenere i migliori risultati si consiglia l'uso di un ingrassatore a pressione manuale.

Posizione dei raccordi per ingrassaggio:

- 2 sul rullo anteriore (Figura 14).
- 2 sui cuscinetti del cilindro (Figura 14).
- 2 sugli assali del tamburo (Figura 15).
- 3 sul differenziale (Figura 15).
- 2 sui cuscinetti del contralbero del cilindro (Figura 16).
- 2 sui perni di rinvio della cinghia (Figura 17).

1. Tergete ogni raccordo di ingrassaggio con un panno pulito.
2. Pompate del grasso in ciascun raccordo finché non risulti difficile pompare.

   Importante: Non premete eccessivamente, per non danneggiare in modo permanente le guarnizioni di tenuta.
3. tergete il grasso superfluo.

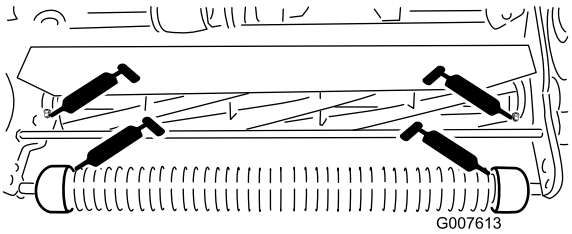

Figura 14

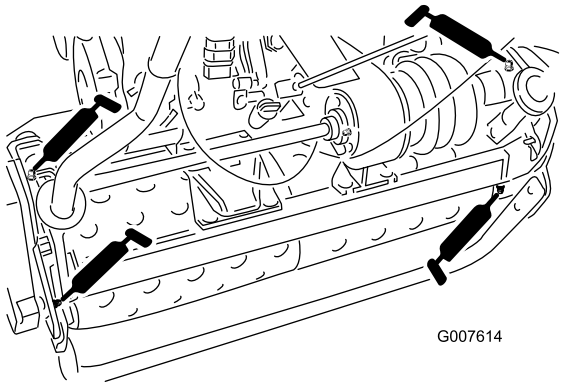

Figura 15

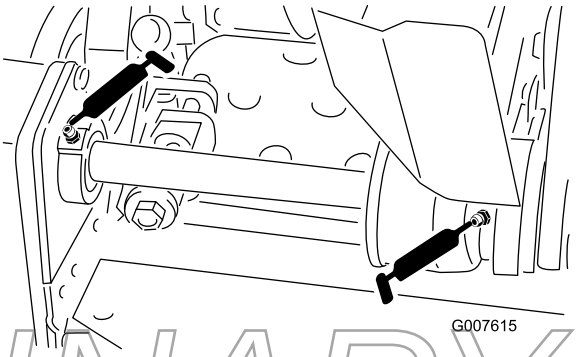

Figura 16

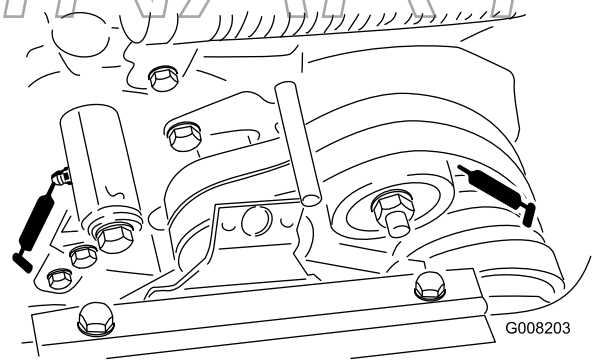

Figura 17

PRELIMINARY

PRELIMINARY Ver-3.0 ©Toro 2009-2009

Manutenzione del motore

Revisione dell'olio motore

Intervallo tra gli interventi tecnici: Dopo le prime 8 ore—Cambiate l'olio motore.

Prima di ogni utilizzo o quotidianamente—Controllate il livello dell'olio motore.

Ogni 50 ore—Cambiate l'olio motore. (Più spesso in ambienti polverosi o inquinati).

Prima dell'avvio, riempite la coppa dell'olio con 0,6 l di olio di viscosità idonea. Il motore funziona con olio di alta qualità, "service classification" SF, SG, SH o SJ della American Petroleum Institute – API. Scegliete la viscosità dell'olio (peso) secondo la temperatura ambiente. illustra la temperatura-viscosità raccomandata.

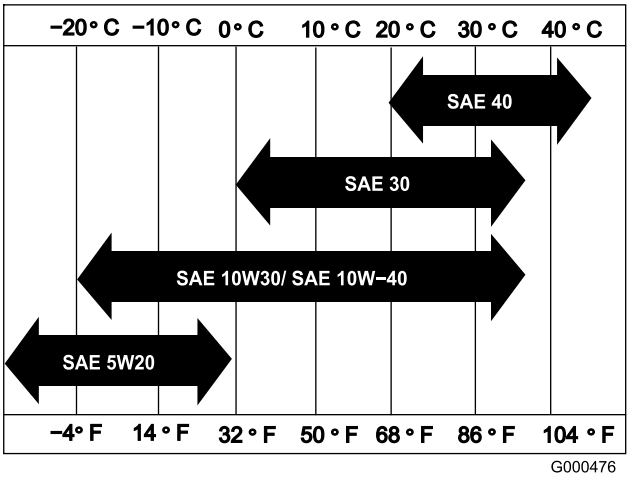

Figura 18

Nota: L'utilizzo di oli multi grade (5W-20, 10W-30 e 10W-40) causa un maggiore consumo di olio. Se utilizzate questi oli, verificatene più spesso il livello.

PRELIMINARY

Controllo del livello dell'olio motore

1. Posizionate il tosaerba in modo che il motore sia a livello, e pulite attorno al misuratore del livello dell'olio (Figura 19).

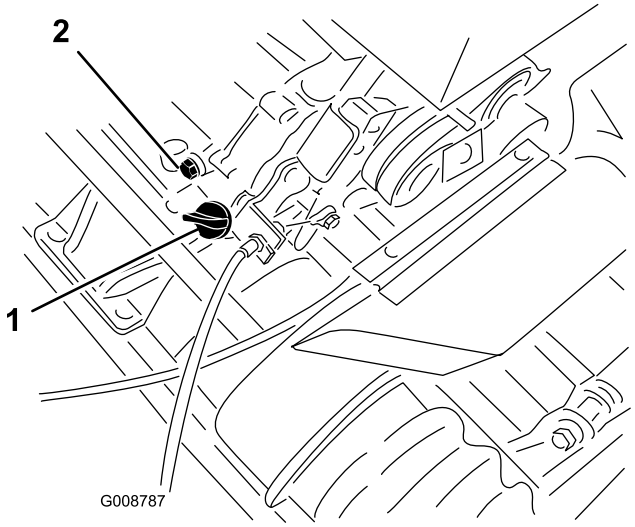

Figura 19

1. Misuratore del livello dell'olio
2. Tappo di spurgo

2. Estraete l'asta facendola girare in senso antiorario.
3. Tergete l'asta indicatrice del livello dell'olio ed inseritela nel foro di riempimento. Non avvitatela nel foro.
4. Rimuovete l'asta indicatrice e controllate il livello dell'olio.
5. Se il livello è basso, rabboccate soltanto fino a raggiungere la posizione intermedia tra H e L sull'asta di livello (Figura 20). **Non riempite troppo.**

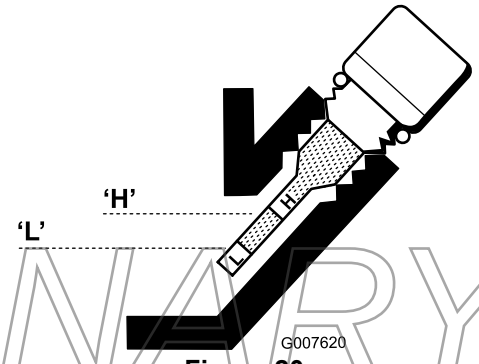

Figura 20

6. Montate l'asta indicatrice del livello dell'olio e tergete la benzina versata.

Cambio dell'olio motore

1. Avviate il motore e lasciatelo in funzione per alcuni minuti per riscaldare l'olio motore.
2. Collocate una bacinella sotto il tappo di spurgo, dietro la macchina (Figura 19).
3. Togliete il tappo di spurgo.

PRELIMINARY Ver-3.0 ©Toro 2009-2009

4. Premete sulla stegola per inclinare all'indietro il tosaerba e il motore, e lasciate defluire una maggiore quantità di olio nella bacinella.
5. Montate il tappo di spurgo e riempite la coppa con olio idoneo; vedere Controllo del livello dell'olio motore.

Revisione del filtro dell'aria

Intervallo tra gli interventi tecnici: Ogni 25 ore—Pulite e lubrificate l'elemento in schiuma del filtro dell'aria. (Più spesso in ambienti polverosi o inquinati).

Ogni 100 ore—Pulite o sostituite l'elemento di carta del filtro dell'aria. (Più spesso in ambienti polverosi o inquinati).

Ogni 300 ore—Sostituite l'elemento di carta del filtro dell'aria.

Importante: Effettuate la manutenzione del filtro dell'aria più spesso in ambienti inquinati o polverosi.

1. Verificate che il cappellotto sia staccato dalla candela.
2. Togliete i dadi ad alette che fissano il filtro dell'aria e rimuovete il coperchio (Figura 21).

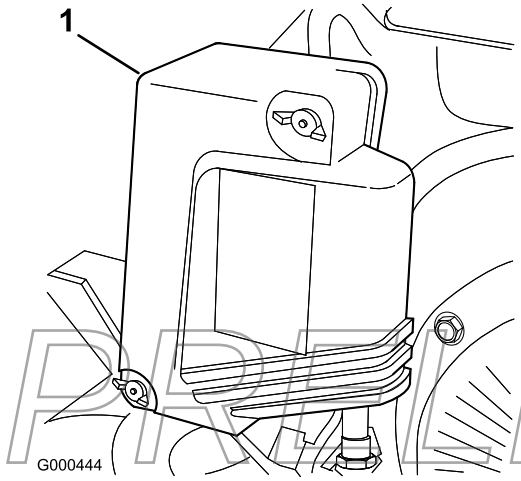

Figura 21

1. Coperchio del filtro dell'aria

3. Pulite accuratamente il coperchio.
4. Se l'elemento in schiuma sintetica è sporco, toglietelo dall'elemento di carta (Figura 22) e pulite accuratamente come segue:
   A. Lavate l'elemento in schiuma sintetica in una soluzione di acqua tiepida e sapone. Premetelo per eliminare lo sporco, ma non strizzatelo, perché potreste strappare la schiuma sintetica.
   B. Asciugate l'elemento in schiuma sintetica avvolgendolo in un panno pulito. Premete il panno e lasciate asciugare l'elemento in schiuma, ma non strizzatelo.
   C. Impregnate di olio motore pulito l'elemento in schiuma. Premete l'elemento per distribuire completamente l'olio ed eliminare l'olio superfluo. E' preferibile usare un elemento umido di olio.

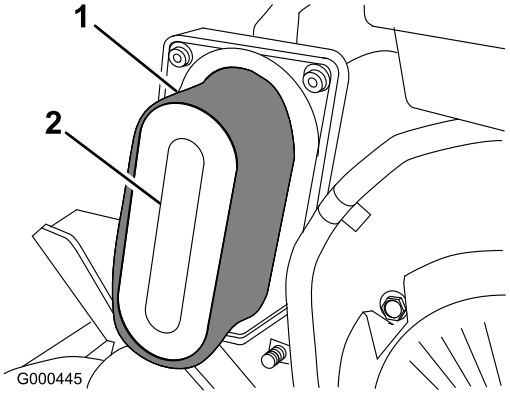

Figura 22

1. Elemento in schiuma sintetica
2. Elemento di carta

5. Controllate le condizioni dell'elemento di carta. Pulite tamponando leggermente o, all'occorrenza, sostituitelo.

   Importante: Non utilizzate l'aria compressa per pulire l'elemento di carta.

6. Montate l'elemento in schiuma sintetica, l'elemento di carta ed il coperchio del filtro dell'aria.

   Importante: Non avviate il motore senza l'elemento del filtro dell'aria; la mancata osservanza di questa istruzione può causare l'eccessiva usura del motore e danneggiarlo.

PRELIMINARY

Sostituzione della candela

Intervallo tra gli interventi tecnici: Ogni 100 ore

Utilizzate una candela NGK BPR 5ES o equivalente. La distanza corretta fra gli elettrodi è 0,07-0,08 cm.

1. Staccate il cappellotto della candela (Figura 23).

PRELIMINARY Ver-3.0 ©Toro 2009-2009

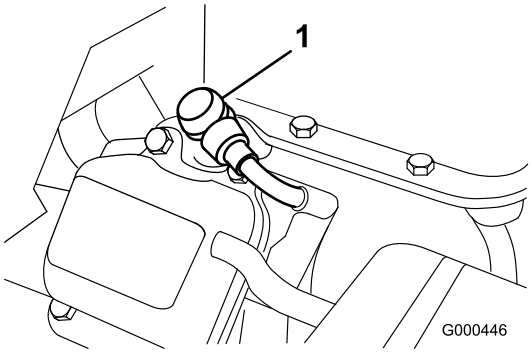

Figura 23

1. Cappellotto della candela

2. Pulite attorno alla candela e toglietela dalla testata del cilindro.

   Importante: Le candele incrinate, incrostate o sporche devono essere sostituite. Non sabbiate, raschiate o pulite gli elettrodi perché l'ingresso della graniglia nel cilindro può danneggiare il motore.

3. Impostate la distanza fra gli elettrodi a 0,07-0,08 cm (Figura 24.

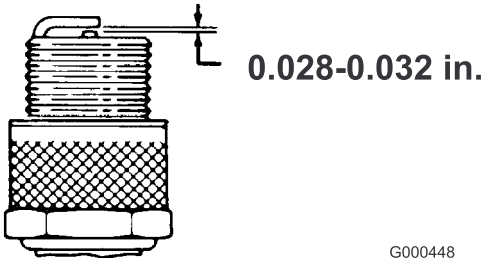

Figura 24

4. Montate la candela con gli elettrodi alla giusta distanza e serrate a 23 Nm.
5. Montate il cappellotto sulla candela.

Manutenzione del sistema di alimentazione

Pulizia del filtro carburante

Intervallo tra gli interventi tecnici: Dopo le prime 25 ore

Ogni 50 ore

1. Chiudete la valvola d'intercettazione del carburante e svitate il pozzetto dal corpo del filtro (Figura 25).

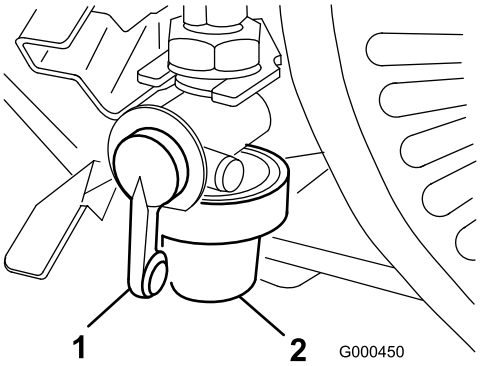

Figura 25

1. Valvola di intercettazione 2. Pozzetto

2. Pulite il pozzetto ed il filtro con benzina pulita, e montateli.

PRELIMINARY

PRELIMINARY Ver-3.0 ©Toro 2009-2009

Manutenzione dell'impianto elettrico

Revisione del microinterruttore di sicurezza

Qualora fosse necessario regolare o sostituire il microinterruttore, procedete come segue.

1. Verificate che il motore sia spento e la leva di trazione disinnestata e appoggiata sul fermo in folle (Figura 26).

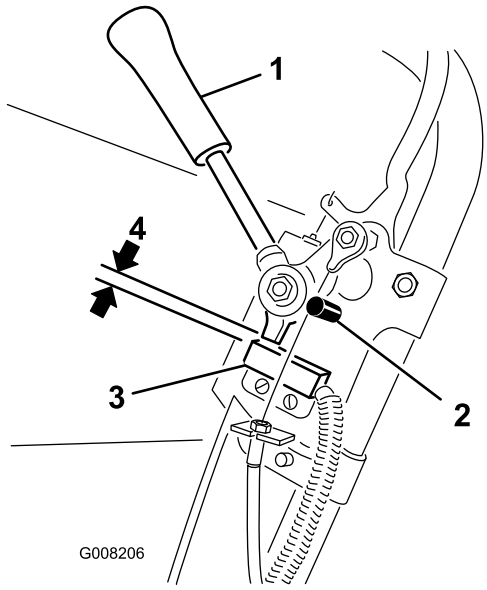

Figura 26

1. Leva della trazione
2. Fermo in folle
3. Microinterruttore di sicurezza
4. Luce 0,8 mm

2. Allentate i dispositivi di fissaggio del microinterruttore (Figura 26).
3. Inserite uno spessore di 0,8 mm fra la leva di trazione ed il microinterruttore (Figura 26).
4. Serrate i dispositivi di fissaggio del microinterruttore. Verificate di nuovo la luce. La leva della trazione non deve toccare il microinterruttore.
5. Innestate la leva della trazione e verificate che il microinterruttore perda la continuità. All'occorrenza sostituite il microinterruttore.

Manutenzione dei freni

Regolazione del freno di servizio/stazionamento

Se il freno di servizio/stazionamento dovesse slittare durante l'uso, occorre metterlo a punto.

1. Portate la leva del freno di servizio/stazionamento in posizione Off.
2. Allentate l'ancoraggio di fissaggio del copricinghia della cinghia trapezoidale e girate il copricinghia per aprirlo.
3. Per aumentare la tensione del cavo allentate il controdado del cavo anteriore e serrate il controdado del cavo posteriore (Figura 27) finché non occorre una forza di 2,3–3,2 per inserire il freno. Misurate la forza alla manopola della leva. Non regolate eccessivamente, perché la cinghia del freno potrebbe opporre resistenza.

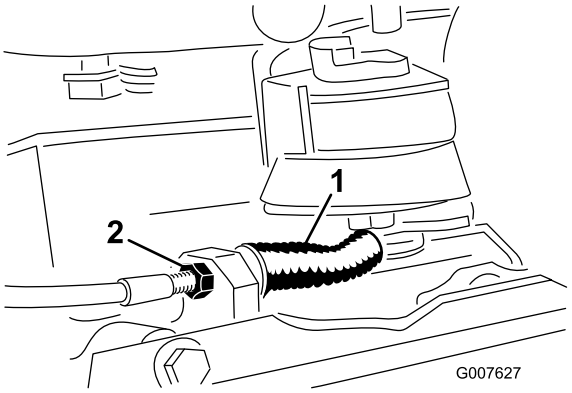

Figura 27

1. Cavo della trazione
2. Cavo del freno di servizio/stazionamento

4. Chiudete il carter e fissate il fermo.

PRELIMINARY

PRELIMINARY Ver-3.0 ©Toro 2009-2009

Manutenzione della cinghia

Regolazione delle cinghie

Intervallo tra gli interventi tecnici: Ogni 300 ore—Controllate lo stato e la tensione della cinghie .

Verificate che la tensione delle cinghie sia corretta per garantire il funzionamento ottimale della macchina ed impedire che si consumino inutilmente. Controllate spesso tutte le cinghie.

Regolazione della cinghia di comando del cilindro

1. Togliete i dispositivi di fissaggio del copricinghia e il copricinghia per accedere alla cinghia (Figura 28).

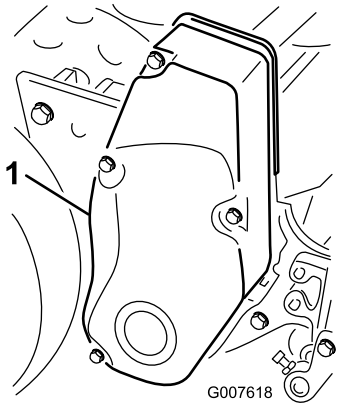

Figura 28

1. Copricinghia

2. Verificate la tensione premendo sulla cinghia (Figura 29) al centro tra le pulegge, applicando una forza di 1,8–2,3 kg. La cinghia deve curvarsi di 6 mm.

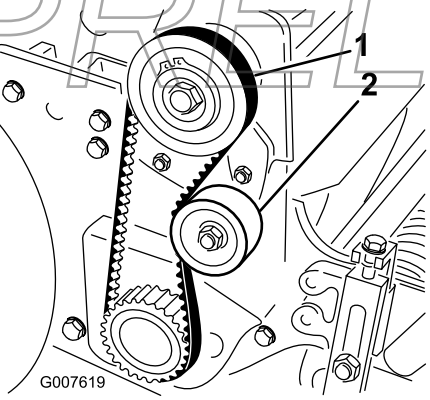

Figura 29

1. Cinghia di comando del cilindro
2. Puleggia tendicinghia

3. Completate quanto segue per regolare la tensione della cinghia:
   A. Allentate il dado di fissaggio della puleggia tendicinghia e ruotate la puleggia in senso orario verso il retro della cinghia, fino a ottenere la tensione desiderata (Figura 29).

      Importante: Non tendete eccessivamente la cinghia.

   B. Serrate il dado per mantenere la regolazione.
4. Mettete il paracinghia in posizione di montaggio.
5. Mantenete una piccola luce tra la tenuta del paracinghia e la piastra laterale, ed inserite ciascun bullone di montaggio finché il filetto non s'avvita nell'inserto. La luce consente di verificare a vista l'allineamento dei bulloni con gli inserti filettati.
6. Dopo avere montato tutti i bulloni, serrateli finché gli isolatori all'interno del copricinghia non sono a contatto con la piastra laterale. Non serrate troppo.

Regolazione della cinghia di trazione

1. Togliete i dispositivi di fissaggio del copricinghia e il copricinghia per accedere alla cinghia (Figura 30).

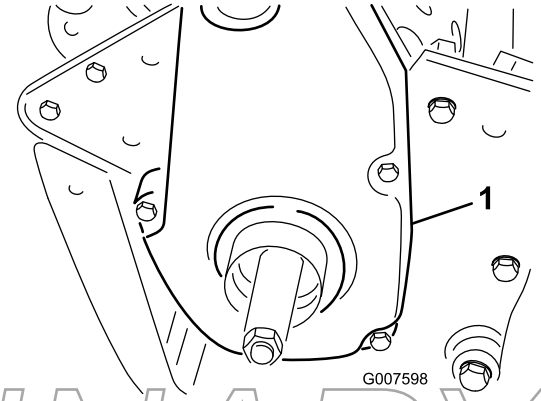

Figura 30

1. Paracinghia di trazione

2. Verificate la tensione premendo sulla cinghia (Figura 31) al centro tra le pulegge, applicando una forza di 1,8–2,3 kg. La cinghia deve curvarsi di 6 mm.

PRELIMINARY

PRELIMINARY Ver-3.0 ©Toro 2009-2009

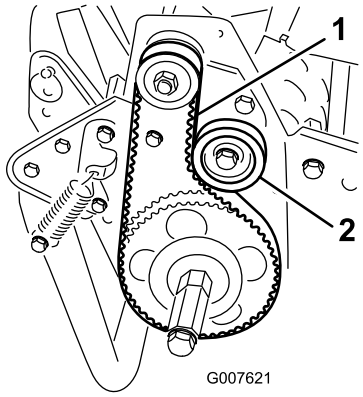

Figura 31

1. Cinghia di comando della trazione
2. Puleggia tendicinghia

3. Completate quanto segue per regolare la tensione della cinghia:
   A. Allentate il dado di fissaggio della puleggia tendicinghia e ruotate la puleggia in senso orario verso il retro della cinghia, fino a ottenere la tensione desiderata (Figura 31).

      Importante: Non tendete eccessivamente la cinghia.

   B. Serrate il dado per mantenere la regolazione.
4. Mettete il paracinghia in posizione di montaggio.
5. Mantenete una piccola luce tra la tenuta del paracinghia e la piastra laterale, ed inserite ciascun bullone di montaggio finché il filetto non s'avvita nell'inserto. La luce consente di verificare a vista l'allineamento dei bulloni con gli inserti filettati.
6. Dopo avere montato tutti i bulloni, serrateli finché gli isolatori all'interno del copricinghia non sono a contatto con la piastra laterale. Non serrate troppo.

Regolazione della cinghia del differenziale

1. Rimuovete i bulloni che fissano la sezione anteriore e posteriore della copertura del differenziale all'alloggiamento del differenziale stesso e fate scorrere le sezioni della copertura in modo da scoprire la cinghia.
2. Verificate la tensione premendo sulla cinghia (Figura 32) al centro tra le pulegge, applicando una forza di 2,3–2,7 kg. La cinghia deve curvarsi di 6 mm.

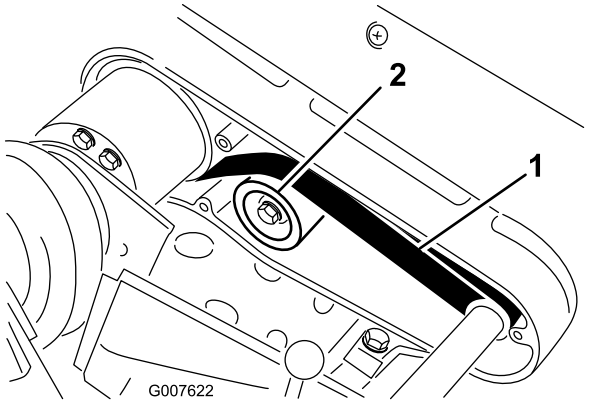

Figura 32

1. Cinghia del differenziale
2. Puleggia tendicinghia

3. Completate quanto segue per regolare la tensione della cinghia:
   A. Allentate il dado di fissaggio della puleggia tendicinghia e ruotate la puleggia in senso orario verso il retro della cinghia, fino a ottenere la tensione desiderata (Figura 32).

      Importante: Non tendete eccessivamente la cinghia.

   B. Serrate il dado per mantenere la regolazione.
4. Mettete il paracinghia in posizione di montaggio.
5. Mantenete una piccola luce tra la tenuta del paracinghia e la piastra laterale, ed inserite ciascun bullone di montaggio finché il filetto non s'avvita nell'inserto. La luce consente di verificare a vista l'allineamento dei bulloni con gli inserti filettati.
6. Dopo avere montato tutti i bulloni, serrateli finché gli isolatori all'interno del copricinghia non sono a contatto con la piastra laterale. Non serrate troppo.

Regolazione delle cinghie trapezoidali primarie

1. Per regolare la tensione delle cinghie trapezoidali primarie, verificate innanzitutto la regolazione del comando della trazione. Vedere Regolazione del comando della trazione. In caso di impossibilità di raggiungere una forza di 1,8–2,3–kg necessaria per regolare il comando della trazione, passare alla fase successiva.
2. Allentate l'ancoraggio di fissaggio del paracinghia della cinghia trapezoidale, e girate il paracinghia per aprirlo (Figura 33).

PRELIMINARY

PRELIMINARY Ver-3.0 ©Toro 2009-2009

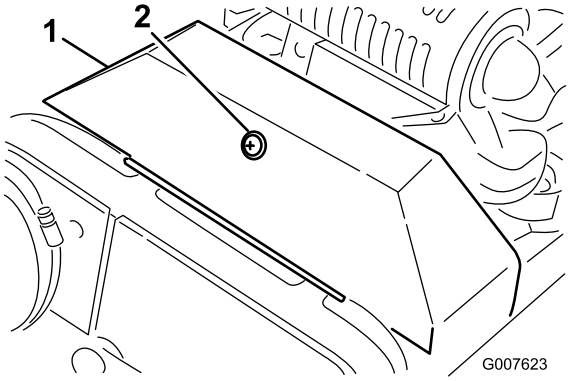

Figura 33

1. Paracinghia della cinghia trapezoidale
2. Fermo

3. Per aumentare la tensione della cinghia allentate i bulloni di montaggio del motore e spostate indietro il motore nelle fessure.

   Importante: Non tendete eccessivamente la cinghia.

4. Serrate i bulloni di fissaggio.

   Nota: In seguito al montaggio di nuove cinghie trapezoidali la distanza tra i centri delle pulegge motrice e condotta dev'essere di 13 cm circa.

5. Dopo il tensionamento delle cinghie trapezoidali primarie, verificate con un regolo l'allineamento della puleggia dell'albero primario del motore e della puleggia del contralbero.
6. In caso di errato allineamento delle pulegge, allentate le viti che fissano la base di appoggio del motore all'intelaiatura del tosaerba, e fate scorrere il motore da un lato all'altro finché le pulegge non sono allineate con uno scarto massimo di 0,07 cm.

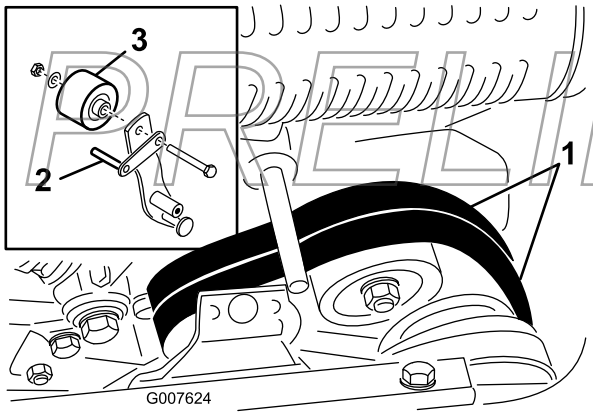

Figura 34

1. Cinghie trapezoidali primarie
2. Guidacinghia
3. Puleggia tendicinghia

7. Serrate le viti di montaggio e verificate l'allineamento.
8. Per spingete o tirate la macchina più agevolmente senza avviare il motore, regolate il guidacinghia (Figura 34, inserto) come segue.
   A. Innestate la frizione.
   B. Allentate il bullone di fissaggio della puleggia tendicinghia e del guidacinghia al braccio di rinvio.
   C. Girate in senso orario il guidacinghia fino ad ottenere una luce di 0,15 cm circa tra l'asta guida ed il retro delle cinghie di trasmissione.
   D. Serrate il bullone e il dado di bloccaggio che fissano la puleggia tendicinghia e il guidacinghia al braccio di rinvio.
9. Chiudete il carter e fissate il fermo.

Sostituzione della cinghia del differenziale

1. Togliete i bulloni che fissano la trasmissione e i copricinghia della cinghia di comando del cilindro dalla piastra laterale destra e rimuovete i copricinghia.
2. Allentate il dado di fissaggio su ogni puleggia tendicinghia e ruotate ogni puleggia tendicinghia in senso antiorario dal retro della cinghia per allentarne la tensione.
3. Togliete le cinghie.
4. Rimuovete i bulloni che fissano la sezione anteriore e posteriore della copertura del differenziale all'alloggiamento del differenziale stesso e fate scorrere le sezioni della copertura in modo da scoprire la cinghia (Figura 35).

PRELIMINARY

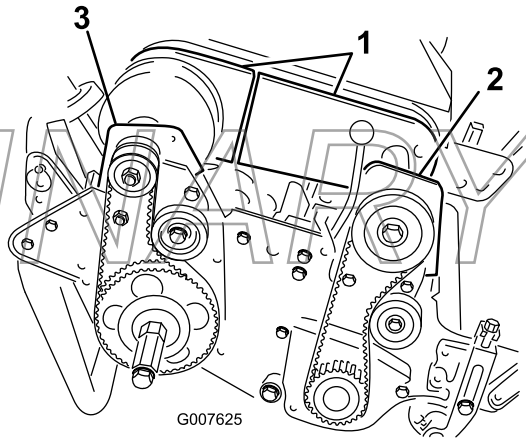

Figura 35

1. Sezioni del carter del differenziale
2. Sede della frizione anteriore
3. Sede del cuscinetto posteriore destro

5. Allentate il dado di fissaggio della puleggia tendicinghia del differenziale, e girate la puleggia

PRELIMINARY Ver-3.0 ©Toro 2009-2009

tendicinghia in senso antiorario, allontanandola dal retro della cinghia per rilasciarne la tensione.

6. Togliete i 2 bulloni e i dadi di bloccaggio che fissano la sede frizione anteriore alla piastra laterale (Figura 35).
7. Girate la sede di 180° in modo che la base della sede sia rivolta in alto.
8. Togliete i 2 bulloni e i dadi di bloccaggio che fissano la sede cuscinetto posteriore alla piastra laterale (Figura 35).
9. Girate la sede di 180° in modo che la base della sede sia rivolta in alto. Togliete la cinghia usurata.
10. Montate la nuova cinghia sui carter delle sedi girate, sulle sezioni del carter del differenziale e sulle pulegge del differenziale.
11. Verificate che la puleggia tendicinghia poggi contro la parte posteriore della cinghia.
12. Ruotate entrambe le sedi in posizione verticale e fissatele alla piastra laterale con i bulloni e i dadi tolti in precedenza.
13. Regolate la tensione della cinghia del differenziale; vedere Regolazione della cinghia del differenziale.
14. Regolate la tensione delle cinghie di comando della trazione e del cilindro; vedere Regolazione della cinghia di trazione e Regolazione della cinghia di comando del cilindro.
15. Montate i carter del differenziale, del comando della trazione e di comando del cilindro.

Manutenzione del sistema di controlli

Regolazione del comando della trazione

Se il comando della trazione non si innesta o scivola durante l'operazione occorre regolare.

1. Spostate il comando della trazione in posizione di disinnesto.
2. Allentate l'ancoraggio di fissaggio del paracinghia della cinghia trapezoidale, e girate il paracinghia per aprirlo (Figura 33).
3. Per aumentare la tensione del cavo allentate il controdado del cavo anteriore e serrate il controdado del cavo posteriore (Figura 36) finché non occorre una forza di 3,2–4,1 kg per innestare il comando della trazione. Misurate la forza alla manopola di comando.

   Misurate la forza alla manopola di comando.

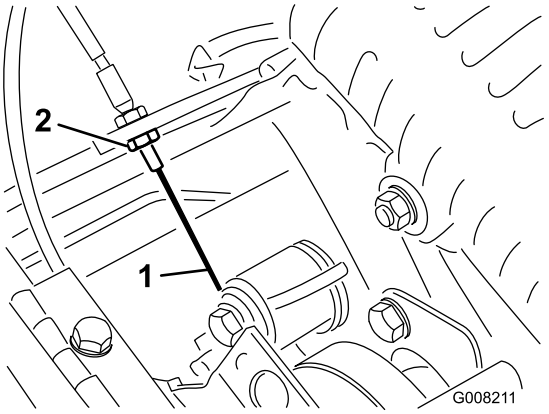

Figura 36

1. Cavo della trazione 2. Controdado anteriore

PRELIMINARY

4. Serrate il controdado anteriore del cavo.
5. Chiudete il carter e fissate il fermo.
6. Verificate il funzionamento del comando della trazione.

PRELIMINARY Ver-3.0 ©Toro 2009-2009

Manutenzione dell'apparato di taglio

Livellamento del tamburo posteriore rispetto al cilindro

1. Posizionate la macchina su una superficie piana e orizzontale, preferibilmente su un banco di precisione in acciaio.
2. Posizionate una striscia di acciaio piatta di 0,6 x 2,5 cm, lunga circa 74 cm, sotto le lame del cilindro e contro il bordo anteriore della controlama per evitare che la barra di appoggio sia posata sul piano di lavoro.
3. Sollevate il rullo anteriore, in modo che sul banco poggino soltanto il cilindro posteriore ed il cilindro di taglio.
4. Premete con forza sulla macchina, sopra il cilindro di taglio, in maniera che tutte le lame tocchino la striscia d'acciaio.
5. Mentre premete sul cilindro di taglio, inserite uno spessimetro sotto una estremità del cilindro posteriore, poi controllate l'altra estremità.

   Se tra il cilindro posteriore ed il banco vi è una luce superiore a 0,25 mm, da una estremità o dall'altra, aregolate il cilindro posteriore (proseguite al punto 6). Se la luce è inferiore a 0,25 mm non occorre regolare.
6. Togliete il paracinghia posteriore dal lato destro della macchina (Figura 37).

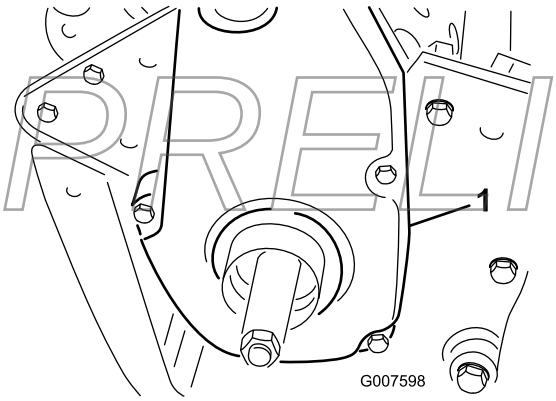

Figura 37

1. Paracinghia di trazione

7. Ruotate la puleggia condotta finché i fori non sono allineati con le 4 viti a testa flangiata del cuscinetto a rulli (Figura 38).

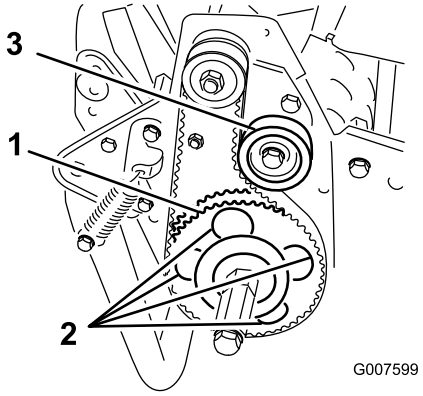

Figura 38

1. Puleggia condotta
2. 4 fori
3. Puleggia tendicinghia

8. Allentate le quattro viti del cuscinetto a rulli e la vite di fissaggio della puleggia tendicinghia.
9. Alzate o abbassate il lato destro del gruppo cuscinetto a rulli finché la luce non risulta inferiore a 0,25 mm.
10. Serrate le viti del cuscinetto a rulli.
11. Regolate la tensione della cinghia e serrate la vite di montaggio della puleggia tendicinghia (Figura 38).

Regolazione della controlama rispetto al cilindro

La regolazione della controlama rispetto al cilindro si effettua allentando o serrando le viti di regolazione della controbarra, situate sopra il tosaerba.

1. Collocate la macchina su una superficie piana e orizzontale.
2. Eliminate il contatto con il cilindro facendo girare in senso antiorario le viti di regolazione della barra di appoggio (Figura 39).

PRELIMINARY

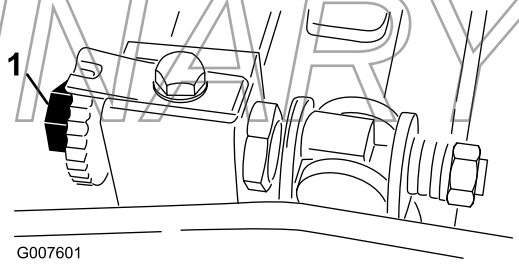

Figura 39

1. Vite di regolazione della controbarra (Greensmaster 1000)

3. Inclinate indietro il tosaerba sulla stegola per accedere alla controlama ed al cilindro.
4. Inserite una lunga striscia di carta di giornale tra il cilindro e la controlama (Figura 40) da un'estremità della parte anteriore del cilindro. Girate lentamente il

PRELIMINARY Ver-3.0 ©Toro 2009-2009

cilindro in avanti, e allo stesso tempo girate in senso orario la vite di regolazione della barra di appoggio (dallo stesso lato del cilindro) (Figura 39), uno scatto per volta, finché la carta non viene pizzicata leggermente quando viene inserita dal davanti ed è parallela alla controlama, e tirando la carta dovreste notare una lieve resistenza.

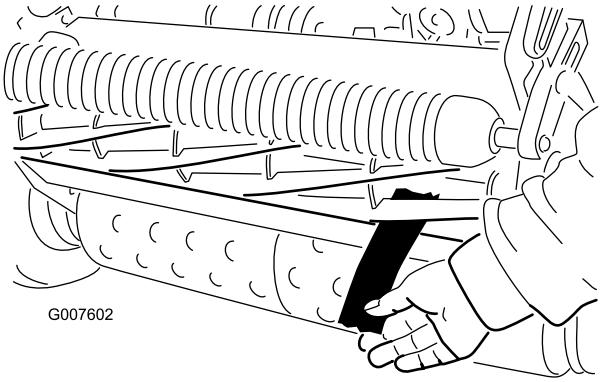

Figura 40

Nota: Ogni volta che girate la vite di regolazione di uno scatto in senso orario, la controlama si avvicina al cilindro di 0,0017 cm. Non serrate troppo le viti.

5. Verificate l'altra estremità del cilindro con della carta di giornale, e se il contatto non è corretto, regolate.
6. Al termine della messa a punto, controllate se il cilindro è in grado di pizzicare la carta inserita dalla parte anteriore, e se la taglia quando viene inserita ad angolo retto rispetto alla controlama (Figura 40). Dovreste riuscire a tagliare la carta con un contatto minimo tra la controlama e le lame del cilindro. In caso di resistenza del cilindro eccessiva (superiore a 0,79 Nm) dovrete lappare o affilare l'apparato di taglio, al fine di disporre dei bordi affilati necessari per un taglio di precisione; vedere il manuale &ToroShort per l'affilatura del cilindro.

PRELIMINARY

Regolazione dell'altezza di taglio

1. Verificate che il rullo posteriore sia orizzontale, e che il contatto tra controlama e cilindro sia esatto. Inclinate indietro il tosaerba sulla stegola per accedere ai rulli anteriore e posteriore ed alla controlama.
2. Allentate i dadi di bloccaggio che fissano i bracci dell'altezza di taglio alle relative staffe (Figura 41).

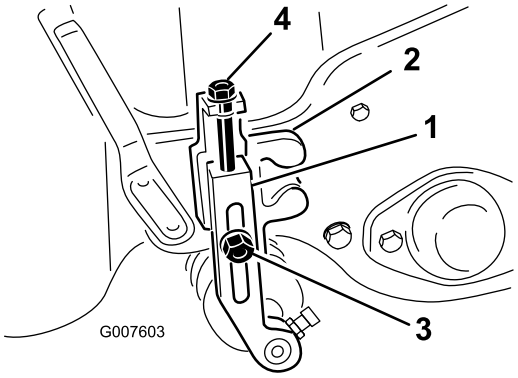

Figura 41

1. Braccio dell'altezza di taglio
2. Staffa dell'altezza di taglio
3. Dado di bloccaggio
4. Vite di regolazione

3. Allentate il dado sulla barra di misura (Figura 42) e posizionate la vite di regolazione all'altezza di taglio opportuna. La distanza tra la base della testa della vite e la superficie della barra è l'altezza di taglio.

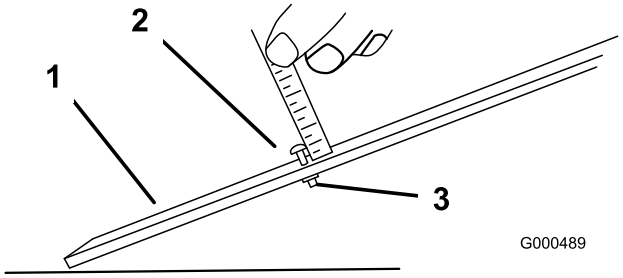

Figura 42

1. Barra di misura
2. Vite di regolazione dell'altezza
3. Dado

4. Agganciate la testa della vite sul tagliente della controlama, e appoggiate la parte posteriore della barra sul rullo posteriore (Figura 43).

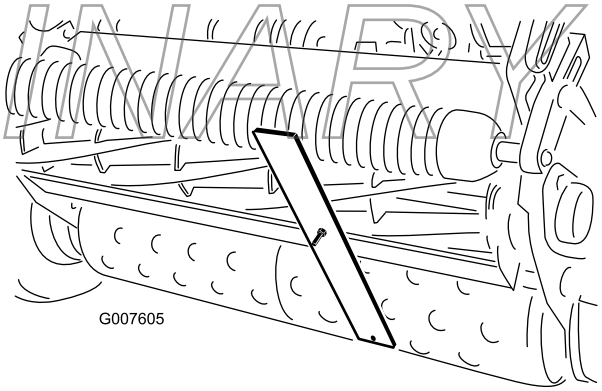

Figura 43

5. Girate la vite di regolazione finché il rullo non tocca la parte anteriore della barra di misura.

PRELIMINARY Ver-3.0 ©Toro 2009-2009

6. Regolate entrambi i lati del rullo finché quest'ultimo non sarà completamente parallelo alla controlama.

   Importante: Quando la regolazione è corretta, i rulli anteriore e posteriore toccano la barra di misura e la vite tocca la controlama senza gioco. Ciò garantisce che l'altezza di taglio sia identica da ambo i lati della controlama.

7. Serrate i dadi per mantenere la regolazione.

   Importante: Evitate di strappare il tappeto erboso ondulato verificando che i supporti del rullo siano indietro (il rullo è più vicino al cilindro).

   Nota: Il rullo anteriore è posizionabile in tre posizioni diverse (Figura 44), a seconda dell'applicazione e delle esigenze dell'utente.

   - Usate la posizione anteriore quando è montato un rullo grooming.
   - Usate la posizione centrale senza il rullo grooming.
   - Usate la terza posizione quando il tappeto erboso è molto ondulato.

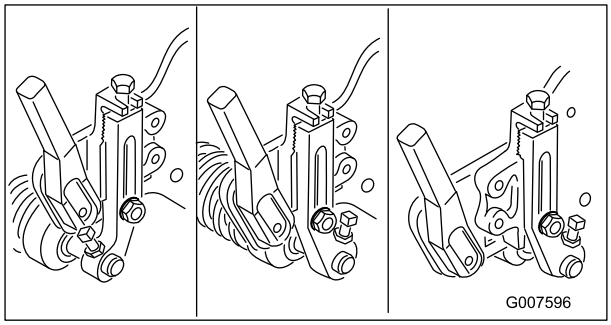

Figura 44

Regolazione dell'altezza del deflettore per l'erba

Regolate il deflettore per scaricare correttamente lo sfalcio nel cestello di raccolta.

1. Misurate la distanza tra la parte superiore dell'asta di supporto anteriore e il bordo anteriore del deflettore su ogni estremità dell'apparato di taglio (Figura 45).

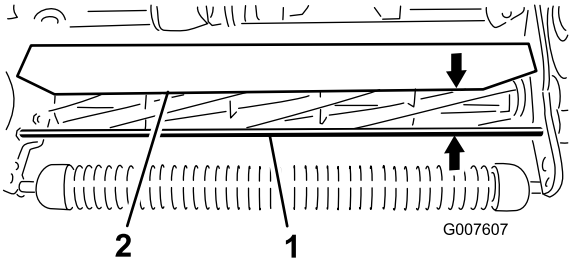

Figura 45

1. Asta di supporto
2. Deflettore

2. In condizioni di taglio normali, l'altezza del deflettore dall'asta di supporto deve essere di 10 cm. Allentate i dadi e i bulloni che fissano ogni estremità del deflettore alla piastra laterale e regolate il deflettore all'altezza corretta.
3. Serrare i dispositivi di fissaggio.

   Nota: Potete abbassare il deflettore in condizioni asciutte (lo sfalcio vola sopra il cestello), o alzarlo quando l'erba è molto bagnata (lo sfalcio si accumula sul retro del cestello).

Regolazione della barra di scarico

Regolate la barra di scarico per scaricare più facilmente lo sfalcio dall'area del cilindro.

1. Allentate le viti che fissano la barra superiore (Figura 46) all'apparato di taglio.

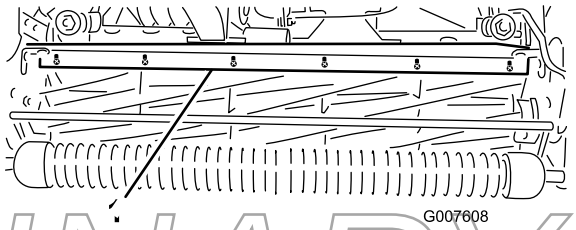

Figura 46

1. Barra di scarico

2. Inserite uno spessimetro di 0,15 cm tra la parte superiore del cilindro e la barra, e serrate le viti.
3. Verificate che la barra e il cilindro siano equidistanti sull'intero cilindro.

   Nota: La barra è regolabile per compensare le varie condizioni del tappeto erboso. Avvicinatela al cilindro quando il tappeto erboso è molto bagnato, ed allontanatela dal cilindro quando il tappeto erboso è asciutto. Otterrete prestazioni ottimali quando la barra è parallela al cilindro. Regolatela ogni volta che mettete a punto l'altezza del deflettore o quando affilate il cilindro con l'apposita mola.

PRELIMINARY

PRELIMINARY Ver-3.0 ©Toro 2009-2009

Identificazione della barra di appoggio

Per determinare se la barra di appoggio è standard o aggressiva, controllate gli aggetti di montaggio della barra di appoggio sinistri. Se gli aggetti di montaggio sono arrotondati, si tratta di una barra standard. Se gli aggetti di montaggio presentano un intaglio, si tratta di una barra di appoggio aggressiva (Figura 47).

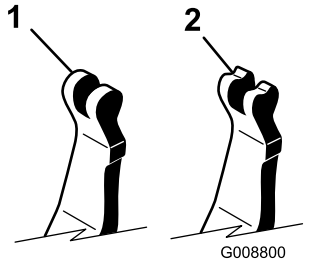

Figura 47

1. Barra di appoggio standard
2. Barra di appoggio aggressiva

PRELIMINARY

PRELIMINARY Ver-3.0 ©Toro 2009-2009

Approntamento della macchina in corrispondenza alle condizioni del tappeto erboso

Utilizzate la seguente tabella per l'approntamento della macchina in corrispondenza alle condizioni del tappeto erboso

Matrice per l'approntamento dell'apparato di taglio del tosaerba per greens				
Barre di appoggio: Standard e su richiesta				
N. cat.	**Descrizione**	**Apparato di taglio**	**Aggressività**	**Osservazioni**
112-9281-01	Standard	Greensmaster 1000	Inferiore	Greensmaster 1000 Standard
112-9279-03	Aggressivo	Greensmaster 1000	Superiore	
112-9280-01	Standard	Greensmaster 1600	Inferiore	Greensmaster 1600 Standard
110-9278-03	Aggressivo	Greensmaster 1600	Superiore	
Controlame: Standard e su richiesta				
N. cat.	**Descrizione**	**Apparato di taglio**	**Range di altezze di taglio**	**Osservazioni**
93-4262	Microtaglio	Greensmaster 1000	<3,2 mm	
93-4263	Tournament	Greensmaster 1000	da 3,2 a 6,4 mm	Standard
93-4264	Taglio corto	Greensmaster 1000	3,2 mm ed oltre	
112-9275	Microtaglio	Greensmaster 1600	<3,2 mm	
94-5885	Tournament	Greensmaster 1600	da 3,2 a 6,4 mm	
104-2646	HighCut	Greensmaster 1600	3,2 mm ed oltre	Raccordi a T
93-9015	Taglio corto	Greensmaster 1600	3,2 mm ed oltre	Greensmaster 1600 Standard
Rulli: Standard e su richiesta				
N. cat.	**Descrizione**	**Apparato di taglio**	**Diametro/Materiale**	**Osservazioni**
99-6241	Wiehle stretto	Greensmaster 1000	Alluminio 51 mm	Distanziamento 0,2 standard
88-6790	Wiehle largo	Greensmaster 1000	Alluminio 51 mm	Maggiore penetrazione, Distanziamento 0,43
104-2642	Rullo pieno	Greensmaster 1000	Acciaio 2,0"	Minima penetrazione
71-1550	Rullo Wiehle	Greensmaster 1000	Ghisa 51 mm	Maggiore penetrazione, Distanziamento 0,43
93-9045	Rullo Wiehle	Greensmaster 1000	Alluminio 64 mm	Ampiezza 61 cm per supporto bordo
52-3590	Rullo rastremato a martello e stampo	Greensmaster 1000	Alluminio 64 mm	
93-9039	Wiehle stretto	Greensmaster 1600	Alluminio 64 mm	Standard
95-0930	Rullo pieno	Greensmaster 1600	Acciaio 64 mm	Minima penetrazione

PRELIMINARY

PRELIMINARY Ver-3.0 ©Toro 2009-2009

Kit Clip				
N. cat.	**Descrizione**	**Apparato di taglio**	**Osservazioni**	
65–9000	Kit Clip	Greensmaster 1000 e Greensmaster 1600	Abbassamento fermaglio a 0,25"	

Revisione della barra di appoggio

Rimozione della barra di appoggio

1. Girate in senso antiorario la vite di regolazione della barra di appoggio per allontanare la controlama dal cilindro (Figura 48).

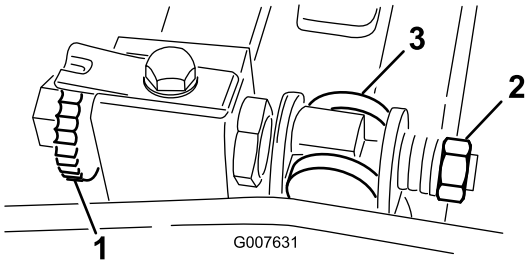

Figura 48

1. Vite di regolazione della barra di appoggio
2. Dado di tensionamento della molla
3. Barra di appoggio

2. Svitate il dado di tensionamento della molla finché la rondella non è più tesa contro la barra di appoggio (Figura 48).
3. Allentate, da ciascun lato della macchina, il controdado che fissa il bullone della barra di appoggio (Figura 49).

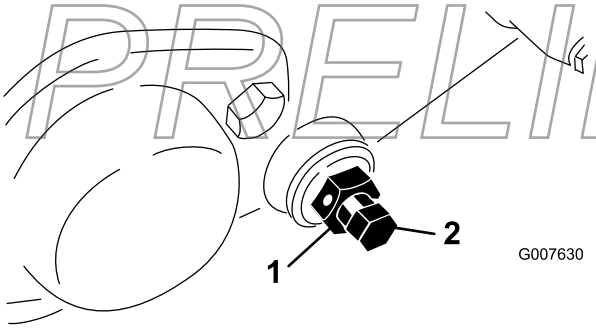

Figura 49

1. Controdado
2. Bullone della barra di appoggio

4. Togliete i bulloni della controbarra perché quest'ultima possa essere tirata in giù e tolta dalla macchina. Conservate le due rondelle di nylon e le due rondelle in acciaio stampato presenti su ciascun lato della barra di appoggio (Figura 49).

Montaggio della barra di appoggio

1. Montate la barra di appoggio posizionando i supporti di montaggio tra la rondella e il regolatore della barra di appoggio.
2. Fissate la barra di appoggio ad ogni piastra laterale con i bulloni della barra (controdadi sui bulloni) e 8 rondelle. Collocate una rondella di nylon su ciascun lato del risalto della piastra laterale. Montate una rondella d'acciaio all'esterno di ogni rondella di nylon.
3. Serrate i bulloni a 27-36 Nm.
4. Serrate i controdadi in modo che le rondelle di spinta possano ruotare liberamente.
5. Serrate il dado di tensionamento della molla finché questa non è a riposo, quindi allentatelo di mezzo giro.
6. Regolate la barra di appoggio; vedere Regolazione della controlama rispetto al cilindro.

Lappatura del cilindro

1. Staccate il tappo dal carter del comando del cilindro destro (Figura 50).

PRELIMINARY

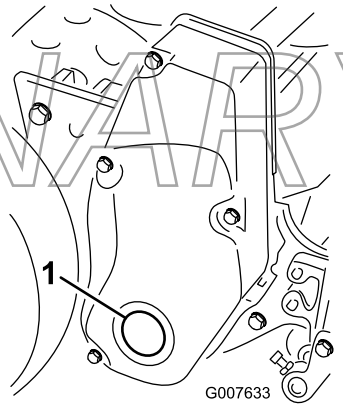

Figura 50

1. Tappo del carter

2. Inserite una prolunga da 1/2 pollice (13 mm) nella presa, collegatela alla lappatrice tramite il foro quadrato al centro della puleggia del cilindro.

PRELIMINARY Ver-3.0 ©Toro 2009-2009

3. Effettuate la lappatura in conformità al procedimento riportato nel *Manuale &ToroShort per l'affilatura di cilindro e tosaerba rotanti* , Libretto N. 80-300 PT.

Il contatto con il cilindro o altre parti in movimento può causare infortuni.

- **Non avvicinatevi al cilindro mentre è in corso la lappatura.**
- **Per la lappatura, non usate mai un pennello dal manico corto. Il manico n. cat. 29-9100 completo, o le singole parti, sono reperibili dal Distributore Toro autorizzato di zona.**

Nota: Al termine della lappatura passate una lima sulla superficie anteriore della controlama, ed otterrete un tagliente migliore. La limatura rimuove possibili sbavature e irregolarità del tagliente.

4. Al termine dell'operazione montate il tappo nel carter.

Rimessaggio

1. Eliminate residui d'erba, morchia e fanghiglia dalle parti esterne della macchina, in particolare dal motore. Pulite accuratamente da pula e morchia le alette esterne della testata e l'alloggiamento della ventola.

   Importante: La macchina può essere lavata con detersivo neutro ed acqua. Non utilizzate lance ad alta pressione. Non usate una quantità d'acqua eccessiva, particolarmente in prossimità della piastra della leva del cambio e del motore.

2. Per il rimessaggio a lungo termine (più di 90 giorni) aggiungete al carburante nel serbatoio un additivo stabilizzatore/condizionatore.

   A. Fate funzionare il motore per distribuire il carburante condizionato nel sistema di alimentazione (5 minuti).

   B. Spegnete il motore, lasciatelo raffreddare e scaricate il serbatoio carburante; oppure fate girare il motore finché non si ferma.

   C. Riavviate il motore e fatelo girare finché non si spegne. Ripetete con lo starter fin quando il motore non si riavvia più.

   D. Smaltite il carburante nel rispetto dell'ambiente. Riciclatelo in conformità alle leggi locali.

   Nota: Non conservate per più di 90 giorni il carburante stabilizzato/condizionato.

3. Controllate e serrate tutti i bulloni, i dadi e le viti. Riparate o sostituite le parti difettose o danneggiate.

4. Ritoccate tutti i graffi e le superfici metalliche sverniciate. La vernice può essere ordinata al Centro di Assistenza autorizzato di zona.

5. Riponete la macchina in una rimessa o in un deposito pulito ed asciutto. Coprite la macchina con un telo per proteggerla e mantenerla pulita.

PRELIMINARY

PRELIMINARY Ver-3.0 ©Toro 2009-2009

Garanzia per prodotti commerciali generali

Garanzia limitata di due anni

Condizioni e prodotti coperti

La The Toro Company e la sua affiliata, Toro Warranty Company, ai sensi del presente accordo tra loro siglato, garantiscono che il vostro Prodotto Commerciale Toro (il "Prodotto") è esente da difetti di materiale e lavorazione per il periodo più breve tra due anni o 1500 ore di servizio*. Questa garanzia si applica a tutti i prodotti ad eccezione degli arieggiatori (per questi prodotti vedere le dichiarazioni di garanzia a parte). Nei casi coperti dalla garanzia, provvederemo alla riparazione gratuita del Prodotto, ad inclusione di diagnosi, manodopera, parti e trasporto. La presente garanzia è valida con decorrenza dalla data di consegna del Prodotto all'acquirente iniziale.

** Prodotto provvisto di contaore*

Istruzioni per ottenere il servizio in garanzia

Voi avete la responsabilità di notificare al Distributore Commerciale dei Prodotti o al Concessionario Commerciale Autorizzato dei Prodotti dal quale avete acquistato il Prodotto, non appena ritenete che esista una condizione prevista dalla garanzia. Per informazioni sul nominativo di un Distributore Commerciale dei Prodotti o di un Concessionario Autorizzato, e per qualsiasi chiarimento in merito ai vostri diritti e responsabilità in termini di garanzia, potete contattarci a:

Toro Commercial Products Service Department
Toro Warranty Company
8111 Lyndale Avenue South
Bloomington, MN 55420-1196
952-888-8801
E-mail: commercial.warranty@toro.com

Responsabilità del Proprietario

Quale proprietario del prodotto siete responsabile della manutenzione e delle regolazioni citate nel *Manuale dell'operatore*. La mancata esecuzione della manutenzione e delle regolazioni previste può rendere invalido il reclamo in garanzia.

Articoli e condizioni non coperti da garanzia

Non tutte le avarie o i guasti che si verificano durante il periodo di garanzia sono difetti di materiale o lavorazione. Quanto segue è escluso dalla presente garanzia:

- Avarie del prodotto risultanti dall'utilizzo di parti di ricambio non originali Toro, o dal montaggio e utilizzo di parti aggiuntive, o dall'impiego di accessori e prodotti modificati non a marchio Toro. Una garanzia a parte può essere fornita dal produttore dei suddetti articoli.
- Avarie del prodotto risultanti dalla mancata esecuzione della manutenzione e/o delle regolazioni consigliate. La mancata esecuzione della manutenzione di un prodotto Toro secondo il Programma di manutenzione raccomandato, indicato nel *Manuale dell'operatore*, può determinare l'esclusione dalla garanzia del prodotto in questione.
- Avarie risultanti dall'utilizzo del prodotto in maniera errata, negligente o incauta.
- Le parti consumate dall'uso, salvo quando risultino difettose. I seguenti sono alcuni esempi di parti di consumo che si usurano durante il normale utilizzo del prodotto: pastiglie e segmenti dei freni, ferodi della frizione, lame, cilindri, controlame, punzoni, candele, ruote orientabili, pneumatici, filtri, cinghie e alcuni componenti di irrigatori, come membrane, ugelli, valvole di ritegno, ecc.
- Avarie provocate da cause esterne. I seguenti sono solo alcuni esempi di cause esterne: condizioni atmosferiche, metodi di rimessaggio, contaminazione; utilizzo di refrigeranti, lubrificanti, additivi, fertilizzanti, acqua o prodotti chimici non autorizzati, ecc.
- Rumore, vibrazione, usura e deterioramento normali
- L'"usura normale" dovuta all'uso comprende, ma non si limita a, danni a sedili causati da usura o abrasione, superfici verniciate usurate, adesivi o finestrini graffiati, ecc.

Parti

Le parti che prevedono la sostituzione come parte della manutenzione sono garantite fino al momento previsto per la sostituzione di tale parte. Le parti sostituite ai sensi della presente garanzia sono coperte per tutta la durata della garanzia del prodotto originale e diventanto proprietà di Toro. Toro si riserva il diritto di prendere la decisione finale in merito alla riparazione di parti o gruppi esistenti, o alla loro sostituzione. Per le riparazioni in garanzia Toro può utilizzare parti ricostruite.

Nota relativa alla garanzia su batterie deep-cycle:

Durante la loro vita, le batterie deep-cycle possono fornire una specifica quantità di chilowattora. Le modalità di utilizzo, ricarica e manutenzione possono allungare o abbreviare la vita totale della batteria. Mano a mano che le batterie contenute nel prodotto si consumano, la quantità di lavoro utile tra gli intervalli di carica diminuisce lentamente, finché la batteria risulta del tutto esaurita. È responsabilità del proprietario del prodotto sostituire le batterie esaurite a causa del normale consumo. Durante il normale periodo di garanzia del prodotto potrebbe essere necessaria la sostituzione delle batterie, a spese del proprietario.

La manutenzione è a spese del proprietario

La messa a punto, la lubrificazione, la pulizia e la lucidatura del motore, la sostituzione dei filtri e del liquido di raffreddamento, nonché l'esecuzione del Programma di manutenzione raccomandato, sono alcune delle normali operazioni richieste dai prodotti Toro a spese del proprietario.

Condizioni generali

La riparazione da parte di un Distributore o Concessionario Toro autorizzato è l'unico rimedio previsto dalla presente garanzia.

Né la The Toro Company né la Toro Warranty Company sono responsabili di danni indiretti, incidentali o consequenziali in merito all'utilizzo dei Prodotti Toro coperti dalla presente garanzia, ivi compresi costi o spese per apparecchiature sostitutive o assistenza per periodi ragionevoli di avaria o di mancato utilizzo in attesa della riparazione ai sensi della presente garanzia. Ad eccezione della garanzia sulle emissioni, citata di seguito, se pertinente, non vi sono altre garanzie esplicite. Tutte le garanzie implicite di commerciabilità e idoneità all'uso sono limitate alla durata della presente garanzia esplicita.

In alcuni stati non è permessa l'esclusione di danni incidentali o consequenziali, né limitazioni sulla durata di una garanzia implicita, di conseguenza, nel vostro caso le suddette esclusioni e limitazioni potrebbero non essere applicabili. La presente garanzia concede diritti legali specifici; potreste inoltre godere di altri diritti, che variano da uno stato all'altro.

PRELIMINARY

Nota relativa alla garanzia del motore:

Il Sistema di Controllo delle Emissioni presente sul Prodotto può essere coperto da garanzia a parte, conforme ai requisiti stabiliti dall'Environmental Protection Agency (EPA) degli Stati Uniti e/o dall'Air Resources Board (CARB) della California. Le limitazioni di cui sopra, in termini di ore, non sono applicabili alla garanzia del Sistema di Controllo delle Emissioni. I particolari sono riportati nella dichiarazione della Garanzia sul Controllo delle Emissioni del Motore, stampata nel *Manuale dell'operatore* o nella documentazione del costruttore del motore.

Paesi oltre gli Stati Uniti e il Canada

I clienti acquirenti di prodotti Toro esportati dagli Stati Uniti o dal Canada devono contattare il proprio Distributore (Concessionario) Toro per ottenere le polizze di garanzia per il proprio paese, regione o stato. Se per qualche motivo non siete soddisfatti del servizio del vostro Distributore o avete difficoltà nell'ottenere informazioni sulla garanzia, siete pregati di rivolgervi all'importatore Toro.

N. cat. 374-0132 Rev. D

PRELIMINARY Ver-3.0 ©Toro 2009-2009