Form No. 3361-653 Rev A

TORO®

Count on it.

Bruksanvisning

Gräsklippare med 62-tums sidoutkastare

Serierna Groundsmaster® 200, 3280D & 3320

Modellnr 30551—Serienr 290000001 och högre

CE

Om du vill registrera din produkt eller hämta en bruksanvisning eller reservdelskatalog utan extra kostnad kan du gå till www.Toro.com.

Översättning av originalet (SV)

Introduktion

Läs den här informationen noga så att du lär dig att använda och underhålla produkten på rätt sätt, och för att undvika person- och produktskador. Du är ansvarig för att produkten används på ett korrekt och säkert sätt.

Kontakta gärna Toro direkt på www.Toro.com för information om produkter och tillbehör, hjälp med att hitta en återförsäljare eller för att registrera din produkt.

Kontakta en auktoriserad återförsäljare eller Toros kundservice och ha produktens modell- och serienummer till hands om du har behov av service, Toro-originaldelar eller ytterligare information. Modell- och serienumren är stansade i en plåt som sitter på bärramen bakom det främre högra svänghjulet. Skriv in numren i det tomma utrymmet.

Modellnr _____

Serienr _____

I den här bruksanvisningen anges potentiella risker och alla säkerhetsmeddelanden har markerats med en varningssymbol (Figur 1), som anger fara som kan leda till allvarliga personskador eller dödsfall om föreskrifterna inte följs.



Figur 1

1. Varningssymbol

Två andra ord används också i den här bruksanvisningen för att markera information. **Viktigt** anger speciell teknisk information och **Observera** anger allmän information som är värd att notera.

Innehåll

Introduktion 2
Säkerhet 3
- Säker driftspraxis 3
- Säkerhet för Toro-gräsklippare 4
- Säkerhets- och instruktionsdekaler 6

Instalação 8
- 1 Montera svänghjulen 8
- 2 Montera lyftarmarna 9
- 3 Ansluta lyftarmarna till klippenheten 10
- 4 Montera kraftuttagsaxelns skydd och ansluta kraftuttagsaxeln till klippenhetens växellåda 11
- 5 Montera den bakre vikten 11

Produktöversikt 12
- Specifikationer 12
- Tillbehör 12

Körning 12
- Justera klipphöjden 12
- Justera valsar och klipphöjdshjul 13
- 14
- Kontrollera oljan i växellådan 14
- Smörja klippenheten 14
- Justera viktöverföringen 14
- Använda gräsriktaren 14

Underhåll 15
- Smörjning 15
- Ta bort klippenheten från traktorenheten 15
- Montera klippenheten på traktorenheten 16
- Serva bussningarna i svänghjulsarmarna 16
- Serva klippenhetshjulen och lagren 17
- Kontrollera om någon kniv är böjd 17
- Ta bort kniven 17
- Kontrollera och slipa kniven 18
- Kontrollera och avhjälpa felanpassning av knivarna 19
- Byta ut gräsriktaren 20
- Justera mellanremsskivan 20
- Justera höljenas spärrhakar 21
- Byta ut drivremmen 21

Felsökning 22

© 2009—The Toro® Company

8111 Lyndale Avenue South
Bloomington, MN 55420

Kontakta oss på www.Toro.com.
Tryckt i USA

Med ensamrätt

Säkerhet

Den här maskinen uppfyller eller överträffar specifikationerna i CEN-standarden EN 836:1997, ISO-standarden 5395:1990 och ANSI-standarden B71.4-2004 som var i kraft då maskinen tillverkades.

Felaktig användning eller felaktigt underhåll från förarens eller ägarens sida kan leda till personskador. För att minska risken för skador ska dessa säkerhetsanvisningar följas och varningssymbolen alltid uppmärksammas. Symbolen betyder VAR FÖRSIKTIG, VARNING eller FARA – ”anvisning för personsäkerhet”. Följs inte anvisningarna kan detta leda till personskador eller dödsfall.

Säker driftspraxis

De anvisningar som följer härrör från CEN-standarden EN 836:1997, ISO-standarden 5395:1990 och ANSI-standarden B71.4-2004.

Utbildning

- Läs bruksanvisningen och allt annat utbildningsmaterial noga. Bekanta dig med reglagen och säkerhetsskyltarna, och lär dig hur maskinen ska användas. Om förare eller mekaniker inte kan läsa språket i denna bruksanvisning är det ägarens ansvar att förklara innehållet för dem.
- Lär dig hur du använder utrustningen på ett säkert sätt och bekanta dig med manöverorgan och säkerhetsskyltar.
- Alla förare och mekaniker måste få utbildning. Det är ägaren som ansvarar för att utbilda användarna.
- Låt aldrig barn eller personer som inte har fått nödvändig utbildning köra eller utföra underhåll på maskinen. Lokala föreskrifter kan begränsa användarens ålder.
- Ägaren/användaren kan förebygga och ansvarar för olyckor eller skador som han/hon utsätter sig själv och andra människor eller egendom för.

Förberedelser

- Undersök terrängen för att avgöra vilka tillbehör och redskap som krävs för att utföra arbetet på ett bra och säkert sätt. Använd endast tillbehör och redskap som godkänts av tillverkaren.
- Bär lämpliga skyddskläder som hjälm, skyddsglasögon och hörselskydd. Långt hår, löst sittande kläder eller smycken kan trassla in sig i rörliga delar.
- Inspektera området där maskinen ska köras ordentligt och avlägsna föremål som stenar, leksaker och ledningar, som kan slungas omkring av maskinen.
- Var extra försiktig när du hanterar bensin och annat bränsle. De är brandfarliga och ångorna är explosiva.
  - Använd endast en godkänd behållare.
  - Ta aldrig bort tanklocket eller fyll på olja när motorn är igång. Låt motorn svalna före bränslepåfyllning. Rök inte.
  - Fyll aldrig på eller tappa ur bränsle ur maskinen inomhus.
- Kontrollera att förarkontroller, säkerhetsbrytare och skydd sitter fast och fungerar som de ska. Kör inte maskinen om dessa inte fungerar som de ska.

Körning

- Kör aldrig motorn i ett slutet utrymme.
- Använd endast maskinen i bra belysning, och undvik gropar och dolda faror.
- Se till att alla drivhjul ligger i neutralläge och att parkeringsbromsen ligger i innan du startar motorn. Starta endast motorn från förarplatsen. Använd säkerhetsbälte om sådant finns.
- Sakta ned och var extra försiktig i sluttningar. Följ den rekommenderade körriktningen i sluttningar. Gräsförhållandena kan påverka maskinens stabilitet. Var försiktig i närheten av stup.
- Sakta ned och var försiktig när du ska vända och svänga i sluttningar.
- Höj aldrig klippdäcket när knivarna snurrar.
- Kör inte maskinen om inte alla skydd sitter på plats ordentligt. Se till att alla säkerhetsbrytare sitter fast, är korrekt justerade och fungerar som de ska.
- Ändra inte inställningarna för motorns varvtalshållare och övervarva inte motorn.
- Stanna på jämnt underlag, sänk klippenheterna, koppla ur drivhjulen, lägg i parkeringsbromsen (om en sådan finns) och stäng av motorn innan du lämnar förarsätet, oavsett orsak.
- Stäng av maskinen och undersök knivarna om du kör på ett föremål eller vid onormal vibration. Reparera alla skador innan du kör maskinen igen.
- Håll händer och fötter borta från klippenheterna.
- Titta bakåt och nedåt innan du backar för att se till att vägen är fri.

- Kör aldrig passagerare och håll husdjur och kringstående på avstånd.
- Sakta ned och var försiktig när du svänger och korsar vägar och trottoarer. Stanna knivarna när du inte klipper.
- Kör inte gräsklipparen om du är påverkad av alkohol, läkemedel eller andra droger.
- Var försiktig när du lastar maskinen på eller av en släpvagn eller lastbil.
- Var försiktig när du närmar dig hörn med skymd sikt, buskage, träd eller andra objekt som kan försämra sikten.
- Vid körning på allmän väg ska föraren slå på blinkande varningslampor (om sådana har monterats), såvida sådana lampor inte har förbjudits i lag.

Underhåll och förvaring

- Koppla ur drivhjulen, sänk klippenheterna, flytta gaspedalen till neutralläget, lägg i parkeringsbromsen, stanna motorn och ta ut nyckeln. Vänta tills alla rörliga delar har stannat innan du justerar, rengör eller reparerar maskinen.
- Ta bort gräs och skräp från klippenheterna, drivhjulen, ljuddämparna och motorn för att undvika eldsvåda. Låt motorn svalna innan maskinen ställs i förvaring, och förvara den inte i närheten av öppen eld. Torka upp eventuellt olje- eller bränslespill.
- Låt motorn svalna innan maskinen ställs i förvaring, och förvara den inte i närheten av öppen eld.
- Stäng av bränsletillförseln vid förvaring och under transport. Förvara inte bränsle nära öppen eld och tappa inte ur bränsle inomhus.
- Parkera maskinen på ett plant underlag. Låt aldrig personer utan nödvändig utbildning utföra underhåll på maskinen.
- Använd domkrafter för att stötta upp komponenter när det behövs.
- Lätta försiktigt på trycket i komponenter med upplagrad energi.
- Koppla ifrån batteriet innan du utför några reparationer. Lossa minuskabelanslutningen först och pluskabelanslutningen sist. Återanslut plus först och minus sist.
- Var försiktig när du kontrollerar knivarna. Linda in knivarna i något eller ta på dig handskar, och var försiktig när du servar knivarna. Knivarna får endast bytas ut i sin helhet. De får aldrig rätas ut eller svetsas.
- Håll händer och fötter borta från rörliga delar. Gör helst inga justeringar när motorn är igång.
- Ladda batterierna i ett öppet, välventilerat utrymme, på avstånd från gnistor och öppna lågor. Koppla ur laddaren innan den ansluts till eller kopplas från batteriet. Använd skyddskläder och isolerade verktyg.
- Håll alla delar i gott bruksskick och samtliga beslag åtdragna. Byt ut alla slitna eller skadade dekaler.

Säkerhet för Toro-gräsklippare

Nedan finns säkerhetsinformation som gäller specifikt för Toro-produkter och annan säkerhetsinformation som du bör känna till som inte ingår i standarderna CEN, ISO och ANSI.

Maskinen kan slita av händer och fötter och slunga omkring föremål. Följ alltid alla säkerhetsanvisningar för att förhindra allvarliga skador eller dödsfall.

Det kan medföra fara för användaren och kringstående om maskinen används i andra syften än vad som avsetts.

- Lär dig att stänga av motorn snabbt.
- Kör inte maskinen i tygskor eller tennisskor.
- Vi rekommenderar att du använder skyddsskor och långbyxor, vilket också är ett krav enligt vissa lokala föreskrifter och försäkringsbestämmelser.
- Hantera bränsle försiktigt. Torka upp allt utspillt bränsle.
- Kontrollera säkerhetsbrytarna dagligen för att försäkra korrekt drift. Om en brytare inte fungerar ska denna bytas ut före drift.
- Användning av maskinen kräver koncentration. Tänk på följande för att inte tappa kontrollen:
  - kör inte i närheten av sandgropar, diken, bäckar, flodbäddar eller andra faror.
  - undvik att stanna och starta plötsligt.
  - lämna alltid företräde när du korsar vägar.
  - sänk klippenheten när du kör nedför backar.
- Gräsriktaren måste alltid vara monterad och i sin lägsta position på klippenheten med sidoutkastare. Använd aldrig klipparen utan gräsriktaren eller hela gräsuppsamlaren.
- Om klippenhetens utkastarområde blockeras ska du stänga av motorn innan du tar bort blockeringen.
- Var försiktig när du klipper gräs i sluttningar. Undvik att starta, stanna eller svänga plötsligt.
- Rör inte motorn eller ljuddämparen när motorn är igång eller strax efter att den har stannat, eftersom dessa delar kan vara så varma att du bränner dig.

Underhåll och förvaring

- Kontrollera knivarnas fästbultar ofta för att se till att de är åtdragna enligt specifikationerna.
- Se till att alla hydraulledningsanslutningar är åtdragna och att alla hydraulslangar och -ledningar är i gott skick innan du trycksätter systemet.
- Håll kropp och händer borta från småläckor eller munstycken som sprutar ut hydraulvätska under högtryck. Använd kartong eller papper för att upptäcka läckor, aldrig händerna. Hydraulvätska som sprutar ut under tryck kan ha tillräcklig kraft för att tränga in i huden och orsaka allvarliga skador.
- Sänk allt tryck i systemet genom att stanna motorn och sänka klippenheterna till marken innan du kopplar ur eller utför något arbete på hydraulsystemet.
- Om motorn måste vara igång för att ett visst underhåll ska kunna utföras, ska klädesplagg, händer, fötter och andra kroppsdelar hållas borta från klippenheterna, redskapen och andra rörliga delar. Håll kringstående på avstånd.
- Övervarva inte motorn genom att ändra varvtalsregulatorns inställningar. Be en auktoriserad Toro-återförsäljare kontrollera maxhastigheten med en varvräknare för att garantera säkerhet och noggrannhet.
- Stäng av motorn innan du kontrollerar oljenivån eller fyller på olja i vevhuset.
- Se till att gräsklipparens bränsletank är tom om maskinen ska ställas i förvaring i mer än 30 dagar. Förvara inte klipparen nära en öppen låga eller på platser där bensinångor kan antändas av en gnista.
- Utför endast det underhåll som beskrivs i denna bruksanvisning. Kontakta en auktoriserad Toro-återförsäljare vid eventuellt behov av större reparationer eller assistans.
- Använd endast originalreservdelar och tillbehör från Toro för att garantera optimal prestanda och fortlöpande säkerhet för produkten. Det kan vara farligt att använda reservdelar och tillbehör från andra tillverkare och det kan göra produktgarantin ogiltig.

Säkerhets- och instruktionsdekaler

Säkerhetsdekalerna och -anvisningarna är fullt synliga för föraren och finns nära alla potentiella farozoner. Dekaler som har skadats eller ramlat bort ska bytas ut eller ersättas.

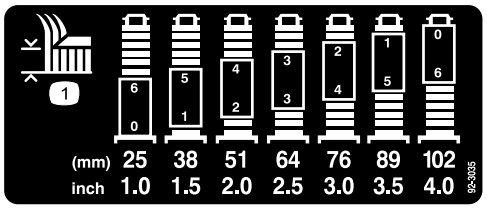

92–3035

1. Klipphöjd

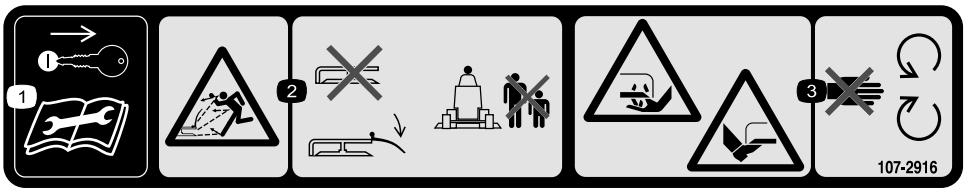

107-2916

1. Ta ut tändningsnyckeln och läs *handboken* innan du utför service eller underhåll.
2. Risk för utslungade föremål – kör inte gräsklipparen med gräsriktaren upplyft eller borttagen. Håll gräsriktaren på plats. Håll kringstående på behörigt avstånd från maskinen.
3. Avkapnings-/avslitningsrisk för händer och fötter, gräsklipparkniv – håll dig på avstånd från rörliga delar.



43-8480



93-6697

1. Läs *bruksanvisningen*.
2. Tillsätt olja av typen SAE 80w-90 (API GL-5) var 50:e timme.

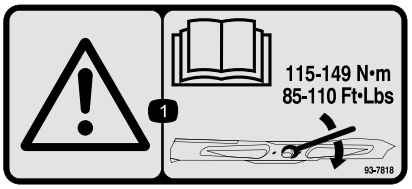

93-7818

1. Varning – läs *bruksanvisningen* för anvisningar om hur du drar åt knivbulten/-muttern till ett moment på 115–149 Nm.

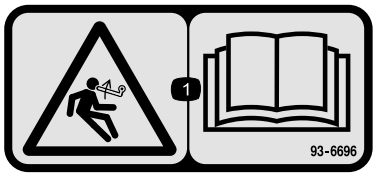

93–6696

1. Risk med lagrad energi – läs *bruksanvisningen*.

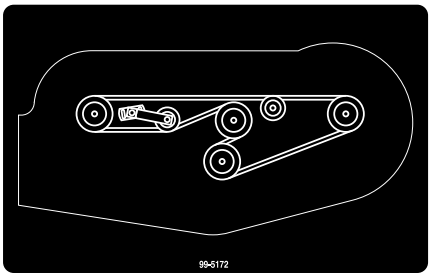

99–5172

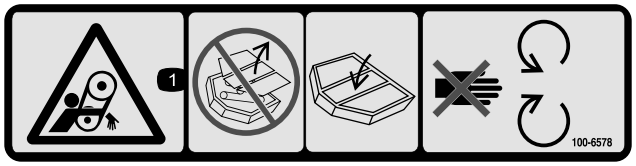

100-6578

1. Risk för att fastna, rem – kör aldrig maskinen om skydden inte sitter på plats. Låt dem alltid sitta kvar. Håll avstånd till rörliga delar.

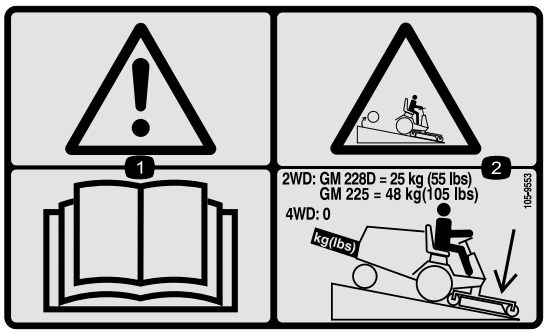

105–9553

1. Varning – läs *bruksanvisningen*.
2. Tipprisk – sänk klippenheten när du kör nedför sluttningar. Montera en 25 kg tung bakre vikt på GM 3280D-enheter och en 48 kg tung bakre vikt på GM 225-enheter på 2-hjulsdrivna enheter. Montera ingen vikt på fyrhjulsdrivna enheter.

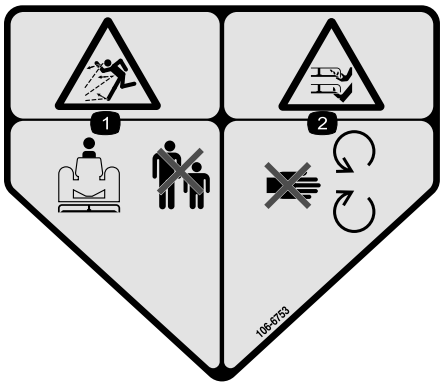

106-6753

1. Risk för utslungade föremål – håll kringstående på behörigt avstånd från maskinen.
2. Avkapnings-/avslitningsrisk för händer och fötter, gräsklipparkniv – håll dig på avstånd från rörliga delar.

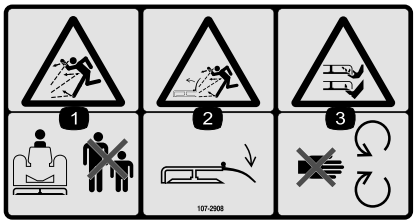

107-2908

1. Risk för utslungade föremål – håll kringstående på behörigt avstånd från maskinen.
2. Risk för utslungade föremål – kör inte gräsklipparen med gräsriktaren upplyft eller borttagen. Håll gräsriktaren på plats.
3. Avkapnings-/avslitningsrisk för händer och fötter, gräsklipparkniv – håll dig på avstånd från rörliga delar.



107-2915

1. Risk för att fastna, axel – håll kringstående på behörigt avstånd från maskinen.

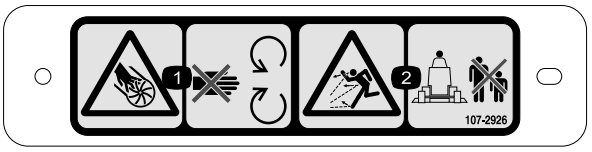

107-2926

1. Avkapnings-/avslitningsrisk, impeller – håll avstånd till rörliga delar.
2. Risk för utslungade föremål – håll kringstående på behörigt avstånd från maskinen.

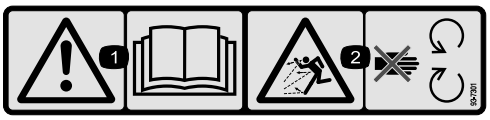

93–7301

1. Varning – läs *bruksanvisningen*.
2. Risk för utslungade föremål – håll avstånd till rörliga delar och se till att alla skydd sitter på plats.

Instalação

Lösa delar

Använd diagrammet nedan för att kontrollera att alla delar finns med.

Tillvägagångssätt	Beskrivning	Antal	Användning
1	Främre svänghjul Bakre svänghjul	2 2	Montera svänghjulen.
2	Höger lyftarm Vänster lyftarm Svängtapp Saxpinne (5/32 x 3-1/4 tum)	1 1 2 2	Montera lyftarmarna.
3	Inga delar krävs	–	Anslut lyftarmarna till klippenheten.
4	Inga delar krävs	–	Montera kraftuttagsaxelns skydd och anslut kraftuttagsaxeln till klippenhetens växellåda.
5	Inga delar krävs	–	Montera den bakre vikten.

Media och extradelar

Beskrivning	Antal	Användning
Reservdelskatalog Bruksanvisning	1 1	Gå igenom dokumentationen och spara den sedan på en lämplig plats:

Om motorn är igång och kraftuttagsaxeln får rotera, kan detta leda till allvarliga skador.

Starta inte motorn eller koppla in kraftuttagsspaken när kraftuttagsaxeln inte är ansluten till klippenhetens växellåda.

Obs: Vänster och höger sida på maskinen är lika med förarens vänstra respektive högra sida vid normal körning.

Obs: Viktöverföringssatsen med Toro-artikelnummer 70-8090 måste vara monterad när 62-tums däcket monteras på en traktorenhet ur serien Groundsmaster 200.

1

Montera svänghjulen

Delar som behövs till detta steg:

2	Främre svänghjul
2	Bakre svänghjul

Tillvägagångssätt

Tryckbrickorna, distansbrickorna och spännlocken monterades på svänghjulsspindlarna före leverans.

1. Ta bort spännlocken från spindelaxlarna och skjut av distanserna och tryckbrickorna (Figur 2 och Figur 3).

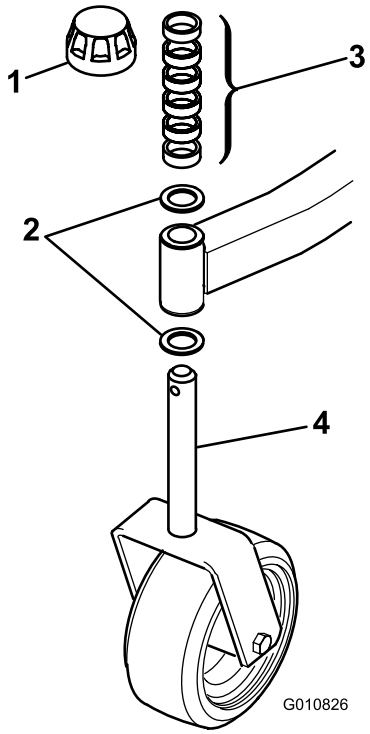

Figur 2
Främre svänghjul

1. Spännlock
2. Tryckbrickor
3. Distansbrickor
4. Främre svänghjulsspindel

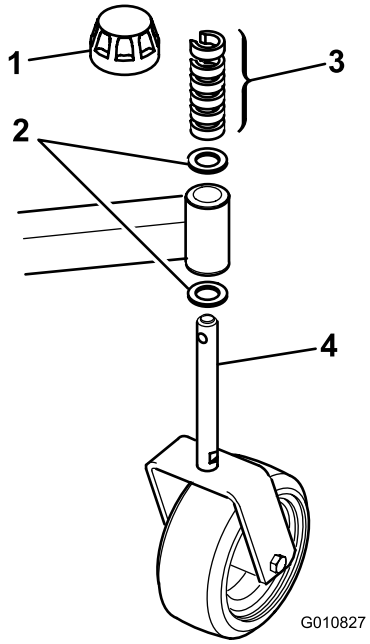

Figur 3
Bakre svänghjul

1. Spännlock
2. Tryckbrickor
3. Distansbrickor
4. Bakre svänghjulsspindel

2. Skjut ner distansbrickorna på svänghjulsspindeln tills den önskade klipphöjden uppnås; information om detta hittar du i diagrammet i Justera klipphöjden i avsnittet Användning.
3. Skjut ner en tryckbricka på spindeln, tryck den runda hjulspindeln genom den främre hjularmen och den sexkantiga hjulspindeln genom den bakre hjularmen.
4. Sätt på ytterligare en tryckbricka samt de återstående distansbrickorna på spindeln och montera spännlocket så att monteringen sitter stadigt.

   Viktigt: Tryckbrickorna, men inte distansbrickorna, ska ha kontakt med den övre och nedre delen av hjularmen.
5. Kontrollera att alla de fyra svänghjulen är inställda på samma klipphöjd och rulla ned klippenheten från lastpallen.

2

Montera lyftarmarna

Delar som behövs till detta steg:

1	Höger lyftarm
1	Vänster lyftarm
2	Svängtapp
2	Saxpinne (5/32 x 3-1/4 tum)

Tillvägagångssätt

1. Lossa (men ta inte bort) de hjulmuttrar som säkrar hjul- och däckanordningen mot framhjulstapparna på ena sidan av traktorenheten.
2. Hissa upp maskinen tills framhjulet lyfter från marken.

   Obs: Använd domkrafter eller palla upp maskinen så att den inte faller ned av en olyckshändelse.
3. Ta bort hjulmuttrarna och skjut av hjul- och däckanordningen från tapparna.
4. Montera en lyftarm (med kulledsänden utåt) på tappfästet med en svängtapp och en saxpinne (5/32 x 1 3/4 tum).Figur 4

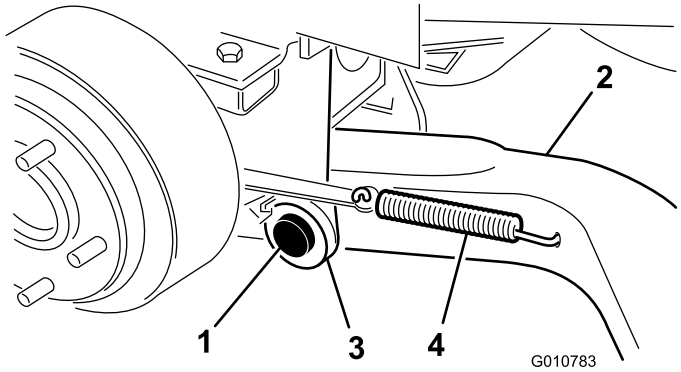

Figur 4

1. Svängtapp
2. Lyftarm
3. Lyftarmens tappfäste
4. Bromsreturfjäder

5. Montera den bakre delen av lyftarmen på lyftcylindern med en svängtapp och två saxpinnar (medföljer traktorenheten).
6. Kroka fast bromsreturfjädern i lyftarmens hål (Figur 4).
7. Upprepa proceduren på maskinens andra sida.

3

Ansluta lyftarmarna till klippenheten

Inga delar krävs

Tillvägagångssätt

1. Placera klippenheten i rätt läge framför traktorenheten.
2. Mät avståndet från änden av varje lyftarm till mitten på kulleden (smörjnippel). Avståndet ska vara ca 57 mm (Figur 5).

   Obs: Om avståndet är något annat än 57 mm, ska du lossa den kontramutter som håller fast kulleden på lyftarmen och vrida kulleden inåt eller utåt tills avståndet är korrekt. Dra inte åt kontramuttrarna ännu.

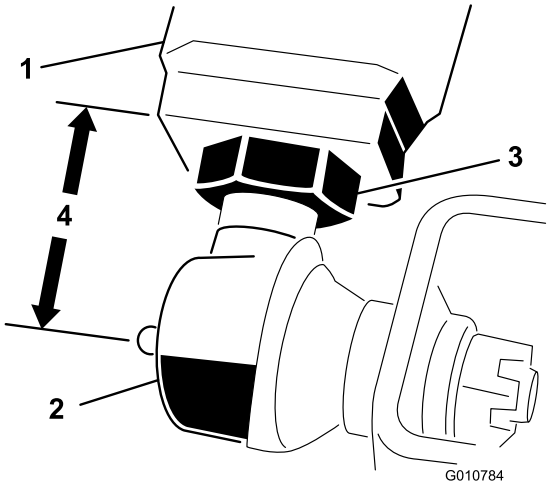

Figur 5

1. Lyftarm
2. Kulled
3. Kontramutter
4. 57 mm

3. Flytta lyftspaken till Float-läge (flytande). Skjut ned lyftarmarna tills hålen i kulledsfästena är i jämnhöjd med hålen i svänghjulsarmarna.

   Obs: På Groundsmaster 3280-D- och 3320-klipparna måste motorn vara igång för att lyftarmarna ska kunna sänkas.
4. Fäst kulledsfästena på varje svänghjulsarm med 2 huvudskruvar (7/16 x 3 tum) och flänsmuttrar (7/16 tum) (Figur 6).

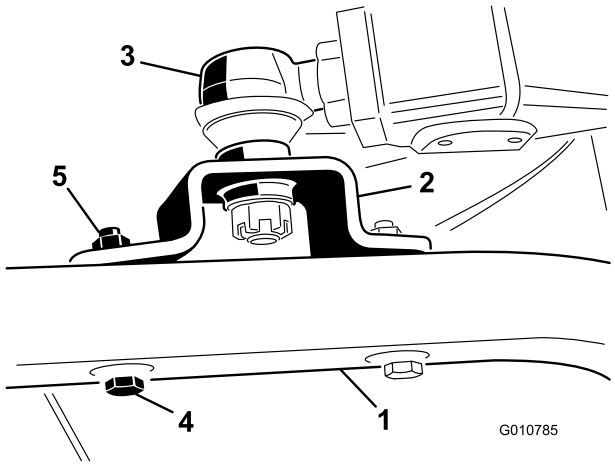

Figur 6

1. Svänghjulsarm
2. Kulledsfäste
3. Kulled
4. Huvudskruv
5. Flänsmutter

   Obs: Kulledsfästet ska ligga ovanför svänghjulsarmen när det är monterat.
5. Dra åt den stora kontramuttern som fäster kulleden på lyftarmen (Figur 6).

Obs: När kontramuttern dras åt måste kulleden hållas rakt så att den sedan kan svänga på korrekt sätt när klippenheten höjs och sänks.

4

Montera kraftuttagsaxelns skydd och ansluta kraftuttagsaxeln till klippenhetens växellåda

Inga delar krävs

Tillvägagångssätt

1. Ta bort de två huvudskruvar och låsbrickor som fäster kraftuttagsskyddets monteringsfästen på växellådan (Figur 7).

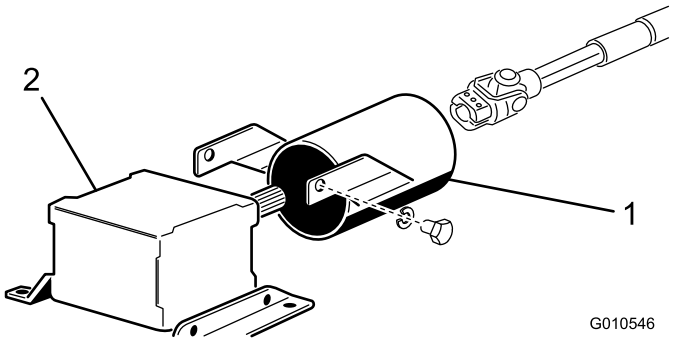

Figur 7

1. Kraftuttagsskydd
2. Växellåda

Obs: Spara fästkomponenterna för framtida montering.

2. Skjut på kraftuttagsaxelns skydd på kraftuttagsaxeln. Placera skyddet i enlighet med Figur 7.
3. Skjut in kraftuttagets hanaxel i kraftuttagets honaxel.

   Obs: Justera monteringshålen i växellådans ingående axel efter hålen i kraftuttagets axel och skjut ihop dem.
4. Säkra monteringen med en rulltapp.
5. Dra åt huvudskruvarna och muttrarna.
6. Fäst kraftuttagsaxelns skydd på växellådan med de två huvudskruvarna och låsbrickorna som togs bort tidigare.

5

Montera den bakre vikten

Inga delar krävs

Tillvägagångssätt

Tvåhjulsdrivna traktorenheter i serierna Groundsmaster 1000 och 200 uppfyller kraven i CEN-standarden EN 836:1997, ISO-standarden 5395:1990 och ANSI-standarden B71.4-2004 när de har försetts med bakre vikter. Använd tabellen i *bruksanvisningen* för traktorenheten för att fastställa vilken kombination av vikter som behövs. Beställ delarna från närmaste auktoriserade Toro-återförsäljare.

Fyrhjulsdrivna traktorenheter i serien Groundsmaster 200 behöver inte någon extra bakre vikt för att uppfylla CEN-standarden EN 836:1997, ISO-standarden 5395:1990 och ANSI-standarden B71.4-2004.

Tvåhjulsdrivna traktorenheter i serierna Groundsmaster 3280-D och Groundsmaster 3320 med serienummer 250000101 till 259999999 uppfyller kraven i CEN-standarden EN 836:1997, ISO-standarden 5395:1990 och ANSI-standarden B71.4-2004 när de har försetts med bakre vikter, artikelnr 24-5780.

Tvåhjulsdrivna traktorenheter i serien Groundsmaster 3280-D och Groundsmaster 3320 med serienummer 260000101 och uppåt behöver inte någon extra bakre vikt för att uppfylla CEN-standarden EN 836:1997, ISO-standarden 5395:1990 och ANSI-standarden B71.4-2004.

Fyrhjulsdrivna traktorenheter i serien Groundsmaster 3280-D behöver inte någon extra bakre vikt för att uppfylla CEN-standarden EN 836:1997, ISO-standarden 5395:1990 och ANSI-standarden B71.4-2004.

Produktöversikt

Specifikationer

Obs: Delarnas mått och utseende kan ändras utan föregående meddelande.

Klippbredd	1,56 m
Klipphöjd	Kan ställas in från 25 till 102 mm i steg om 13 mm.
Kniveggshastighet	15 480 fot/minut vid ett motorvarvtal på 3 250
Knivar	Tre knivar i värmebehandlat stål, alla 4,8 mm tjocka och 55 cm långa
Svänghjul	Smörjbara rullager med en diameter på 203 mm (pumpade till 241–345 kPa (35–50 psi))
Drivsystem	En kraftuttagsdriven växellåda överför kraft genom en ”AA”-sektionsrem till alla knivspindlar

Tillbehör

Det finns ett urval av Toro godkända tillbehör som du kan använda förbättra och utöka maskinens kapacitet. Kontakta din Auktoriserad Toro-återförsäljare eller representant eller gå till www.Toro.com för att se en lista över alla godkända tillbehör.

Körning

Obs: Vänster och höger sida på maskinen är lika med förarens vänstra respektive högra sida vid normal körning.

Justera klipphöjden

Klipphöjden är justerbar från 25 till 102 mm i ökningar om 13 mm, genom att lika många distanser tillsätts eller tas bort från de främre och bakre hjulgafflarna. Klipphöjdsschemat nedan visar den kombination distanser som ska användas för samtliga klipphöjdsinställningar.

Klipphöjdsinställning (mm)	Distansbrickor under svänghjulsarm	
	Främre	Bakre
25 mm	0	0
38 mm	1	1
51 mm	2	2
64 mm	3	3
76 mm	4	4
89 mm	5	5
102 mm	6	6

1. Starta motorn och höj upp klippenheten så att du kan ändra klipphöjden.
2. Stanna motorn när klippenheten är upplyft.

Justera de främre svänghjulen

1. Ta bort spännlocket från spindelaxeln och skjut ut spindeln ur främre svänghjulsarmen (Figur 8).

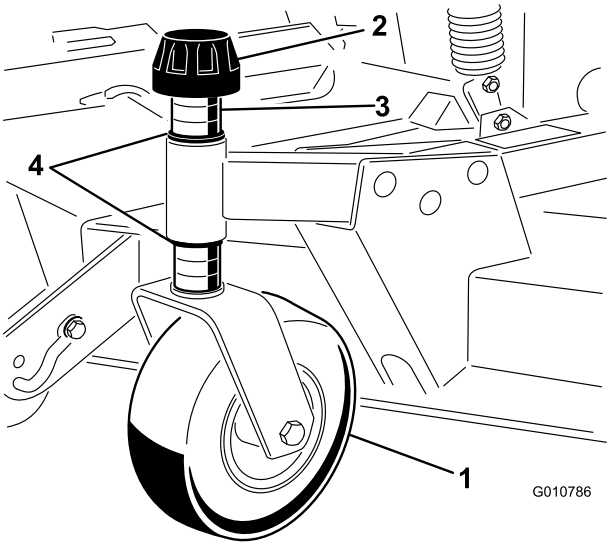

Figur 8

1. Främre svänghjul
2. Spännlock
3. Distansbrickor
4. Tryckbrickor

2. Ta bort brickan från spindelaxeln.
3. Skjut distanserna på spindelaxeln för att få önskad klipphöjd. Skjut sedan en bricka på axeln.
4. Skjut svänghjulsspindeln genom den främre svänghjulsarmen.
5. Montera den andra tryckbrickan och de återstående distansbrickorna på spindeln.
6. Sätt tillbaka spännlocket så att allt sitter stadigt.

Justera de bakre svänghjulen

1. Ta bort det spännlock som håller fast klipphöjdshjulet på klippenhetens fästen (Figur 9).

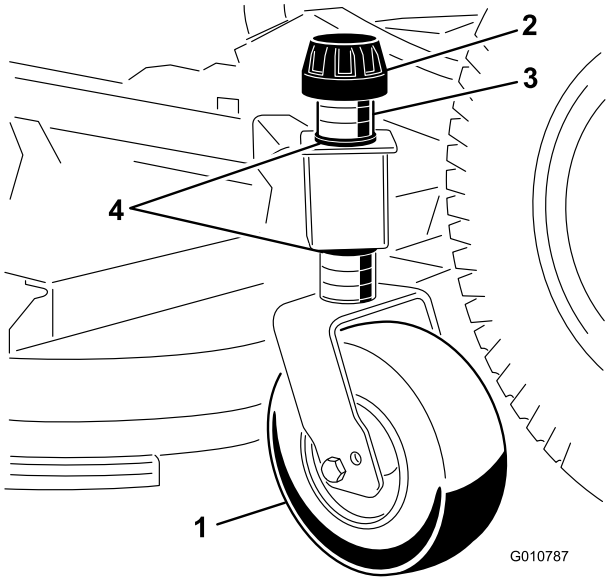

Figur 9

1. Bakre svänghjul
2. Spännlock
3. Distansbrickor
4. Tryckbrickor

2. Ta bort eller lägg till ”C-formade” distanser vid det smala partiet på spindelaxeln, under svänghjulsarmen för att få önskad klipphöjd.

   Obs: Se till att tryckbrickorna – inte distansbrickorna – är i kontakt med svänghjulsarmens övre och nedre del.

3. Sätt tillbaka spännlocket så att allt sitter stadigt.

   Obs: Se till att alla fyra svänghjulen har samma klipphöjdsinställning.

Justera valsar och klipphöjdshjul

Obs: Om klippenheten ska användas i klipphöjdsinställningarna 25 mm eller 38 mm, måste klippenhetens valsar placeras i de översta fästhålen.

Justera den främre valsen

1. Ta bort huvudskruven och muttern som fäster valsaxeln till klippenhetsfästet (Figur 10).

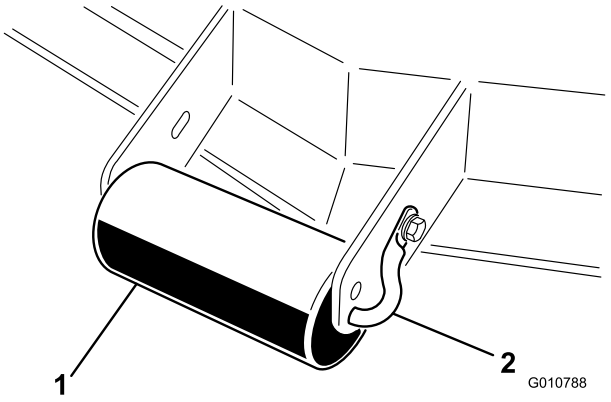

Figur 10

1. Extern vals
2. Valsaxel

2. Dra ut axeln ur de nedre fästhålen, passa in valsen efter de översta hålen och montera axeln.
3. Fäst valsaxeln till klippenhetsfästet med huvudskruven och muttern.

Justera det främre klipphöjdshjulet

1. Avlägsna huvudskruven och muttern som fäster klipphöjdshjulet till klippenhetsfästena (Figur 11).

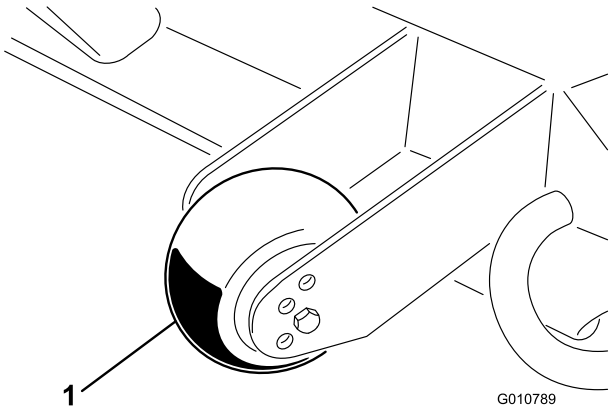

Figur 11

1. Klipphöjdshjul

2. Passa in valsen och distansen med fästenas översta hål och fäst dem med huvudskruven och muttern.

Justera de bakre (inre) valsarna

1. Ta bort saxsprintarna som fäster valsaxlarna till fästena på däckets undersida (Figur 12).

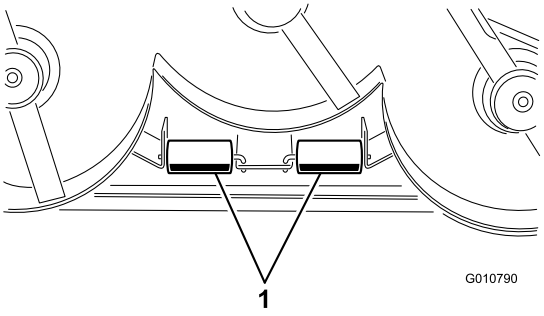

Figur 12

1. Interna valsar

2. Dra ut axlarna ur fästets nedre hål, passa in valsarna med de översta hålen och montera axlarna.
3. Montera saxpinnarna så att enheterna sitter stadigt.

Kontrollera oljan i växellådan

Växellådan är konstruerad för att drivas med olja av typen SAE 80-90. Även om växellådan levereras med olja från fabriken, bör oljenivån kontrolleras innan klippenheten tas i drift.

1. Placera maskinen och klippenheten på en plan yta.
2. Ta ut oljestickan/påfyllningspluggen från övre delen av växellådan (Figur 13) och kontrollera att oljenivån ligger mellan markeringarna på oljestickan. Fyll på med olja så att nivån ligger mellan markeringarna, om nivån är låg.

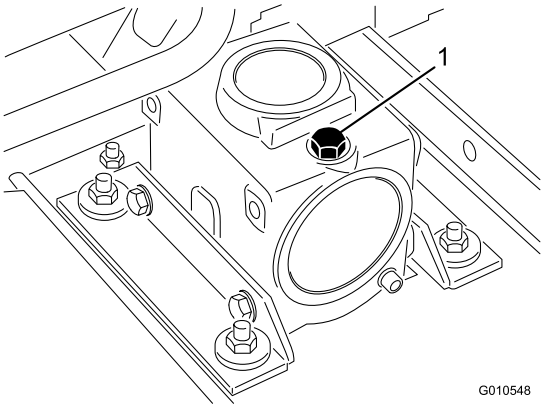

Figur 13

1. Oljesticka/påfyllningsplugg

Smörja klippenheten

Innan klippenheten används måste den smörjas för att man ska få rätt smörjegenskaper; se bruksanvisningens avsnitt om smörjning. Om klippenheten inte smörjs ordentligt kommer viktiga delar att gå sönder i förtid.

Justera viktöverföringen

Gäller enbart modellerna Groundsmaster 3280-D och 3320. Se *bruksanvisningen* för traktorenheten för anvisningar om hur motviktstrycket justeras för bästa prestanda.

Använda gräsriktaren

Om inte gräsriktaren har monterats kan du och andra komma i kontakt med kniven eller träffas av utslungat avfall. Kontakt med roterande kniv(ar) och utslungat skräp kan orsaka skador eller leda till dödsfall.

- **Ta aldrig bort gräsriktaren från klipparen eftersom den riktar avfallet ned mot gräset. Byt omedelbart ut gräsriktaren om den skadas.**
- **För aldrig in händerna eller fötterna under klipparen.**
- **Använd aldrig klipparen om gräsriktaren har tagits bort från klippenheten eller fastgjorts/blockerats i upphöjt läge.**

Obs: Gräsriktaren är fjäderbelastad i sitt normala, nedåtriktade driftsläge (Figur 14), men föraren kan tillfälligt svänga undan den för att underlätta lastning på en släpkärra, eller vid andra tillfällen när så behövs.

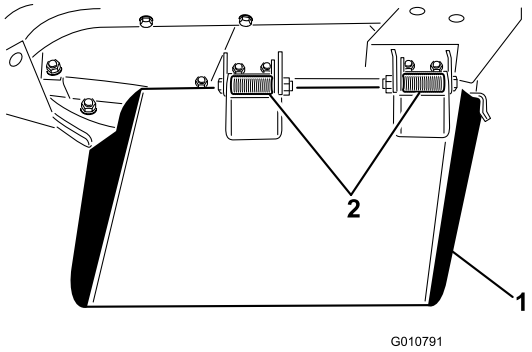

Figur 14

1. Gräsriktare
2. Fjädrande gångjärn

Underhåll

Smörjning

Klippenheten måste smörjas regelbundet. Om maskinen används under normala förhållanden ska svänghjulens lager och bussningar smörjas med universalfett nr 2 på litium- eller molybdenbas var 8:e körtimme eller dagligen, beroende på vilket som inträffar först. Alla andra lager och bussningar samt växellådan måste smörjas var 50:e körtimme.

1. Smörj följande områden:
   - främre svänghjulens spindelbussningar (Figur 15)
   - främre och bakre svänghjulslager (Figur 15)

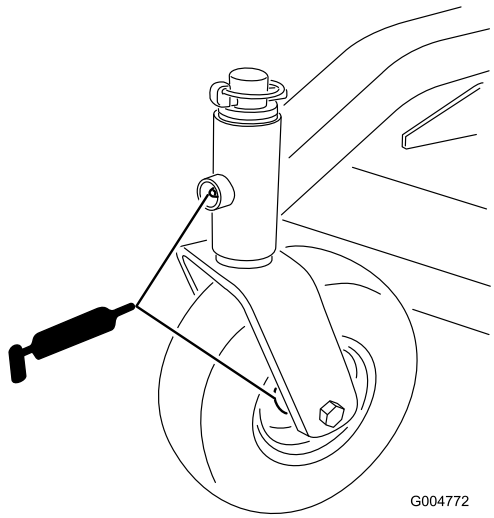

Figur 15

   - höger och vänster lyftarmssvängtappar (Figur 16)

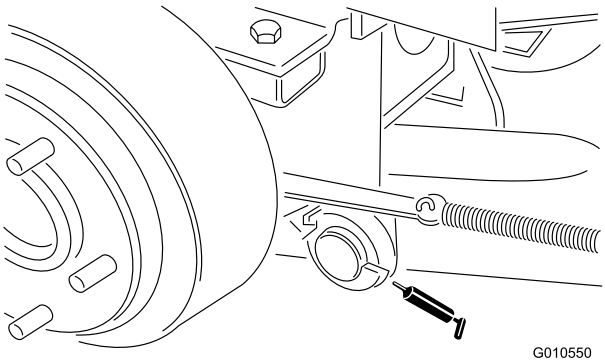

Figur 16

   - knivspindellager (Figur 17)

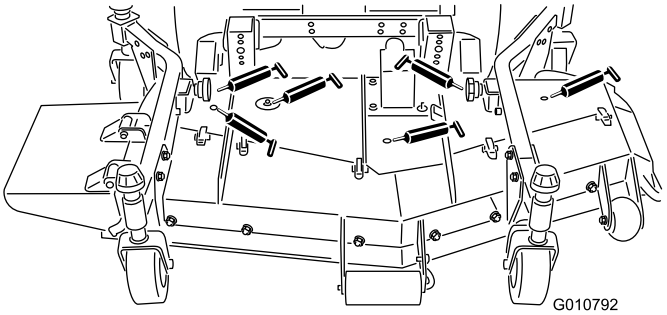

Figur 17

   - höger och vänster skjutarmskulleder (Figur 17)
2. Ställ maskinen och klippenheten på en plan yta och sänk ned klippenheten.
3. Ta ut oljestickan/påfyllningspluggen från övre delen av växellådan (Figur 18) och kontrollera att oljenivån ligger mellan markeringarna på oljestickan.

   Obs: Om oljenivån är låg fyller du på olja av typen SAE 80-90 tills nivån ligger mellan markeringarna.

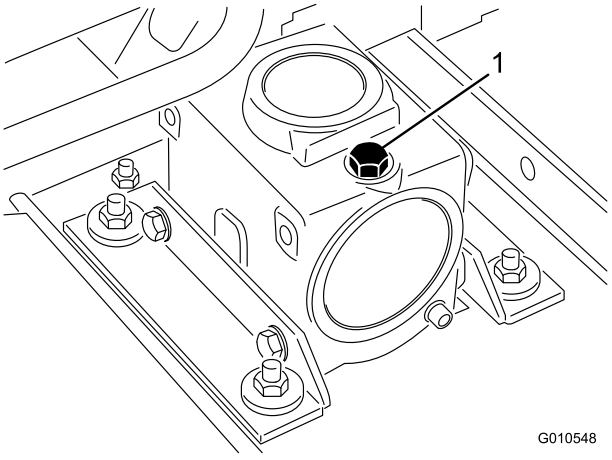

Figur 18

1. Påfyllnings-/kontrollplugg

Ta bort klippenheten från traktorenheten

1. Ställ maskinen på en plan yta.
2. Höj upp klippenheten, lägg i parkeringsbromsen, flytta gaspedalen till neutralläget, sätt kraftuttagsspaken i det avslagna läget, slå av motorn och ta ur tändningsnyckeln.
3. Placera maskinen på en jämn yta, sänk klippenheten till golvet, för lyftspaken till flytande läge, slå av motorn och lägg i parkeringsbromsen.

4. Ta bort huvudskruvarna och låsmuttrarna som fäster kulledsfästena till svänghjulsarmarna på klippenheten (Figur 19).

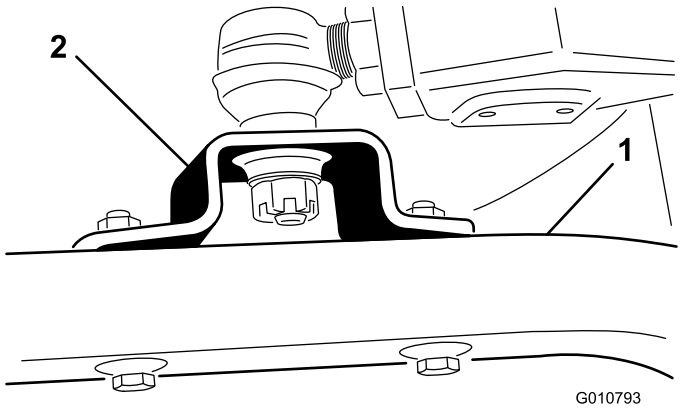

Figur 19

1. Svänghjulsarm 2. Kulledsfäste

5. Rulla bort klippenheten från traktorenheten och skilj kraftuttagsaxelns han- och hondelar åt (Figur 20).

Om motorn är igång och kraftuttagsaxeln får rotera, kan detta leda till allvarliga skador.

Starta inte motorn eller koppla in kraftuttagsspaken när kraftuttagsaxeln inte är ansluten till klippenhetens växellåda.

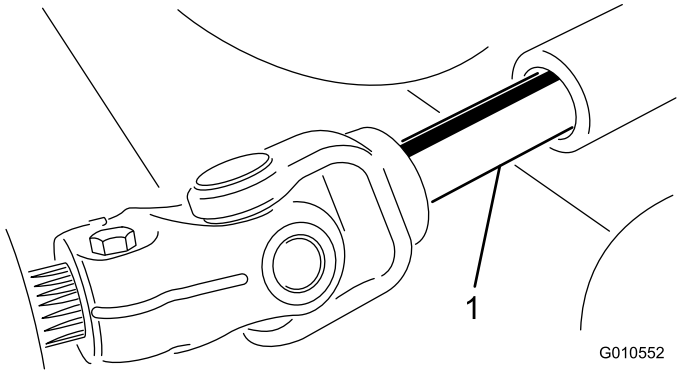

Figur 20

1. Kraftuttagsaxel

Montera klippenheten på traktorenheten

1. Ställ maskinen på en plan yta och stäng av motorn.
2. Placera klippenheten i rätt läge framför traktorenheten.
3. Skjut in kraftuttagets hanaxel i kraftuttagets honaxel (Figur 20).
4. Flytta lyftspaken till Float-läge (flytande). Skjut ned lyftarmarna tills hålen i kulledsfästena är i jämnhöjd med hålen i svänghjulsarmarna (Figur 19).
5. Fäst kulledsfästena på svänghjulsarmarna med huvudskruvarna och flänsmuttrarna.

Serva bussningarna i svänghjulsarmarna

Svänghjulsarmarna har bussningar inpressade på översta och nedre delen av röret. Efter många körtimmar slits bussningarna. Kontrollera bussningarna genom att flytta svänghjulsgaffeln fram och tillbaka och från sida till sida. Om svänghjulsaxeln är lös inuti bussningarna är bussningarna utslitna och måste bytas ut.

1. Höj klippenheten så att hjulen lyfter från marken och palla upp klippenheten så att den inte kan falla ned.
2. Ta bort spännlocket, distansbrickorna och tryckbrickan från svänghjulsspindelns ovansida.
3. Dra ut svänghjulsspindeln ur monteringsröret. Låt tryckbrickan och distansbrickan/-brickorna sitta kvar längst ned på spindeln.
4. Skjut in ett pinndorn i monteringsrörets övre eller nedre del och skjut ut bussningen ur röret (Figur 21). Skjut också ut den andra bussningen ur röret.

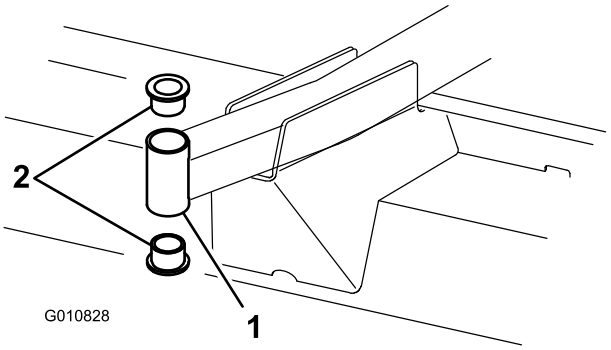

Figur 21

1. Främre svänghjularmsrör 2. Bussningar

5. Rengör insidan av monteringsrören så att smuts avlägsnas.
6. Stryk på fett på insidan och utsidan av de nya bussningarna.
7. Skjut in bussningarna i monteringsröret med en hammare och en platt skiva.
8. Undersök om svänghjulsspindeln är sliten och byt ut den om den är skadad.
9. Skjut svänghjulsspindeln genom bussningarna och monteringsröret.

10. Skjut på tryckbrickan och distansbrickan/-brickorna på spindeln.
11. Montera spännlocket på svänghjulsspindeln så att alla delar sitter stadigt.

Serva klippenhetshjulen och lagren

Svänghjulet vrids på rullager av hög kvalitet och stöds av en rörbussning. Om lagret hålls ordentligt smörjt kommer slitaget på det att bli minimalt även efter många timmars användning. Om lagret inte smörjs som avsett kommer det dock att nötas snabbt. Ett ostadigt svänghjul tyder vanligtvis på ett utslitet lager.

1. Ta bort låsmuttern från huvudskruven som håller svänghjulsenheten i hjulgaffeln (Figur 22).

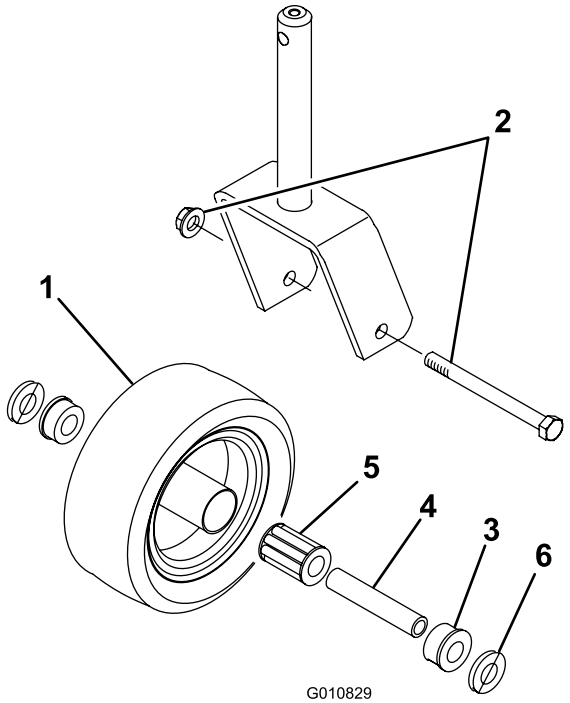

Figur 22

1. Svänghjul
2. Huvudskruv med låsmutter
3. Bussning (2)
4. Rörbussning
5. Rullager
6. Bricka (2)

2. Fatta tag i svänghjulet och skjut av huvudskruven från gaffeln.
3. Skjut ut rörbussningen ur hjulnavet (Figur 22).
4. Ta bort bussningen från hjulnavet och låt lagret ramla ut.
5. Ta bort bussningen från motsatta sidan på hjulnavet.
6. Kontrollera om lagret, rörbussningen eller insidan av hjulnavet är slitna och byt ut skadade delar.
7. Montera ihop svänghjulet igen genom att skjuta in bussningen i hjulnavet.
8. Skjut in lagret i hjulnavet.
9. Skjut in den andra bussningen i den öppna ändan på hjulnavet så att lagret sitter fast inuti hjulnavet (Figur 22).
10. Skjut försiktigt in rörbussningen i bussningarna och hjulnavet.
11. Montera svänghjulet i hjulgaffeln och fäst det med huvudskruven, brickorna och låsmuttern.
12. Smörj hjullagret genom smörjnippeln med universalfett nr 2 på litiumbas.

Kontrollera om någon kniv är böjd

1. Ställ maskinen på en plan yta.
2. Höj upp klippenheten, lägg i parkeringsbromsen, flytta gaspedalen till neutralläget, sätt kraftuttagsspaken i det avstängda läget, stäng av motorn och ta ut tändningsnyckeln.
3. Palla upp klippenheten så att den inte kan falla.
4. Rotera kniven tills ändarna vetter framåt och bakåt. Mät avståndet mellan klippenhetens insida till knivseggens spets (Figur 23). Kom ihåg måttet.



Figur 23

5. Rotera kniven så att dess motsatta ände riktas framåt.
6. Mät avståndet mellan klippenheten och knivseggen vid samma position som i steg 4.

   Obs: Skillnaden mellan måtten i steg 4 och 5 får inte överstiga 3 mm. Om måttet överstiger 3 mm är kniven böjd och måste bytas ut. Se avsnittet Ta bort kniven.

Ta bort kniven

Kniven måste bytas ut om du har kört på ett hårt föremål eller om kniven är obalanserad, sliten eller böjd. Använd alltid originalknivar från Toro för att garantera säkerhet och optimal prestanda. Använd aldrig knivar från andra tillverkare eftersom dessa kan vara farliga.

En sliten eller skadad kniv kan gå sönder och en bit av kniven kan slungas ut i det område där föraren eller någon annan person befinner sig, vilket kan leda till allvarliga personskador eller dödsfall.

- **Kontrollera om kniven är sliten eller skadad med jämna mellanrum.**
- **Försök inte att räta ut en böjd kniv.**
- **Svetsa aldrig ihop en trasig eller sprucken kniv.**
- **Byt ut en sliten eller skadad kniv mot en ny kniv från Toro för att säkerställa att produkten fortsätter att uppfylla säkerhetscertifieringarna.**

1. Ställ maskinen på en plan yta.
2. Höj upp klippenheten, lägg i parkeringsbromsen, flytta gaspedalen till neutralläget, sätt kraftuttagsspaken i det avstängda läget, stäng av motorn och ta ut tändningsnyckeln.
3. Palla upp klippenheten så att den inte kan falla av en olyckshändelse.
4. Fatta tag i knivens ände med en trasa eller en tjockt vadderad handske. Ta bort knivbulten, antiskalbehållaren och kniven från spindelaxeln (Figur 24).

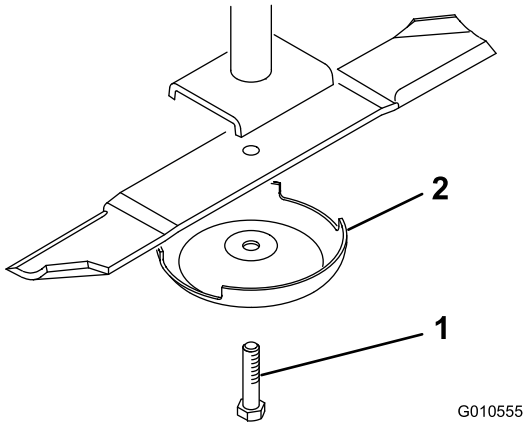

Figur 24

1. Knivbult
2. Antiskalbehållare

5. Montera kniven (med seglet med framsidan mot klippenheten), antiskalbehållaren och knivbulten.

   Obs: Dra åt knivbulten till ett moment på 115–149 Nm.

Kontrollera och slipa kniven

Två områden måste tas med i beräkningen när kniven kontrolleras och servas: seglet och eggen. Både knivseggarna och seglet – den uppåtvända delen mittemot eggen – bidrar till en god klippkvalitet. Seglet är viktigt eftersom det drar gräset rätt upp och därmed bidrar till en jämn klippning. Seglet kommer dock att slitas gradvis under arbetet, och detta är helt normalt. Allteftersom seglet slits ned kommer klippkvaliteten att försämras något även om knivseggarna är vassa. Knivens egg måste vara vass så att gräset klipps snarare än slits av. Om grässpetsarna ser bruna och avslitna ut är det ett tydligt tecken på att eggarna är slöa. Slipa dem i så fall för att åtgärda problemet.

1. Ställ maskinen på en plan yta.
2. Höj upp klippenheten, lägg i parkeringsbromsen, flytta gaspedalen till neutralläget, sätt kraftuttagsspaken i det avstängda läget, stäng av motorn och ta ut tändningsnyckeln.
3. Palla upp klippenheten så att den inte kan falla.
4. Undersök knivseggarna noggrant, i synnerhet där knivens flata och böjda del möts (Figur 25).

   Obs: Kontrollera kniven innan du använder gräsklipparen eftersom sand och slipande material kan slita bort metallen som förenar knivens flata och böjda delar. Om du upptäcker slitage (Figur 25) ska du byta ut kniven. Se Ta bort kniven.

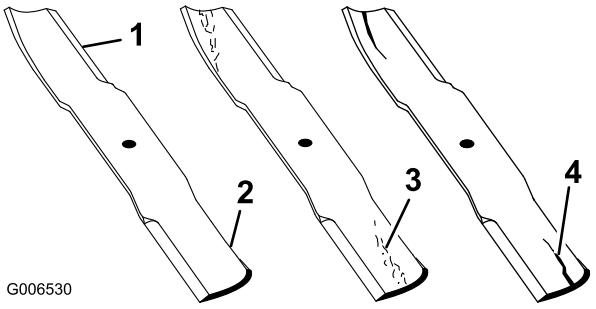

Figur 25

1. Egg
2. Böjd del/segel
3. Slitage/spårbildning
4. Spricka

Om du låter en kniv bli sliten bildas ett spår mellan seglet och knivens flata del (Figur 25). Till slut kan en bit av kniven gå av och slungas ut från under kåpan och kanske skada dig eller kringstående allvarligt.

- **Kontrollera om kniven är sliten eller skadad med jämna mellanrum.**
- **Byt ut en sliten eller skadad kniv mot en ny kniv från Toro så att produkten fortsätter att uppfylla säkerhetscertifieringarna.**

5. Kontrollera samtliga knivseggar och vässa dem om de är slöa eller har fått hack.

   Obs: Slipa endast knivseggens översta del och behåll den ursprungliga skärvinkeln för bästa skärpa (Figur 26). Kniven förblir balanserad om lika mycket metall avlägsnas från båda eggarna.

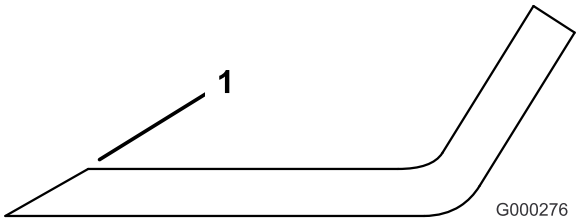

Figur 26

1. Slipa med ursprunglig vinkel

   Obs: Ta bort knivarna och slipa dem på en slipmaskin. Se avsnittet Ta bort kniven.

6. Montera kniven, antiskalbehållaren och knivbulten.

   Obs: Knivseglen måste vara ovanför kniven.

   Obs: Dra åt knivbulten till ett moment på 115–149 Nm.

Kontrollera och avhjälpa felanpassning av knivarna

Om en kniv skär lägre än de andra ska du åtgärda detta på följande sätt:

1. Placera maskinen på en plan yta, sänk klippenheten, lägg i parkeringsbromsen, sätt gaspedalen i neutralläge, sätt kraftuttagsspaken i det avslagna läget, stäng av motorn och ta ut tändningsnyckeln.
2. Se till att däcktrycket är detsamma för alla däcken.
3. Höj upp klipphöjden till läget 102 mm. Se Justera klipphöjden.
4. Rotera knivarna så att spetsarna är i linje med varandra.

   Obs: Knivspetsarna på intilliggande knivar måste befinna sig inom 3 mm från varandra. Om spetsarna inte är inom ett avstånd på 3 mm från varandra fortsätter du till steg 10 och infogar mellanlägg mellan spindelhuset och klippenhetens nederdel.
5. Kontrollera att de främre klipphöjdspinnarna vilar ordentligt mot ramens stötkuddar. Om de inte gör det placerar du ett eller flera mellanlägg under stötkudden för att höja upp den, så att du kan få rätt inriktning.
6. Placera alla tre knivarna i läget A (Figur 27) och mät från det jämna underlaget till nederdelen på varje knivspets (Figur 28) och skriv ned måtten.

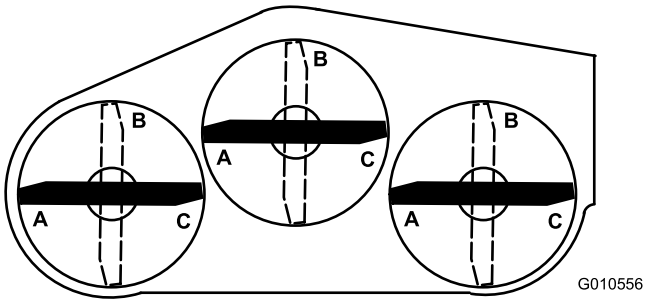

Figur 27

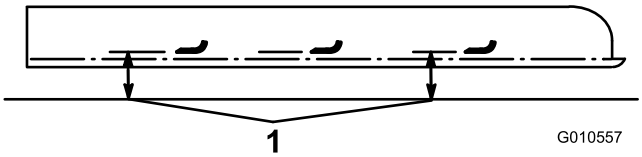

Figur 28

1. Mät från knivspetsen till ett jämnt underlag.

7. Rotera knivarna till läget B (Figur 27), mät avståndet från alla knivar till det jämna underlaget och anteckna måtten (Figur 28).
8. Rotera knivarna till läget C, mät och anteckna det uppmätta avståndet (Figur 27 och Figur 28).
9. Jämför måtten för de olika lägena.

   Obs: Skillnaden för samtliga får inte vara större än 6 mm för två intilliggande knivar. Skillnaden mellan måtten för alla tre knivarna får inte överstiga 10 mm. Om skillnaden överstiger specifikationerna fortsätter du till steg 10.
10. Ta bort huvudskruvarna, planbrickorna och låsmuttrarna från den yttre spindeln på den plats där mellanlägg måste infogas.

Obs: Lägg till ett mellanlägg, artikelnr 3256-24, mellan spindelhuset och underdelen av klippenheten för att höja eller sänka kniven.

11. Fortsätt att kontrollera knivarnas inriktning och lägga till mellanlägg tills knivspetsarna befinner sig inom de mått som krävs.

Byta ut gräsriktaren

1. Ställ maskinen på en plan yta.
2. Höj upp klippenheten, lägg i parkeringsbromsen, flytta gaspedalen till neutralläget, sätt kraftuttagsspaken i det avstängda läget, stäng av motorn och ta ut tändningsnyckeln.
3. Palla upp klippenheten så att den inte kan falla.
4. Ta bort de två huvudskruvarna, låsmuttrarna och fjädrarna som fäster utkastarfästena på tappfästena (Figur 29).

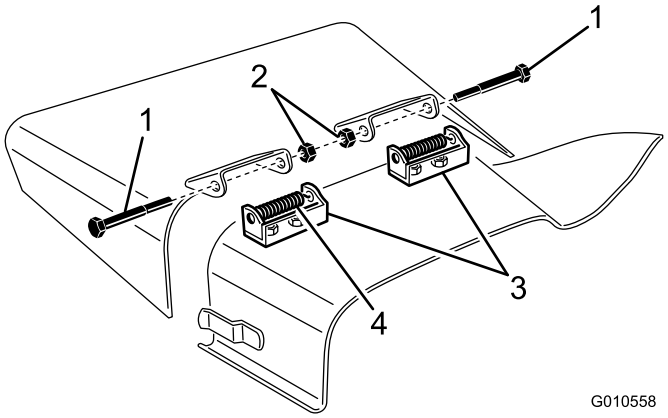

Figur 29

1. Bult
2. Låsmuttrar
3. Tappfästen
4. Fjäder

5. Ta bort tappfästena genom att avlägsna vagnsbultarna och muttrarna (Figur 29).
6. Montera tappfästena ovanpå utkastaröppningen med hjälp av vagnsbultarna och muttrarna.

   Obs: Vagnsbultarnas huvuden måste befinna sig på insidan av klippenheten.

7. Placera utkastarfästena på tappfästena och fäst ihop delarna med huvudskruvarna, låsmuttrarna och fjädrarna.

   Obs: De båda låsmuttrarna måste vara vända mot varandra. Dra åt låsmuttrarna tills de ligger tätt emot gräsriktarens tappfästen.

8. Lyft upp gräsriktaren och låt den falla ned för att kontrollera fjäderspänningen.

   Obs: Gräsriktaren måste hållas på plats ordentligt i helt nedåtriktat läge av fjäderspänningen. Korrigera den vid behov.

Justera mellanremsskivan

Mellanremsskivan anbringar kraft mot remmen så att kraft kan överföras till knivremsskivorna. Om mellanremsskivan inte spänns tillräckligt mot remmen kommer maximal kraft inte att överföras till remskivorna. Remmen behöver vara spänd med ett vridmoment på 47–54 Nm på den stora muttern, som anbringar kraft mot remmen. Om mellanremsskivan inte är justerad efter dessa specifikationer krävs en justering.

1. Ställ maskinen på en plan yta.
2. Sänk ned klippenheten, lägg i parkeringsbromsen, flytta gaspedalen till neutralläget, sätt kraftuttagsspaken i det avstängda läget, stäng av motorn och ta ut tändningsnyckeln.
3. Lossa och kroka av spärrhakarna som fäster mittkåpan längst upp på klippenheten.
4. Ta bort kåpan från klippenheten.
5. Lossa de två muttrar som håller remskivplattan på plats.
6. Dra åt remskivans justeringsmutter till 47–54 Nm med en hylsa och en momentnyckel (Figur 30).

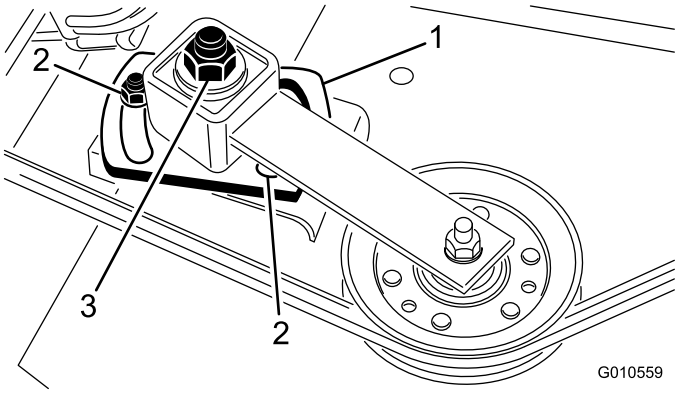

Figur 30

1. Remskivplatta
2. Muttrar (2)
3. Remskivplattans justeringsmutter

7. Håll momentnyckeln mot remmen och dra åt de två muttrarna så att remskivplattan hålls på plats ordentligt.
8. Lossa på remskivplattans justeringsmutter.
9. Sätt tillbaka kåpan och säkra spärrhakarna.

Justera höljenas spärrhakar

Om klippenhetens höljen lossnar, kan spärrhaksspänningen justeras genom att lossa spärrhakarnas fästskruvar och skjuta spärrhakarna (skårade monteringshål i klippenheten) till rätt läge.

Byta ut drivremmen

Knivdrivremmen, som är mycket hållbar, spänns av en justeringsbar remskiva. Efter många timmars användning kan remmen dock visa tecken på slitage. Tecken på slitage är: tjut när remmen roterar, slirande knivar vid gräsklippning, fransiga remkanter, brännmärken och sprickor. Byt ut remmen om något av detta uppstår.

1. Ställ maskinen på en plan yta.
2. Sänk ned klippenheten, lägg i parkeringsbromsen, flytta gaspedalen till neutralläget, sätt kraftuttagsspaken i det avstängda läget, stäng av motorn och ta ut tändningsnyckeln.
3. Lossa och kroka av spärrhakarna som fäster kåporna längst upp på klippenheten och ta bort kåporna.
4. Lossa de två muttrarna som håller remskivplattan på plats och ta bort den gamla remmen från skivorna.
5. Om du vill installera en ny rem, måste du bort växellådan. Detta gör du genom att ta bort de fyra vagnsbultarna och låsmuttrarna som håller fast växellådan.
6. Montera en ny rem runt växellådans remskiva, spindelremsskivorna, den stationära mellanremsskivan och den justerbara mellanremsskivan (Figur 31).

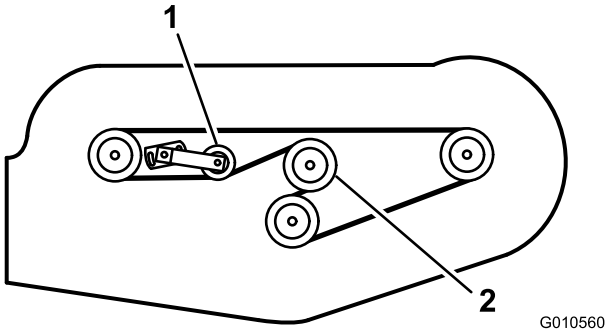

Figur 31

1. Justerbar mellanremsskiva
2. Växellådans remskiva

7. Montera växellådans underdel igen med vagnsbultarna och låsmuttrarna.
8. Justera mellanremsskivans spänning mot remmen med hjälp av en momentnyckel. Se avsnittet Justera mellanremsskivan.
9. Sätt tillbaka kåporna och fäst spärrhakarna.

Felsökning

Problem	Möjliga orsaker	Åtgärd
Klippenheten klipper dåligt eller inte alls.	1. Knivarna är slöa.	1. Slipa knivarna.
	2. En eller flera knivar är böjda eller skadade.	2. Byt ut knivarna.
	3. Spindelbultarna är lösa.	3. Dra åt spindelbultarna till 115–149 Nm.
	4. Klippenhetens remmar är lösa eller trasiga.	4. Dra åt eller byt ut remmarna efter behov.
	5. Växellådans remskiva är lös.	5. Dra åt eller byt ut remskivan.
	6. En av växellådans axlar är trasig.	6. Byt ut trasiga axlar.
	7. Kraftuttagsremmen är trasig.	7. Byt ut kraftuttagsremmen.
	8. Kraftuttagsremskivan är lös eller trasig.	8. Dra åt eller byt ut remskivan.
	9. Kraftuttagsaxeln är trasig.	9. Byt ut kraftuttagsaxeln.
	10. Remskivan på motorns utgående axel är lös eller trasig.	10. Dra åt eller byt ut remskivan.

Anteckningar:

Toros allmänna produktgaranti
Två års begränsad garanti

Produkter och fel som omfattas

The Toro Company och dess dotterbolag Toro Warranty Company garanterar gemensamt, och i enlighet med ett avtal dem emellan, att din Toro-produkt (”produkten”) är fri från material- och tillverkningsfel i två år eller 1 500 arbetstimmar*, beroende på vilket som inträffar först. Den här garantin gäller för alla produkter förutom luftare (och för dem finns det separata garantiförklaringar). Om ett fel som omfattas av garantin föreligger, kommer vi att reparera produkten utan kostnad för dig. Detta omfattar feldiagnos, utförande av arbetet, reservdelar och transport. Den här garantin börjar gälla det datum då produkten levereras till den ursprungliga köparen i återförsäljarledet.
** Produkt som är utrustad med timmätare*

Anvisningar för garantiservice

Du är ansvarig för att meddela produktdistributören eller den auktoriserade återförsäljaren som du köpte produkten av så snart du tror att ett fel som omfattas av garantin föreligger. Om du behöver hjälp med att hitta en produktdistributör eller auktoriserad återförsäljare, eller om du har några frågor som rör dina rättigheter och skyldigheter beträffande garantin, är du välkommen att kontakta oss på:

Toro Commercial Products Service Department
Toro Warranty Company
8111 Lyndale Avenue South
Bloomington, MN 55420-1196, USA
952-888-8801
E-post: commercial.warranty@toro.com

Ägarens ansvar

Som ägare till produkten är du ansvarig för att utföra det underhåll och de justeringar som krävs, i enlighet med anvisningarna i *bruksanvisningen*. Om du inte utför det underhåll och de justeringar som krävs kan detta leda till att ett eventuellt garantianspråk inte godkänns.

Produkter och fel som inte omfattas

Det är inte alla produkt- eller funktionsfel som kan inträffa under garantiperioden som beror på material- eller tillverkningsfel. Den här garantin omfattar inte följande:

- Produktfel som orsakas av att andra reservdelar än sådana som har tillverkats av Toro används eller av att extra, modifierade tillbehör och produkter som inte har tillverkats av Toro monteras och används. I vissa fall erbjuder tillverkaren en separat garanti för sådana produkter.
- Produktfel som orsakas av underlåtenhet att utföra det underhåll och/eller de justeringar som rekommenderas. Garantianspråk kan komma att underkännas om Toro-produkten inte underhålls i enlighet med anvisningarna i stycket Rekommenderat underhåll i *bruksanvisningen*.
- Produktfel som orsakas av felaktig, slarvig eller vårdslös användning av produkten.
- Slitdelar som förbrukas genom användningen, förutom om dessa visar sig vara defekta. Exempel på slitdelar som förbrukas, eller används upp, vid normal användning av produkten omfattar, men är inte begränsade till, bromsklossar och bromsbelägg, lamellbelägg, knivar, cylindrar, underknivar, harvpinnar, tändstift, svänghjul, däck, filter, remmar samt vissa sprutkomponenter som membran, munstycken och backventiler m.m.
- Fel som orsakas av yttre påverkan. Yttre påverkan omfattar, men är inte begränsad till, väder, förvaringsomständigheter, föroreningar, användning av kylvätskor, smörjmedel, tillsatser, konstgödning, vatten eller kemikalier m.m. som ej har godkänts.
- Normalt förekommande buller, vibrationer, slitage och försämringar.
- Normalt slitage omfattar, men är inte begränsat till, skador på säten till följd av slitage eller nötning, slitage på målade ytor, repor på dekaler eller fönster m.m.

Reservdelar

Reservdelar som ska bytas ut i samband med det underhåll som krävs omfattas endast av garantin under perioden fram till den planerade tidpunkten för utbytet av delen. Delar som byts ut i enlighet med den här garantin omfattas av garantin under hela den återstående produktgarantin och tillfaller Toro. Toro fattar det slutliga beslutet om huruvida en befintlig del eller enhet ska repareras eller bytas ut. Toro har rätt att använda omarbetade reservdelar vid garantireparationer.

Anmärkning om garantin för djupurladdningsbatterier:

Djupurladdningsbatterier har en total livslängd på ett visst antal kilowattimmar. Den totala livslängden kan förlängas eller förkortas genom olika användnings-, laddnings- och underhållstekniker. I och med att batterierna i produkten används, förkortas användningstiden mellan laddningsintervallen gradvis till dess att batterierna är helt förbrukade. Det är ägaren till produkten som ansvarar för att ersätta batterier som förbrukas genom normal användning. Det kan bli nödvändigt att byta ut batterierna under den normala garantiperioden, och det sker då på ägarens bekostnad.

Ägaren bekostar underhållet

Den vanliga service som krävs för Toro-produkter omfattar bland annat att finjustera motorn, smörja, rengöra och polera, byta filter och kylvätska samt att utföra det underhåll som rekommenderas. Sådan service får ägaren själv bekosta.

Allmänna villkor

Reparation av en auktoriserad Toro-distributör eller Toro-återförsäljare är den enda kompensation som du har rätt till under denna garanti.

Varken The Toro Company eller Toro Warranty Company är ansvariga för indirekta eller oförutsedda skador eller följdskador som uppkommer i samband med användningen av de Toro-produkter som omfattas av denna garanti. Det inkluderar alla kostnader eller utgifter för att tillhandahålla ersättningsutrustning eller service under rimliga perioder med funktionsfel eller avsaknad av möjlighet att använda produkten medan reparationer som omfattas av garantin utförs. Med undantag för den emissionsgaranti som nämns nedan, och endast om denna är tillämplig, ges ingen annan uttrycklig garanti. Alla indirekta garantier i fråga om säljbarhet och användningslämplighet är begränsade till denna uttryckliga garantis varaktighet.

I vissa stater är det inte tillåtet att undanta oförutsedda skador eller följdskador, eller att tidsbegränsa en indirekt garantis varaktighet, och i dessa fall är det möjligt att ovanstående undantag och begränsningar inte gäller. Denna garanti ger dig specifika juridiska rättigheter, och du kan även ha andra rättigheter som varierar från stat till stat.

Anmärkning om motorgarantin:

Produktens emissionskontrollsystem kan omfattas av en separat garanti som uppfyller de krav som har fastställts av den amerikanska miljömyndigheten (Environmental Protection Agency, EPA) och/eller Kaliforniens luftskyddsmyndighet (California Air Resources Board, CARB). Timbegränsningarna som anges ovan är inte tillämpliga i fråga om garantin för emissionskontrollsystem. Se garantiförklaringen om emissionskontroll som finns i *bruksanvisningen* eller i motortillverkarens dokumentation för ytterligare information.

Andra länder än USA och Kanada

Kunder som har köpt Toro-produkter som har exporterats från USA eller Kanada ska kontakta sin Toro-distributör (återförsäljare) för att få garantipolicyn för sitt eget land eller sin provins eller stat. Om du av någon anledning är missnöjd med din distributörs service eller har svårt att få garantiupplysningar bör du kontakta Toro-importören.

Artikelnr 374-0137 ver. D