Form No. 3361-736 Rev A

TORO®

Count on it.

Brukerhåndbok

Z580-D Z Master® med 52 eller 60 tommers TURBO FORCE®-gressklipper med sideutløp

Modellnr. 74264TE—Serienr. 290000001 og oppover

Modellnr. 74265TE—Serienr. 290000001 og oppover

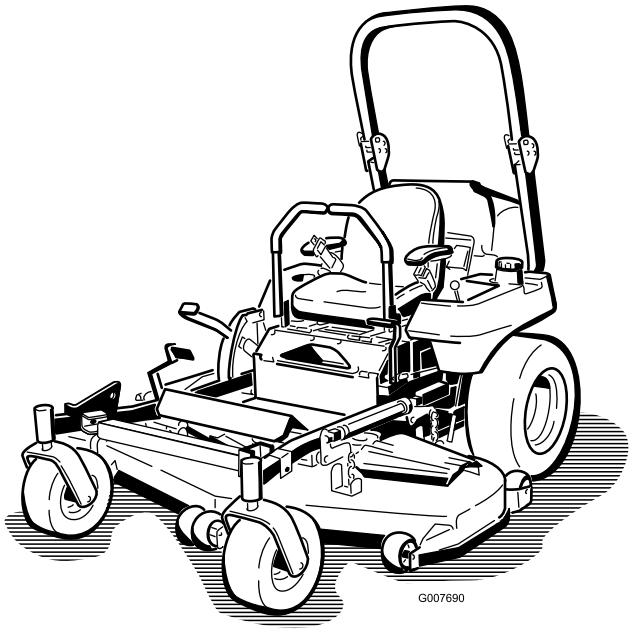

CE

For å registrere et produkt eller laste ned en brukerhåndbok eller delekatalog, gå til www.Toro.com.

Oversettelse av originalen (NO)

Innledning

Les denne håndboken nøye, slik at du lærer å bruke og vedlikeholde produktet på riktig måte og unngår person- eller produktskade. Du har ansvar for å bruke produktet på en riktig og sikker måte.

Du kan kontakte Toro direkte på www.Toro.com for informasjon om produkter og tilbehør, hjelp til å finne en forhandler eller for å registrere produktet ditt.

Hvis du har behov for service, originale Toro deler eller ekstra informasjon kan du ta kontakt med et autorisert forhandlerverksted eller Toro-kundeservice. Du bør ha modell- og serienummer for ditt produkt for hånden. Figur 1 identifiserer plasseringen av modell- og serienummeret på produktet. Skriv inn numrene i de tomme feltene.

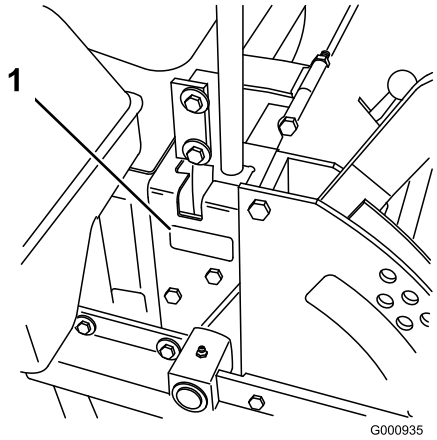

Figur 1

1. Plassering av modell- og serienummer

Modellnr. _____

Serienr. _____

Denne brukerhåndboken identifiserer mulige farer og identifiserer sikkerhetsbeskjeder gjennom sikkerhetsvarslingssymbolet (Figur 2), som varsler om en fare som kan føre til alvorlige skader eller dødsfall hvis man ikke tar de anbefalte forholdsreglene.

Figur 2

1. Sikkerhetsvarselssymbol

I tillegg brukes to andre ord for å utheve informasjon. **Viktig** gjør oppmerksom på spesiell mekanisk informasjon og **Obs** henviser til generell informasjon som er verdt å huske.

Innhold

Innledning 2
Sikkerhet 3
- Regler for sikker bruk 3
- Sikkerhet ved bruk av Toro-plentraktor 5
- Lydtrykk 5
- Lydstyrke 6
- Vibrasjon 6
- Skråningsskjema 7
- Sikkerhets- og instruksjonsmerker 8

Oversikt over produktet 15
- Kontroller 15

Bruk 16
- Fylle drivstoff 16
- Klar for biodiesel 17
- Fylle tanken 17
- Kontrollere motoroljenivået 17
- Bytte mellom drivstofftanker 17
- Bruke veltebøylebeskyttelsessystemet (ROPS) 18
- Sikkerhet først 19
- Bruke parkeringsbremsen 20
- Starte og stoppe motoren 20
- Bruk av kraftuttaket (PTO) 22
- Sikkerhetssperresystemet 22
- Kjøre forover eller i revers 23
- Stoppe maskinen 24
- Justere klippehøyden 24
- Justere antiskalperingsvalsene 24
- Justere utløpsskjermen 25
- Plassere utløpsskjermen 26
- Justere setet 26
- Frigjøre setelåsen 27
- Skyve maskinen for hånd 27
- Bruke sideutslipp 28
- Transportere maskiner 28
- Laste maskinene 28
- Bruke Z Stand® 29
- Brukstips 30

Vedlikehold 32
- Anbefalt vedlikeholdsplan 32
- Smøring 33
  - Smøre 33
  - Smøre klippeenhet og remskiver 33
- Vedlikehold av motor 35
  - Overhale luftrenseren 35

© 2009—The Toro® Company

8111 Lyndale Avenue South
Bloomington, MN 55420

Kontakt oss på www.Toro.com.
Trykt i USA.
Med enerett

Kontrollere motoroljenivået 35
Vedlikehold av drivstoffsystem 39
Overhale drivstoffilteret 39
Vedlikeholde drivstofftanken 39
Vedlikehold av elektrisk system 40
Vedlikeholde batteriet 40
Vedlikeholde sikringene 41
Vedlikehold av drivsystem 42
Justere sporingen 42
Kontrollere trykket i dekkene 43
Kontrollere hjulnavets mutter med riller 43
Justere styrehjulslageret 44
Vedlikeholde girkassen 44
Justere den elektriske clutchen 44
Vedlikehold av kjølesystem 46
Vedlikeholde kjølesystemet 46
Vedlikehold av bremser 48
Justere parkeringsbremsen 48
Vedlikehold av remmer 48
Kontrollere remmene 48
Skifte klipperremmen 48
Skifte drivremmen for kraftuttaket 49
Skifte pumpedrivremmen 50
Skifte ut og stramme generatorremmen 50
Vedlikehold av kontrollsystem 52
Justere kontrollhåndtakets nøytrale stilling 52
Vedlikehold av hydraulisk system 53
Overhale det hydrauliske systemet 53
Stille den hydrauliske pumpen i nøytral stilling 55
Vedlikehold av klippeenhet 57
Nivellere gressklipperen ved tre stillinger 57
Overhale gressklipperknivene 58
Skifte gressavlederen 60
Rengjøring 61
Rengjøre under klippeenheten 61
Avhendig av avfall 61
Lagring 62
Rengjøring og lagring 62
Feilsøking 63
Skjemaer 65

Sikkerhet

Denne maskinen oppfylte eller overgikk europeiske standarder da den ble produsert. Hvis imidlertid eieren eller føreren bruker maskinen på feil måte eller utfører feil vedlikeholdsarbeid, kan noen komme til skade. Følg alltid disse forsiktighetsreglene for å unngå at det skjer en ulykke, og ta alltid hensyn til sikkerhetsvarselsymbolet, som betyr FORSIKTIG, ADVARSEL eller FARE – ”personlige sikkerhetsinstruksjoner”. Hvis ikke disse instruksjonene tas hensyn til, kan dette føre til at noen blir alvorlig skadet eller drept.

Regler for sikker bruk

Instruksene som følger, er tatt fra CEN-standard EN 836:1997.

Dette produktet kan amputere hender og føtter og slenge gjenstander opp i luften. Følg alltid alle sikkerhetsinstruksjoner for å unngå alvorlige skader eller dødsulykker.

Opplæring

- Les grundig gjennom bruksanvisningen. Gjør deg kjent med kontrollene og hvordan utstyret skal brukes.
- Barn eller personer som ikke har lest denne brukerhåndboken, må ikke bruke gressklipperen. Undersøk evt. aldersgrense for bruk av dette utstyret.
- Du må aldri klippe hvis andre personer, spesielt barn, eller dyr befinner seg i nærheten.
- Husk at føreren eller brukeren har ansvaret hvis andre personer eller deres eiendom utsettes for ulykker eller farer.
- Ta aldri med passasjerer.
- Alle førere bør selv sørge for at de får profesjonell opplæring. En slik opplæring bør legge vekt på:
  - Hvor nødvendig forsiktighet og konsentrasjon er når man kjører en plentraktor.
  - At man ikke får kontroll over en gressklipper som sklir i en bakke ved å bremse. De vanligste årsakene til at man mister kontroll over maskinen er:
    - ◊ for dårlig bakkegrep, spesielt på vått gress,
    - ◊ for høy hastighet,
    - ◊ utilstrekkelig bremsing,
    - ◊ at denne spesielle maskintypen ikke passer til arbeidet,
    - ◊ at det ikke er tatt hensyn til bakkeforhold, spesielt skråninger eller

◊ feil kupling eller fordeling av belastning.

Forberedelser

- Når du klipper, må du alltid ha på deg kraftig fottøy og langbukser. Bruk ikke maskinen uten sko eller med åpne sandaler.
- Foreta en grundig inspeksjon der maskinen skal brukes og fjern alle gjenstander som kan slenges opp i luften.
- **Advarsel** – drivstoffet er meget brannfarlig.
  - Drivstoff må lagres på kanner som er spesiallaget for dette formålet.
  - Fyll kun drivstoff utendørs og ikke røyk mens du fyller.
  - Fyll på drivstoff før du starter motoren. Ta aldri lokket av drivstofftanken eller fyll drivstoff mens motoren går eller er varm.
  - Hvis du søler drivstoff, må du ikke prøve å starte motoren. Flytt maskinen bort fra området hvor du sølte drivstoffet og unngå alt som kan antennes til all drivstoffdamp er forsvunnet.
  - Sett lokkene godt fast på alle drivstofftanker og -kanner.
- Skift ut defekte lyddempere.
- Før bruk må du alltid sjekke at knivene, knivboltene og klippeenheten er i orden, og fri for skader og slitasje. Skadde eller slitte kniver og bolter må skiftes ut i sett for å opprettholde balansen.
- Vær forsiktig hvis maskinen har flere kniver, da resten av knivene kan begynne å rotere når den ene kniven roteres.

Bruk

- Vær oppmerksom, sett ned farten og vær forsiktig når du svinger. Se bakover og til siden før du skifter retning.
- Motoren må ikke brukes på et lukket sted der giftig kullos kan samle seg.
- Gressklipperen må bare brukes i dagslys eller der det er god kunstig belysning.
- Før du forsøker å starte motoren, må du koble ut alle knivkoblinger og sette motoren i fri.
- Kjøretøyet må ikke brukes i bakker som har en skråning på mer enn 15 grader.
- Husk at ingen skråninger er trygge. Vær ekstra forsiktig når du kjører i skråninger med gress. Slik unngår du at maskinen velter:
  - - Unngå å stanse eller starte plutselig i en skråning.
  - - Kjør med lav hastighet i skråninger og når du svinger.
  - - Vær oppmerksom på ujevnheter, hull og andre skjulte farer i terrenget;
- Vær forsiktig under sleping av last eller ved bruk av tungt utstyr.
  - - Bruk kun de godkjente koblingene til slepeutstyr.
  - - Begrens lasten til en vekt som du har full kontroll over.
  - - Unngå brå svinger. Vær forsiktig når du rygger.
- Se opp for trafikk når du krysser eller er i nærheten av veier.
- Stopp knivene før du kjører på flater uten gress.
- Pass alltid på at materialet ikke blåses ut mot personer i nærheten når utstyret brukes. La heller aldri noen oppholde seg i nærheten mens maskinen er i gang.
- Maskinen må ikke brukes hvis verneinnretningene er defekte, eller uten at sikkerhetsanordningene sitter på plass.
- Innstillingen av motorregulatoren må ikke forandres og motoren må ikke ruses. Hvis motoren går med for høyt turtall, øker faren for at det skjer en ulykke.
- Før du forlater førerens plass:
  - Koble ut kraftoverføringen, og senk utstyret.
  - Skift til fri og sett på parkeringsbremsen.
  - Stopp motoren og ta ut nøkkelen.
- Koble ut drivkraften til alt utstyr, stopp motoren og ta av tennpluggledningen(e) eller ta ut tenningsnøkkelen
  - før du fjerner blokkeringer eller rensker utløpssjakten,
  - før gressklipperen sjekkes, rengjøres eller arbeides med eller
  - etter at maskinen har kjørt på en gjenstand. Undersøk om gressklipperen ble skadet, og reparer den før du starter og bruker utstyret igjen. Hvis maskinen begynner å vibrere unormalt mye, kontroller den umiddelbart.
- Koble ut drivkraften til utstyret under transport eller når maskinen ikke er i bruk.
- Stopp motoren og koble ut drivkraften til utstyret:
  - før du fyller drivstoff, eller
  - før du tar av gressoppsamleren og
  - før du justerer høyden hvis ikke justeringene kan gjøres fra førerens plass.
- Reduser gassen når du vil stoppe motoren. Hvis motoren har en stengingsventil, skal

drivstofftilførselen skrus av når du er ferdig med å klippe.

Vedlikehold og oppbevaring

- Sørg for at alle muttere, bolter og skruer er stramme, for å være sikker på at utstyret er i god stand og trygt å bruke.
- Utstyr med drivstoff på tanken må aldri oppbevares innendørs, dersom det er mulighet for at damp fra drivstoffet kan komme i kontakt med åpne flammer eller gnister.
- La motoren bli kald før maskinen settes på et lukket sted.
- Unngå brannfare ved å holde motoren, lyddemperen, batterirommet og området der drivstoff oppbevares, fritt for gress, løv og for mye fett.
- Kontroller gressoppsamleren regelmessig og se etter skader eller slitasje.
- Skift alltid ut deler med skader eller slitasje for sikkerhets skyld.
- Hvis du må tømme drivstofftanken, skal dette gjøres utendørs.
- Vær forsiktig hvis maskinen har flere kniver, da resten av knivene kan begynne å rotere når den ene kniven roteres.
- Når maskinen skal parkeres, settes bort eller stå uten tilsyn, må kniven senkes hvis det ikke er brukt en mekanisk lås.

Sikkerhet ved bruk av Toro-plentraktor

Listen nedenfor inneholder sikkerhetsinformasjon som er beregnet for Toro-produkter, eller annen sikkerhetsinformasjon som du bør være klar over at ikke er inkludert i CEN-standarden.

- Motoreksos inneholder karbonmonoksid, som er en dødelig gift uten lukt. Ikke kjør motoren innendørs eller på et innestengt område.
- Hold hender, føtter, hår og løstsittende klær borte fra utløpsområdet, undersiden av gressklipperen og alle bevegelige deler mens motoren går.
- Ikke rør deler som kan være varme etter at du har brukt gressklipperen. La delene bli kalde før du foretar vedlikehold, justering eller reparasjon.
- Batterisyre er giftig og kan forårsake brannskader. Pass på at du ikke får batterisyre på huden, i øynene eller på klærne. Beskytt ansiktet, øynene og klærne når du håndterer et batteri.
- Batterigasser kan eksplodere. Hold sigaretter, gnister og flammer borte fra batteriet.
- Bare bruk originale reservedeler fra Toro for å sørge for at den opprinnelige standarden opprettholdes.
- Bruk bare utstyr som er godkjent av Toro. Garantien kan bli ugyldig hvis du bruker utstyr som ikke er godkjent.

Bruk i bakker

- Det må ikke brukes i bakker som har en skråning på mer enn 15 grader.
- Ikke bruk gressklipperen i nærheten av kanter, grøfter eller voller. Hvis hjulene kjører over en kant kan det føre til velt, som igjen kan resultere i alvorlig skade, dødsfall eller drukning.
- Unngå å klippe i skråninger når gresset er vått. Glatte forhold reduserer trekkraften og kan føre til at kjøretøyet sklir samt tap av kontroll.
- Ikke foreta brå endringer i hastighet eller retning.
- Bruk en gressklipper av skyvemodell og/eller en håndtrimmer nær kanter, grøfter, voller eller vann.
- Reduser hastigheten og vær svært forsiktig i skråninger.
- Fjern gjenstander, for eksempel steiner, greiner osv., fra klippeområdet, eller marker hvor de er. Gjenstander kan ligge skjult i høyt gress.
- Se opp for kanter, hull, steiner og ujevnheter som kan endre driftsvinkelen, da ujevnt terreng kan føre til at kjøretøyet velter.
- Unngå å starte brått i oppoverbakker, da gressklipperen kan velte bakover.
- Vær oppmerksom på at trekkraften kan reduseres i nedoverbakker. Vektoverføring til fremhjulene kan føre til at hjulene sklir og at bremsingen og styringen reduseres.
- Unngå å starte eller stoppe plutselig i en bakke. Hvis dekkene mister grepet, kobler du ut knivene og fortsetter sakte rett nedover bakken.
- Følg anbefalingene til produsenten om hjulvekter eller motvekter for å forbedre stabiliteten.
- Vær svært forsiktig ved bruk av gressoppsamlere eller annet utstyr. Disse kan endre kjøretøyets stabilitet og føre til tap av kontroll.

Lydtrykk

Denne maskinen har et maksimalt lydtrykksnivå på 91 dBA ved operatørens øre, basert på måling av identiske maskiner i henhold til EN 11094 og EN 836.

Lydstyrke

Denne maskinen har et garantert lydstyrkenivå på 105 dBA, basert på måling av identiske maskiner i henhold til EN 11094.

Vibrasjon

Enheten har et maksimalt hånd-arm-vibrasjonsnivå på 4 m/s^2, basert på måling av identiske maskiner i henhold til EN 1033. Denne maskinen overskrider ikke kroppsvibrasjonsnivået på 1,5 m/s^2, basert på måling av identiske maskiner i henhold til EN 1032.

Skråningsskjema

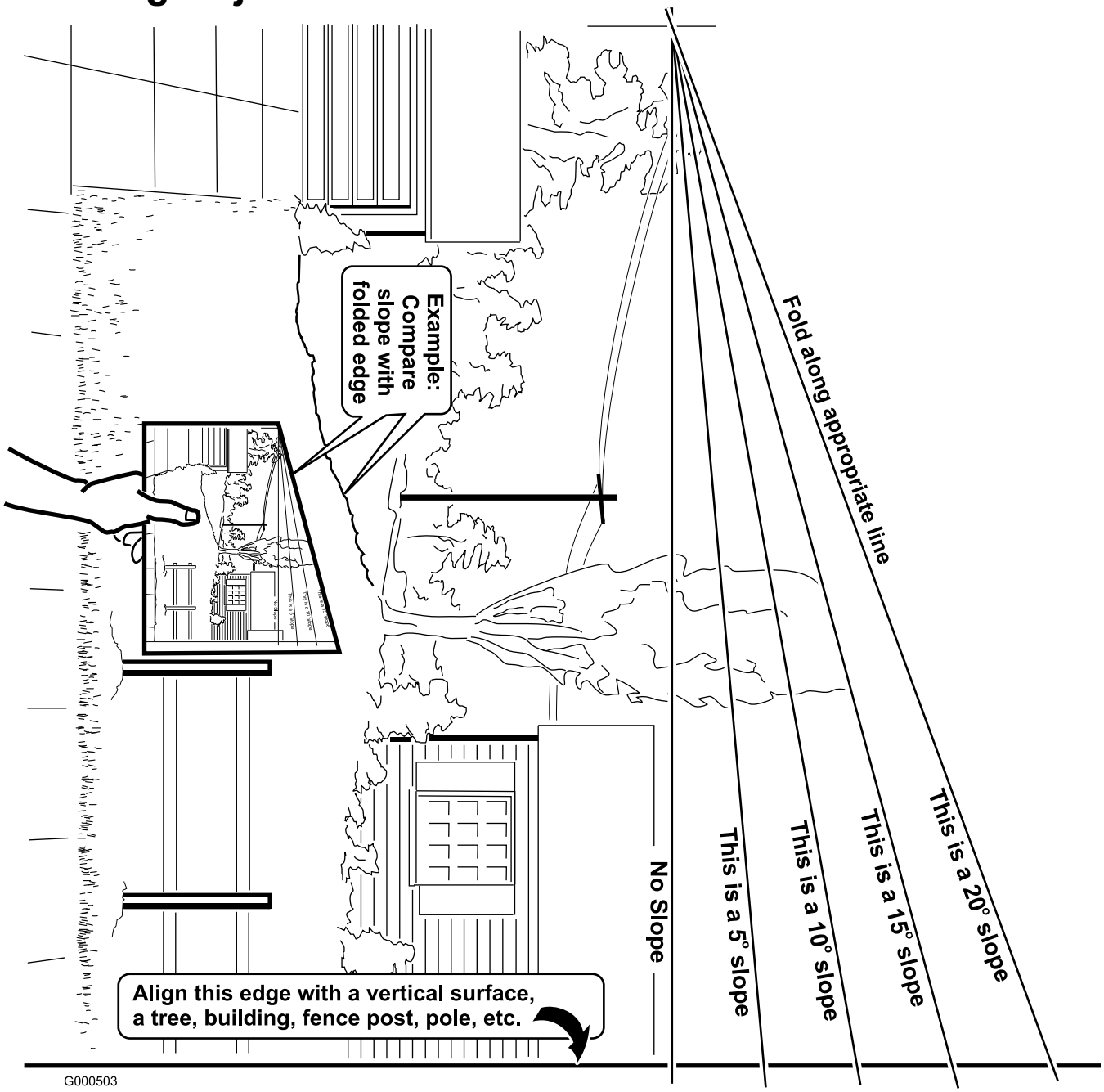

Sikkerhets- og instruksjons-merker

Sikkerhetsmerker og -instruksjoner er lett synlige for føreren og er plassert i nærheten av alle områder som representerer en potensiell fare. Bytt ut alle merker som er ødelagte eller mangler.

58-6520

1. Fett

93-7010

1. Fare for at gjenstander slynges gjennom luften –
2. Fare for at gjenstander slynges gjennom luften – hold avlederen på plass.
3. Fare for å kutte hender og føtter – hold trygg avstand fra bevegelige deler.

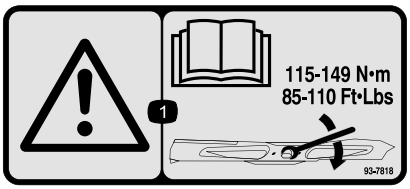

93-7818

1. Advarsel – les *brukerhåndboken* for instruksjoner om å trekke til bladets skrue/mutter til 115–149 Nm.

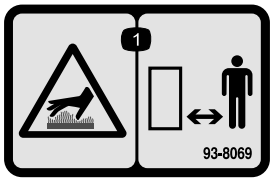

93-8069

1. Varm overflate / fare for brannsår – hold deg på trygg avstand fra den varme overflaten.

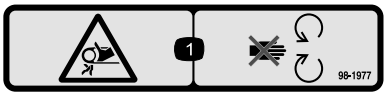

98-1977

1. Viklingsfare – hold deg borte fra bevegelige deler.

98-4387

1. Advarsel – bruk hørselvern.

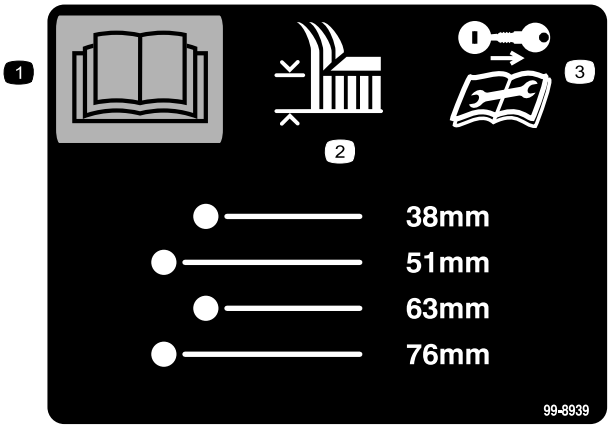

99-8939

1. Les *brukerhåndboken*.
2. Klippehøyde
3. Ta ut tenningsnøkkelen og les instruksjonene før du utfører service eller vedlikehold.

104-2449

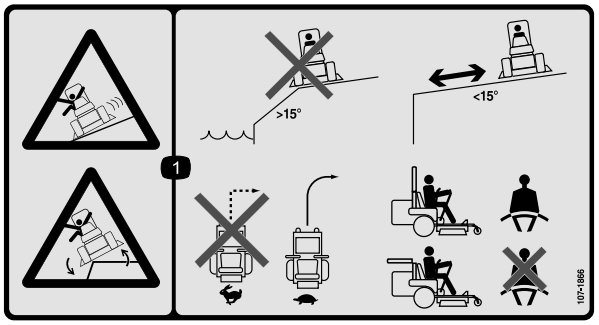

107-1866

1. Fare for å skli og miste kontrollen og velte ved kanter – ikke bruk maskinen i nærheten av kanter, skråninger som er brattere enn 15 grader eller vann. Hold trygg avstand fra kanter, ikke utfør krappe svinger ved høye hastigheter. Senk heller farten og sving gradvis. Bruk sikkerhetsbeltet hvis veltebøylen er hevet, ikke bruk det hvis veltebøylen er senket.

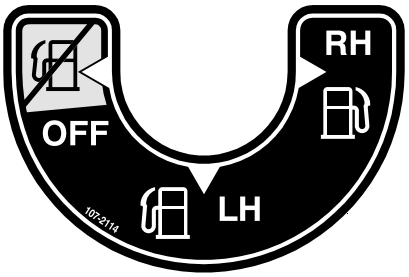

107-2114

107-2131

1. Hydraulisk oljenivå
2. Advarsel – ikke rør den varme overflaten.

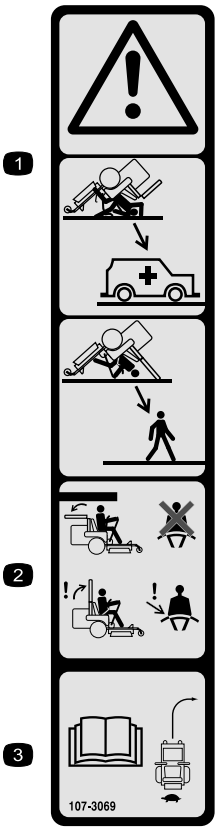

107-3069

1. Advarsel – det finnes ingen veltebøylebeskyttelse når veltebøylen er nede.
2. Hold veltebøylen i hevet og løst stilling og bruk sikkerhetsbelte for å unngå skader eller dødsfall ved en velteulykke. Senk kun veltebøylen når det er helt nødvendig, og ikke bruk sikkerhetsbeltet når veltebøylen er nede.
3. Les *Brukerhåndboken*. Kjør sakte og forsiktig.

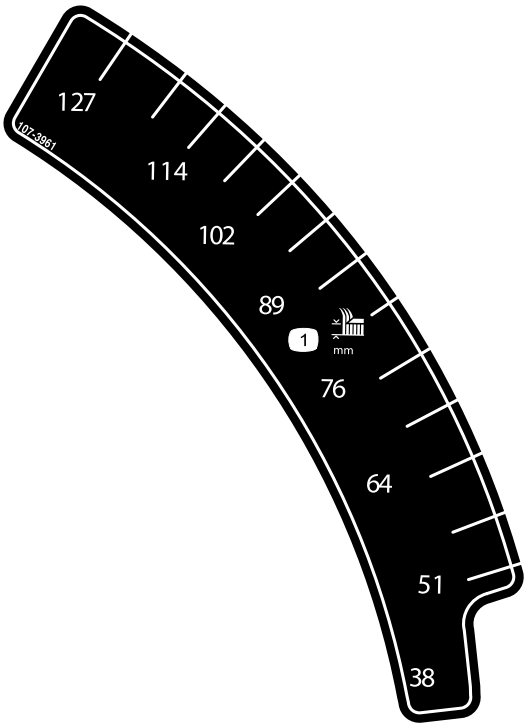

107-3961

1. Klippehøyde i millimeter

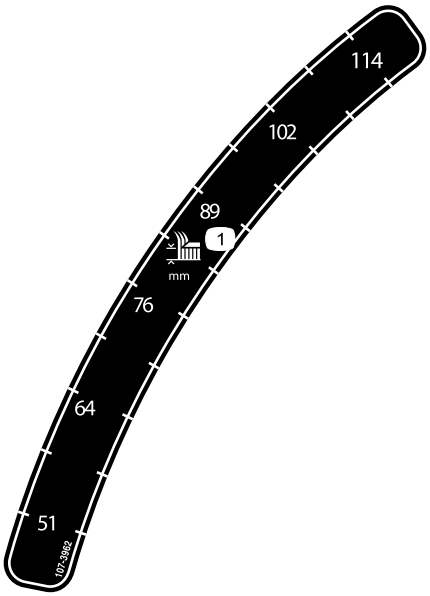

107-3962

1. Klippehøyde i millimeter

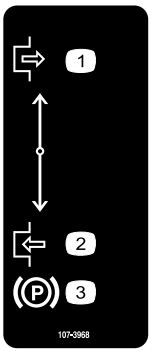

107-3968

1. Frakoble
2. Tilkoble
3. Parkeringsbrems

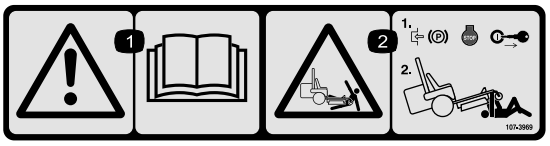

107-3969

1. Advarsel – les *Brukerhåndboken*.
2. Klemfare, gressklipper – aktiver parkeringsbremsen, stans motoren og ta nøkkelen ut fra tenningen.

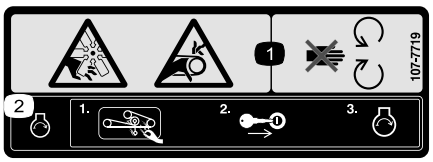

107-7719

1. Fare for kutting/amputering og vifte- og sammenfiltringsfare – hold deg borte fra bevegelige deler.
2. Rengjør klipperremmene og remskivene for gress og rester før du starter motoren, sett i tenningsnøkkelen og start motoren.

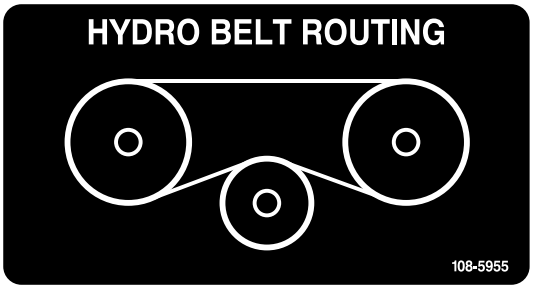

108-5955

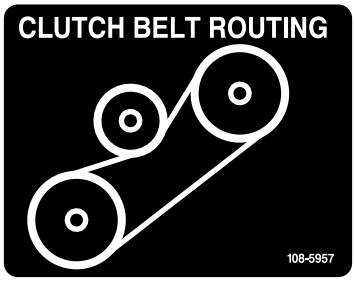

108-5957

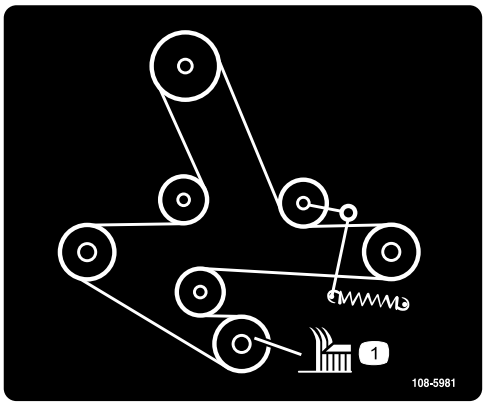

108-5981

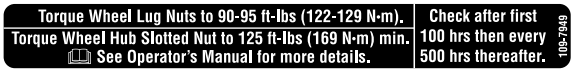

109-7949

110-0305

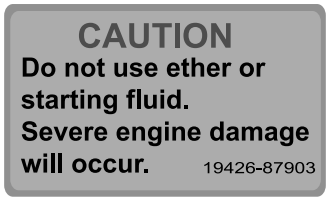

110-0806

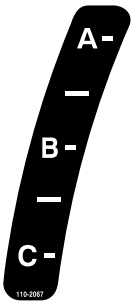

110-2067

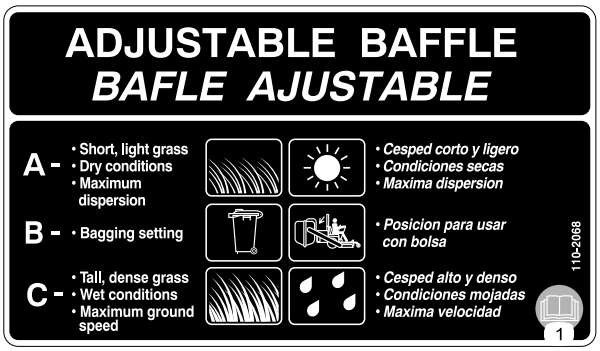

110-2068

1. Les *brukerhåndboken*.

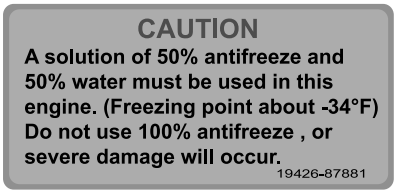

110-3842

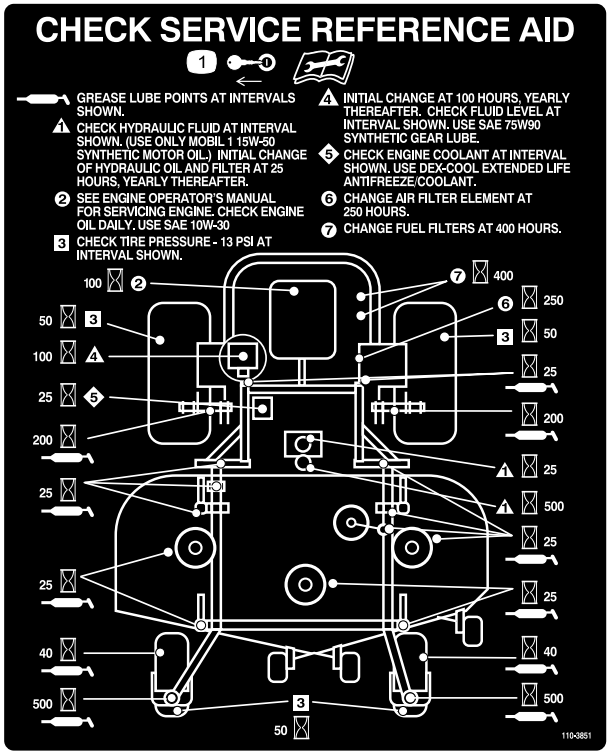

110-3851

1. Ta ut tenningsnøkkelen og les instruksjonene før du utfører service eller vedlikehold.

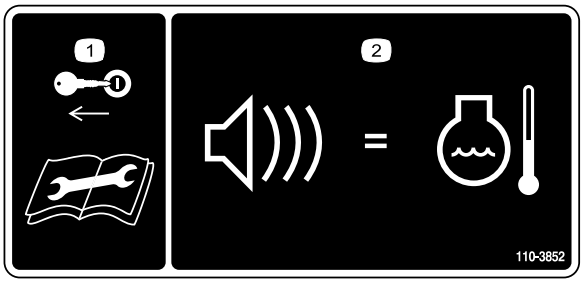

110-3852

1. Ta ut tenningsnøkkelen og les instruksjonene før du utfører service eller vedlikehold.
2. Kontinuerlig lyd indikerer at motoren overopphetes.

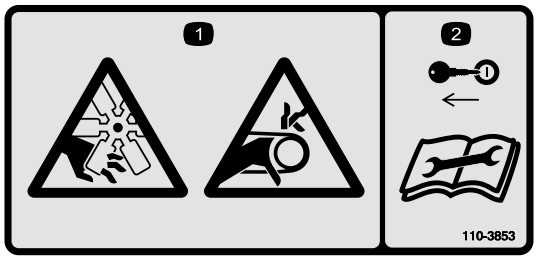

110-3853

1. Fare for kutting/amputering og vifte og sammenfiltringsfare.
2. Ta ut tenningsnøkkelen og les instruksjonene før du utfører service eller vedlikehold.

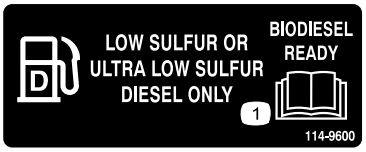

114-9600

1. Les *brukerhåndboken*.

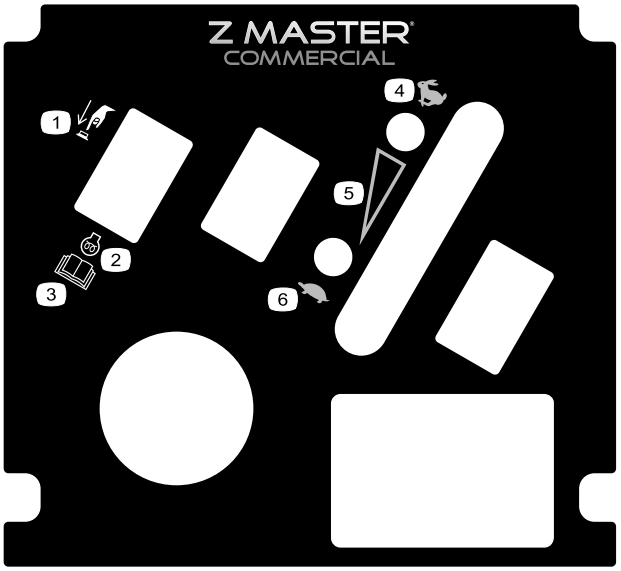

117-0912

1. Trykk for å aktivere
2. Motor – forhåndsvarming
3. Les *brukerhåndboken*.
4. Hurtig
5. Kontinuerlig regulerbar innstilling
6. Sakte

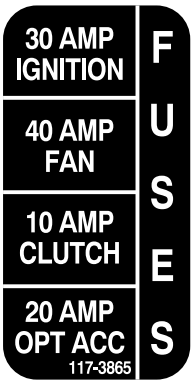

117-3865

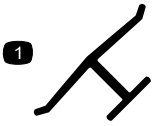

Produsentens merke

1. Angir om kniven er identifisert som en del fra den originale maskinprodusentens.

Batterisymboler

Noen av eller alle disse symbolene finnes på ditt batteri

1. Eksplosjonsfare
2. Ingen bål, åpne flammer eller røyk.
3. Kaustisk væske/fare for brannsår
4. Bruk vernebriller
5. Les *Brukerhåndboken*.
6. Hold andre på trygg avstand fra batteriet.
7. Bruk vernebriller – eksplosive gasser kan påføre deg blindhet og andre skader.
8. Batterisyre kan forårsake blindhet og alvorlige brannskader.
9. Skyll straks øynene med vann og søk legehjelp.
10. Inneholder bly – må ikke kastes.

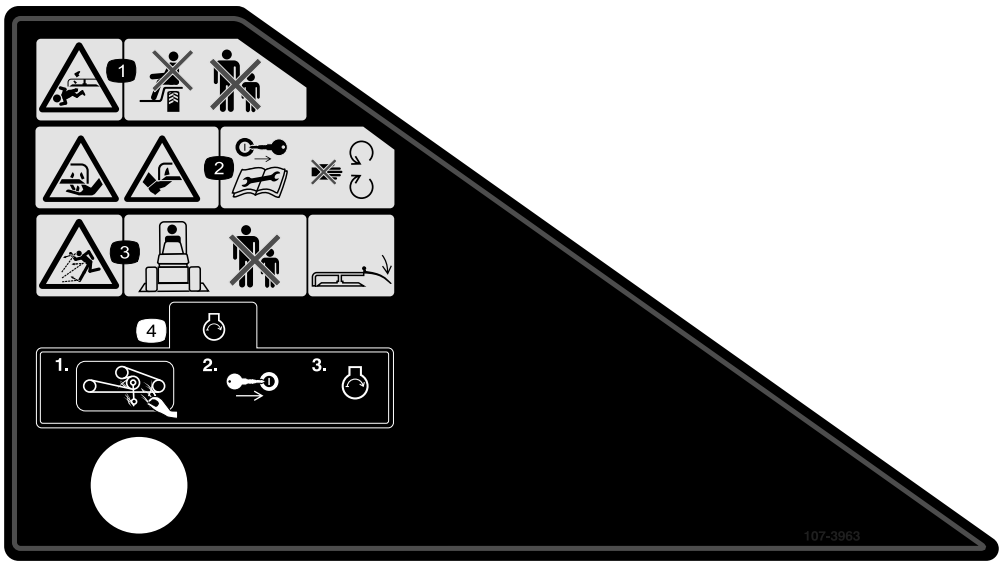

107-3963

1. Fare for kutting/amputasjon – ta ikke med passasjerer.
2. Fare for kutting/lemlesting av hender og føtter, gressklipperkniv – koble fra tennpluggkabelen og les instruksjonene før du utfører service eller vedlikehold; hold avstand fra bevegelige deler.
3. Fare for at gjenstander kastes gjennom luften – hold andre på god avstand fra maskinen og hold avlederen på plass.
4. Rengjør klipperremmene og remskivene for gress og rester før du starter motoren, sett i tenningsnøkkelen og start motoren.

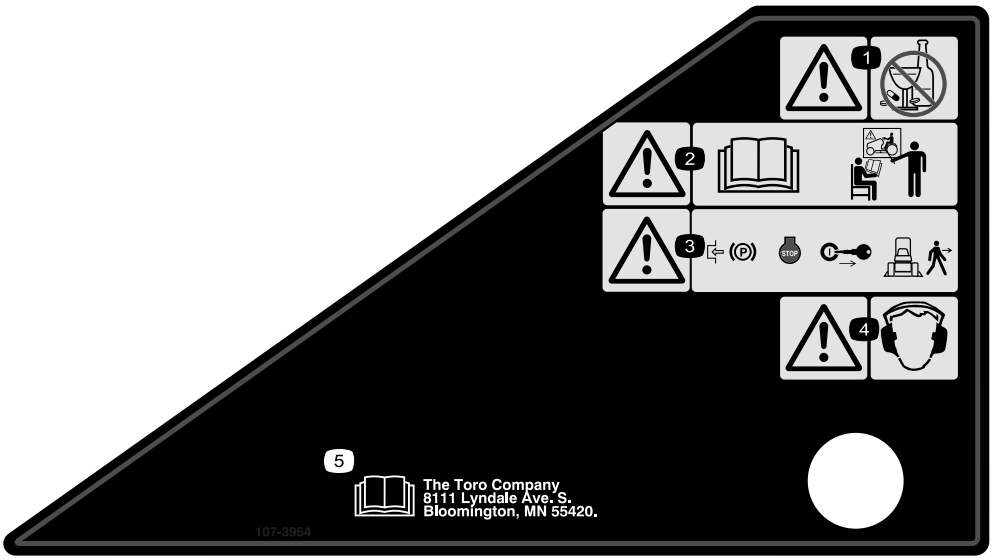

107-3964

1. Advarsel – ikke bruk rusmidler eller alkohol.
2. Advarsel – les *brukerhåndboken* og få opplæring.
3. Advarsel – sett på parkeringsbremsen, stopp motoren, og ta nøkkelen ut av tenningen før du forlater maskinen.
4. Advarsel – bruk hørselvern.
5. Les *brukerhåndboken*.

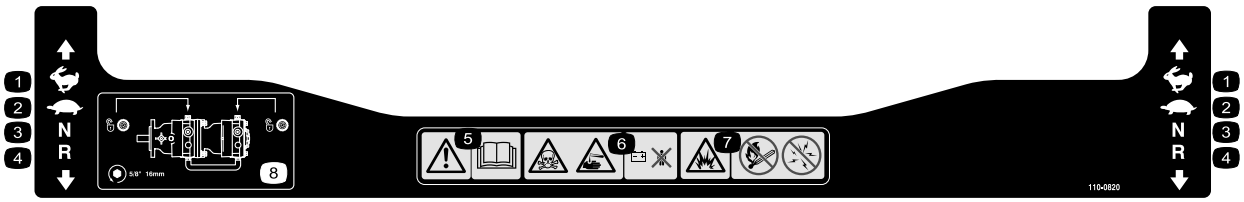

110-0820

1. Hurtig
2. Sakte
3. Fri
4. Revers
5. Advarsel – les *brukerhåndboken*.
6. Giftfare – hold barn på trygg avstand fra batteriet.
7. Eksplosjonsfare – ingen bål, åpne flammer eller røyking, unngå gnister.
8. For å låse opp trekkdrivet, vri omløpsventilen én hel omdreining mot klokken med en 5/8 tommers eller 16 mm skrunøkkel.

Oversikt over produktet

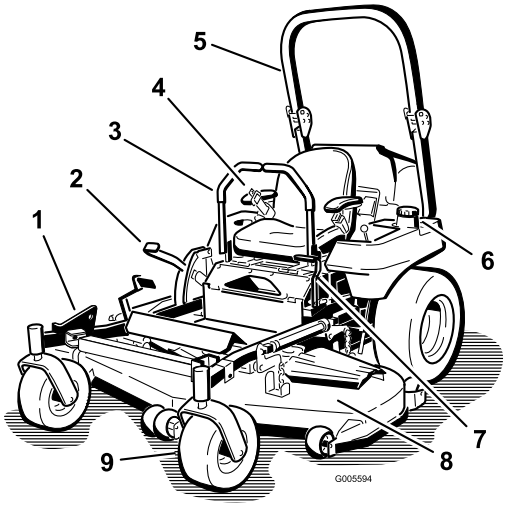

Figur 3

1. Z Stand©
2. Klippehøydespak
3. Bevegelseskontrollspak
4. Setebelte
5. Veltebøyle
6. Drivstofflokk (begge sider)
7. Parkeringsbremsespak
8. Klippeenhet
9. Styrehjul

Kontroller

Gjør deg kjent med alle kontroller før du starter motoren og bruker maskinen (Figur 3 og Figur 4).

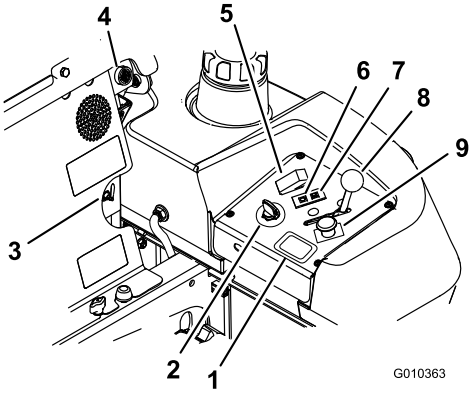

Figur 4

1. Timeteller
2. Tenningsbryter
3. Drivstoffvelgerventil
4. Hørbar alarm
5. Glødepluggbryter
6. Glødeplugglampe
7. Motortemperaturlys
8. Gasskontroll
9. Kraftuttaksbryter

Timeteller

Timemåleren registrerer antallet timer som maskinene har vært i bruk. Den er i gang når motoren er i gang. Bruk tidene for å planlegge vanlig vedlikehold (Figur 4).

Sikkerhetssperreindikatorer

Symbolene på timetelleren indikerer med et svart triangel at sperrekomponentene er i riktig posisjon (Figur 5).

Batteriindikatorlys

Hvis tenningsnøkkelen først er vendt til **kjør**-posisjon i noen få sekunder, vil batterispenningen vises i området der klokkeslettet vanligvis vises.

Batterilyset slår seg på når tenningen er slått på og når ladenivået er under riktig bruksnivå (Figur 5).

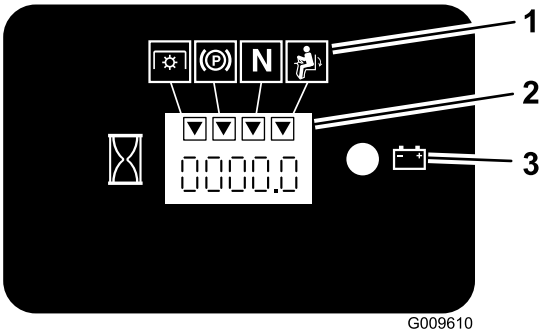

Figur 5

1. Sikkerhetssperresymboler
2. Timeteller
3. Batterilys

Gasskontroll

Gasskontrollen kan varieres mellom **Hurtig** og **Sakte**.

Knivkontrollbryter (kraftuttak)

Knivkontrollbryteren (kraftuttaket) brukes til å aktivere den elektriske clutchen til å drive gressklipperknivene med bevegelseskontrollspakene i midtstilt, ulåst stilling. Dra bryteren opp for å aktivere knivene og slipp. For å deaktivere knivene, skyv knivkontrollbryteren (PTO) ned.

Nøytral, låst stilling

Denne stillingen brukes sammen med sikkerhetssperresystemet og for å avgjøre hva som er nøytral posisjon.

Tenningsbryter

Denne nøkkelen brukes til å starte gressklipperen og har tre posisjoner: **Start, Kjør** og **Av**.

Glødeplugglampe

Glødepluggindikatoren tennes når glødepluggknappen aktiveres (Figur 4).

Glødepluggbryter

Denne bryteren aktiverer glødepluggene og indikeres med glødeplugglampen. Hold inne glødepluggbryteren i 10 sekunder før start.

Temperaturlys

Temperaturlyset tennes når motoren overopphetes (Figur 4).

Hørbar alarm

Denne maskinen har en hørbar alarm som varsler brukeren om å slå av motoren for at den ikke skal bli skadet pga. overoppheting. Se Vedlikeholde kjølesystemet i , side .

Drivstoffvelgerventil

Drivstoffvelgerventilen er plassert bak setet.

Steng drivstoffvelgerventilen før du transporterer eller setter maskinen til lagring.

Flytt velgerventilen til venstre (LH) eller høyre (RH) stilling for bruk.

Attachments/Accessories

A selection of Toro approved attachments and accessories are available for use with the machine to enhance and expand its capabilities. Contact your Authorized Service Dealer or Distributor or go to www.Toro.com for a list of all approved attachments and accessories.

Bruk

Merk: Angi hva som er høyre og venstre side på maskinen ved å stå i normal arbeidsstilling.

Fylle drivstoff

Motoren drives på rent, friskt dieseldrivstoff med minimum oktankvalitet på 40. Ikke kjøp mer drivstoff enn det som kan brukes opp i løpet av 30 dager, dette for å sikre at drivstoffet er ferskt.

Bruk dieseldrivstoff av sommertype (nr. 2-D) ved temperaturer over -7 °C og dieseldrivstoff av vintertype (nr. 1-D eller nr. 1-D/2-D) under -7 °C. Bruk av dieseldrivstoff ved lave temperaturer fører til lavere flammepunkt og flytepunktsegenskaper og gjør det dermed enklere å starte og reduserer sjansene for kjemikalieseparasjon i drivstoffet pga. lave temperaturer (utseende som voks, som kan tilstoppe filtrene).

Bruk av dieseldrivstoff av sommertype over -7 °C vil bidra til lenger levetid for pumpekomponentene.

Viktig: Ikke bruk parafin eller bensin i stedet for dieseldrivstoff. Dersom du unnlater å følge denne advarselen kan det skade motoren.

Drivstoff kan føre til skader eller dødsfall hvis det svelges. Hvis du utsettes for damp fra drivstoff over lengre tid, kan dette føre til alvorlig skade og sykdom.

- **Unngå innånding av damp fra drivstoff over lengre tid.**
- **Hold ansiktet unna dyse og drivstofftank og åpningen til kondisjonsmiddelet.**
- **Hold drivstoffet unna øyne og hud.**

Under visse forhold er drivstoff er meget brannfarlig og svært eksplosivt. Brann eller eksplosjon forårsaket av drivstoff kan påføre deg og andre brannskader samt ødelegge eiendom.

- **Fyll opp drivstofftanken utendørs på et åpent område når motoren er nedkjølt. Tørk opp eventuelt drivstoffsøl.**
- **Fyll aldri på drivstofftanken inni en lukket tilhenger.**
- **Tanken må ikke fylles helt opp. Fyll drivstoff på tanken helt til nivået når 6 til 13 mm under bunnen av påfyllingshalsen. Tomrommet i tanken gir drivstoffet plass til å utvide seg.**
- **Røyk aldri når du håndterer drivstoff, og hold deg borte fra åpen ild eller steder der drivstoffgass kan antennes av gnister.**
- **Drivstoff må oppbevares på en godkjent kanne, utenfor barns rekkevidde. Kjøp aldri mer drivstoff enn til 30 dagers forbruk.**
- **Plasser alltid drivstoffbeholderne på bakken i god avstand fra sprederen før du fyller drivstoff.**
- **Ikke fyll opp drivstoffkannen inne i et kjøretøy eller på en lastebil eller tilhenger, fordi tepper eller presenninger kan isolere kannen og hemme utladning av eventuell statisk elektrisitet.**
- **Når dette lar seg gjøre, skal drivstoffdrevet utstyr tas ut av lastebilen eller tilhengeren og fylles med drivstoff mens hjulene står på bakken.**
- **Hvis dette ikke lar seg gjøre, og maskinen må fylles med drivstoff mens den står på lastebilen, bør du bruke en kanne til å fylle drivstoff i stedet for å fylle direkte fra pumpen.**
- **Hvis det er helt nødvendig å fylle drivstoff direkte fra pumpen, må påfyllingstuten være i kontakt med kanten på drivstofftanken eller kannens åpning helt til du er ferdig med å fylle.**

Klar for biodiesel

Denne maskinen kan også bruke biodieselblandet drivstoff opptil B20 (20 % biodiesel, 80 % petrodiesel). Petrodieseldelen skal ha lavt eller ultralavt svovelinnhold.

Ta følgende forholdsregler:

- Biodieseldelen av drivstoffet oppfyller kravene i spesifikasjonen ASTM D6751 eller EN 14214.
- Den blandede dieselsammensetningen må oppfylle kravene i ASTM D975 eller EN 590.
- Malte/lakkerte overflater kan skades av biodieselblandinger.
- Bruk B5 (biodieselinnhold på 5 %) eller lavere blandinger i kaldt vær.
- Hold øye med forseglinger, slanger og pakninger som kommer i kontakt med drivstoffet, da de kan forringes over tid.
- Man kan forvente å oppleve tett drivstoffilter en tid etter å ha konvertert til biodieselblandinger.
- Ta kontakt med din distributør hvis du ønsker mer informasjon om biodiesel.

Fylle tanken

1. Stans motoren, og sett på parkeringsbremsen.
2. Rengjør området rundt drivstofflokket og ta av lokket. Fyll drivstoff på tanken helt til nivået når 6 til 13 mm under bunnen av påfyllingshalsen. Dette tomrommet i tanken gir drivstoffet plass til å utvide seg. Drivstofftanken må ikke være helt full.
3. Skru lokket godt fast på drivstofftanken. Tørk opp eventuelt drivstoffsøl.
4. Fyll på drivstofftanken etter hver bruk, hvis det er mulig. Dette vil minimere mulig oppsamling av kondensasjon inne i drivstofftanken.

Kontrollere motoroljenivået

Før du starter motoren og bruker maskinen, må du sjekke oljenivået i veivhuset. Se Kontrollere oljenivået i , side .

Bytte mellom drivstofftanker

Viktig: Ikke kjør maskinen til den er tom for drivstoff. Dette kan føre til skade på motoren og gjøre det nødvendig å kontrollere drivstoffsystemet.

Drivstoffvelgerventilen er plassert på venstre side av setet.

Enheten har to drivstofftanker. Én av tankene er på venstre side og den andre på den høyre siden. Hver tank er koblet til drivstoffvelgerventilen. Derfra fører en felles drivstoffslange til motoren (Figur 6).

For å bruke drivstofftanken på den venstre siden må du dreie drivstoffvelgerventilen til stillingen for venstre side (LH). For å bruke drivstofftanken på den høyre siden må du dreie drivstoffvelgerventilen til stillingen for høyre side (RH) (Figur 6).

Steng drivstoffkranen før du setter maskinen til oppbevaring eller transporterer den.

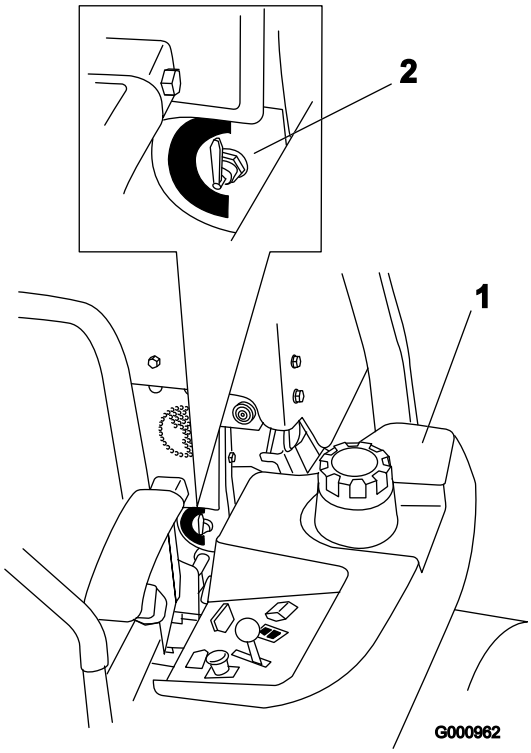

Figur 6

1. Venstre drivstofftank
2. Drivstoffvelgerventil

Bruke veltebøylebeskyttelses-systemet (ROPS)

For å unngå skader eller dødsfall ved velting: Hold veltebøylen i hevet og låst stilling og bruk sikkerhetsbelte.

Påse at den bakre delen av setet er festet med setelåsen.

Det finnes ingen veltebøylebeskyttelse når veltebøylen er nede.

- **Senk veltebøylen kun når det er helt nødvendig.**
- **Ikke bruk sikkerhetsbelte når veltebøylen er nede.**
- **Kjør sakte og forsiktig.**
- **Hev veltebøylen så fort klaringen tillater dette.**
- **Kontroller nøye at du har klaring hvis du skal kjøre under objekter (for eksempel greiner, døråpninger, elektriske ledninger osv.), slik at du ikke kommer i kontakt med dem.**

Viktig: Senk veltebøylen kun når det er helt nødvendig.

1. Fjern hårnålssplintpinnene og fjern de to pinnene (Figur 8).
2. Senk veltebøylen til nedre stilling. Det finnes to nedre stillinger. Se Figur 7 for plasseringene.
3. Monter de to pinnene og fest dem med hårnålssplintpinnene (Figur 8).

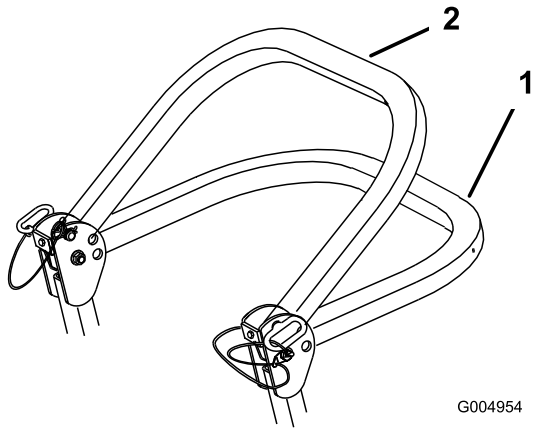

Figur 7

1. Full nedre stilling
2. Nedre stilling med oppsamleren montert

Viktig: Påse at den bakre delen av setet er festet med setelåsen.

4. Fjern hårnålssplintpinnene og fjern de to pinnene for å heve veltebøylen (Figur 8).
5. Hev veltebøylen til oppreist stilling og monter de to pinnene og fest dem med hårnålssplintpinnene (Figur 8).

Viktig: **Bruk alltid sikkerhetsbeltet når veltebøylen er i hevet stilling.**

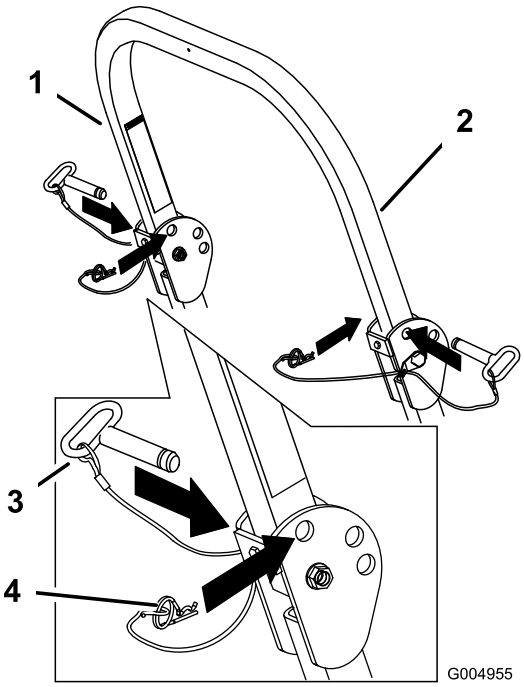

Figur 8

1. Veltebøyle
2. Hevet stilling
3. Bolt
4. Hårnålssplintpinne

Sikkerhet først

Vi ber deg om å se nøye på alle sikkerhetsinstruksjoner og symboler i avsnittet om sikkerhet. Kunnskap om dette kan forhindre personskader.

Hvis du klipper på vått gress eller i bratte skråninger kan det føre til at maskinen sklir og at du mister kontrollen.

Hvis hjulene kjører over en kant kan det føre til velt, som igjen kan resultere i alvorlig skade, dødsfall eller drukning.

Advarsel – det finnes ingen veltebøylebeskyttelse når veltebøylen er nede.

Hold veltebøylen i hevet og låst stilling og bruk sikkerhetsbelte.

Les og følg instruksjonene og advarslene for veltebøylebeskyttelsen.

Hvordan unngå at kjøretøyet sklir samt tap av kontroll:

- **Ikke bruk gressklipperen i nærheten av kanter eller vann.**
- **Kjøretøyet må ikke brukes i bakker som har en skråning på mer enn 15 grader.**
- **Reduser hastigheten og vær svært forsiktig i skråninger.**
- **Ikke start eller skift hastighet plutselig.**

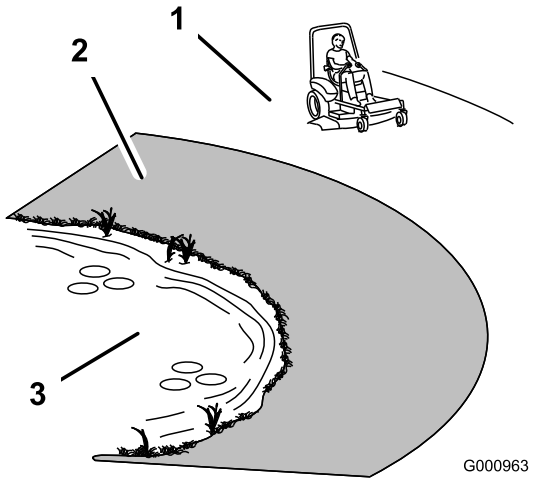

Figur 9

1. Sikker sone – bruk Z Master i skråninger som er mindre enn 15 grader eller flate områder.
2. Bruk en gressklipper av skyvemodell og/eller en håndtrimmer nær kanter, grøfter, voller eller vann.
3. Vann

Denne maskinen har en lydstyrke på over 85 dBA ved førerens øre, og det kan føre til hørselsskade hvis du utsettes for denne lydstyrken i lengre perioder.

Bruk hørselsvern når du bruker denne maskinen.

Bruk beskyttelsesutstyr til øynene, ørene, føttene og hodet når du bruker denne maskinen.

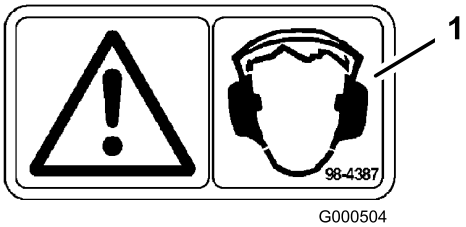

Figur 10

1. Advarsel – bruk hørselvern

Bruke parkeringsbremsen

Parkeringsbremsen må alltid settes på når du stopper eller forlater maskinen.

Sette på parkeringsbremsen

1. Lås kontrollspakene (Figur 17) i nøytral stilling.
2. Trekk parkeringsbremsespaken tilbake og opp for å sette parkeringsbremsen (Figur 11). Parkeringsbremsespaken skal stå godt fast i tilkoblet stilling.

Parkeringsbremsen holder kanskje ikke maskinen parkert i en skråning og kan føre til personskader eller skade på eiendom.

Ikke parker i bakker hvis ikke hjulene er støttet opp med klosser eller er blokkerte.

Frigjøre parkeringsbremsen

Skyv parkeringsbremsespaken fremover og ned for å frigjøre parkeringsbremsen (Figur 11). Parkeringsbremsen deaktiveres og spaken hviler mot bremsestopperen.

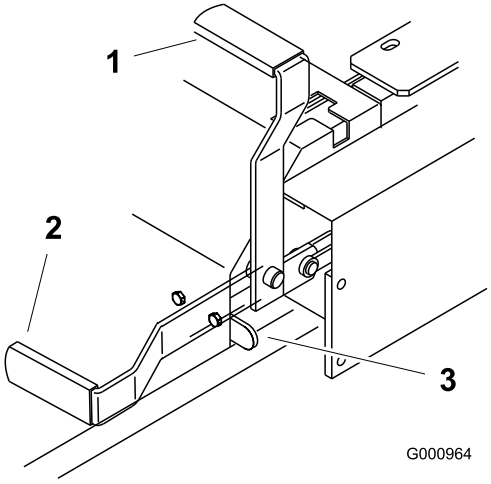

Figur 11

1. Parkeringsbrems – PÅ
2. Parkeringsbrems – AV
3. Bremsestopper

Starte og stoppe motoren

Starte motoren under normale værforhold

1. Hev veltebøylen opp og lås den på plass, sitt i setet og fest sikkerhetsbeltet.
2. Flytt alle kontrollene til stillingen Nøytral.
3. Sett på parkeringsbremsen; se Sette på parkeringsbremsen.
4. Skyv spaken for kraftuttak til stillingen Av (Figur 12).
5. Flytt gasspaken til midtre stilling (Figur 14).
6. Vri tenningsnøkkelen med klokken til stillingen Kjør (Figur 13).
7. Hold inne glødepluggbryteren i 10 sekunder. Lyset tennes.
8. Slipp ut bryteren etter 10 sekunder. Lyset slukkes.

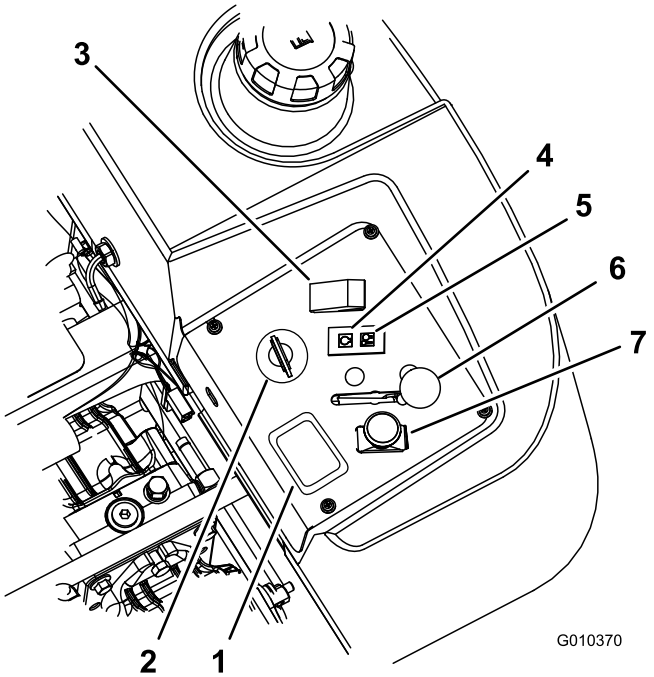

Figur 12

1. Timeteller
2. Tenningsbryter
3. Glødepluggbryter
4. Glødeplugglampe
5. Motortemperaturlys
6. Gasskontroll
7. Kraftuttaksbryter

9. Vri tenningsnøkkelen til stillingen Start. Glødepluggindikatoren tennes igjen. Slipp nøkkelen straks motoren starter (Figur 13).

   Viktig: Ikke bruk startsykluser i mer enn 30 sekunder per minutt for å unngå å overopphete motoren.

10. Hvis motoren ikke starter umiddelbart, flytt gasskontrollen til stillingen Hurtig og vri nøkkelen til stillingen Start.

    Merk: Ekstra oppstartssykluser kan være nødvendig når du starter motoren for første gang etter at drivstoffsystemet har vært helt tomt for drivstoff.

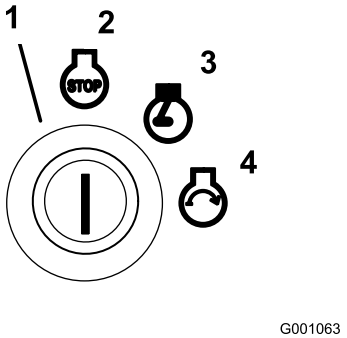

Figur 13

1. Tenningsbryter
2. Av
3. Kjør
4. Start

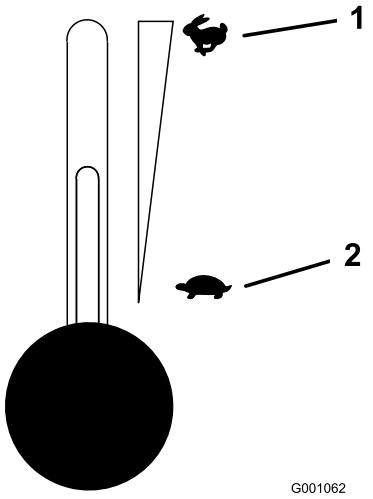

Figur 14

1. Gass – Hurtig
2. Gass – Sakte

Starte motoren i kaldt vær (under -5 °C)

Merk: Bruk korrekt motorolje for starttemperaturen. Se Vedlikeholde motoroljen i , side .

1. Start motoren med gassen i stillingen **Hurtig**.
2. Vri tenningsnøkkelen med klokken til stillingen Kjør (Figur 13).
3. Hold inne glødepluggbryteren i 10–15 sekunder. Lyset tennes.
4. Slipp ut bryteren etter 10–15 sekunder. Lyset slukkes.
5. Vri tenningsnøkkelen til stillingen Start. Glødepluggindikatoren tennes igjen. Slipp nøkkelen straks motoren starter.

   Viktig: Ikke bruk startsykluser i mer enn 30 sekunder per minutt for å unngå å overopphete motoren.

   Merk: Ikke bruk drivstoff som er igjen fra sommeren. Bruk kun ferskt drivstoff av vintertype.

Stoppe motoren

1. Koble fra kraftuttaket, flytt kontrollspakene til nøytral stilling, og bruk parkeringsbremsen (Figur 15).
2. Flytt gasspaken til midtveis mellom til stillingene Hurtig og Sakte (Figur 14).
3. La motoren gå på tomgang i 60 sekunder
4. Vri tenningsnøkkelen til stillingen Av (Figur 13). Vent til alle bevegelige deler stanser før du forlater førerstillingen.
5. Ta ut nøkkelen for å forhindre at noen ved et uhell starter maskinen før du skal transportere eller lagre kjøretøyet.
6. Steng drivstoffkranen før du transporterer eller setter maskinen til oppbevaring.

   Viktig: Kontroller at drivstoffvelgerventilen er stengt før du transporterer eller lagrer maskinen, da det kan oppstå drivstofflekkasje. Sett på parkeringsbremsen før transport.

   Viktig: Pass på å ta ut nøkkelen ettersom drivstoffpumpen kan være i gang og føre til at batteriet utlades.

Barn og andre personer kan skades hvis de flytter på seg eller prøver å kjøre plentraktoren uten oppsyn.

Ta alltid ut tenningsnøkkelen og sett på parkeringsbremsen når du forlater maskinen, selv om det gjelder bare noen få minutter.

Bruk av kraftuttaket (PTO)

Kraftuttaksbryteren starter og stanser gressklipperens kniver og eventuelt strømdrevet tilleggutstyr.

Koble til kraftuttaket

1. Hvis motoren er kald må den varmes opp i 5–10 minutter før du kobler inn kraftuttaket.
2. Frigjør trykket i kontrollspakene og sett maskinen i fri.
3. Sett gassen til stillingen Hurtig.

   Merk: Hvis du aktiverer kraftuttaket med gassen halv eller mindre stilling vil det føre til overdreven slitasje på drivremmene.
4. Trekk ut kraftuttaksbryteren for å aktivere den (Figur 15).

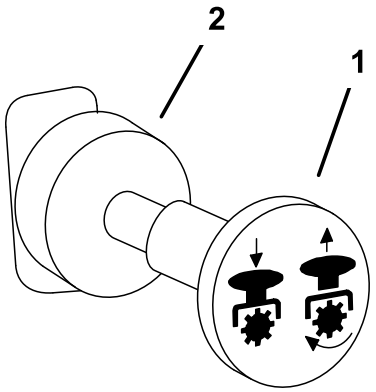

G000937

Figur 15

1. Kraftuttak – På
2. Kraftuttak – Av

Koble fra kraftuttaket

Skyv spaken for kraftuttak til stillingen **Av** (Figur 15).

Sikkerhetssperresystemet

Hvis sikkerhetssperrebryterne utkobles eller ødelegges, kan maskinen fungere uventet og forårsake personskader.

- **Ikke rør sperrebryterne.**
- **Kontroller sperrebryterne daglig, og bytt ut ødelagte brytere før du bruker maskinen.**

Forstå sikkerhetssperresystemet

Sikkerhetssperresystemet er konstruert slik at det forhindrer motoren i å starte, hvis du ikke:

- Parkeringsbremsen er tilkoblet.
- Kraftuttaket er deaktivert.
- Kontrollspakene står låst i nøytral stilling.

Sikkerhetssperresystemet stanser også motoren når du flytter kontrollspakene fra låst stilling med parkeringsbremsen på, eller hvis du reiser deg fra setet mens kraftuttaket er aktivert.

Timetelleren har symboler som varsler brukeren når sperrekomponenten er i riktig stilling. Når komponenten er i riktig stilling, lyser et triangel opp i tilsvarende felt.

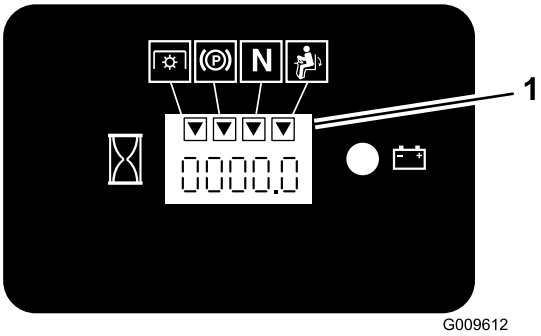

Figur 16

1. Triangler lyser opp når sperrekomponentene er i riktig stilling

Teste sikkerhetssperresystemet

Serviceintervall: For hver bruk eller daglig

Sikkerhetssperresystemet må testes hver gang maskinen skal brukes. Hvis systemet ikke fungerer slik som beskrevet nedenunder, må du be et autorisert forhandlerverksted om å reparere det omgående.

1. Mens du sitter på setet, tilkobler du parkeringsbremsen, og flytter kraftuttaket til stillingen På. Prøv å starte motoren – motoren skal ikke starte.
2. Mens du sitter på setet, tilkobler du parkeringsbremsen, og flytter kraftuttaket til stillingen Av. Flytt en av kontrollspakene til den midtre, frie stillingen. Prøv å starte motoren – motoren skal ikke starte. Gjenta for den andre kontrollspaken.
3. Koble til parkeringsbremsen, flytt kraftuttaket til stillingen Av, og lås kontrollspakene i fri mens du sitter i setet. Start motoren. Frigjør bremsen mens motoren går, koble til kraftuttaket, og løft deg litt opp fra setet. Motoren skal stoppe.
4. Koble til parkeringsbremsen, flytt kraftuttaket til stillingen Av, og lås kontrollspakene i fri mens du sitter i setet. Start motoren. Flytt kontrollspakene til den midtre, frie stillingen og beveg én av dem (forover eller revers) mens motoren går; motoren skal stoppe. Gjenta for den andre kontrollspaken.
5. Koble fra parkeringsbremsen, flytt kraftuttaket til stillingen Av, og lås kontrollspakene i fri mens du sitter i setet. Prøv å starte motoren – motoren skal ikke starte.

Kjøre forover eller i revers

Gasskontrollen regulerer omdreiningstallet (o/min – omdreininger per minutt). Sett gassen i stillingen Hurtig for best ytelse. Arbeid alltid med maksimal gass.

Maskinen kan rotere svært hurtig. Føreren kan miste kontroll over maskinen og forårsake personskade eller skade på maskinen.

- **Vær forsiktig når du svinger.**
- **Reduser hastigheten før du foretar skarpe svinger.**

Kjøre fremover

1. Frigjør parkeringsbremsen. Se Frigjøre parkeringsbremsen i , side .
2. Flytt spakene til den midtre, frie stillingen.
3. Skyv kontrollspakene forsiktig forover for å gå fremover (Figur 17).

   Merk: Motoren stanser dersom kontrollspakene beveges når parkeringsbremsen er på.

   Legg likt trykk på begge kontrollspakene for å gå rett (Figur 17).

   Når du skal svinge reduserer du trykket på kontrollspaken i den retningen du ønsker å svinge (Figur 17).

   Jo lenger du beveger kontrollspakene i en retning, desto raskere beveger maskinen seg i den retningen.

   Sett kontrollspakene i nøytral stilling for å stanse.

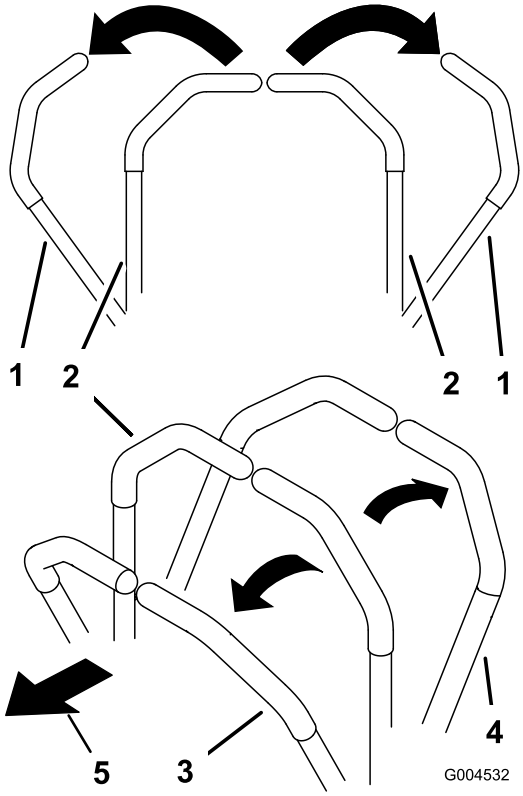

Figur 17

1. Kontrollspak – nøytral stilling
2. Den midtre, frie stillingen
3. Fremover
4. Bakover

Kjøre bakover

1. Flytt spakene til den midtre, frie stillingen.
2. Skyv kontrollspakene forsiktig bakover for å gå bakover (Figur 17).

   Legg likt trykk på begge kontrollspakene for å gå rett (Figur 17).

   Når du skal svinge reduserer du trykket på kontrollspaken i den retningen du ønsker å svinge (Figur 17).

   Sett kontrollspakene i fri for å stanse.

Stoppe maskinen

Når du vil stoppe maskinen, flytter du kontrollspakene til nøytral, kobler ut kraftuttaket (PTO) og dreier tenningsnøkkelen til stillingen Av.

Sett også på parkeringsbremsen hvis maskinen står uten tilsyn. Se Sette på parkeringsbremsen, , side . Husk å ta nøkkelen ut av tenningen.

Barn og andre personer kan skades hvis de flytter på seg eller prøver å kjøre plentraktoren uten oppsyn.

Ta alltid ut tenningsnøkkelen og sett på parkeringsbremsen når du forlater maskinen, selv om det gjelder bare noen få minutter.

Justere klippehøyden

Klippehøyden justeres i trinn på 6 mm, fra 38 til 127 mm, ved å flytte bolten til hull i forskjellige høyder.

1. Flytt klippehøydespaken til transportstillingen (samme som klippehøyden på 127 mm) (Figur 18).

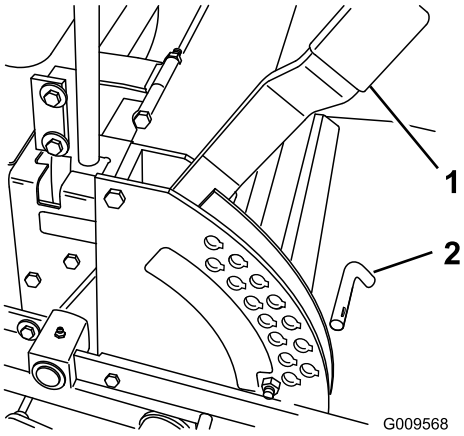

Figur 18

1. Spak for justering av klippehøyden
2. Bolt

2. For å justere fjerner du bolten fra klippehøydebraketten (Figur 18).
3. Velg det hullet i klippehøydebraketten som svarer til ønsket klippehøyde, og sett inn pinnen (Figur 18).
4. Flytt spaken til valgt høyde.

Justere antiskalperingsvalsene

Når du endrer på klippehøyden, anbefales du alltid å justere høyden på antiskalperingsvalsene.

1. Koble fra kraftuttaket, flytt kontrollspakene til nøytral stilling, og bruk parkeringsbremsen.
2. Før du forlater førersetet, må du stanse motoren, ta ut nøkkelen og vente til alle bevegelige deler står stille.

3. Etter å ha justert klippehøyden må du justere valsene ved å fjerne flensmutteren, hylse, avstandsstykke og bolt (Figur 19, Figur 20 og Figur 21).

   Merk: De to midtre valsene har ikke et avstandsstykke (Figur 20).

4. Velg et hull slik at antiskalperingsvalsen befinner seg i nærmeste ønskede tilsvarende klippehøyde.
5. Monter flensmutteren, hylsen, avstandsstykket og bolten. Stram til et moment på 54–61 Nm (Figur 19, Figur 20 og Figur 21).
6. Gjenta justeringen på den andre antiskalperingsvalsen.

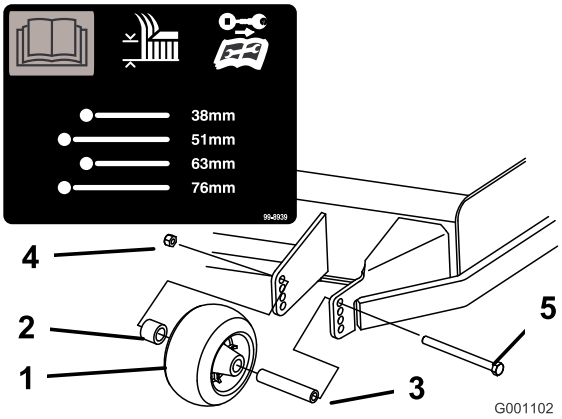

Figur 19

1. Antiskalperingsvalse
2. Avstandsstykke
3. Hylse
4. Flensmutter
5. Bolt

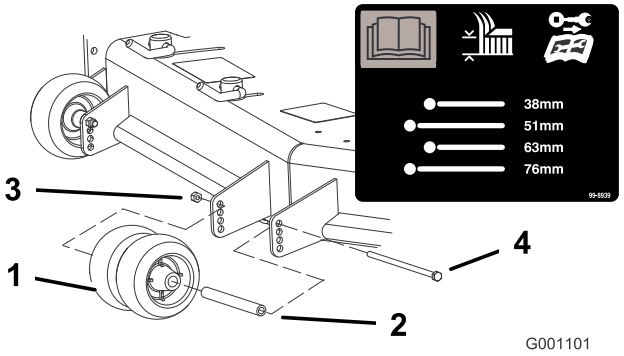

Figur 20

1. Antiskalperingsvalse
2. Hylse
3. Flensmutter
4. Bolt

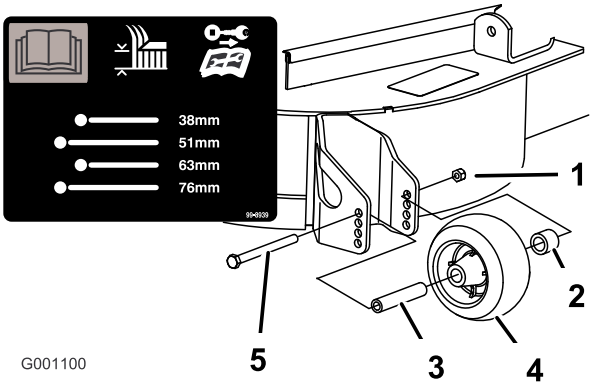

Figur 21

1. Antiskalperingsvalse
2. Avstandsstykke
3. Hylse
4. Flensmutter
5. Bolt

Justere utløpsskjermen

Utslippsflyten kan justeres for forskjellige typer klippeforhold. Plasser kamlåsene og skjermen så de gir den beste klippekvaliteten.

1. Koble fra kraftuttaket, flytt kontrollspakene til nøytral stilling, og bruk parkeringsbremsen.
2. Før du forlater førersetet, må du stanse motoren, ta ut nøkkelen og vente til alle bevegelige deler står stille.
3. Sving spaken opp for å løsne kamlåsen for å justere kamlokkene (Figur 22).
4. Juster skjermen og kamlåsene i sporene til ønsket utslippsflyt.
5. Sving spaken tilbake over for å stramme til skjermen og kamlåsene (Figur 22).
6. Hvis kammene ikke låser skjermen på plass eller de er for stramme kan du løsne spaken og deretter dreie på kamlåsen. Juster kamlåsen til ønsket låsetrykk er oppnådd.

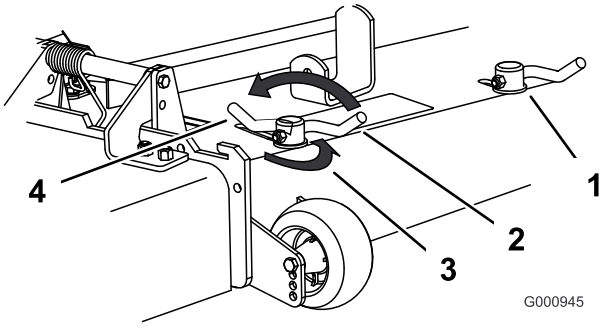

Figur 22

1. Kamlås
2. Spak
3. Drei på kammen for å øke eller redusere låsetrykket
4. Slisse

Plassere utløpsskjermen

Følgende figurer er kun anbefalinger for bruk. Justeringer vil variere etter gresstyper, fuktighetsinnhold og gressets høyde.

Merk: Hvis motorkraften trekker ned og gressklipperens bakkehastighet er den samme kan du åpne skjermen.

Stilling A

Dette er full, bakre stilling. Foreslått bruk for denne stillingen er som følger (Figur 23).

- Bruk til klippingsforhold med kort, lett gress.
- Bruk gressklipperen bare under tørre forhold.
- Til mindre gressklipping.
- Driver gressrestene lengre vekk fra gressklipperen.

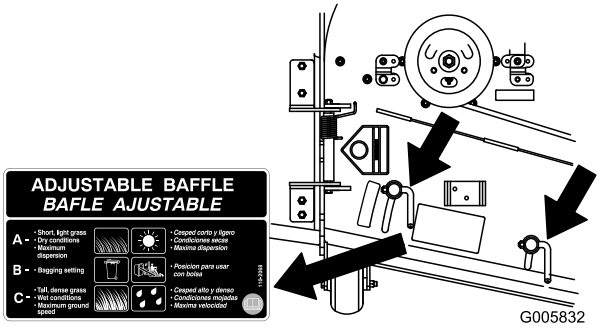

Figur 23

Stilling B

Bruk denne stillingen ved oppsamling.

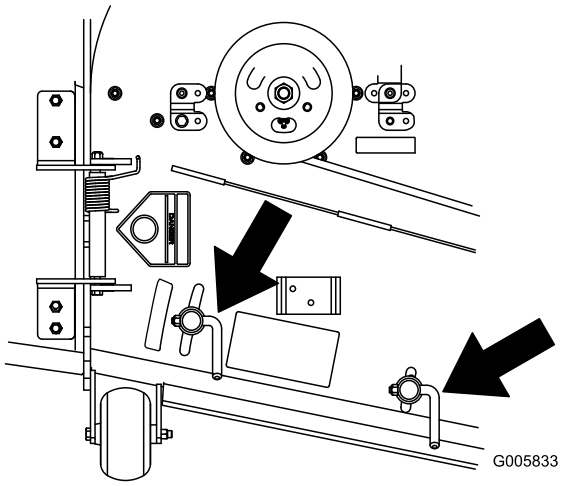

Figur 24

Stilling C

Dette er full, åpen stilling. Foreslått bruk for denne stillingen er som følger.

- Bruk til klippingsforhold med høyt, tett gress.
- Bruk under våte forhold.
- Reduserer motorens strømforbruk.
- Muliggjør høyere bakkehastighet under vanskelige forhold.
- Denne stillingen ligner på fordelene til Toro SFS-gressklipperen.

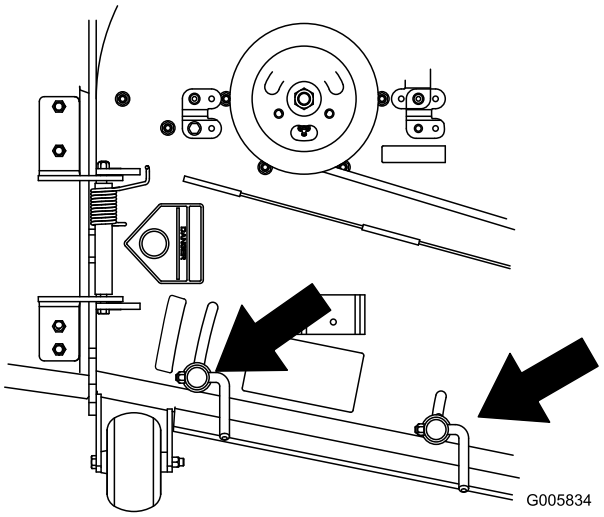

Figur 25

Justere setet

Justere setestillingen

Setet kan beveges både forover og bakover. Juster setet til en stilling som er behagelig for deg, og som gir deg best mulig kontroll over maskinen.

1. Flytt spaken sidelengs for å låse opp setet for å justere (Figur 26).
2. Når du har flyttet setet til ønsket posisjon, slipper du spaken for å låse setet på plass.

Justere seteopphenget

Setet kan justeres for at kjøreturen skal være jevn og komfortabel. Still inn setet i den stillingen som gjør deg mest mulig komfortabel.

Drei den fremre knotten enten til høyre eller venstre for å gi best mulig komfort (Figur 26).

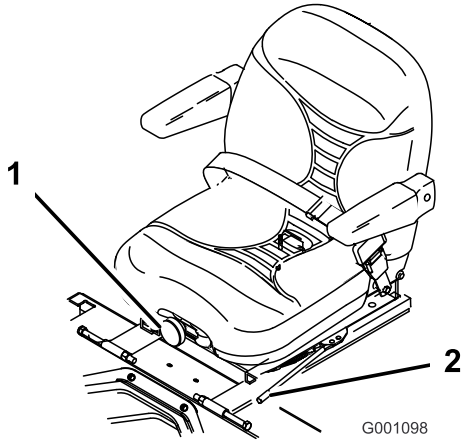

Figur 26

1. Seteopphengsknott
2. Justeringsspak for sete

Justere ryggstillingen

Seteryggen kan justeres for at kjøreturen skal være komfortabel. Still inn seteryggen i den stillingen som gjør deg mest mulig komfortabel.

Drei knotten under det høyre armlenet i begge retninger for å gi best mulig komfort (Figur 27).

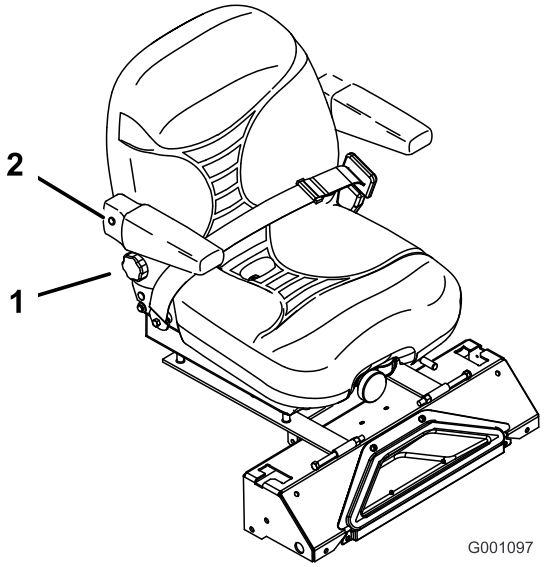

Figur 27

1. Knott for rygglene
2. Armlene på høyre side

Frigjøre setelåsen

1. Flytt setet så langt bakover som mulig, slik at det ikke er i veien når det heves.
2. Trykk låsehåndtakene bakover for å frigjøre setelåsen.
3. Hev setet. Dette vil muliggjøre tilgang til maskinen under setet (Figur 28).

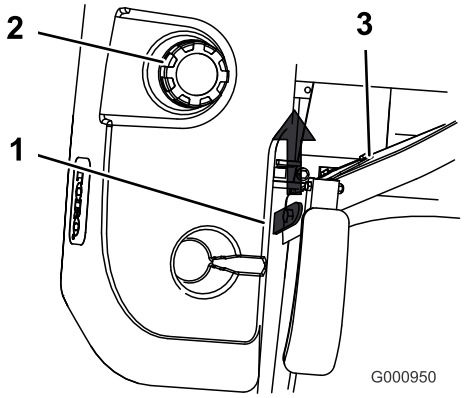

Figur 28

1. Setelås
2. Drivstofflokk
3. Sete

Skyve maskinen for hånd

Viktig: Skyv alltid maskinen for hånd. Tau aldri maskinen, da dette kan føre til skade.

Skyv maskinen

1. Koble ut kraftuttaket (PTO) og vri tenningsnøkkelen til av. Lås kontrollspakene i nøytral stilling, og bruk parkeringsbremsen. Ta ut nøkkelen.
2. Drei omløpsventilene mot klokken én omdreining for å dytte. Dette tillater at hydraulikkvæsken passerer gjennom pumpen, og at hjulene ruller (Figur 29).

   Viktig: Ikke drei omløpsventilen rundt mer enn én gang. Dette hindrer at ventilen kommer ut av kroppen, og fører til at væsken renner ut.
3. Koble fra parkeringsbremsen før du dytter luftemaskinen.

Endre til maskinbruk

Drei omløpsventilen én gang med klokken for å bruke maskinen (Figur 29).

Merk: Pass på at omløpsventilene ikke strammes for mye.

Gressklipperen kjører ikke med mindre omløpsspakene er ute.

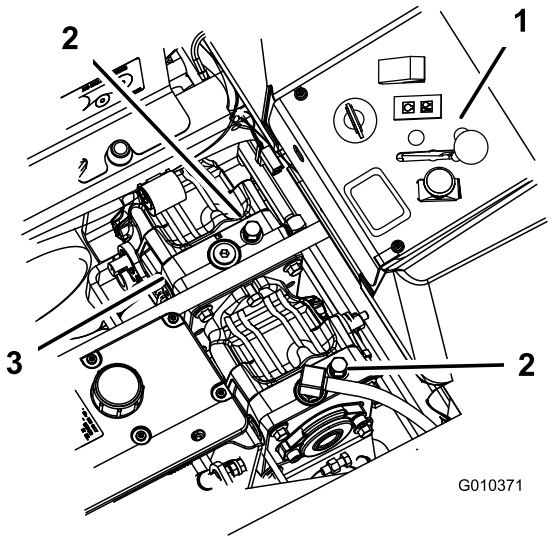

Figur 29

1. Sidekonsollkontroller
2. Omløpsventil
3. Hydrauliske pumper

Bruke sideutslipp

Gressklipperen har en gressavleder med hengsler som sprer det klipte gresset ut fra siden og ned mot bakken.

Hvis ikke gressavlederen, utslippsdekselet eller hele gressoppsamleren sitter på plass, vil du selv eller andre risikere å komme i kontakt med kniven eller gjenstander som blir slengt opp i luften. Kontakt med gressklipperkniver som roterer og gjenstander som blir slengt opp i luften, kan føre til at noen blir alvorlig skadet eller drept.

- **Fjern aldri gressavlederen fra gressklipperen fordi gressavlederen leder materiale ned mot bakken. Hvis gressavlederen blir skadet, må den skiftes ut omgående.**
- **Hold hender og føtter borte fra undersiden av gressklipperen.**
- **Prøv aldri å rengjøre utslippsområdet eller gressklipperknivene bortsett fra hvis du flytter kraftuttaket til stillingen Av, vrir tenningsnøkkelen til stillingen Av og tar ut nøkkelen.**
- **Påse at gressavlederen er i den nedre stillingen.**

Transportere maskiner

Bruk en kraftig tilhenger eller lastebil for å transportere maskinen. Sikre at tilhengeren eller lastebilen har all nødvendig opplysning og markering som kreves ved lov. Les alle sikkerhetsinstruksjonene nøye. Kjennskap til denne informasjonen kan hjelpe deg, din familie, kjæledyr eller andre i nærheten til å unngå ulykker.

For å transportere maskinen:

- Aktiver parkeringsbremsen og blokker hjulene.
- Fest maskinen godt til tilhengeren eller lastebilen med stropper, kjetting eller tau.
- Sikre tilhengeren til tauingskjøretøyet med sikkerhetskjettinger.

Å kjøre i trafikken uten blinklys, lys, reflekser eller merking for saktegående kjøretøy er farlig og kan føre til ulykker som igjen forårsaker personskader.

Ikke bruk maskinen på offentlige veier.

Laste maskinene

Vær svært forsiktig når du skal laste enheter på tilhengere eller lastebiler. Det anbefales å bruke en rampe som er bred nok til å dekke bakhjulene i stedet for individuelle ramper for hver side av enheten (Figur 30). Den nedre, bakre delen av traktorrammen strekker seg bakover mellom bakhjulene og fungerer som en stopper for å velte bakover. En rampe med full bredde gir en overflate for rammedelene å støtte seg til hvis enheten skulle begynne å tippe bakover. Hvis det ikke er mulig å bruke en rampe med full bredde kan du bruke en individuell rampe til å simulere en kontinuerlig rampe med full bredde.

Rampen må være lang nok til at vinklene ikke overskrider 15 grader (Figur 30). En brattere vinkel kan forårsake at deler på maskinen setter seg fast mens enheten beveges fra rampen til tilhengeren eller lastebilen. Brattere vinkler kan også forårsake at enheten tipper bakover. Hvis du laster i nærheten av en skråning, plasser tilhengeren eller lastebilen nedover skråningen og rampen oppover. På denne måten minimeres rampevinkelen. Tilhengeren eller lastebilen skal være så jevne som mulig.

Viktig: Ikke forsøk å dreie enheten mens den er på rampen. Du kan miste kontrollen og kjøre av på siden.

Unngå plutselig akslerasjon når du kjører opp en rampe, og plutselig bremsing når du rygger ned en rampe. Begge manøvrene kan føre til at enheten tipper bakover.

Lasting av enheten på en tilhenger eller lastebil øker muligheten for at den velter bakover og kan føre til alvorlig skader eller dødsulykker.

- **Vær svært forsiktig når du kjører enheten på en rampe.**
- **Bruk en enkelt rampe med full bredde. Ikke bruk individuelle ramper for hver side av enheten.**
- **Hvis du må bruke individuelle ramper må du bruke nok rampe til å skape en hel rampeoverflate som er bredere enn enheten.**
- **Ikke overstig en 15 graders vinkel mellom rampen og bakken eller mellom rampen og tilhengeren eller lastebilen.**
- **Unngå å akselerere plutselig mens du kjører enheten opp en rampe for å unngå å velte bakover.**
- **Unngå å bremse plutselig mens du rygger ned enheten på en rampe for å unngå å velte bakover.**

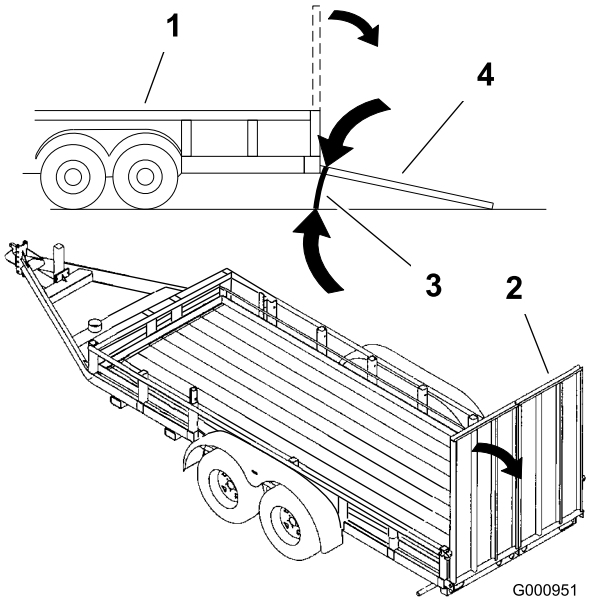

Figur 30

1. Lastebil
2. Rampe med full bredde
3. Ikke større enn 15 grader
4. Rampe med full bredde – sett fra siden

Bruke Z Stand®

Z Stand hever den fremre delen av maskinen slik at du kan rengjøre gressklipperen og fjerne knivene.

Maskinen kunne falle på noen og forårsake alvorlig personskade eller dødsfall.

- **Vær svært forsiktig når du bruker maskinen på Z Stand®.**
- **Bruk kun Z Stand til rengjøre gressklipperen og fjerne knivene.**
- **Ikke la maskinen være plassert på Z Stand over lengre tid.**
- **Du må alltid stanse motoren, sette på parkeringsbremsen og ta ut nøkkelen før du utfører noe vedlikehold på gressklipperen.**

Kjøre opp på Z Stand

Viktig: Bruk Z Stand på en jevn flate.

1. Hev klippeenheten til transportstilling.
2. Monter brakettpinnen (Figur 31).

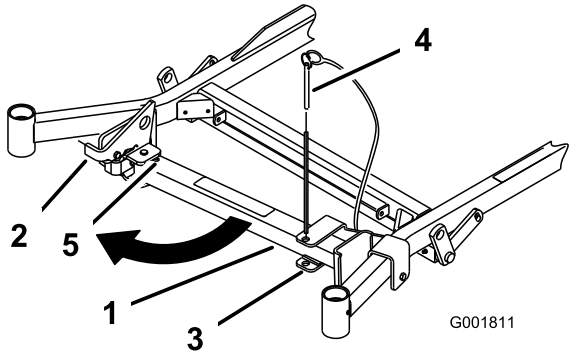

Figur 31

1. Z Stand
2. Lås
3. Brakett
4. Brakettpinne
5. Bunnen av slissen

3. Hev spaken. Sving stativets fot ut og skyv stativet mot maskinen, inn i bunnen av slissen (Figur 31 og Figur 32).
4. Forleng Z Stand ved å flytte splittpinnen og hårnålssplinten fra det ytre røret og føre foten utover.
5. Still hullene på linje og monter splittpinnen og hårnålssplinten.

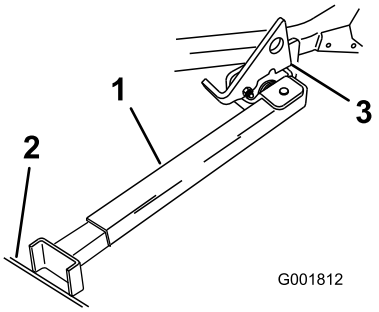

Figur 32

1. Z Stand (Plassert i slissen)
2. Sprekk i fortauet eller gressmatte
3. Spaken hviler på dreietappen

6. Plasser stativets fot på bakken og hvil spaken på dreietappen (Figur 32).
7. Start motoren og sett den på halv gass.

   Merk: For best resultat, plasser stativets fot på skjøter i fortauet eller ned i gressmatten (Figur 32).
8. Kjør opp på stativet. Stopp når spaken faller ned over tappen i låst stilling (Figur 32). Når maskinen er på stativet, sett på parkeringsbremsen og slå av motoren.
9. Kil fast eller blokker drivhjulene med klosser.

Parkeringsbremsen holder kanskje ikke maskinen parkert på Z Stand og kan føre til personskader eller skade på eiendom.

Ikke parker på Z Stand hvis ikke hjulene er kilt fast eller er blokkerte.

10. Utfør vedlikehold.

Kjøre ned fra Z Stand

1. Fjern kilene eller blokkene.
2. Hev spaken til ulåst stilling (Figur 33).

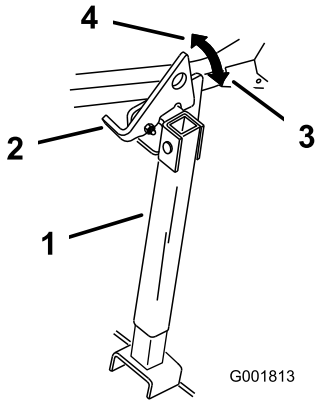

Figur 33

1. Z Stand
2. Lås
3. Låst stilling
4. Ulåst stilling

3. Start motoren og sett den på halv gass. Koble fra parkeringsbremsen.
4. Rygg sakte ned fra stativet.
5. Forkort Z Stand ved å flytte splittpinnen og hårnålssplinten fra det ytre røret og føre foten innover.
6. Still hullene på linje og monter splittpinnen og hårnålssplinten.
7. Plasser stativet i hvilestilling igjen (Figur 31).

Brukstips

Gassinnstilling Hurtig

For best plenklipping og maksimal luftsirkulasjon, kjører du motoren i stillingen Hurtig. Luft er nødvendig for at gresset skal klippes grundig. Klippehøyden må derfor ikke være for lav, og gressklipperen skal heller ikke være omgitt av uklippet gress. Forsøk alltid å holde den ene siden av gressklipperen unna uklippet gress. Luften vil da kunne trekkes inn i gressklipperen.

Klippe en plen for første gang

Klipp gresset litt lengre enn vanlig for å sikre at gressklipperen ikke skalperer ujevnheter i plenen. Klippehøyden som ble brukt tidligere er som regel den beste å bruke. Hvis gresset som klippes er lengre enn 15 cm, kan det være lurt å klippe plenen to ganger for å få et bedre resultat.

Klipp 1/3 av gressets lengde

Det er best å bare klippe 1/3 av gressets lengde. Kortere klipping anbefales ikke, bortsett fra hvis gresset er glissent eller det er sent på høsten og gresset vokser saktere.

Klipperetning

Dersom du veksler på klipperetningen, holder gresset seg oppreist. Det bidrar også til å spre det klipte gresset, noe som gir bedre nedbryting og gjødsling.

Klipp gresset med riktig tidsintervall

Det er normalt å klippe gresset hver fjerde dag. Men husk at gresset vokser med ulik hastighet til ulike tider. Så for å opprettholde samme klippehøyde, som er god praksis, må du klippe gresset oftere tidlig på våren. Midt på sommeren begynner det å vokse saktere, derfor trenger du ikke å klippe det så ofte da. Hvis du ikke kan klippe plenen i en lengre periode, skal du først bruke en høy klippehøyde, vente i 2 dager og deretter klippe på nytt med en lavere høyde.

Klippehastighet

Hvis du ønsker forbedret klippekvalitet, kan du redusere bakkehastigheten.

Unngå å klippe for kort

Hvis gressklipperen har en klippebredde som er bredere enn klipperen du brukte tidligere, må du øke klippehøyden et hakk for å sikre at ujevnheter i plenen ikke klippes for kort.

Langt gress

Hvis gresset har vokst litt mer enn normalt, eller hvis det er veldig fuktig, må klippehøyden justeres høyere enn vanlig før gresset klippes. Klipp deretter gresset på nytt med den vanlige klippehøyden.

Stoppe maskinen

Hvis maskinens bevegelse forover må stoppes under klippingen, kan det falle en gressklump ned på plenen. For å unngå dette kan du klippe et tidligere klippet område med bladene aktivert.

Hold gressklipperens underside ren

Fjern gressrester og skitt fra gressklipperens underside etter hver bruk. Hvis det er et tykt belegg av gress og smuss under gressklipperen, vil klipperesultatet bli dårlig.

Vedlikeholde knivene

Sørg for å holde kniven skarp hele klippesesongen, fordi en skarp kniv klipper gresset uten å slite av eller frynse gresstråene. Gress som er blitt slitt av eller frynset, vil bli brunt i kantene, noe som vil sinke veksten og øke sykdomsfaren. Kontroller daglig at knivbladene er skarpe og ikke slitte eller ødelagte. Fil ned eventuelle hakk og kvess knivene etter behov. Hvis en kniv er ødelagt eller slitt må du straks bytte den ut med en original TORO-kniv.

Vedlikehold

Anbefalt vedlikeholdsplan

Vedlikeholdsintervall	Vedlikeholdsprosedyre
Etter de 8 første timene	• Kontroller nivået i motorens kjølesystem. • Kontrollere nivået på den hydrauliske oljen.
Etter de 25 første timene	• Skifte det hydrauliske filteret.
Etter de 50 første timene	• Skift motoroljen. • Skift motoroljefilteret.
Etter de 100 første timene	• Kontroller hjulnavets mutter med riller. • Kontroller hjulenes hakemutre. • Skift oljen i girkassen.
For hver bruk eller daglig	• Kontroller sikkerhetssystemet. • Kontroller motoroljenivået. • Kontroller nivået i motorens kjølesystem. • Rengjør motorens kjøleribber • Kontroller knivene. • Rengjør klippeenheten.
Hver 25. driftstime	• Smør klippeenheten og spindlene. • Smør lederullarmen på klippeenheten. • Smør lederullarmen på pumpedrivremmen. • Smør lederullarmen for drivremmen. • Smør bremsspaken. • Kontrollere nivået på den hydrauliske oljen.
Hver 40. driftstime	• Tøm vannutskilleren.
Hver 50. driftstime	• Kontroller trykket i dekkene. eller månedlig, avhengig av hva som kommer først. • Kontroller drivremmen for kraftuttaket. • Kontroller pumpedrivremmen. • Kontroller generatorremmen.
Hver 100. driftstime	• Skift motoroljen. • Kontroller oljenivået i girkassen. • Undersøk slangene i motorens kjølesystem. • Kontroller remmene for slitasje/sprekker. • Kontroller hydraulikkslangene.
Hver 150. driftstime	• Smør maskinen med tynn olje (se Smøring).
Hver 200. driftstime	• Skift motoroljefilteret. • Smør bremsetappen.
Hver 250. driftstime	• Kontroller og/eller skift ut luftfilteret (oftere ved bruk i støvete eller skitne omgivelser).
Hver 500. driftstime	• Kontroller hjulnavets mutter med riller. • Kontroller hjulenes hakemutre. • Juster styrehjulslageret. • Juster den elektriske clutchen.
Årlig	• Smør de fremre styresvingarmene (oftere ved bruk i støvete eller skitne omgivelser). • Skift oljen i girkassen. • Skift kjølemiddelet i motoren. • Skift hydraulisk olje og oljefilteret.

Viktig: **Hvis du vil ha mer informasjon om vedlikeholdsprosedyrer, ser du i *Brukerhåndboken for motoren.***

Dersom du lar nøkkelen stå i tenningsbryteren, kan noen starte motoren uten at det er tilsiktet, noe som kan påføre deg eller andre personer alvorlige skader.

Ta nøkkelen ut av tenningen og koble ledningen fra tennpluggen(e) før du utfører vedlikehold. Legg kabelen til side, slik at den ikke kan komme i kontakt med tennpluggen ved et uhell.

Smøring

Smøre

Smør maskinen i henhold til referanseguiden for kontroll og overhaling (Figur 34). Den må smøres oftere hvis den brukes på steder med mye støv eller sand.

Smørefett: Smørefett til generelt bruk.

Smøring

1. Koble fra kraftuttaket, flytt kontrollspakene til nøytral stilling, og bruk parkeringsbremsen.
2. Før du forlater førersetet, må du stanse motoren, ta ut nøkkelen og vente til alle bevegelige deler står stille.
3. Tørk av smøreniplene med en fille. Pass på at du ikke skraper av lakken foran på anordningen(e).
4. Sett en fettsprøyte på anordningen. Påfør smørefett i smøreniplene til det tyter ut av lagrene.
5. Tørk opp overflødig fett.

Smøre de fremre styresvingarmene

Serviceintervall: Årlig

Smør de fremre styresvingarmene én gang i året.

1. Fjern støvkoppen og juster styrehjulet. Hold støvkoppen av inntil smøringen er utført. Se Justere styrehjulslageret i , side .
2. Fjern kontrollpluggen. Skru en smørenippel inn i hullet.
3. Pump fett inn i smørenippelen til det flyter ut rundt topplageret.
4. Fjern smørenippel fra hullet. Sett på plass sekskantpluggen og lokket.

Smørepunkter

Smør smøreniplene i henhold til referanseguiden for kontroll og overhaling (Figur 34).

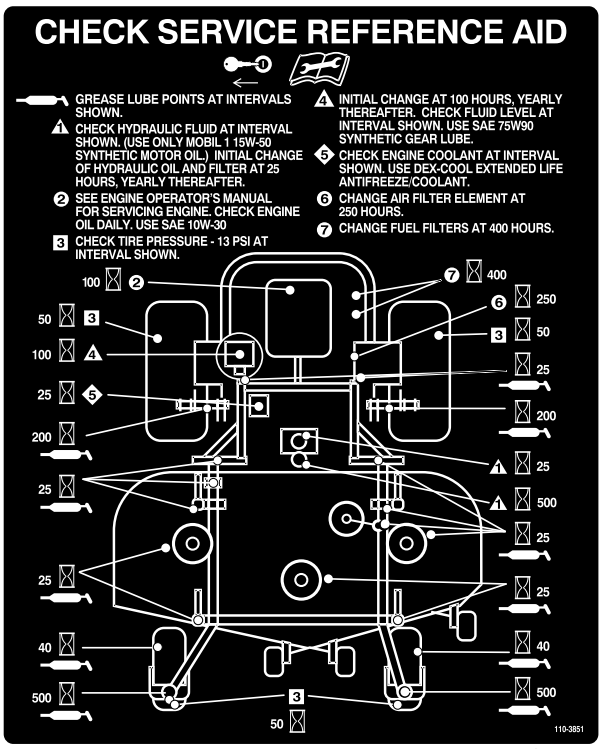

G000965

Figur 34

Hvor man påfører tynn olje eller spraysmøring

Serviceintervall: Hver 150. driftstime

Smør maskinen i følgende områder med smøremiddel på spray eller lettolje.

- Setebryter.
- Bremsetapp.
- Bremsestanghylser.
- Kontrollspakhylse i bronse.

Smøre klippeenhet og remskiver

Serviceintervall: Hver 25. driftstime—Smør klippeenheten og spindlene.

Hver 25. driftstime—Smør lederullarmen på klippeenheten.

Hver 25. driftstime—Smør lederullarmen på pumpedrivremmen.

Hver 25. driftstime—Smør lederullarmen for drivremmen.

Bruk litiumbasert smørefett nr. 2 eller molybdenbasert smørefett.

Viktig: Påse at klippeenhetsspindlene er fulle med fett hver uke.

1. Koble fra kraftuttaket, flytt kontrollspakene til nøytral stilling, og bruk parkeringsbremsen.
2. Før du forlater førersetet, må du stanse motoren, ta ut nøkkelen og vente til alle bevegelige deler står stille.
3. Fjern remdekslene.
4. Smør de tre spindellagrene under leverullene inntil fett kommer ut av de nedre forseglingene (Figur 35).
5. Smør lederullarmen på klippeenheten (Figur 35).
6. Smør niplene på trykkarmene (Figur 35).

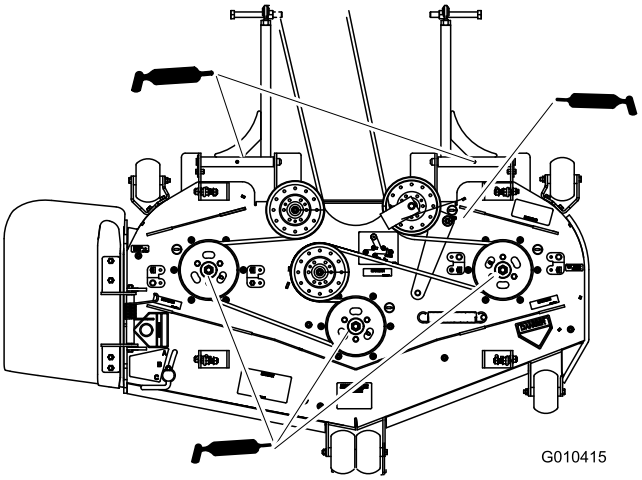

Figur 35

7. Smør lederullarmen for drivremmen (Figur 36).
8. Smør lederullarmen på pumperemmen (Figur 36).

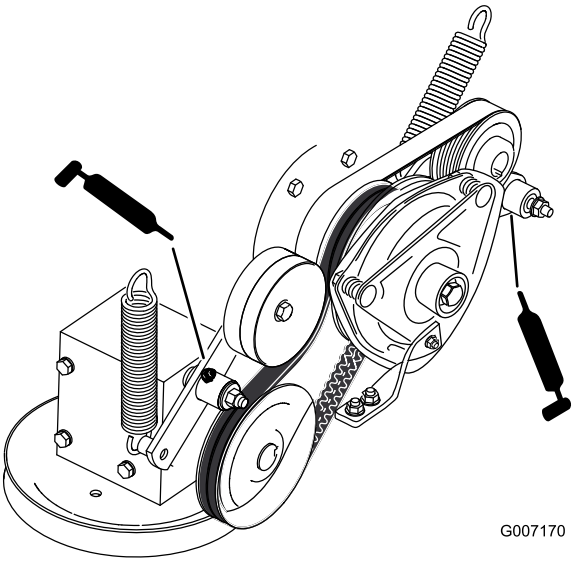

Figur 36

Vedlikehold av motor

Overhale luftrenseren

Merk: Bytt oljen oftere når driftsforholdene er svært støvete eller sandete.

Fjerne luftfilteret

Serviceintervall: Hver 250. driftstime

1. Koble fra kraftuttaket, flytt kontrollspakene til nøytral stilling, og bruk parkeringsbremsen.
2. Før du forlater førersetet, må du stanse motoren, ta ut nøkkelen og vente til alle bevegelige deler står stille.
3. Åpne låsene på luftrenserdekslet og trekk luftrenserdekslet av luftrenserkroppen (Figur 37).
4. Rengjør innsiden av luftrenserdekslet.
5. Skyv filteret forsiktig ut av luftrenserkroppen (Figur 37). Pass på at filteret ikke slår bort i luftrenserkroppen.
6. Inspiser filteret for skader ved å se inn i filteret mens du lyser med en lykt på utsiden av filteret. Hull i filteret vil vises som lyse flekker. Kontroller filteret, og kast det hvis det er ødelagt.

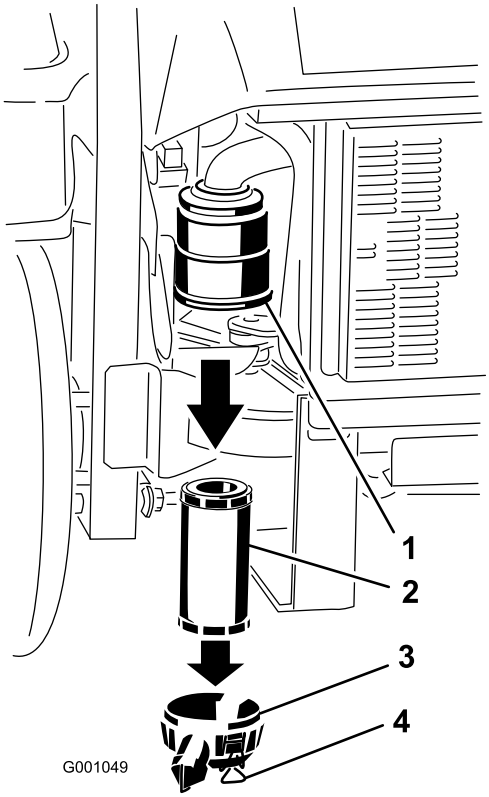

Figur 37

1. Luftfilterkropp
2. Luftfilter
3. Luftrenserdeksel
4. Låser

Montere luftfilteret

1. Hvis du installerer et nytt filter, kontroller at det ikke har blitt skadet i frakten. Ikke bruk et ødelagt filter.
2. Skyv filteret inn i luftrenserkroppen (Figur 38). Påse at det sitter godt ved å trykke på den ytre kanten av filteret mens du installerer det.

   Viktig: Ikke trykk på det elastiske midtpunktet til filteret.

3. Sett dekslet på igjen, og fest låsene (Figur 38).

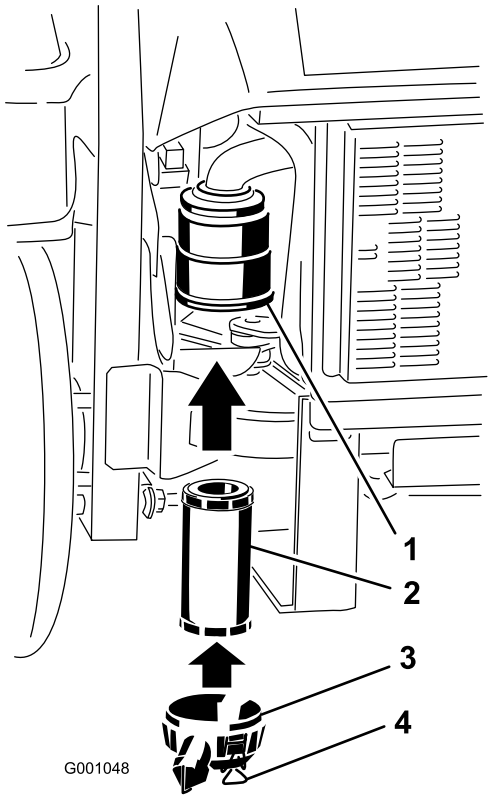

Figur 38

1. Luftfilterkropp
2. Luftfilter
3. Luftrenserdeksel
4. Låser

Kontrollere motoroljenivået

Oljetype: Rensende olje av høy kvalitet klassifisert som API Service CD eller høyere for dieselmotorer. Ikke bruk spesielle tilsetningsstoffer med anbefalte oljer.

Veivhuset har en kapasitet på: 3,7 liter

Viskositet: Se tabellen nedenfor.

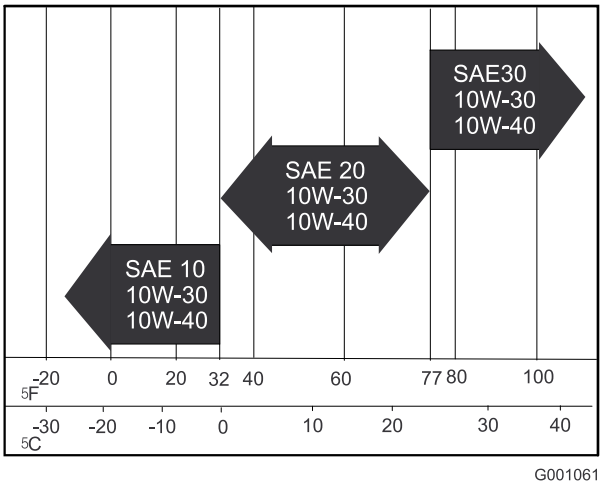

Figur 39

Kontrollere motoroljenivået

Serviceintervall: For hver bruk eller daglig

Merk: Kontroller oljen når motoren er kald.

1. Koble fra kraftuttaket, flytt kontrollspakene til nøytral stilling, og bruk parkeringsbremsen.
2. Før du forlater førersetet, må du stanse motoren, ta ut nøkkelen og vente til alle bevegelige deler står stille.
3. Rengjør rundt peilestaven (Figur 40), slik at smuss ikke kan komme ned i påfyllingshullet og kan skade motoren.
4. Trekk ut peilestaven og tørk av metallenden (Figur 40).
5. Skyv peilestaven helt inn i røret. Dra peilestaven ut og se på metallenden (Figur 40). Hvis oljenivået er lavt, hell sakte i nok olje i påfyllingshullet for å fylle nivået til Full-merket.

   Viktig: Veivhuset må ikke overfylles med olje da dette kan skade motoren. Ikke kjør motoren med oljenivået under lavmerket, fordi dette kan føre til skade på motoren.

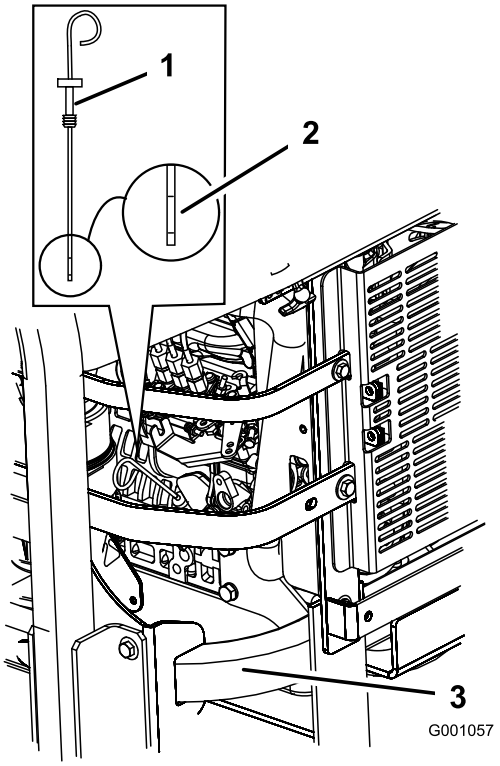

Figur 40

1. Peilestav
2. Metallende
3. Venstre side av maskinen bak

Skifte motorolje

Serviceintervall: Etter de 50 første timene

Hver 100. driftstime

1. Start motoren og la den gå i fem minutter. Oljen vil da varmes opp slik at den flyter lettere.
2. Parker maskinen på en jevn flate.
3. Koble fra kraftuttaket, flytt kontrollspakene til nøytral stilling, og bruk parkeringsbremsen.
4. Før du forlater førersetet, må du stanse motoren, ta ut nøkkelen og vente til alle bevegelige deler står stille.
5. Sett et fat under der du tapper olje. Ta ut tappepluggene for å la oljen renne ned i et tappefat (Figur 41).
6. Fjern påfyllingslokket oppå motoren (Figur 43). Dette gjør det lettere å tømme ut oljen.
7. Monter tappepluggen og trekk den til med et moment på 35 Nm.

   Merk: Den gamle oljen må kasseres eller gjenvinnes i henhold til lokale forskrifter.

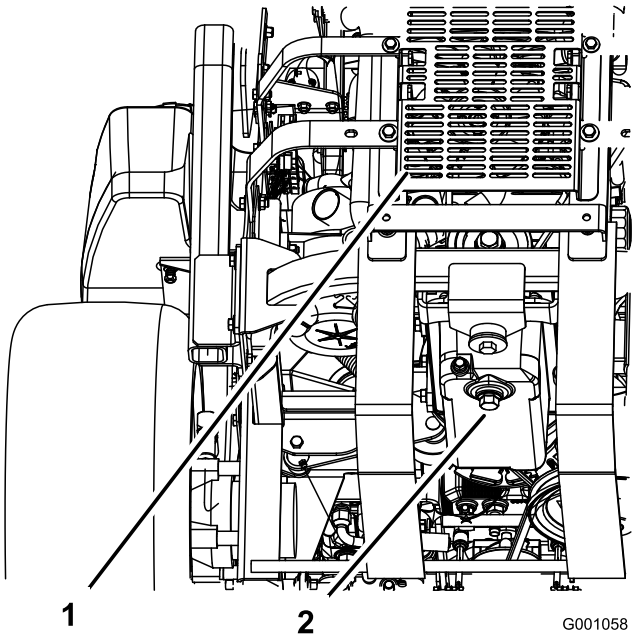

Figur 41

1. Bak på maskinen
2. Tappeplugg

Fylle på motorolje

1. Vipp setet fremover, løsne boltene og ta bort det fremre motorpanelet (Figur 42).

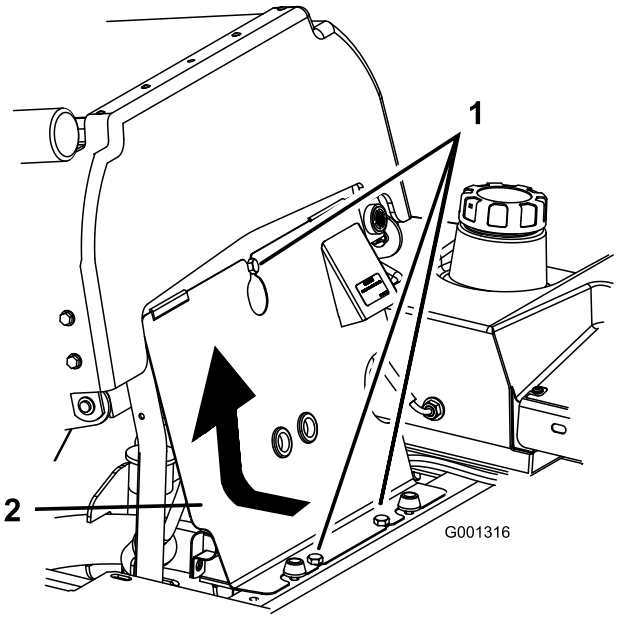

Figur 42

1. Bolt
2. Fremre motorpanel

2. Fjern oljelokket, og skru løs peilestaven (Figur 43).

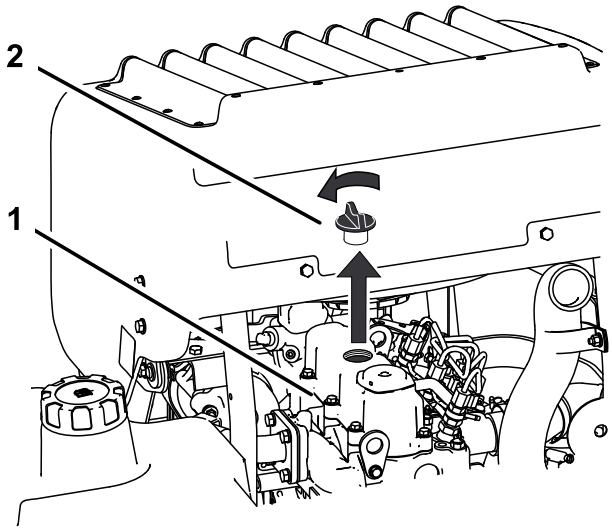

Figur 43

1. Motor
2. Oljelokk

3. Bruk en slange og en trakt når du fyller olje på motoren (Figur 44).
4. Fyll på olje sakte, kontroller nivået med peilestaven ofte inntil nivået når det øverste hullet i peilestaven. Se Motorolje i , side for å finne riktig oljetype og viskositet å bruke ved forskjellige temperaturforhold.

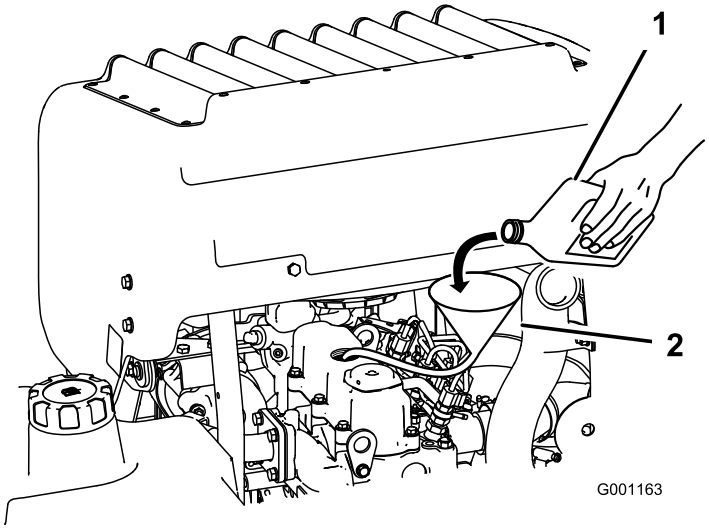

Figur 44

1. Motorolje
2. Slange og trakt

Viktig: Fyll på oljen svært sakte og ikke blokker åpningen av filterhullet (Figur 45). Hvis du fyller på oljen for raskt eller blokkerer hullet kan oljen støtes tilbake og skitne til luftinntaket, noe som igjen kan føre til skade på motoren.

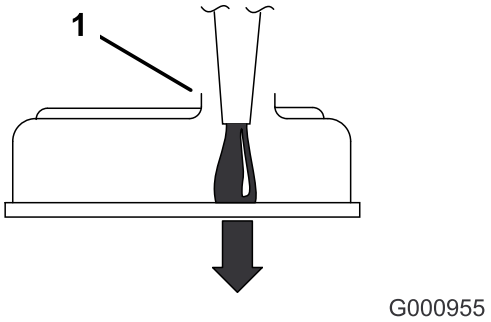

Figur 45

1. Merk deg klaringen i påfyllingsåpningen.

5. Sett peilestaven tilbake på plass og sett på det fremre motorpanelet igjen.
6. Start motoren, og la den gå i fem minutter.
7. Slå av motoren.
8. Vent i tre sekunder og kontroller oljenivået.
9. Hell sakte på olje til det når opp til det øvre hullet på peilestaven.
10. Sett peilestaven og påfyllingslokket tilbake på plass og sett på det fremre motorpanelet igjen.
11. Kontroller om det har oppstått lekkasjer.

Viktig: Veivhuset må ikke overfylles med olje da dette kan skade motoren.

Skifte motoroljefilteret

Serviceintervall: Etter de 50 første timene

Hver 200. driftstime

1. Tapp oljen fra motoren slik det er beskrevet under Skifte motoroljen.

   Plasser et dryppefat under oljedryppefatet for å ta i mot olje fra oljefilteret og oljekanalene i motoren.

2. Drei filteret mot klokken for å fjerne det (Figur 46 og Figur 47).

   Merk: Kast oljefilteret i henhold til lokale forskrifter. Gjenvinn i henhold til lokale forskrifter.

3. Smør inn pakningen på filteret med fersk, ren olje før du monterer filteret. Skru på filteret med hånden til pakningen kommer i kontakt med monteringshodet. Trekk til med ytterligere 1/2- til 3/4-omdreining.
4. Fyll olje. Se Fylle på motorolje.

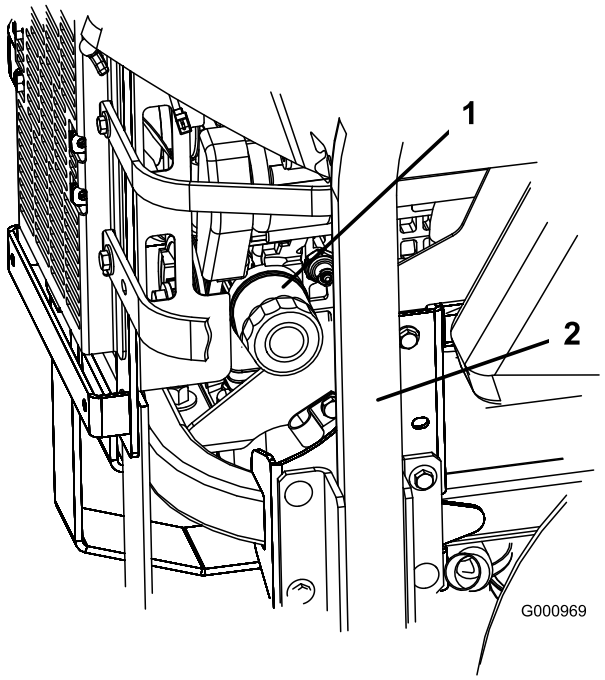

Figur 46

1. Oljefilter
2. Høyre side av maskinen

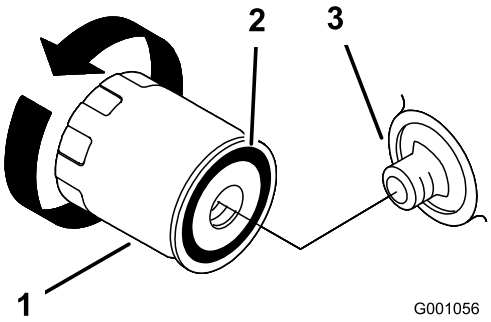

Figur 47

1. Oljefilter
2. Pakning
3. Adapter

Vedlikehold av drivstoffsystem

Overhale drivstoffilteret

Tømme vannutskilleren

Serviceintervall: Hver 40. driftstime

1. Sett maskinen på en jevn flate.
2. Koble fra kraftuttaket, flytt kontrollspakene til nøytral stilling, og bruk parkeringsbremsen.
3. Før du forlater førersetet, må du stanse motoren, ta ut nøkkelen og vente til alle bevegelige deler står stille.
4. Finn vannutskilleren på venstre side bak på maskinen.
5. Plasser et tappefat under vannutskilleren.
6. Åpne tømmefilteret på vannseparatoren ca. én omdreining slik at vann og andre kontaminanter tappes ut (Figur 48).
7. Steng tappeventilen når det kommer ut rent dieseldrivstoff (Figur 48).

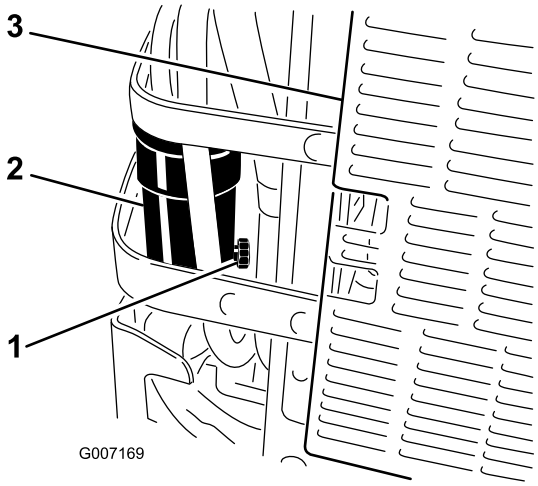

Figur 48

1. Tappeventil
2. Vannutskiller
3. Bak på maskinen

Skifte drivstoffilteret

Et skittent drivstofffilter som er tatt av drivstoffslangen, må aldri monteres på nytt.

1. La motoren kjøle seg ned.
2. Koble fra kraftuttaket, flytt kontrollspakene til nøytral stilling, og bruk parkeringsbremsen.
3. Før du forlater førersetet, må du stanse motoren, ta ut nøkkelen og vente til alle bevegelige deler står stille.
4. Åpne drivstoffventilen(Figur 49).
5. Løsne de to slangeklemmene og koble fra drivstoffslangene fra toppen av filteret (Figur 49).
6. Sett inn et nytt filter. Koble drivstoffslangene til drivstoffilteret og monter de to slangeklemmene (Figur 49).
7. Åpne drivstoffventilen.
8. Start motoren og kontroller om det finnes lekkasjer.

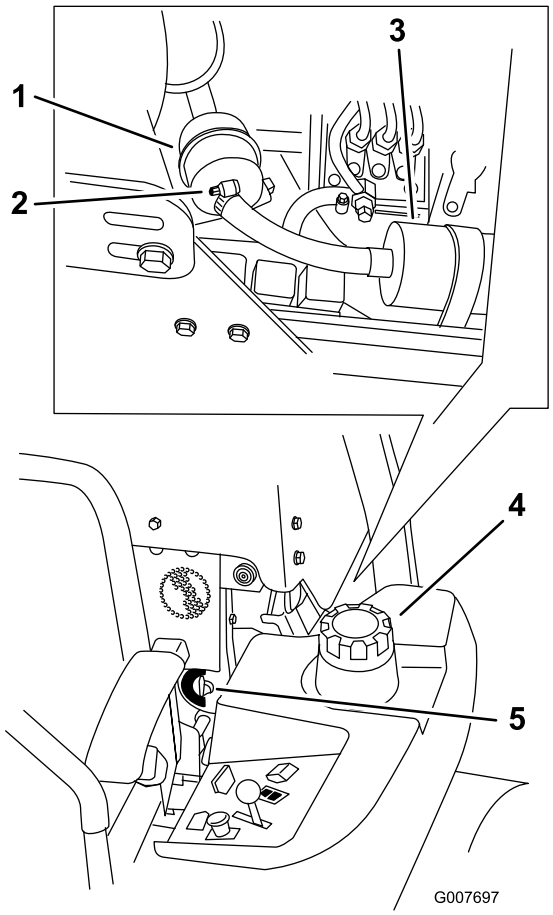

Figur 49

1. Drivstoffilter
2. Slangeklemme
3. Drivstoffpumpe
4. Venstre side av maskinen
5. Bensinkran

Vedlikeholde drivstofftanken

Ikke prøv å tappe drivstofftanken, det er nødvendig med spesialverktøy for å montere drivstoffslangekomponentene. Påse at en autorisert forhandler tapper drivstofftanken og overhaler eventuelle komponenter for drivstoffsystemet.

Vedlikehold av elektrisk system

Vedlikeholde batteriet

Advarsel

CALIFORNIA
Proposition 65-advarsel

Battery posts, terminals, and related accessories contain lead and lead compounds, chemicals known to the State of California to cause cancer and reproductive harm. Wash hands after handling.

Elektrolytten i batteriet inneholder svovelsyre, en dødelig gift som også kan forårsake alvorlige brannskader.

Ikke drikk elektrolytt, og unngå kontakt med hud, øyne og klær. Bruk vernebriller for å beskytte øynene og gummihansker for å beskytte hendene.

Fjerne batteriet

Batteripolene eller metallverktøy kan kortslutte mot metallkomponenter og forårsake gnister. Gnistene kan føre til at batterigassene eksploderer, noe som kan forårsake personskade.

- **Når du fjerner eller monterer batteriet, må du passe på at batteripolene ikke berører metalldeler på maskinen.**
- **La ikke metallverktøy kortslutte mellom batteripolene og metalldeler på maskinen.**

Feilaktig ruting av batterikabler kan skade maskinen og kablene og forårsake gnister. Gnistene kan føre til at batterigassene eksploderer, noe som kan forårsake personskade.

- **Ta alltid av den negative (svarte) batterikabelen før du kobler fra den positive (røde) kabelen.**
- **Koble alltid til den positive (røde) batterikabelen før du kobler til den negative (svarte) kabelen.**

1. Koble fra kraftuttaket, flytt kontrollspakene til nøytral stilling, og bruk parkeringsbremsen.
2. Før du forlater førersetet, må du stanse motoren, ta ut nøkkelen og vente til alle bevegelige deler står stille.
3. Frigjør setelåsen og vipp setet opp.
4. Ta den negative batterikabelen av den negative (–) batteripolen (Figur 50).
5. Skyv den røde polhetten av den positive (røde) batteripolen. Fjern deretter den positive (røde) kabelen (Figur 50).

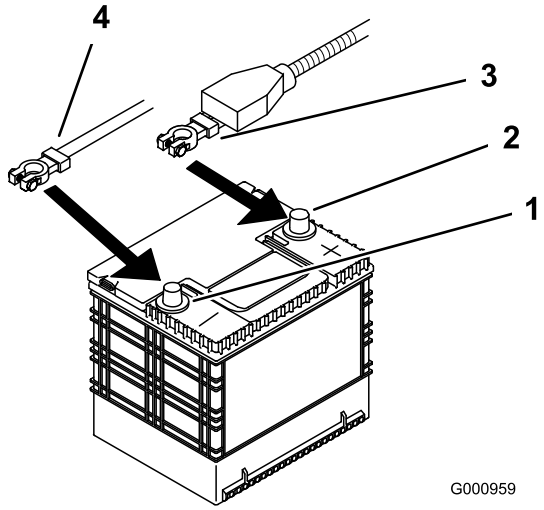

Figur 50

1. Negativ batteripol
2. Positiv batteripol
3. Rød kabel (+)
4. Svart kabel (–)

6. Fjern vingemutrene (1/4 tomme) som fester batteriklemmen (Figur 51).
7. Fjern de to boltene som holder den hydrauliske tanken (Figur 51).
8. Skyv den hydrauliske tanken bort fra batteriet.
9. Fjern batteriet.

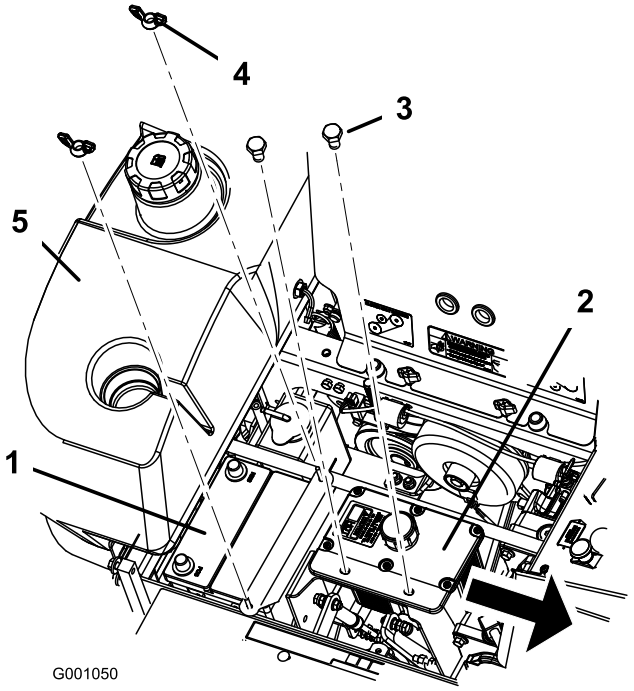

Figur 51

1. Batteri
2. Hydrauliske tank
3. Bolter
4. Vingemutter
5. Høyre drivstofftank

Installere batteriet

1. Plasser batteriet med polene vendt bort fra den hydrauliske tanken (Figur 51).
2. Monter først den positive (røde) kabelen til den positive (+) batteripolen.
3. Monter deretter den negative batterikabelen til den negative (–) batteripolen.
4. Fest kablene med to bolter (1/4 x 3/4 tommer), to skiver (1/4 tommer) og to mutrer (1/4 tommer) (Figur 50).
5. Skyv den røde polhetten over den positive (røde) batteripolen.
6. Fest batteriet med to J-bolter, batteriklemmen, to skriver (1/4 tomme) og to vingemutrer (1/4 tomme) (Figur 51).

Lade batteriet

Når batteriet lades, utvikles det gasser som kan eksplodere.

Røyk aldri i nærheten av batteriet, og hold gnister og åpen ild borte fra batteriet.

Viktig: Batteriet skal alltid være full-ladet (spesifikk vekt 1,265). Dette er spesielt viktig for å forhindre at batteriet blir ødelagt når temperaturen er under 0 °C.

1. Sørg for at påfyllingslokkene er montert på batteriet. Lad opp batteriet i 10 til 15 minutter ved 25 til 30 A, eller i 30 minutter ved 10 A.
2. Når batteriet er helt oppladet, kobler du laderen fra strømuttaket, og deretter laderledningene fra batteripolene (Figur 52).
3. Monter batteriet i maskinen og koble til batterikabelen slik det er beskrevet under Montere batteriet.

   Merk: Kjør ikke traktoren med batteriet frakoblet da dette kan føre til elektrisk skade.

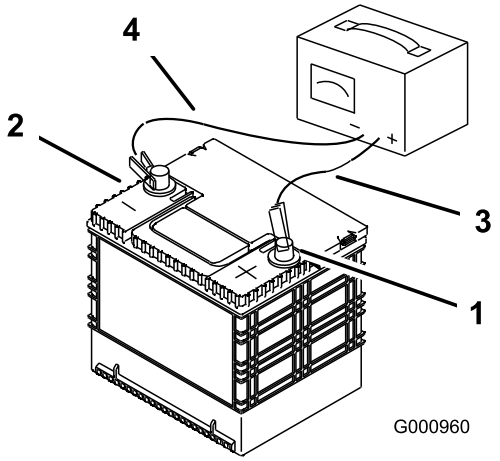

Figur 52

1. Positiv batteripol
2. Negativ batteripol
3. Rød (+) laderledning
4. Svart (–) laderledning

Vedlikeholde sikringene

Det elektriske systemet er beskyttet av sikringer. Dette er vedlikeholdsfritt. Hvis en sikring går, kontrollerer du om det er kortslutning i en av ledningene.

1. Hev motorpanseret for å få tilgang til sikringsholderen (Figur 53).
2. For å bytte sikring, trekk den ut for å fjerne den.
3. Sett inn en ny sikring (Figur 53).

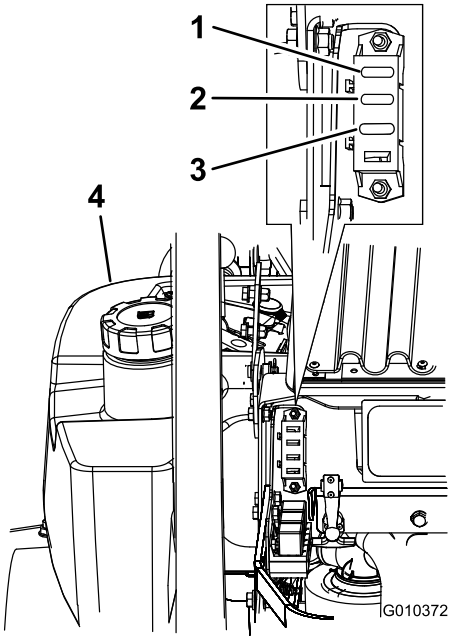

Figur 53

1. Tenning – 30 A (F1)
2. Radiatorvifte – 40 A (F2)
3. Clutch – 10 A (F3)
4. Venstre drivstofftank

Vedlikehold av drivsystem

Justere sporingen

Maskinen har en knott for å justere sporingen. Denne er plassert under setet.

Viktig: Juster håndtakets og den hydrauliske pumpens nøytrale stilling før justering av sporingen. Se Justere håndtakets nøytrale stilling i , side og Justere den hydrauliske pumpens nøytrale stilling i , side .

1. Dytt begge kontrollspakene fremover den samme avstanden.
2. Kontroller om maskinen trekker til én side. Stopp maskinen og aktiver parkeringsbremsen.
3. Frigjør setelåsen og vipp setet fremover for å få tilgang til sporingsknotten.

   Merk: Angi hva som er høyre og venstre side på maskinen ved å stå i normal arbeidsstilling.

4. For å få maskinen til å gå til høyre, drei knotten mot høyre side av maskinen. Se Figur 54.
5. For å få maskinen til å gå til venstre, drei knotten mot venstre side av maskinen. Se Figur 54.
6. Gjenta justeringene inntil sporingen er korrekt.

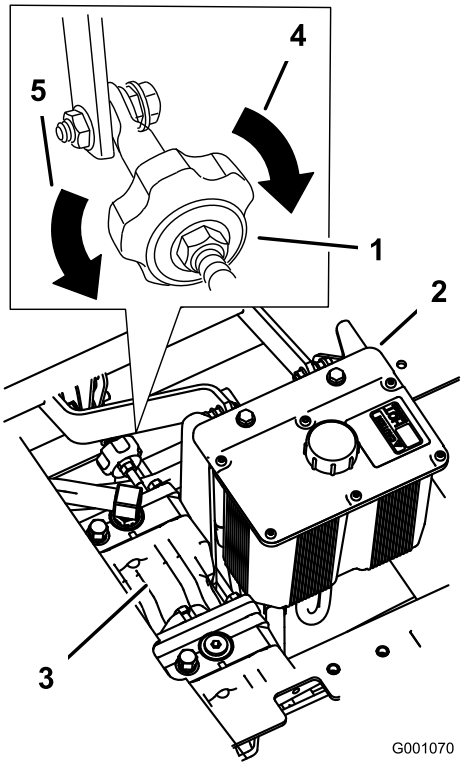

Figur 54

1. Trekknott
2. Hydrauliske tank
3. Hydrauliske pumper
4. Drei denne veien for å spore høyre
5. Drei denne veien for å spore venstre

Kontrollere trykket i dekkene

Serviceintervall: Hver 50. driftstime eller månedlig, avhengig av hva som kommer først.

Sjekk trykket ved ventilstammen (Figur 55).

Oppretthold korrekt lufttrykk i bakhjulene er 90 kPa (13 psi). Forskjellig trykk i hjulene kan føre til ujevn klipping. Sjekk dekkene når de er kalde, for å få en mest mulig nøyaktig avlesning av trykket.

Merk: Forhjulene har delvis luftfylte dekk som ikke trenger justering av lufttrykk.

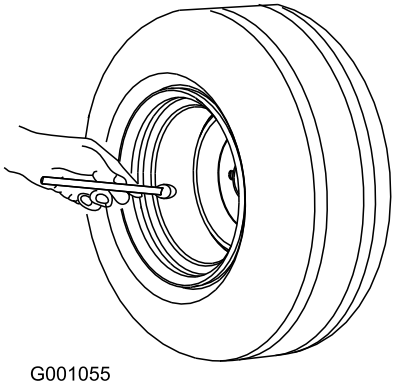

Figur 55

Kontrollere hjulnavets mutter med riller

Serviceintervall: Etter de 100 første timene—Kontroller hjulnavets mutter med riller.

Hver 500. driftstime—Kontroller hjulnavets mutter med riller.

Etter de 100 første timene—Kontroller hjulenes hakemutre.

Hver 500. driftstime—Kontroller hjulenes hakemutre.

Mutteren med riller må trekkes til med et moment på 170 Nm.

1. Koble fra kraftuttaket, flytt kontrollspakene til nøytral stilling, og bruk parkeringsbremsen.
2. Før du forlater førersetet, må du stanse motoren, ta ut nøkkelen og vente til alle bevegelige deler står stille.
3. Monter hårnålssplinten.
4. Trekk til tennpluggen med et moment på 170 Nm (Figur 56).

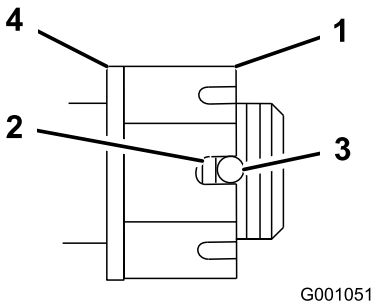

Figur 56

1. Mutter med riller
2. To gjenger eller mindre vises
3. Hull i gjenget stang
4. Skive (om nødvendig)

5. Kontroller avstanden fra bunnen av slissen i mutteren til den indre kanten i hullet. To gjenger eller mindre skal vises (Figur 56).
6. Hvis mer enn to gjenger er synlige, fjern mutteren og monter en skive mellom navet og mutteren.
7. Fest kniven med et moment på 170 Nm (Figur 56).
8. Trekk til mutteren inntil det neste settet med slisser er i linje med hullene i akselen (Figur 56).
9. Sett på plass hårnålssplinten.

Justere styrehjulslageret

Serviceintervall: Hver 500. driftstime

1. Koble fra kraftuttaket, flytt kontrollspakene til nøytral stilling, og bruk parkeringsbremsen.
2. Før du forlater førersetet, må du stanse motoren, ta ut nøkkelen og vente til alle bevegelige deler står stille.
3. Fjern støvkoppen fra styringen og trekk til låsemutteren (Figur 57).
4. Trekk til låsemutteren inntil fjærskivene er flate og gå deretter tilbake 1/4 omdreining for å stille forhåndsbelastningen på lagrene korrekt (Figur 57).

   Viktig: Påse at fjærskivene er montert korrekt slik det vises i Figur 57.
5. Sett på støvkoppen (Figur 57).

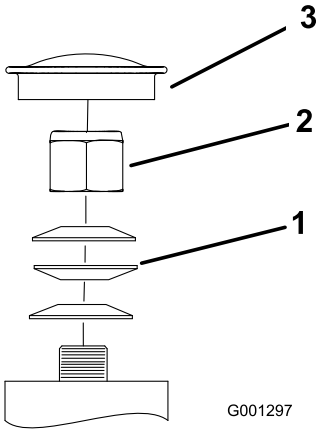

Figur 57

1. Fjærskiver
2. Låsemutter
3. Støvkopp

Vedlikeholde girkassen

Kontrollere oljenivået i girkassen

Serviceintervall: Hver 100. driftstime

Bruk syntetisk girolje av typen SAE 75W–90.

1. Parker maskinen på en jevn flate.
2. Koble fra kraftuttaket, flytt kontrollspakene til nøytral stilling, og bruk parkeringsbremsen.
3. Før du forlater førersetet, må du stanse motoren, ta ut nøkkelen og vente til alle bevegelige deler står stille.
4. Fjern side- eller bakpluggen på girkassen (Figur 58).
5. Oljenivået må nå opp til åpningen på girkassen.
6. Fyll på mer olje om nødvendig.

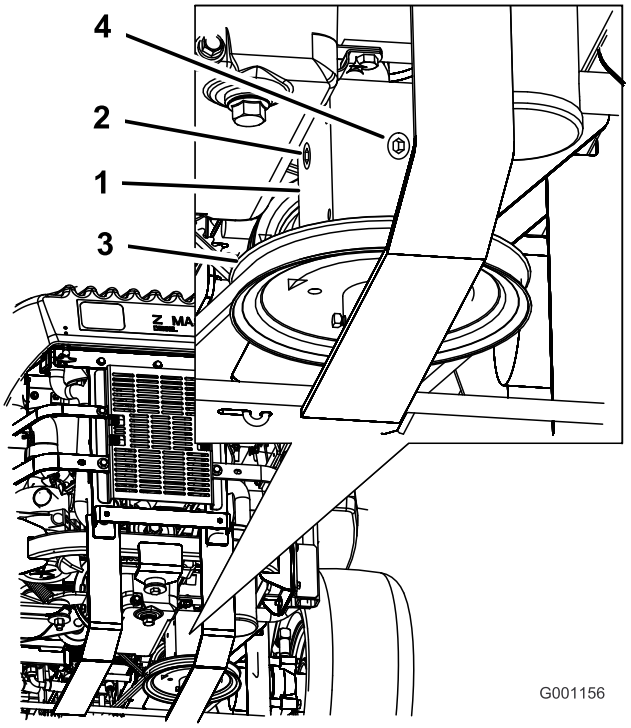

Figur 58

1. Girkasse
2. Sideplugg
3. Bakplugg
4. Remskive

Skifte oljen i girkassen

Serviceintervall: Etter de 100 første timene
Årlig

Kontakt et autorisert forhandlerverksted for å skifte oljen i girkassen.

Justere den elektriske clutchen

Serviceintervall: Hver 500. driftstime

Du kan justere clutchen for å sikre riktig innkobling av klippeenheten og god bremsing.

1. Koble fra kraftuttaket, flytt kontrollspakene til nøytral stilling, og bruk parkeringsbremsen.

2. Før du forlater førersetet, må du stanse motoren, ta ut nøkkelen og vente til alle bevegelige deler står stille.
3. Frigjør setet og vipp det forover.
4. Løsne fremre motorpanelknotter og fjern panelet.
5. Trekk den fjærbelastede lederullen for kraftuttakets drivrem opp og fjern remmen fra clutchremskiven (Figur 59).

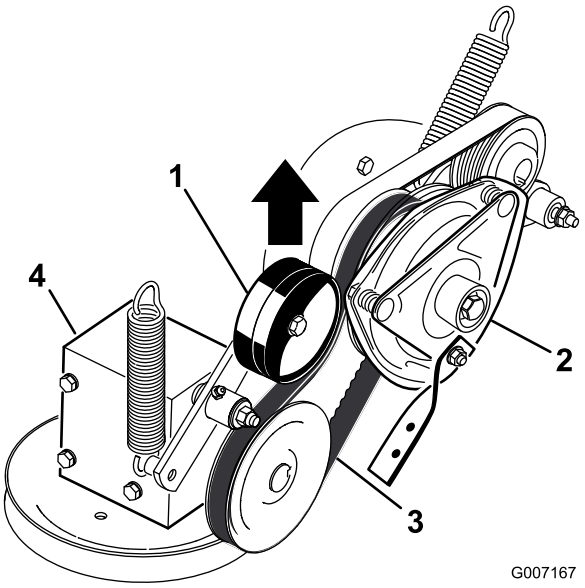

Figur 59

1. Fjærbelastet lederull
2. Clutch
3. Kraftuttakets drivrem
4. Girkasse

6. Koble fra clutchens elektriske kobling (Figur 60).
7. Fjern de to boltene som fester clutchens gummistropp til rammen på gressklipperen (Figur 60).
8. Fjern sentreringsbolten som fester clutchen til motorakselen og fjern clutchen og nøkkelen (Figur 60).

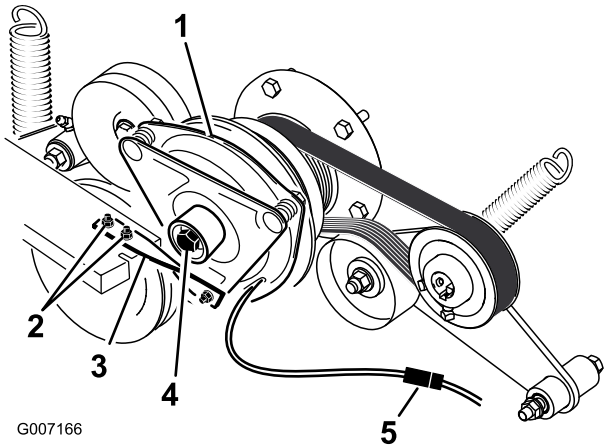

Figur 60

1. Clutch
2. To bolter og mutrer for clutchstroppen
3. Clutchens gummistropp
4. Clutchens sentreringsbolt
5. Elektriske koblinger

9. Sett et 0,381–0,533 mm følerblad gjennom én kontrollslisse på siden av enheten. Påse at det er mellom armaturen og rotorens friksjonsoverflater (Figur 61).
10. Stram låsemutrene til følerbladet sitter fast men er løst nok til at det lett kan beveges innen luftgapet (Figur 61).
11. Gjenta dette for de gjenværende slissene.
12. Kontrollere hver slisse igjen og gjør små justeringer til følerbladet sitter mellom rotoren og armaturen med svært liten kontakt mellom dem.

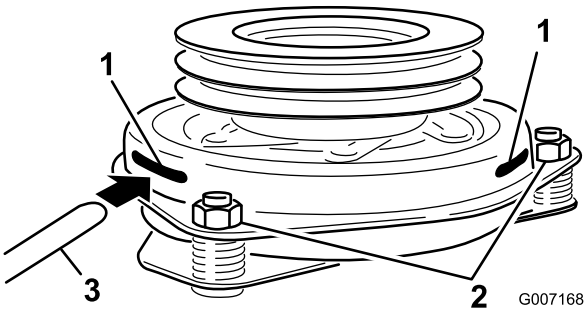

Figur 61

1. Slisse
2. Justeringsmutter
3. Følerblad

13. Monter clutchen på motorakselen med en nøkkel.
14. Påfør blå Loctite® (eller tilsvarende) til sentreringsbolten.
15. Hold i veivakselen bak på maskinen mens du monterer sentreringsbolten, og stram sentreringsbolten til med 68 Nm (Figur 60).
16. Monter clutchens gummistropp til rammen på gressklipperen med de to boltene og mutrene du fjernet tidligere (Figur 60).

17. Trekk den fjærbelastede lederullen for kraftuttakets drivrem opp og monter den på clutchremskiven (Figur 59).
18. Koble til clutchens elektriske kobling (Figur 60).
19. Monter fremre motorpanel og stram til knottene.
20. Senk setet.

Vedlikehold av kjølesystem

Vedlikeholde kjølesystemet

Utslipp av varmt kjølemiddel under trykk eller å ta på en varm radiator og omsluttende deler kan føre til alvorlige brannsår.

- **Ikke åpne radiatorlokket mens motoren er varm. La motoren nedkjøles i minst 15 minutter, eller helt til radiatorlokket er så kaldt at du kan ta på det uten å brenne deg, før du fjerner radiatorlokket.**
- **Ikke ta på radiatoren og omsluttende deler som er varme.**

Roterende aksler og vifter kan føre til personskader.

- **Ikke bruk maskinen uten at dekslene er på plass.**
- **Hold fingre, hender og bekledning unna roterende vifter og drivaksel.**
- **Stans motoren og ta ut tenningsnøkkelen før du utfører vedlikehold.**

Du kan bli forgiftet av å svelge motorkjølemiddel.

- **Ikke svelg kjølemiddel.**
- **Oppbevares utilgjengelig for barn og kjæledyr.**

Kontrollere kjølemiddelnivået i motoren

Serviceintervall: For hver bruk eller daglig
Etter de 8 første timene
Hver 100. driftstime

Væsketype: 50/50-blanding av frostvæske for forlenget levetid / Dex-Cool® og vann

Kjølesystemets kapasitet: 4,6 liter

Merk: Ikke åpne radiatorlokket. Dette kan slippe luft inn i kjølesystemet.

1. Stopp sprederen på en jevn overflate, stopp motoren og sett på parkeringsbremsen.
2. Frigjør setelåsen og vipp setet opp.
3. Når motoren er avkjølt må du kontrollere nivået i overflytsflasken. Væsken bør nå opp til kulen på utsiden av overflytsflasken (Figur 62).
4. Hvis kjølemiddelnivået er lavt, fyll på en blanding med halvt om halvt med frostvæske for forlenget levetid / Dex-Cool® og vann til overflytsflasken (Figur 62).
5. Fyll på kjølemiddelblandingen til overflytsflasken og fyll det opp til indikatorlinjen på flasken (Figur 62).

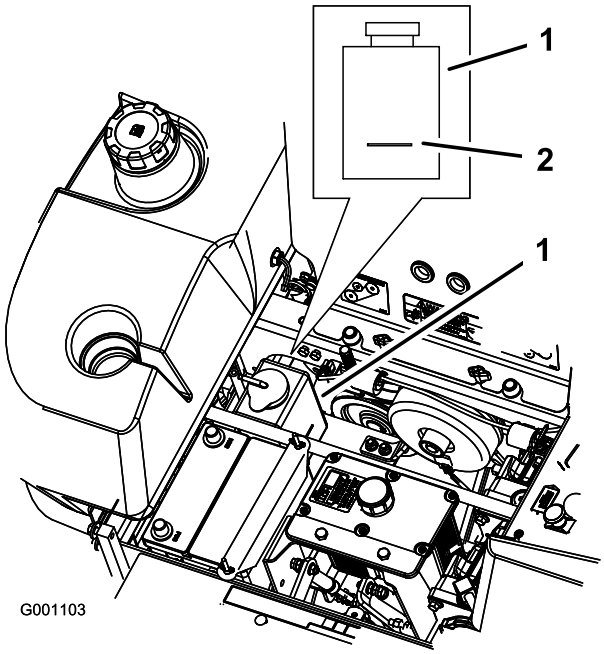

Figur 62

1. Overflytsflaske for frostvæske
2. Indikatorlinje på siden av overflytsflasken.

Rengjøre motorens kjøleribber og radiatorskjermen

Serviceintervall: For hver bruk eller daglig

Kontroller og rengjøre radiatorskjermen og kjøleribbene før hver bruk. Fjern eventuell oppsamling av gress, skitt eller andre fremmedlegemer fra kjøleribbene og radiatorskjermen med komprimert luft (Figur 63).

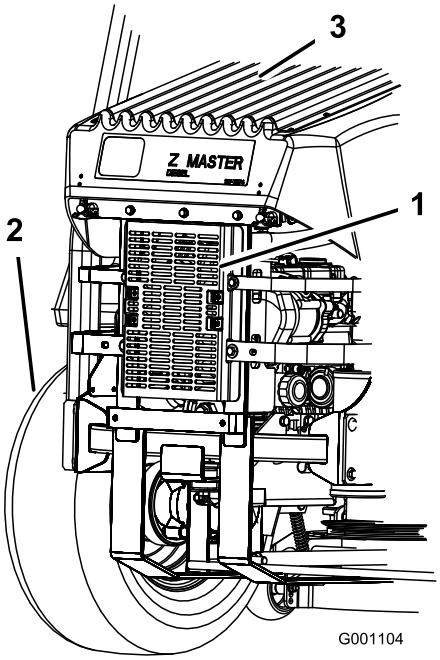

Figur 63

1. Hydraulisk oljefilter
2. Venstre dekk bak
3. Radiatorskjerm

Skifte kjølevæsken i motoren

Serviceintervall: Årlig

Kontakt et autorisert forhandlerverksted for å skifte kjølemiddelet i motoren hvert år.

Vedlikehold av bremser

Justere parkeringsbremsen

Serviceintervall: Hver 25. driftstime

Hver 200. driftstime

1. Koble inn parkeringsbremsen, spaken opp.
2. Mål lengden på fjæren. Lengden mellom skivene skal være 64 mm (Figur 64).
3. Hvis det er nødvendig med justering må du koble ut parkeringsbremsen, løsne på låsemutteren under fjæren og justere mutteren rett under fjæren (Figur 64). Drei mutteren inntil korrekt måling er oppnådd. Vri mutteren med klokken for å gjøre fjæren kortere og mot klokken for å gjøre den lengre.
4. Trekk til de to mutterne sammen.
5. Koble inn parkeringsbremsen, spaken opp. Mål lengden på fjæren igjen.
6. Hvis det er nødvendig med justering, gjenta prosedyren ovenfor.
7. Gjenta dette på motsatt side av maskinen.

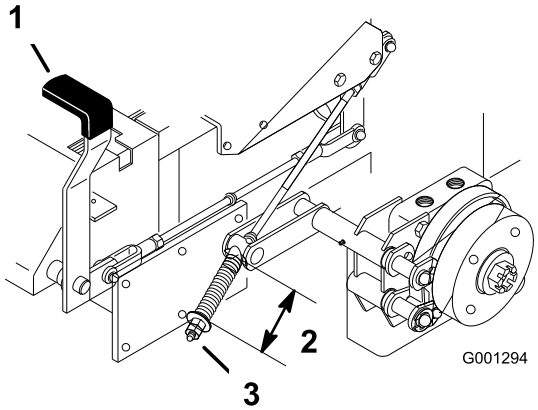

Figur 64

1. Bremsespak i tilkoblet stilling
2. Fjær 64 mm
3. Justeringsmutter og låsemutter

Vedlikehold av remmer

Kontrollere remmene

Serviceintervall: Hver 100. driftstime

Kontroller at remmene ikke har sprekker, frynsete kanter, brennmerker eller annen skade. Skift ut ødelagte remmer.

Skifte klipperremmen

Hvining når remmen roterer, knivene glipper når du klipper gresset, frynsete kanter, brennmerker og sprekker er tegn på at klipperremmen er slitt. Skift remmen hvis noen av disse problemene oppstår.

1. Koble fra kraftuttaket, flytt kontrollspakene til nøytral stilling, og bruk parkeringsbremsen.
2. Før du forlater førersetet, må du stanse motoren, ta ut nøkkelen og vente til alle bevegelige deler står stille.
3. Fjern boltene som holder remmens deksler på plass og fjern dekslene (Figur 65).
4. Fjern fjæren og remføreren fra lederullarmene.
5. Fjern remmen om nødvendig.
6. Monter den nye remmen rundt knivremskivene og girkasseremskiven under motoren (Figur 66).
7. Monter remføreren på den fjærbelastede lederullen i en vinkel på 45 grader som vist i Figur 66. Stram skruen til 37 til 45 Nm.
8. Monter ledefjæren på de to postene (Figur 66).
9. Monter remdekselet ved å føre dekselet inn på tappen, montere boltene og låse det (Figur 65).

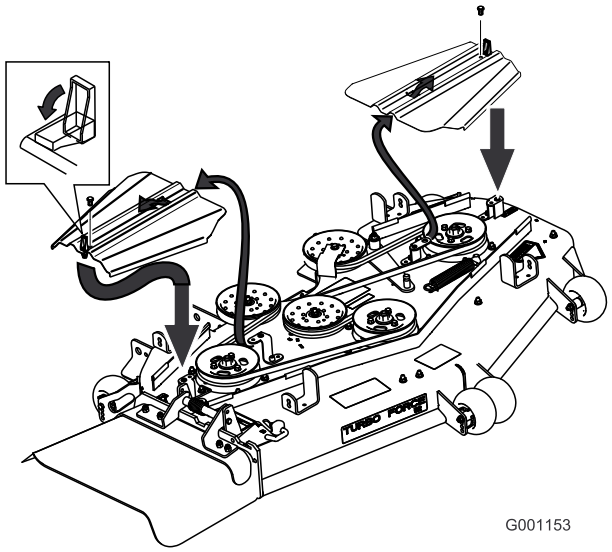

Figur 65

1. Remdeksel
2. Lås
3. Bolt
4. Før slissen inn på tappen

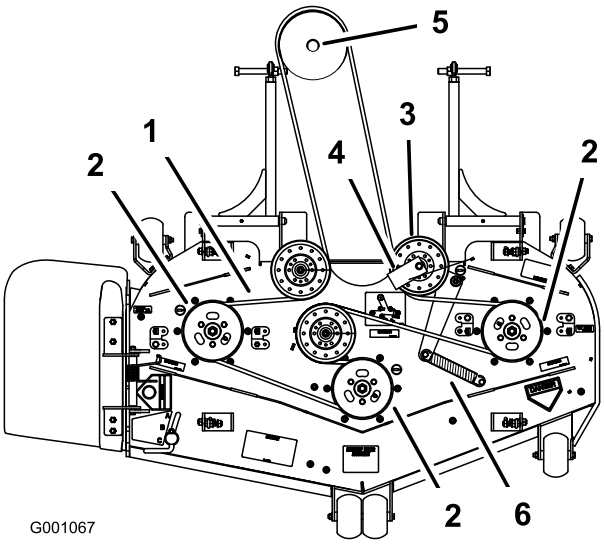

Figur 66

1. Gressklipperrem
2. Gressklipperens spindelrull
3. Gressklipperens lederull
4. Remfører
5. Girkasseremskive
6. Fjær

Skifte drivremmen for kraftuttaket

Serviceintervall: Hver 50. driftstime—Kontroller drivremmen for kraftuttaket.

1. Koble fra kraftuttaket, flytt kontrollspakene til nøytral stilling, og bruk parkeringsbremsen.
2. Før du forlater førersetet, må du stanse motoren, ta ut nøkkelen og vente til alle bevegelige deler står stille.
3. Løsne fremre motorpanelknotter og fjern panelet (Figur 67).

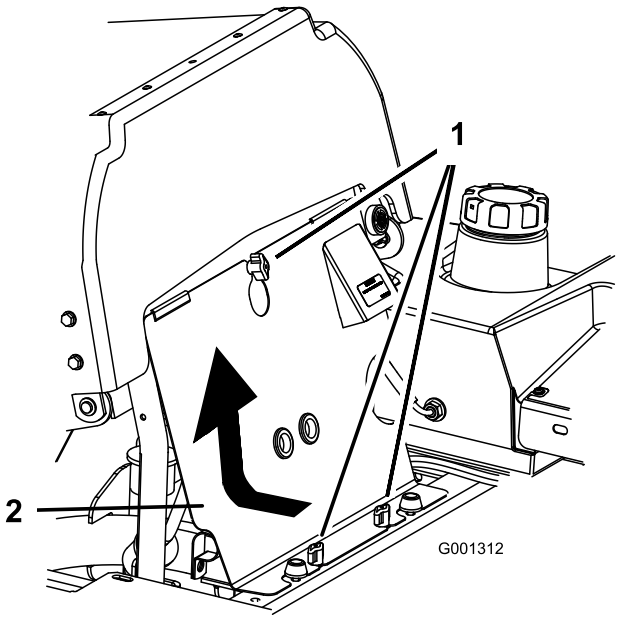

Figur 67

1. Knott
2. Fremre motorpanel

4. Fjern fjæren fra lederullarmen (Figur 68).
5. Fjern sperrebraketten for clutchen.
6. Fjern den gamle drivremmen for kraftuttaket.
7. Sett den nye kraftuttaksremmen på clutchremskiven og girkasseremskiven (Figur 68).
8. Monter gummisperren for clutchen.
9. Monter fjæren på lederullarmen (Figur 68).

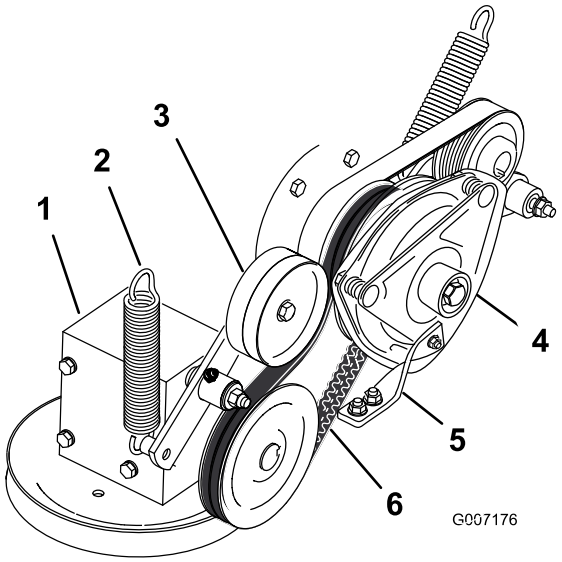

Figur 68

1. Girkasse
2. Fjær
3. Fjærbelastet lederull
4. Clutch
5. Clutchens gummistopper
6. Kraftuttakets drivrem

Skifte pumpedrivremmen

Serviceintervall: Hver 50. driftstime—Kontroller pumpedrivremmen.

Merk: Fjern kraftuttaksdrivremmen først hvis pumpedrivremmen må skiftes ut.

1. Vipp setet fremover og ta bort det fremre motorpanelet.
2. Fjern drivremmen for kraftuttaket.
3. Fjern fjæren fra lederullarmen (Figur 69).
4. Legg den nye remmen rundt motorremskiven og hydropumpens remskive (Figur 69).
5. Monter kraftuttaksdrivremmen.
6. Monter fjæren på lederullarmen (Figur 69).

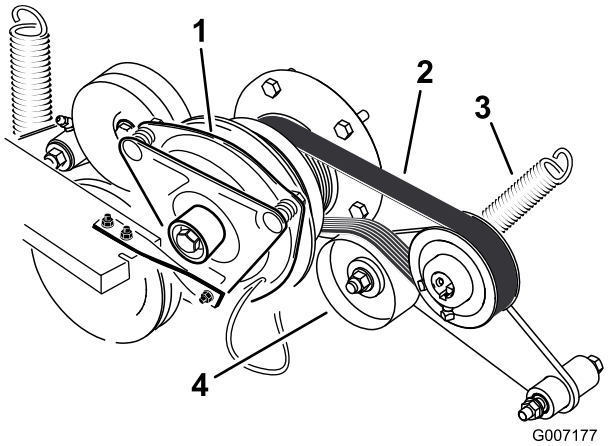

Figur 69

1. Clutch
2. Pumpedrivremmen
3. Fjær
4. Fjærbelastet lederull

Skifte ut og stramme generatorremmen

Skifte drivremmen

Serviceintervall: Hver 50. driftstime—Kontroller generatorremmen.

1. Koble fra kraftuttaket, flytt kontrollspakene til nøytral stilling, og bruk parkeringsbremsen.
2. Før du forlater førersetet, må du stanse motoren, ta ut nøkkelen og vente til alle bevegelige deler står stille.
3. Fjern de fire boltene som fester oljekjølervernet til den bakre rammen (Figur 70).
4. Fjern de tre boltene som fester motorstroppene til maskinens side (Figur 70).

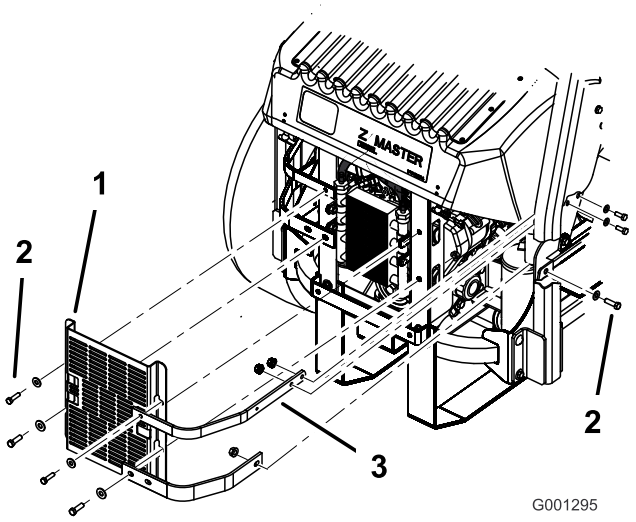

Figur 70

1. Oljekjølervern
2. Bolter
3. Motorstropper

5. Fjern de fire boltene som fester oljekjøleren og plasserer oljekjøleren på siden (Figur 71).
6. Fjern de to boltene som fester viften og vifteplaten til maskinen (Figur 71).

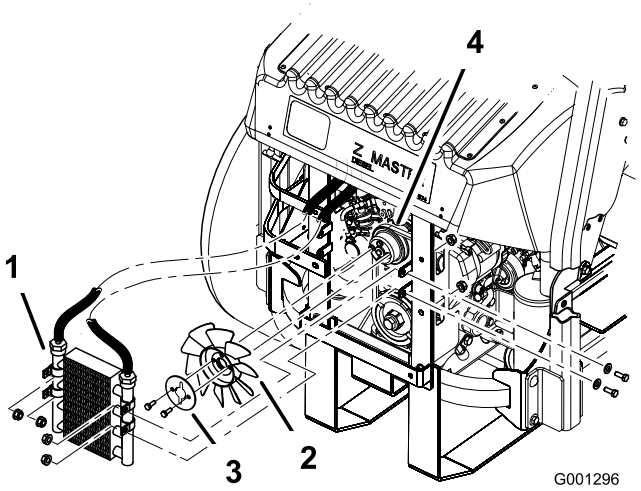

Figur 71

1. Oljekjøler
2. Vifte
3. Vifteplate
4. Generatorrem

7. Løsne den nedre bolten og fjern den øvre bolten som fester generatoren og deksel (Figur 72).
8. Drei generatordekselet til siden og fjern remmen fra remskivene og generatoren.
9. Monter en ny rem rundt remskivene og generatoren (Figur 72).
10. Fest viften og vifteplaten til maskinen med de to boltene du fjernet tidligere (Figur 71).
11. Fest oljekjøleren med de fire boltene du fjernet tidligere (Figur 71).
12. Fest oljekjølerdekselet og motorstroppene til bakrammen med de fire boltene du fjernet tidligere (Figur 70).
13. Fest motorstroppene til siden av maskinen (Figur 70).
14. Stram den nedre bolten og sett i den øvre bolten som fester generatoren og deksel (Figur 72).

Stramme generatorremmen

1. Plasser et håndtak mellom generatoren og sylinderblokken.
2. Juster generatoren til utsiden inntil du kan trykke ned remmene med 7 til 9 mm mellom motoren og generatorens remskiver med 10 kgf styrke (Figur 72).
3. Stram til generatorboltene.
4. Kontroller svikten i remmen igjen og juster remmen om nødvendig.
5. Hvis svikten er korrekt, strammer du øvre og nedre bolt (Figur 72).

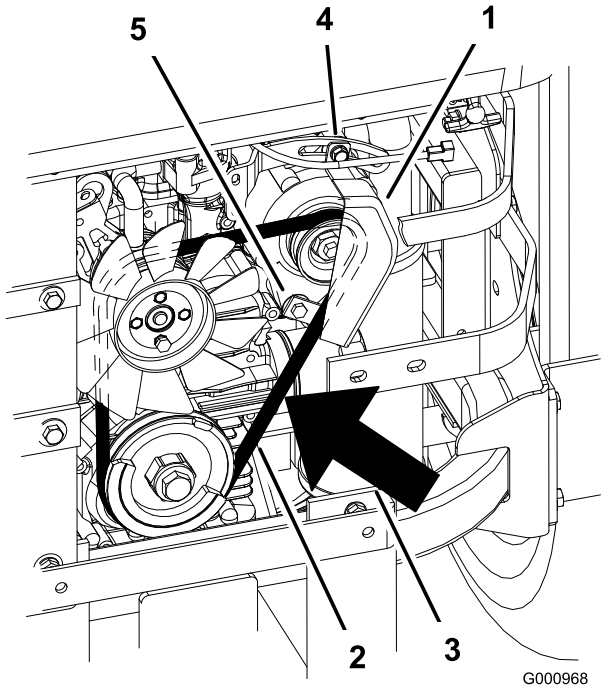

Figur 72

1. Generator
2. Generatorrem
3. Svikt, 7 til 9 mm med 10 kgf styrke
4. Øverste bolt
5. Nederste bolt

Vedlikehold av kontrollsystem

Justere kontrollhåndtakets nøytrale stilling

Hvis bevegelsesspakene ikke er innrettet eller beveger seg lett inn i konsollhakket, må de justeres. Juster hver spak, fjær og stang separat.

Merk: Kontrollspaker må installeres på korrekt måte. Se Montere kontrollspakene i monteringsinstruksjonene.

1. Koble fra kraftuttaket, flytt kontrollspakene til nøytral stilling, og bruk parkeringsbremsen.
2. Før du forlater førersetet, må du stanse motoren, ta ut nøkkelen og vente til alle bevegelige deler står stille.
3. Frigjør setelåsen og vipp setet forover.
4. Begynn med enten den venstre eller høyre kontrollspaken.
5. Flytt spaken til nøytral stilling, men ikke låst (Figur 73).
6. Trekk spaken tilbake inntil splittpinnene (på armen under svingakselen) er i kontakt med endene på sporet (begynner så vidt å legge press på fjæren) (Figur 73).
7. Kontroller hvor det er mulig at kontrollspaken treffer hakket i konsollen (Figur 73). Den bør sentreres for å gi spaken mulighet til å svinge utover til nøytral, låst stilling.

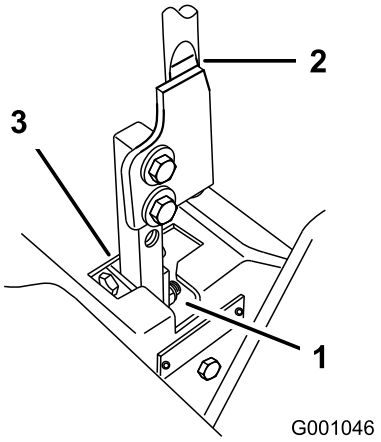

Figur 73

1. Nøytral, låst stilling
2. Kontrollspak
3. Nøytral stilling

8. Hvis det er nødvendig med justering må du løsne på mutteren og låsemutteren mot krysshodet (Figur 74).
9. Legg på lett trykk bakover på kontrollspakene, vri hodet på justeringsbolten i korrekt retning inntil kontrollspaken er sentrert i nøytral, låst stilling (Figur 74).

   Merk: Ved å opprettholde trykket bakover på spaken vil du holde pinnen på enden av slissen og gjøre det mulig for justeringsbolten å flytte spaken til korrekt stilling.
10. Stram mutteren og låsemutteren (Figur 74).
11. Gjenta prosessen på motsatt siden av gressklipperen.

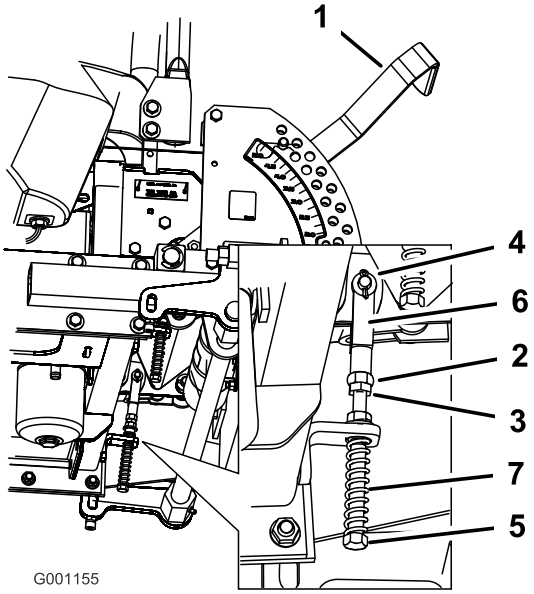

Figur 74

1. Klippehøydespak
2. Mutter mot krysshode
3. Sikringsmutter
4. Splittpinne i slisse
5. Justeringsbolt
6. Stang
7. Fjær

Vedlikehold av hydraulisk system

Overhale det hydrauliske systemet

Kontrollere nivået på hydraulisk olje

Serviceintervall: Etter de 8 første timene

Hver 25. driftstime

Oljetype: Mobil 1 15W-50 syntetisk motorolje eller tilsvarende syntetisk olje.

Viktig: Bruk spesifisert olje eller tilsvarende. Andre væsker kan skade systemet.

Oljekapasitet for det hydrauliske systemet: 3,9 liter

Merk: Du kan kontrollere den hydrauliske oljen på to måter. Én måte er mens oljen er varm og den andre når oljen er kald. Skjermen på innsiden av tanken har to nivåer, avhengig av om oljen er varm eller kald.

1. Plasser maskinen på en jevn overflate og sett på parkeringsbremsen.
2. Rengjør rundt påfyllingshalsen for hydraulisk olje (Figur 75).
3. Ta lokket av påfyllingshalsen. Se på innsiden for å kontrollere om det er olje i beholderen (Figur 75).
4. Hvis det ikke er olje i tanken, fyll på til nivået i tanken når nivået ”cold” på skjermen.
5. Kjør maskinen på tomgang i 15 minutter for å slippe ut eventuell luft av systemet og varme opp væsken. Se Starte og stoppe motoren i , side .
6. Kontroller nivået på nytt mens væsken er varm. Oljen skal være lunken.
7. Fyll på olje i den hydrauliske tanken hvis det er nødvendig.

   Merk: Oljenivået skal nå til toppen av nivået ”hot” på skjermen når væsken er varm (Figur 75).
8. Ta lokket av påfyllingshalsen.

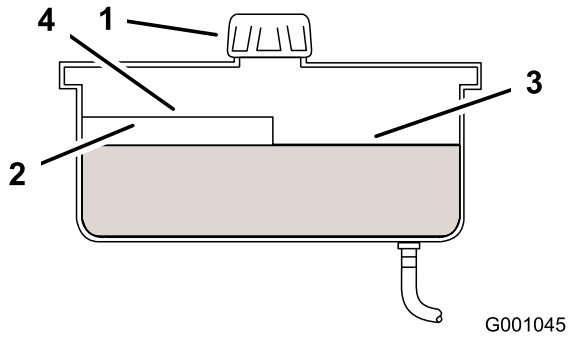

Figur 75

1. Lokk
2. Skjerm
3. Oljenivå, kald – full
4. Oljenivå, varm – full

Hydraulisk væske som kommer ut under trykk, kan trenge gjennom huden og forårsake personskader.

- **Væske som sprøytes inn under huden, må fjernes kirurgisk innen få timer av en doktor med kjennskap til denne typen skader. Hvis ikke, kan dette føre til koldbrann.**
- **Hold kropp og hender borte fra hull eller dyser som sprøyter ut hydraulisk væske under høyt trykk.**
- **Bruk kartong eller papir til å finne lekkasjer.**
- **Før du utfører vedlikehold eller reparasjoner på det hydrauliske systemet, må du forsiktig slippe ut alt trykket.**
- **Kontroller at alle hydrauliske ledninger og slanger er i god stand, og at alle hydrauliske koblinger og beslag er tette, før det hydrauliske systemet settes under trykk.**

Skifte hydraulisk olje og filter

Serviceintervall: Etter de 25 første timene

Årlig

Bruk sommerfilter ved temperaturer over 0 °C

Bruk vinterfilter ved temperaturer under 0 °C

Merk: Ved årlig intervall, skift hydraulisk olje når oljefilteret skiftes.

1. Koble fra kraftuttaket, flytt kontrollspakene til nøytral stilling, og bruk parkeringsbremsen.
2. Før du forlater førersetet, må du stanse motoren, ta ut nøkkelen og vente til alle bevegelige deler står stille.

Viktig: Ikke bruk oljefilter for bil. Dette kan føre til store skader på det hydrauliske systemet.

3. Påfør et tynt lag med hydrovæske på gummipakningen på det nye filteret (Figur 76).

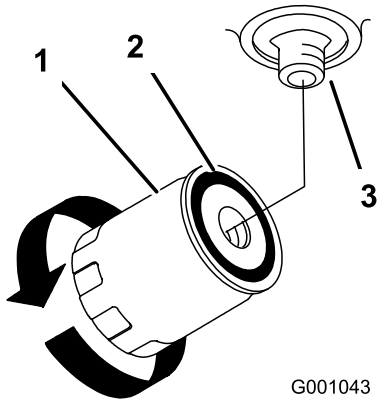

Figur 76

1. Hydraulisk filter
2. Pakning
3. Adapter

4. Plasser et tappefat under filteret, fjern det gamle filteret og tørk av filteradapterens pakningsflate (Figur 77).

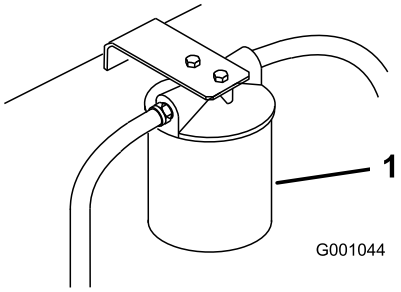

Figur 77

1. Hydraulisk filter

5. Når du skifter olje, tapp hydraulisk olje fra tanken når oljefilteret er fjernet.
6. Installer det nye hydrauliske filteret på filteradapteren. Ikke stram til.
7. Fyll på den hydrauliske tanken med hydraulisk olje til oljen flyter over filteret og drei deretter oljefilteret med klokken inntil gummipakningen er i kontakt med filteradapteren. Stram deretter til filteret med ytterligere 1/2 omdreining (Figur 76).
8. Tørk opp væske som eventuelt ble sølt.
9. Fyll på olje til ”cold”-nivået på skjermen i den hydrauliske tanken.
10. Start motoren og la den gå i omtrent to minutter for å blåse luft ut fra systemet. Stopp motoren og kontroller om det finnes lekkasjer. Hvis ett eller begge hjulene ikke vil bevege seg, se Tømme det hydrauliske systemet.
11. Kontroller nivået på nytt mens væsken er varm. Oljen skal være lunken.
12. Fyll på olje i den hydrauliske tanken hvis det er nødvendig. Ikke fyll på for mye.

Tømme det hydrauliske systemet

Trekksystemet tappes automatisk. Det kan imidlertid være nødvendig å tappe systemet hvis væsken skiftes eller etter at det har blitt utført arbeid på systemet.

1. Hev bakdelen av maskinen så hjulene er over bakken og støtt den med jekkstøtter.
2. Start maskinen, og la den gå på tomgang. Aktiver spaken og trekket på én side og roter hjulet med håndkraft.
3. Når hjulet begynner å rotere på egenhånd må du holde det i gang til hjulet beveger seg jevnt (min. 2 minutter).
4. Kontroller det hydrauliske nivået og fyll på som nødvendig for å opprettholde korrekt nivå.
5. Gjenta prosedyren på motsatt hjul.

Kontrollere hydraulikkslangene

Serviceintervall: Hver 100. driftstime

Kontrollere hydraulikkslanger for lekkasjer, løse fester, knekte ledninger, løse monteringsstøtter og at de ikke er slitt på grunn av værforhold eller kjemisk forringelse. Foreta nødvendige reparasjoner før bruk.

Merk: Hold områdene rundt det hydrauliske systemet rent for oppsamling av fremmedlegemer.

Hydraulisk væske som kommer ut under trykk, kan trenge gjennom huden og forårsake personskader.

- **Væske som sprøytes inn under huden, må fjernes kirurgisk innen få timer av en doktor med kjennskap til denne typen skader. Hvis ikke, kan dette føre til koldbrann.**
- **Hold kropp og hender borte fra hull eller dyser som sprøyter ut hydraulisk væske under høyt trykk.**
- **Bruk kartong eller papir til å finne lekkasjer.**
- **Før du utfører vedlikehold eller reparasjoner på det hydrauliske systemet, må du forsiktig slippe ut alt trykket.**
- **Kontroller at alle hydrauliske ledninger og slanger er i god stand, og at alle hydrauliske koblinger og beslag er tette, før det hydrauliske systemet settes under trykk.**

Stille den hydrauliske pumpen i nøytral stilling

Merk: Juster håndtakets nøytrale stilling først. Dette må rettes opp før følgende justering kan utføres.

Justeringen må gjøres mens kjørehjulene er i bevegelse.

Mekaniske eller hydrauliske jekker kan kanskje ikke støtte maskinen og dermed føre til alvorlige skader.

- **Bruk jekkstøtter når du støtter maskinen.**
- **Ikke bruk hydrauliske jekker.**

Motoren må være i gang slik at kontrolljusteringen kan utføres. Kontakt med bevegelige deler eller varme overflater kan føre til personskade.

Hold klær, hender, føtter og andre kroppsdeler borte fra knivbladene, roterende deler, lyddemperen og andre varme overflater.

1. Hev rammen og blokker maskinen så kjørehjulene kan bevege seg fritt.
2. Koble fra den elektriske konnektoren fra setets sikkerhetsbryter. Installer midlertidig en kaldstartsledning over terminalene i ledningsnettkonnektoren.
3. Frigjør setelåsen og skyv setet forover.
4. Frigjør setelåsen og vipp setet forover.

Stille den høyre hydrauliske pumpen i nøytral stilling

1. Start motoren, flytt gassen 1/2 omdreining og frigjør parkeringsbremsen. Se Starte og stoppe motoren i , side .

   Merk: Kontrollspakene må være i nøytral stilling mens du utfører justeringene.
2. Juster lengden på pumpestangen ved å dreie på knotten i korrekt retning inntil hjulet ikke beveger seg eller kryper noe i revers (Figur 78).
3. Flytt kontrollspaken fremover og i revers, deretter tilbake til nøytral stilling. Hjulet må ikke bevege seg eller krype noe i revers.
4. Flytt gassen til stillingen Hurtig. Pass på at hjulet fortsatt ikke beveger seg eller kryper lett i revers. Juster ved behov.

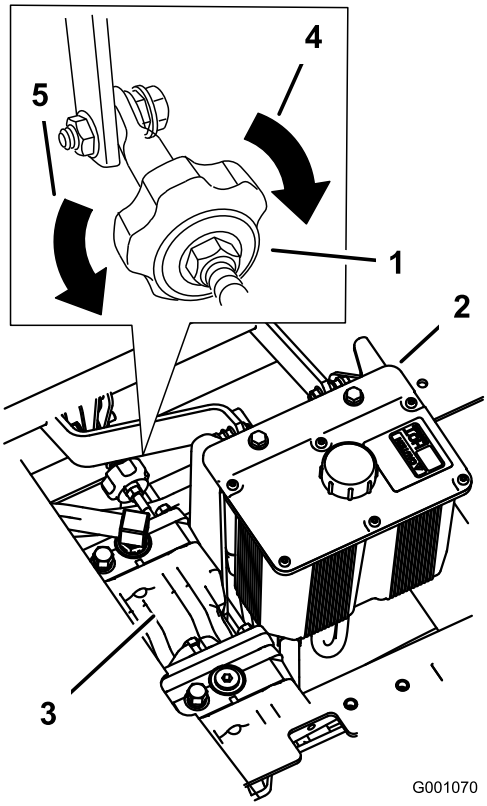

Figur 78

1. Trekknott
2. Hydrauliske tank
3. Hydrauliske pumper
4. Drei denne veien for å spore høyre
5. Drei denne veien for å spore venstre

Stille den venstre hydrauliske pumpen i nøytral stilling

1. Løsne låsekontrollen ved kuleleddet på pumpens kontrollstang (Figur 79).
2. Start motoren, flytt gassen 1/2 omdreining og frigjør parkeringsbremsen. Se Starte og stoppe motoren i , side .

   Merk: Kontrollspakene må være i nøytral stilling mens du utfører justeringene.

   Merk: Den fremre mutteren på pumpestangen er venstregjenget.
3. Juster lengden på pumpestangen ved å dreie dobbelmutrene på stangen i korrekt retning inntil hjulet ikke beveger seg eller kryper noe i revers (Figur 79).
4. Flytt kontrollspaken fremover og i revers, deretter tilbake til nøytral stilling. Hjulet må ikke bevege seg eller krype noe i revers.
5. Flytt gassen til stillingen Hurtig. Pass på at hjulet fortsatt ikke beveger seg eller kryper lett i revers. Juster ved behov.
6. Stram til låsemutrene ved kuleleddene (Figur 79).

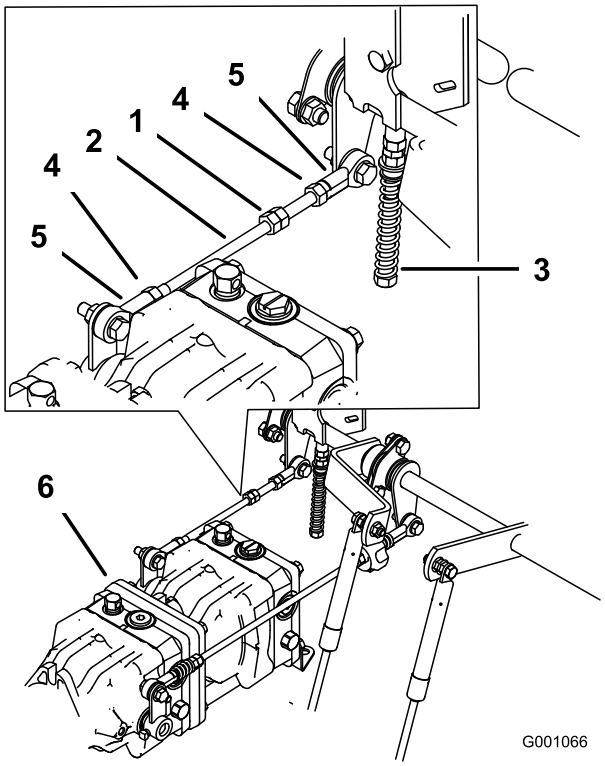

Figur 79

1. Doble mutrer
2. Pumpestag
3. Justeringsbolt
4. Låsemutter
5. Kuleledd
6. Pumper

Det elektriske systemet vil ikke utføre korrekte sikkerhetsavstengning hvis kaldstartsledningen er montert.

- **Fjern ledningen fra ledningsnettkonnektoren og koble konnektoren inn i setebryteren når justeringen er fullført.**
- **Bruk aldri denne enheten med kaldstartsledningen montert og setebryteren frakoblet.**

7. Etter at begge pumpene er stilt til nøytral kan du slå av maskinen.
8. Fjern kaldstartsledningen fra ledningsnettkonnektoren og koble konnektoren inn i setebryteren.
9. Monter setestangen og senk setet i posisjon.
10. Ta bort jekkstøttene.

Vedlikehold av klippeenhet

Nivellere gressklipperen ved tre stillinger

Montere maskinen

1. Sett gressklipperen på en jevn flate.
2. Koble fra kraftuttaket, flytt kontrollspakene til nøytral stilling, og bruk parkeringsbremsen.
3. Før du forlater førersetet, må du stanse motoren, ta ut nøkkelen og vente til alle bevegelige deler står stille.
4. Kontroller trykket i alle fore dekkene. Juster til 90 kPa (13 psi) ved behov.
5. Senk gressklipperen til en klippehøyde på 76 mm.
6. Inspiser de fire kjedene. Kjedene trenger ikke være spent.

- Hvis et bakre kjede er løst, senk (løsne) den fremre støttearmen på samme side. Se Justere gressklipperstigningen på langs.
- Hvis et fremre kjede er løst, hev (stram) den fremre støttearmen for det kjedet. Se Justere gressklipperstigningen på langs.

Rette opp gressklipperen på tvers

1. Plasser den **høyre** kniven på tvers (Figur 80).

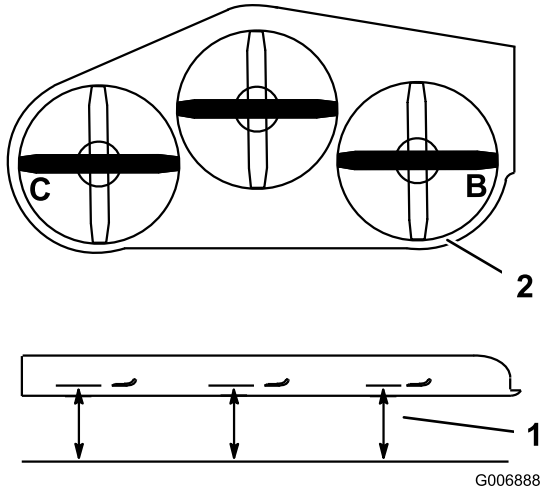

Figur 80

1. Mål her er fra kniv til hard overflate
2. Ta mål ved B og C

2. Mål den høyre kniven ved **B** fra en plan overflate til kniveggen på knivtuppene (Figur 80).
3. Noter denne avstanden. Denne avstanden må være 79 til 83 mm.
4. Plasser den venstre kniven på tvers (Figur 80).
5. Mål den venstre kniven ved **C** (Figur 80) fra en plan overflate til kniveggen på knivtuppene.
6. Noter denne avstanden. Denne avstanden må være 79 til 83 mm.
7. Hvis målingene ved stillingene **B** eller **C** ikke er korrekte, løsne bolten som fester den bakre kjeden til den bakre støtten (Figur 81).

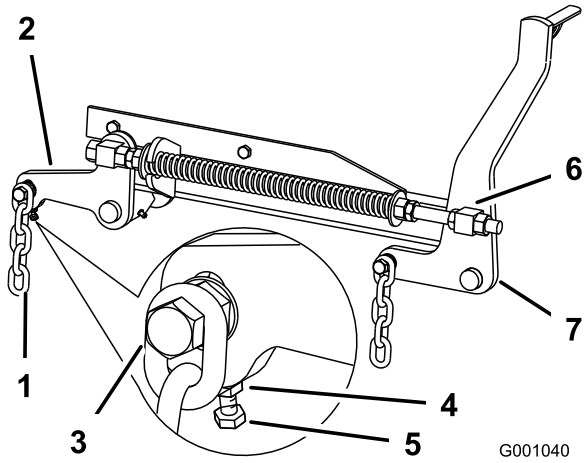

Figur 81

1. Bakre kjede
2. Bakre støttearm
3. Bolt
4. Sikringsmutter
5. Justeringsbolt
6. Fremre svivelmutter
7. Fremre støttearm

8. Løsne låsemutteren under den bakre støttearmen og juster justeringsbolten for å få en måling på 79 til 83 mm (Figur 81).

   Merk: Det anbefales at begge sider av gressklipperen justeres med samme avstand.

9. Trekk til låsemutteren under den bakre støttearmen og trekk til bolten som fester kjedet til den bakre støttearmen.
10. Juster motsatt side hvis det er nødvendig.

Justere gressklipperstigningen på langs

1. Plasser den høyre kniven på langs (Figur 82).
2. Mål den høyre kniven ved **A** fra en plan overflate til kniveggen på knivtuppen (Figur 82).

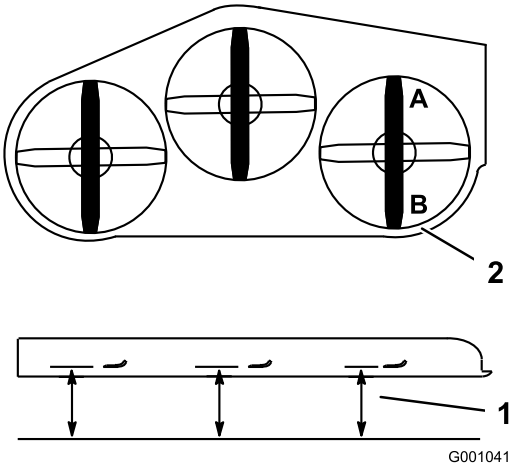

Figur 82

1. Mål her er fra kniv til hard overflate
2. Ta mål ved A og B

3. Noter denne avstanden.
4. Mål den høyre kniven ved **B** fra en plan overflate til kniveggen på knivtuppene (Figur 82).
5. Noter denne avstanden.
6. Kniven skal være 6–10 mm lavere ved stilling **A** enn ved stilling **B** (Figur 82). Dersom defleksjonen ikke er korrekt, gå til følgende trinn.

   Merk: Begge av de fremre svivlene må justeres med lik mengde for å opprettholde jevn kjedespenning.
7. Løsne de fremre svivellåseskruene, foran på høyre og venstre svivel, ca. 13 mm (Figur 81).
8. Juster hevemutteren på både venstre og høyre side av maskinen for å oppnå 6–10 mm lavere foran ved A enn bak ved **B** (Figur 81).
9. Trekk til begge svivellåsemutrene mot den fremre svivelen for å låse høyden.
10. Kontroller for å påse at det er lik spenning på kjedene og juster igjen hvis det er nødvendig.

Justere kompresjonsfjæren

1. Hev klippeenhetene til transportstilling.
2. Kontroller avstanden mellom de to store skivene. Den må være 28,2 cm for 52 tommers klippeenheter og 26,7 cm for 60 tommers klippeenheter (Figur 83).
3. Juster denne avstanden ved å løsne låsemutteren for fjæren og mutteren foran hver fjær (Figur 83). Fjæren blir kortere hvis du vrir mutteren med klokken, og kortere hvis du vrir den mot klokken.
4. Lås mutteren i stilling ved å trekke til fjærens låsemutter (Figur 83).

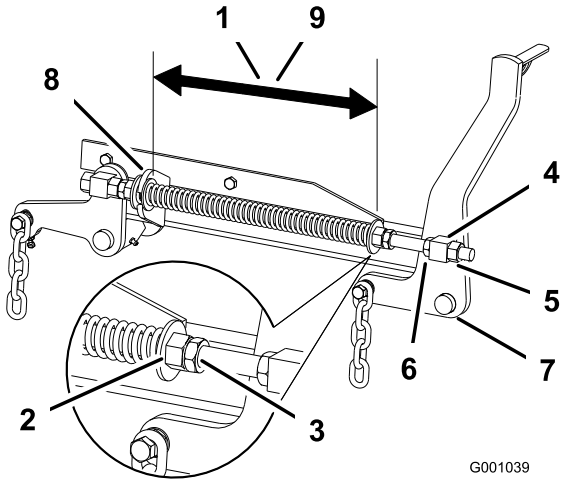

Figur 83

1. 28,2 cm mellom de store skivene for 52 tommers klippeenheter
2. Fremre mutre
3. Fjærens låsemutter
4. Fremre svivelmutter
5. Svivellåsemutter
6. Løftemutter
7. Fremre støttearm
8. Stor skive
9. 26,7 cm mellom de store skivene for 60 tommers klippeenheter

Overhale gressklipperknivene

Sørg for å holde kniven skarp hele klippesesongen. En skarp kniv klipper gresset uten å slite av eller frynse gresstråene. Gress som er blitt slitt av eller frynset, vil bli brunt i kantene, noe som vil sinke veksten og øke sykdomsfaren.

Kontroller daglig at knivbladene er skarpe og ikke slitte eller ødelagte. Fil ned eventuelle hakk og kvess knivene etter behov. Hvis en kniv er ødelagt eller slitt må du straks bytte den ut med en original Toro-kniv. Det kan være praktisk å ha en ekstra kniv på lager for mer effektiv sliping og utskifting.

En slitt eller skadet kniv kan brekke, og en del av kniven kan slynges ut mot føreren eller andre og føre til alvorlige personskader eller en dødsulykke.

- **Undersøk kniven regelmessig for slitasje eller skade.**
- **Skift ut en slitt eller skadet kniv.**

Før du kontrollerer eller overhaler knivene

Parker gressklipperen på en jevn overflate, koble fra kraftuttaket og sett parkeringsbremsen. Skru av tenningen. Ta ut nøkkelen.

Undersøke knivbladene

Serviceintervall: For hver bruk eller daglig

1. Undersøk kniveggene (Figur 84). Hvis kniven er sløv eller hvis det er hakk i den, må den tas av og kniveggen slipes. Se Slipe knivene.
2. Undersøk knivbladene, spesielt buen (Figur 84). Hvis du finner skader, slitasje eller ser at det begynner å dannes spor i denne delen av kniven (Figur 84), må den skiftes ut øyeblikkelig.

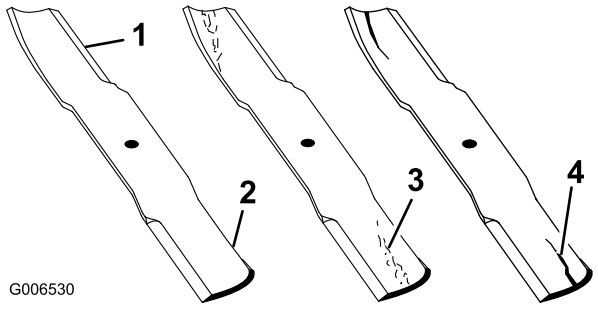

Figur 84

1. Knivegg
2. Knivbue
3. Slitasje/spordannelse
4. Sprekk

Kontrollere om en kniv er bøyd

1. Koble fra kraftuttaket, flytt kontrollspakene til nøytral stilling, og bruk parkeringsbremsen.
2. Før du forlater førersetet, må du stanse motoren, ta ut nøkkelen og vente til alle bevegelige deler står stille.
3. Roter knivene til endene vender fremover og bakover (Figur 85). Mål fra en jevn overflate til kniveggen, posisjon **A**, på kniven (Figur 85). Merk deg dette målet.

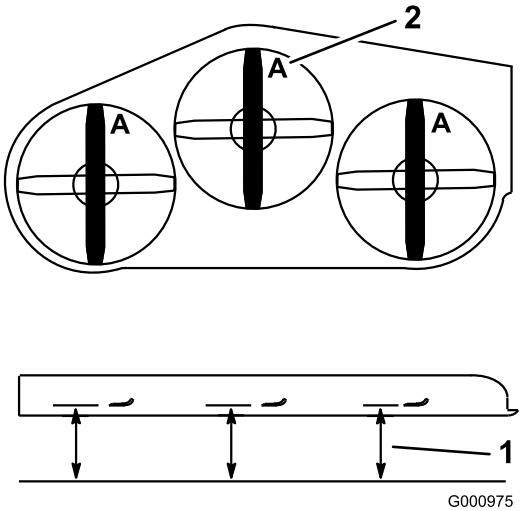

Figur 85

1. Mål her er fra kniv til hard overflate
2. Posisjon A

4. Roter den motsatte enden av kniven fremover.
5. Mål fra en jevn overflate til kniveggen i samme posisjon som i trinn 3 ovenfor. Forskjellen mellom avstanden i trinn 3 og 4 må ikke være over 3 mm. Hvis denne avstanden overskrider 3 mm, er kniven bøyd og må byttes ut. Se Demontere knivene og Montere knivene.

En kniv som er bøyd eller ødelagt kan brekke og forårsake alvorlig skade eller drepe deg eller andre i nærheten.

- **Bytt alltid ut bøyde eller ødelagte kniver.**
- **Du må aldri file eller lage skarpe hakk i kanten eller overflaten på kniven.**

Demontere knivene

Knivene må skiftes hvis de treffer en hard gjenstand, hvis de ikke er balanserte eller hvis de er bøyd. For å oppnå optimal ytelse og holde maskinen i sikkerhetsgodkjent stand bruker du bare ekte Toro-reservedeler og -tilbehør. Hvis du bruker reservedeler fra andre produsenter, kan det være i uoverensstemmelse med sikkerhetsstandardene.

Hvis du kommer i kontakt med de roterende spolene, kan du bli alvorlig skadet.

Bruk hansker, eller legg en fille rundt de skarpe kantene på kniven.

1. Hold knivenden ved hjelp av en fille eller en tykk hanske.
2. Fjern knivbolten, bueskiven og kniven fra spindelakselen (Figur 88).

Slipe knivene

Når du sliper bladene kan deler av kniven slynges ut og føre til alvorlige skade.

Bruk korrekt øyebeskyttelse når du sliper knivene.

1. Bruk en fil til å slipe eggen i begge ender av kniven (Figur 86). Oppretthold den originale vinkelen. Kniven opprettholder balansen hvis like mye materiale fjernes fra begge kniveggene.

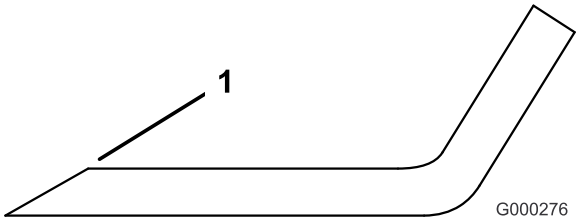

Figur 86

1. Slip kniven i original vinkel.

2. Sjekk knivens balanse ved å legge den på en balanseringsinnretning (Figur 87). Hvis kniven holder seg i horisontal stilling, har den riktige balanse og kan brukes. Hvis kniven ikke er i balanse, files litt av metallet på enden av vingeområdet bort (Figur 88). Fortsett med dette helt til kniven er balansert.

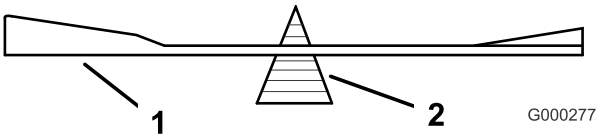

Figur 87

1. Knivblad
2. Balanseringsinnretning

Montere knivbladene

1. Monter kniven på spindelakselen (Figur 88).

   Viktig: Buen på kniven må vende oppover, mot innsiden av gressklipperen, for å sikre riktig klipping.

2. Monter boltene, avstandsstykkene og knivbladene. Fjærskivekonusen må installeres mot bolthodet (Figur 88). Stram knivbolten med et moment på 115–149 Nm.

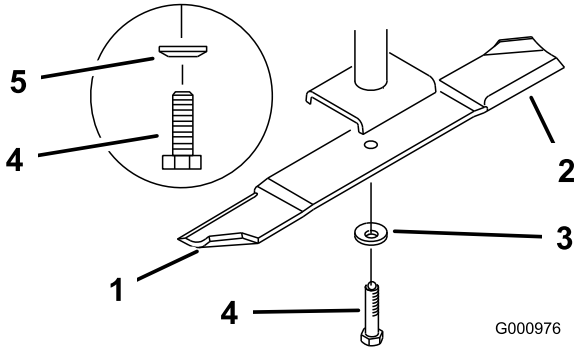

Figur 88

1. Vingeområdet på kniven
2. Knivblad
3. Fjærskive
4. Knivbolt
5. Konus mot bolthode

Skifte gressavlederen

En utildekket utslippsåpning kan føre til at gressklipperen kaster objekter mot føreren eller andre i nærheten, noe som kan resultere i alvorlig skade. Det kan også oppstå kontakt med kniven.

- **Du må aldri bruke gressklipperen uten at du har montert en dekkplate, kvernplate eller gressoppsamler.**
- **Påse at gressavlederen er i den nedre stillingen.**

1. Fjern låsemutteren, bolten, fjæren og avstandsstykket som holder avlederen festet til svingbrakettene (Figur 89). Fjern den skadde eller slitte gressavlederen.
2. Plasser avstandsstykket på gressavlederen. Plasser **L**-enden av fjæren bak enhetskanten.

Merk: Påse at L-enden av fjæren er montert bak enhetskanten før du monterer bolten som vist i Figur 89.

3. Monter bolt og mutter. Plasser **J**-krokenden av fjæren rundt gressavlederen (Figur 89).

Viktig: Gressavlederen må kunne bli senket ned i den nedre stillingen. Løft avlederen for å teste at den kan senkes ned til den nederste stillingen.

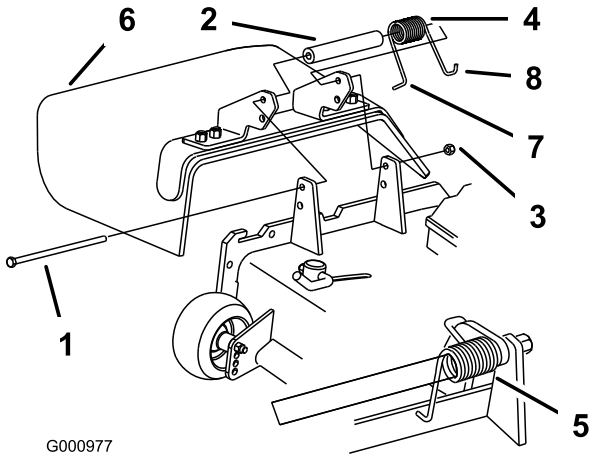

Figur 89

1. Bolt	5. Fjær montert
2. Avstandsstykke	6. Gressavleder
3. Låsemutter	7. Plasser L-enden av fjæren bak enhetskanten før du monterer bolten.
4. Fjær	8. J-krokende på fjær

Rengjøring

Rengjøre under klippeenheten

Serviceintervall: For hver bruk eller daglig

Fjern oppsamling av gress under enhetens underside hver dag.

1. Koble fra kraftuttaket, flytt kontrollspakene til nøytral stilling, og bruk parkeringsbremsen.
2. Før du forlater førersetet, må du stanse motoren, ta ut nøkkelen og vente til alle bevegelige deler står stille.
3. Hev klippeenheten til transportstilling.

Avhendig av avfall

Motorolje, batterier, hydraulisk olje og motorkjølemiddel er forurensende for miljøet. Avhend disse i henhold til nasjonale eller lokale regelverk.

Lagring

Rengjøring og lagring

1. Koble ut kraftuttaket (PTO), sett parkeringsbremsen på og drei tenningsnøkkelen til Av. Ta ut nøkkelen.
2. Rengjør hele alle utvendige deler på maskinen for gress, smuss og skitt, spesielt motoren og det hydrauliske systemet. Fjern utvendige gressrester og smuss på motorens sylindertoppribber og viftehus.

   Viktig: Du kan vaske maskinen med skånsomt vaskemiddel og vann. Maskinen må ikke trykkvaskes. Unngå overdreven bruk av vann, spesielt nær kontrollpanelet, motoren og de hydrauliske pumpene og motorene.
3. Sjekk bremsen. Se Overhale bremsen i , side .
4. Overhal luftrenseren. Se Overhale luftrenseren i , side .
5. Smør maskinen. Se Smøring i , side .
6. Skift olje i veivhuset. Se Kontrollere motoroljen i , side .
7. Kontroller trykket i dekkene. Se Kontrollere trykket i dekkene i , side .
8. Skift ut det hydrauliske filteret. Se Overhale det hydrauliske systemet i , side .
9. Lad opp batteriet. Se Lade batteriet i , side .
10. Skrap bort oppsamlet gress og skitt fra gressklipperens underside, og spyl den med en hageslange.

    Merk: Kjør maskinen med motoren ved høyeste turtall i to til fem minutter etter vask.
11. Kontroller knivene. Se Overhale gressklipperknivene i , side .
12. Gjør maskinen klar for oppbevaring når det er flere enn 30 dager til du skal bruke den igjen. Slik gjør du maskinen klar for lagring:

    A. Bland et stabiliserings-/kondisjoneringsmiddel med petroleumsbase i drivstoffet på tanken. Følg blandingsinstruksjonene fra produsenten av stabiliseringsmiddelet. Stabiliseringsmidler med alkoholbase (etanol eller metanol) må ikke brukes.

       Merk: Et stabiliserings-/kondisjoneringsmiddel er mest effektivt når det blandes med ferskt drivstoff og brukes til enhver tid.

    B. Kjør motoren for å fordele det behandlede drivstoffet i drivstoffsystemet (fem minutter).

    C. Stopp motoren, la den avkjøles og tøm drivstofftanken. Se Vedlikeholde drivstofftanken i , side .

    D. Start motoren igjen og la den gå til den stopper av seg selv.

    E. Drivstoff må kasseres i henhold til lokale forskrifter. Gjenvinn i henhold til lokale forskrifter.

       Viktig: Drivstoff som inneholder et stabiliserings-/kondisjoneringsmiddel, må ikke oppbevares i flere enn 90 dager.
13. Sjekk og stram til alle bolter, mutrer og skruer. Alle skadde eller defekte deler må repareres eller skiftes ut.
14. Reparer alle riper eller avskallinger i lakken. Du kan kjøpe maling hos ditt autoriserte forhandlerverksted.
15. Maskinen må oppbevares rent og tørt i en garasje eller på et lager. Ta nøkkelen ut av tenningen, og legg den på et sted utenfor barns eller andre autoriserte brukeres rekkevidde. Legg en presenning over maskinen for å beskytte den og holde den ren.

Feilsøking

Problem	Mulig årsak	Løsning
Startmotoren kjører ikke.	1. Knivkontrollen (kraftoverføring) er innkoblet. 2. Parkeringsbremsen er ikke på. 3. Føreren sitter ikke på plass. 4. Batteriet er flatt. 5. De elektriske forbindelsene er korroderte eller løse. 6. En sikring har gått. 7. Et relé eller en bryter er defekt.	1. Flytt spaken for knivkontroll (kraftuttak) til frakoblet stilling. 2. Sett på parkeringsbremsen. 3. Sett deg på setet. 4. Lad opp batteriet. 5. Kontroller at de elektriske forbindelsene har god kontakt. 6. Bytt ut sikringen. 7. Kontakt et autorisert forhandlerverksted.
Motoren vil ikke starte, er vanskelig å starte eller går ikke.	1. Drivstofftanken er tom. 2. Luftrenseren er skitten. 3. Det er smuss på drivstoffilteret. 4. Det er smuss, vann eller gammelt drivstoff i drivstoffsystemet.	1. Fyll drivstofftanken med drivstoff. 2. Rengjør eller bytt ut luftrenserelementet. 3. Bytt ut drivstoffilteret. 4. Kontakt et autorisert forhandlerverksted.
Motoren mister kraft.	1. For stor motorbelastning. 2. Luftrenseren er skitten. 3. Oljenivået i veivhuset er lavt. 4. Kjøleribbene og luftpassasjene over motoren er tilstoppet. 5. Utluftingshullet i drivstofflokket er tilstoppet. 6. Det er smuss på drivstoffilteret. 7. Det er smuss, vann eller gammelt drivstoff i drivstoffsystemet.	1. Reduser bakkehastigheten. 2. Rengjør luftrenserelementet. 3. Tilsett olje til veivhuset. 4. Fjern hindringen i kjøleribbene og luftpassasjene. 5. Rengjør eller skift ut drivstofflokket. 6. Bytt ut drivstoffilteret. 7. Kontakt et autorisert forhandlerverksted.
Motoren overopphetes.	1. For stor motorbelastning. 2. Oljenivået i veivhuset er lavt. 3. Kjøleribbene og luftpassasjene over motoren er tilstoppet.	1. Reduser bakkehastigheten. 2. Tilsett olje til veivhuset. 3. Fjern hindringen i kjøleribbene og luftpassasjene.
Maskinen kjører ikke.	1. Omløpsventilen er ikke strammet nok til. 2. Driv- eller pumperemmen er slitt, løs eller ødelagt. 3. Driv- eller pumperemmen er kommet av remskiven. 4. Ledefjæren er brukket eller mangler. 5. For lite eller for varm hydraulisk olje.	1. Stram til omløpsventilen. 2. Skifte ut remmen. 3. Skifte ut remmen. 4. Skift ut fjæren. 5. Fyll på hydraulisk olje eller la den avkjøles.
Unormal vibrasjon.	1. Gressklipperkniven(e) er bøyd(e) eller ubalansert(e). 2. Knivmonteringsbolten er løs. 3. Monteringsboltene i motoren er løse. 4. En motorremskive, lederull eller knivremskive er løs. 5. Motorremskiven er ødelagt. 6. Knivspindelen er bøyd. 7. Motormonteringen er løs eller utslitt.	1. Monter ny(e) kniv(er). 2. Stram til knivmonteringsbolten. 3. Trekk til monteringsboltene. 4. Stram til den aktuelle skiven. 5. Kontakt et autorisert forhandlerverksted. 6. Kontakt et autorisert forhandlerverksted. 7. Kontakt et autorisert forhandlerverksted.

Problem	Mulig årsak	Løsning
Ujevn klippehøyde.	1. Kniven(e) er ikke skarp(e). 2. Gressklipperkniven(e) er bøyd(e). 3. Klippeenheten er ikke rettet opp. 4. Gressklipperens underside er skitten. 5. Trykket i dekkene er feil. 6. Knivspindelen er bøyd.	1. Slip kniven(e). 2. Monter ny(e) kniv(er). 3. Rett opp klippeenheten på tvers og på langs. 4. Rengjør gressklipperens underside. 5. Juster trykket i dekkene. 6. Kontakt et autorisert forhandlerverksted.
Knivene roterer ikke.	1. Knivens drivrem er slitt, løs eller ødelagt. 2. Drivremmen sitter ikke på remskiven. 3. Klipperremmen er slitt, løs eller ødelagt. 4. Klipperremmen sitter ikke på remskiven. 5. Ledefjæren er brukket eller mangler.	1. Kontroller remmens spenning. 2. Monter ny drivrem, og kontroller justeringsakslene og remførerne for korrekt stilling. 3. Monter en ny klipperrem. 4. Monter ny klipperrem og kontroller at lederullen, lederullarmen og fjæren befinner seg i korrekt stilling og fungerer som de skal. 5. Skift ut fjæren.

Skjemaer

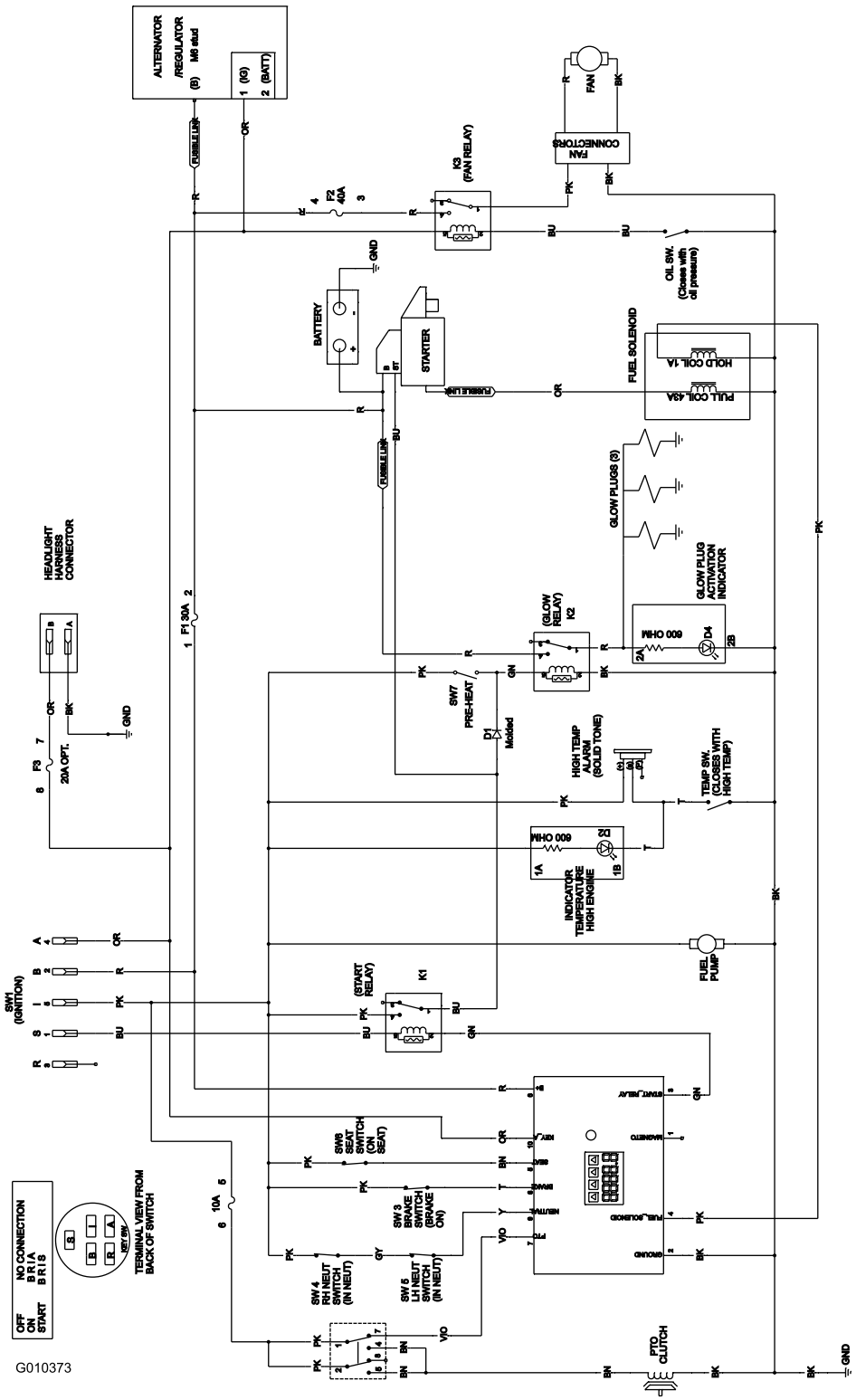

Koblingsskjema (Rev. A)

Notat:

International Distributor List

Distributor:	Country:	Phone Number:
Atlantis Su ve Sulama Sisstemleri Lt	Turkey	90 216 344 86 74
Balama Prima Engineering Equip	Hong Kong	852 2155 2163
B-Ray Corporation	Korea	82 32 551 2076
Casco Sales Company	Puerto Rico	787 788 8383
Ceres S.A	Costa Rica	506 239 1138
CSSC Turf Equipment (pvt) Ltd	Sri Lanka	94 11 2746100
Cyril Johnston & Co	Northern Ireland	44 2890 813 121
Equiver	Mexico	52 55 539 95444
Femco S.A.	Guatemala	502 442 3277
G.Y.K. Company ltd.	Japan	81 726 325 861
Geomechaniki of Athens	Greece	30 10 935 0054
Guandong Golden Star	China	86 20 876 51338
Hako Ground and Garden	Sweden	46 35 10 0000
Hako Ground and Garden	Norway	47 22 90 7760
Hayter Limited (U.K.)	United Kingdom	44 1279 723 444
Hydroturf Int. Co Dubai	United Arab Emirates	97 14 347 9479
Hydroturf Egypt LLC	Egypt	202 519 4308
Ibea S.p.A.	Italy	39 0331 853611
Irriamc	Portugal	351 21 238 8260
Irrigation Products Int'l Pvt Ltd	India	86 22 83960789
Jean Heybroek b.v.	Netherlands	31 30 639 4611
Lely (U.K.) Limited	United Kingdom	44 1480 226 800
Maquiver S.A.	Colombia	57 1 236 4079
Maruyama Mfg. Co. Inc.	Japan	81 3 3252 2285
Metra Kft	Hungary	36 1 326 3880
Mountfield a.s.	Czech Republic	420 255 704 220
Munditol S.A.	Argentina	54 11 4 821 9999
Oslinger Turf Equipment SA	Ecuador	593 4 239 6970
Oy Hako Ground and Garden Ab	Finland	358 987 00733
Parkland Products Ltd	New Zealand	64 3 34 93760
Prochaska & Cie	Austria	43 1 278 5100
RT Cohen 2004 Ltd	Israel	972 986 17979
Riversa	Spain	34 9 52 83 7500
Roth Motorgerate GmBh & Co	Germany	49 7144 2050
Sc Svend Carlsen A/S	Denmark	45 66 109 200
Solvert S.A.S	France	33 1 30 81 77 00
Spypros Stavrinides Limited	Cyprus	357 22 434131
Surge Systems India Limited	India	91 1 292299901
T-Markt Logistics Ltd	Hungary	36 26 525 500
Toro Australia	Australia	61 3 9580 7355
Toro Europe BVBA	Belgium	32 14 562 960

Toros totalgaranti

Utstyr for landskapsentreprenører (LCE)

Betingelser og inkluderte produkter

Toro Company og datterselskapet Toro Warranty Company garanterer, i henhold til en avtale mellom dem, i fellesskap å reparere de oppgitte Toro-produktene for originalkjøperen hvis de er mangelfulle i materialer eller utførelse.

De følgende garantiperiodene gjelder fra datoen da originaleieren kjøpte produktet:

Produkt	Garantiperiode
Mellomstore gressklippere av skyvemodell	2 år**
GrandStand™-gressklippere • Motor • Ramme	5 år eller 1200 timer* 2 år** Livstid (kun opprinnelig eier)***
Z Master® Z300-, Z400-, Z500-gressklippere • Motor • Rammer	4 år eller 1200 timer* 2 år** Livstid (kun opprinnelig eier)***
Z Master® G3-gressklippere • Motor • Ramme	5 år eller 1200 timer* 2 år** Livstid (kun opprinnelig eier)***
Batterier (for ovennevnte enheter)	1 år
Tilbehør (for ovennevnte enheter)	1 år

*Avhengig av hva som kommer først.
**Noen motorer som brukes på Toro LCE-produkter er under garanti fra motorprodusenten.
***Livstidsgaranti for ramme – Hvis hovedrammen, som består av delene som sveises sammen for å danne traktorstrukturen og som andre komponenter, som motor, er festet til, sprekker eller brekker ved normal bruk, vil den blir reparert eller erstattet under garantien uten kostnad for deler eller arbeid. Rammeskader som skyldes feil- eller misbruk eller reparasjon som er nødvendig pga. rust eller korrosjon dekkes ikke.

Denne garantien omfatter deler og arbeidskostnader, men du må betale transportkostnadene.

Instruksjoner for å innhente garantitjenester

Hvis du tror at ditt Toro-produkt inneholder en defekt i materialer eller arbeidskvalitet, følger du denne fremgangsmåten:

1. Kontakt selgeren for å avtale service på produktet. Hvis det av en eller annen grunn er umulig for deg å kontakte selgeren, kan du kontakte en Toro-autorisert forhandler for å avtale service.
2. Ta med deg produktet og kjøpsbevis (salgskvittering) til selgeren eller serviceforhandleren.
3. Hvis du av en eller annen grunn er misfornøyd med serviceforhandlerens analyse eller med hjelpen du får, kan du kontakte Toro-importøren eller oss på:

   LCBs kundestøtteavdeling
   Toro Warranty Company
   8111 Lyndale Avenue South
   Bloomington, MN 55420-1196, USA
   Leder: Teknisk produktstøtte: 001-952-887-8248/

   Se vedlagt forhandlerliste.

Eierens ansvar

Du må vedlikeholde Toro-produktet ved å følge vedlikeholdsprosedyrene som er beskrevet i *brukerhåndboken*. Det er du som dekker kostnadene til slikt rutinevedlikehold, enten det utføres av en forhandler eller av deg.

Elementer og betingelser som ikke inkluderes

Det er ikke noen annen uttrykt garanti unntatt for spesialdekning for utslippssystemet og motorgarantidekning på noen produkter.
Denne uttrykkelige garantien dekker ikke følgende:

- Kostnader til vanlig vedlikeholdsservice eller deler, for eksempel filtre, drivstoff, smøremidler, trimmingsdeler, knivsliping, bremse- og clutchjusteringer.
- Alle produkter eller deler som er endret eller feilbrukt eller som må byttes eller repareres på grunn av normal slitasje, uhell eller manglende fagmessig vedlikehold.
- Reparasjoner som er nødvendige pga. feilaktig drivstoff, forurensninger i drivstoffsystemet eller manglende klargjøring av drivstoffsystemet før en periode på over tre måneder med maskinen stående stille.
- Alle reparasjoner som dekkes av denne garantien, må utføres av en autorisert Toro-serviceforhandler som bruker Toro-godkjente reservedeler.

Generelle betingelser

Kjøperen er dekket av nasjonal lovgivning innen hvert land. Rettighetene som kjøperen har med støtte i slike lover, er ikke begrenset av denne garantien.