Form No. 3362-393 Rev A

TORO®

Count on it.

Manuel de l'utilisateur

Balai-ramasseur Pro Sweep 5200

N° de modèle 07066—N° de série 310000001 et suivants

CE

Pour enregistrer votre produit ou pour télécharger gratuitement un Manuel de l'utilisateur ou un Catalogue de pièces, visitez www.Toro.com.

Traduction du texte d'origine (FR)

Ce produit est conforme aux directives européennes pertinentes. Pour tout détail, reportez-vous à la Déclaration de conformité spécifique du produit fournie séparément.

Compatibilité électromagnétique

Usage résidentiel : Ce dispositif est conforme à la section 15 de la réglementation de la FCC. Son exploitation est assujettie aux deux conditions suivantes : (1) Ce dispositif ne doit pas causer de parasites nuisibles et (2) ce dispositif doit accepter tout parasite reçu, y compris tout parasite pouvant causer un fonctionnement indésirable.

Cet équipement produit et utilise de l'énergie RF et, s'il n'est pas installé et utilisé en stricte conformité avec les instructions du fabricant, peut causer des parasites nuisibles à la réception radio et télévisuelle. Cet équipement a été testé et trouvé conforme aux restrictions imposées aux dispositifs de calcul de Classe B en vertu de la sous-section J de la partie 15 de la réglementation de la FCC. Ces restrictions ont été établies pour assurer une protection raisonnable contre de tels parasites dans une installation de type résidentiel. Il est cependant impossible de garantir l'absence de tout parasite dans une installation donnée. Si cet équipement cause des parasites nuisibles à la réception radio ou télévisuelle, ce que l'on peut déterminer en éteignant puis en rallumant l'équipement, l'utilisateur est encouragé à essayer de corriger le problème en appliquant une ou plusieurs des mesures suivantes :Réorienter ou repositionner l'antenne de réception, repositionner le récepteur de télécommande par rapport à l'antenne radio/TV ou brancher le module de commande dans une prise séparée, de sorte que le module de commande et la radio/TV se trouvent sur des circuits de dérivation différents.Au besoin, l'utilisateur devra consulter le concessionnaire ou un technicien radio/télévision expérimenté qui pourra faire d'autres suggestions.L'utilisateur pourra trouver utile le livret suivant, diffusé par la Federal Communications Commission (Commission fédérale des communications) : "How to Identify and Resolve Radio-TV Interference Problems" ("Comment identifier et résoudre les problèmes de parasites radio/TV"). Ce livret est disponible auprès du U.S. Government Printing Office, Washington, DC 20402. Nº de stock 004-000-00345-4.

ID FCC : OF7PFB1

IC : 3575A-PFB1

Son exploitation est assujettie aux deux conditions suivantes : (1) Ce dispositif ne doit pas causer de parasites et (2) ce dispositif doit accepter tout parasite, y compris tout parasite pouvant causer un fonctionnement indésirable.

Les changements ou modifications qui ne sont pas expressément approuvés par l'organisme responsable de la conformité sont susceptibles d'annuler l'autorisation d'utiliser l'équipement dont bénéficie l'utilisateur.

Introduction

Cette machine est destinée aux utilisateurs professionnels employés à des applications commerciales. La principale fonction de la machine est de faciliter le ramassage des carottes sur les grande surfaces gazonnées en une seule fois. La flèche mobile permet le balayage déporté.

Lisez attentivement ces informations pour apprendre comment utiliser et entretenir correctement votre produit, et pour éviter de l'endommager ou de vous blesser. Vous êtes responsable de l'utilisation sûre et correcte du produit.

Vous pouvez contacter Toro directement à www.Toro.com pour tout renseignement concernant un produit ou un accessoire, pour obtenir l'adresse des concessionnaires ou pour enregistrer votre produit.

Lorsque vous contactez un distributeur ou un réparateur Toro agréé pour l'entretien de votre machine, pour vous procurer des pièces Toro d'origine ou pour obtenir des renseignements complémentaires, soyez prêt(e) à lui fournir les numéros de modèle et de série du produit. Figure 1 indique l'emplacement des numéros de modèle et de série du produit. Inscrivez les numéros dans l'espace réservé à cet effet.

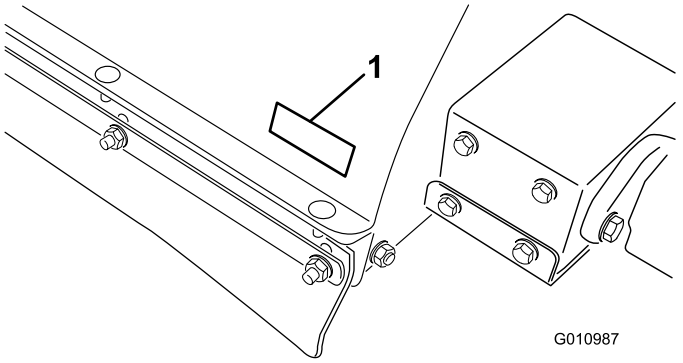

Figure 1

1. Emplacement des numéros de modèle et de série

N° de modèle _____

N° de série _____

Les mises en garde de ce manuel soulignent les dangers potentiels et sont signalées par le symbole de sécurité (Figure 2), qui indique un danger pouvant entraîner des blessures graves ou mortelles si les précautions recommandées ne sont pas respectées.



Figure 2

1. Symbole de sécurité

© 2009—The Toro® Company

Tous droits réservés

Deux autres termes sont également utilisés pour faire passer des informations essentielles : **Important**, pour attirer l'attention sur des informations mécaniques spécifiques, et **Remarque**, pour signaler des informations d'ordre général méritant une attention particulière.

Table des matières

Introduction 2
Sécurité 4
- Consignes de sécurité 4
- Autocollants de sécurité et d'instruction 6

Mise en service 9
- 1 Instructions spéciales pour le Workman et autres véhicules utilitaires utilisés pour le remorquage (tracteurs) : 10
- 2 Sortir la flèche d'attelage et le vérin hydraulique de la position d'expédition 10
- 3 Montage de la flèche d'attelage 11
- 4 Montage du vérin hydraulique 12
- 5 Montage du faisceau de câblage 13
- 6 Montage du balai-ramasseur sur le véhicule tracteur 13
- 7 Acheminement et fixation des flexibles hydrauliques et faisceau de câblage 14
- 8 Raccordement des flexibles hydrauliques 14
- 9 Branchement du faisceau de câblage 15
- 10 Montage des lames pour andains 15

Vue d'ensemble du produit 17
- Commandes 17
- Caractéristiques techniques 18
- Dimensions et poids (approx.) 18
- Accessoires/Équipements 18

Utilisation 19
- Réglage de la hauteur de la brosse 19
- Réglage du racloir de rouleau 20
- Réglage de la hauteur du déflecteur avant 20
- Contrôle de la pression des pneus 20
- Contrôle du serrage des écrous de roues 21
- Utilisation du balai-ramasseur 21
- Activation du module de commande 21
- Temporisation du module de commande 21
- Utilisation du support de sécurité du bac 22
- Contrôle du système de sécurité 22
- Conseils d'utilisation 23
- Pendant le balayage 23
- Vidage du bac 23
- Contrôle et nettoyage après utilisation 24
- Transport du balai-ramasseur 24
- Utilisation à basses températures 24

Entretien 25
- Programme d'entretien recommandé 25
  - Liste de contrôle pour l'entretien journalier 26
  - Lubrification 27
  - Synchronisation de l'émetteur de télécommande et du module de commande 28
  - Dépannage 29

Remisage 30
Schémas 31

Sécurité

La prévention des accidents et la protection contre les risques dépendent de la prudence, du bon sens et de la bonne formation des personnes concernées par l'utilisation, l'entretien et le remisage de la machine. Cette machine peut occasionner des accidents, parfois mortels, si elle est mal utilisée ou mal entretenue. Pour réduire les risques de blessures et d'accidents mortels, respectez les consignes de sécurité suivantes.

Les instructions suivantes sont issues de la norme ANSI B71.4-2004.

Consignes de sécurité

Fonctions du responsable

- Il doit s'assurer que les utilisateurs ont appris à se servir correctement de la machine, qu'ils ont lu et compris le Manuel de l'utilisateur ainsi que tous les autocollants présents sur la machine.
- Il doit établir ses propres procédures et règles de travail spéciales à appliquer en cas de conditions d'utilisation inhabituelles (ex. pentes trop raides pour la machine, conditions météorologiques défavorables, etc.).

Avant l'utilisation

- Vous devez lire, comprendre et respecter toutes les instructions qui figurent dans le Manuel de l'utilisateur et sur la machine avant de commencer. Familiarisez-vous avec toutes les commandes et apprenez à arrêter le véhicule rapidement. Vous pouvez vous procurer gratuitement un manuel de remplacement en contactant directement Toro à www.Toro.com.
- Ne laissez JAMAIS un enfant utiliser la machine. N'autorisez JAMAIS aucun adulte à utiliser la machine sans instructions adéquates. Seuls les utilisateurs compétents qui ont lu ce manuel sont autorisés à utiliser la machine.
- N'utilisez JAMAIS la machine sous l'emprise de l'alcool, de drogues ou de médicaments.
- Familiarisez-vous avec toutes les commandes et apprenez à arrêter rapidement le véhicule tracteur.
- Les capots, les dispositifs de protection et les autocollants doivent toujours être présents. Si un capot, un dispositif de sécurité ou un autocollant manque, est endommagé ou illisible, réparez ou remplacez-le avant d'utiliser la machine. Serrez aussi tous les écrous et boulons qui en ont besoin pour garder la machine en bon état de marche.
- Portez toujours des chaussures solides. N'utilisez pas la machine chaussé de sandales, de chaussures légères ou pieds nus. Ne portez pas de vêtements amples qui risquent de s'accrocher dans les pièces mobiles et de causer des blessures. Le port de lunettes de sécurité, de chaussures de sécurité, d'un pantalon et d'un casque est recommandé et parfois exigé par certaines ordonnances et réglementations d'assurance locales.
- N'effectuez jamais de modifications susceptibles de rendre cet appareil dangereux.
- Les contacteurs de sécurité sont destinés à protéger l'utilisateur. Si les contacteurs de sécurité sont débranchés ou défectueux la machine peut fonctionner de manière dangereuse et provoquer des blessures corporelles
  - Ne débranchez pas les contacteurs de sécurité.
  - Vérifiez le fonctionnement des contacteurs de sécurité chaque jour pour garantir le bon fonctionnement du système de sécurité.
  - Remplacez les contacteurs défectueux avant d'utiliser la machine.

Pendant l'utilisation

- Les pièces rotatives peuvent infliger des blessures graves. N'approchez pas les pieds ni les mains du rouleau du balai-ramasseur lorsqu'il est en marche. N'approchez pas les mains, les pieds, les cheveux ou les vêtements des pièces mobiles pour éviter les blessures. N'utilisez JAMAIS la machine si tous les capots, déflecteurs et autres protections ne sont pas en place.
- **Ne prenez pas de risques inutiles !Arrêtez le balayage** si une personne ou un animal apparaît subitement dans la zone de travail. Une utilisation imprudente associée à l'état du terrain, aux ricochets possibles d'objets ou à des capots de sécurité manquants ou défectueux peut donner lieu à des projections d'objets susceptibles de causer des blessures corporelles. Ne recommencez pas le balayage avant d'avoir dégagé la zone de travail.
- Ne transportez JAMAIS de passagers.
- Vérifiez TOUJOURS que la voie est libre derrière la machine avant de faire marche arrière.
- L'utilisateur doit posséder les compétences et les qualifications requises pour travailler sur les pentes. Le manque de prudence sur les pentes, risque de vous faire perdre le contrôle de la machine et de provoquer des blessures ou la mort.

- Lorsque vous utilisez un Workman comme véhicule de remorquage, nous vous conseillons de placer des masses de 227 kg dans le plateau de véhicule avant de travailler sur des pentes.
- La foudre peut provoquer des blessures graves ou mortelles. Si vous observez la foudre ou que vous entendez le tonnerre à proximité, n'utilisez pas la machine et mettez-vous à l'abri.
- Le renversement de la machine peut causer des blessures graves ou mortelles.
  - N'utilisez JAMAIS la machine sur des pentes raides.
  - Sur pente, balayez dans le sens de la pente, jamais transversalement à la pente.
  - Ne vous arrêtez pas et ne démarrez pas brusquement en montant ou en descendant les pentes.
  - Méfiez-vous des trous et autres dangers cachés de la zone de travail. Pour éviter de renverser la machine ou d'en perdre le contrôle, ne vous approchez pas des fossés ou autres dénivellations.
  - Ne transportez jamais le balai-ramasseur si l'alarme de transport est activée.
  - Ne transportez jamais le balai-ramasseur lorsqu'il est en position déporté.
  - Si le moteur cale ou perd de la puissance et que la machine ne peut donc pas atteindre le sommet d'une côte, ne faites pas demi-tour. Faites toujours marche arrière lentement et en ligne droite.
- L'utilisation de la machine exige une grande de vigilance. Vous risquez de provoquer un accident, de renverser la machine et de vous blesser gravement, voire mortellement, si vous utilisez la machine sans respecter les consignes de sécurité. Conduisez avec prudence. Pour éviter de renverser ou de perdre le contrôle de la machine :
  - Travaillez uniquement à la lumière du jour ou avec un bon éclairage artificiel.
  - Conduisez lentement.
  - Méfiez-vous des trous et autres dangers.
  - Faites toujours marche arrière avec prudence.
  - Ne vous approchez pas des bunkers, fossés, dénivellations ou autres accidents de terrain.
  - Ralentissez avant de prendre des virages serrés.
  - En règle générale, évitez de tourner sur une pente quelle qu'elle soit.
  - Évitez les arrêts et les démarrages brusques.
  - N'alternez pas entre les marches arrière et avant sans immobiliser complètement la machine auparavant.
  - Ne tentez pas de négocier des virages serrés ou d'effectuer des manœuvres dangereuses susceptibles de vous faire perdre le contrôle de la machine.
  - Méfiez-vous de la circulation près des routes et en traversant. Cédez toujours la priorité.

Pendant le vidage

- Vous devez placer le balai-ramasseur en position de transport (directement derrière le véhicule tracteur) avant d'activer le cycle de vidage.
- Le vidage des débris peut causer des blessures graves. Ne vous approchez pas du bac quand la machine fait marche arrière ou pendant le vidage du bac.
- Dans de très rares circonstances, l'herbe humide et compactée peut produire de la chaleur. Videz toujours le bac avant de remiser la machine.
- Les personnes ou animaux qui se trouvent à proximité peuvent être blessés pendant l'ouverture et la fermeture du volet du bac. Tenez les personnes et les animaux à une distance suffisante du bac pendant le vidage ou l'ouverture/la fermeture du volet.
- Pour éviter les risques d'électrocution, videz le bac à l'écart des câbles électriques aériens et d'autres obstacles.
- Ne videz JAMAIS le bac sur une pente. Videz toujours le bac sur une surface horizontale.
- Garez la machine sur une surface plane et horizontale, videz le bac, abaissez le bac jusqu'à ce que le rouleau soit sur le sol et calez les roues avant de séparer le balai-ramasseur du véhicule tracteur.

Entretien

- Le liquide hydraulique qui s'échappe sous pression peut traverser la peau et causer des blessures graves. N'approchez pas les mains ou autres parties du corps des fuites en trou d'épingle ou des gicleurs d'où sort le liquide hydraulique sous haute pression. Utilisez un morceau de papier ou de carton pour détecter les fuites. Toute injection de liquide sous la peau requiert une intervention chirurgicale dans les heures qui suivent l'accident, réalisée par un médecin connaissant ce genre de blessure, pour éviter le risque de gangrène.
- N'effectuez que les opérations d'entretien décrites dans ce manuel. Si la machine requiert une réparation

importante ou si vous avez besoin de renseignements, faites appel à un concessionnaire TORO agréé.

- Vérifiez le serrage de tous les raccords hydrauliques, ainsi que l'état de toutes les conduites et tous les flexibles hydrauliques avant de mettre le système sous pression.
- Si la machine n'est pas supportée correctement par des chandelles quand vous procédez à son entretien, elle risque de retomber et de causer des blessures.
- Pour préserver le bon fonctionnement et la sécurité de la machine, n'utilisez que des pièces de rechange et des accessoires TORO d'origine. Les pièces de rechange et accessoires d'autres constructeurs peuvent être dangereux. Toute modification de la machine susceptible d'en altérer le fonctionnement, les performances, la durabilité ou l'utilisation risque d'entraîner des blessures parfois mortelles. La garantie produit de la société Toro risque alors d'être annulée.

Autocollants de sécurité et d'instruction

Des autocollants de sécurité et des instructions bien visibles sont placés près de tous les endroits potentiellement dangereux. Remplacez tout autocollant endommagé ou manquant.

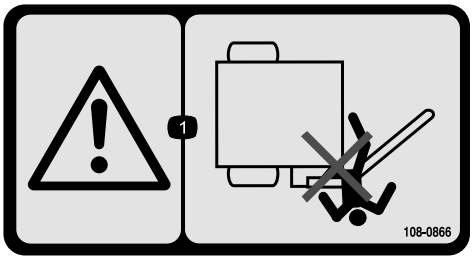

108–0866

1. Risque d'écrasement – tenez les spectateurs à une distance suffisante du bras du balai-ramasseur.



93-9899

1. Risque d'écrasement – installez le verrouillage du vérin.



58-6520

1. Graisse

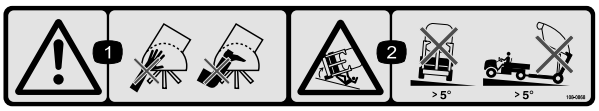

108–0868

1. Attention – ne placez pas les mains ni les pieds dans la brosse du balai-ramasseur.
2. Risque de renversement – n'utilisez pas la machine avec le balai-ramasseur relevé sur des pentes de plus de 5 degrés.

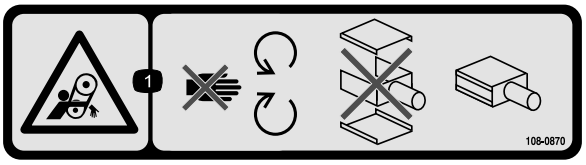

108–0870

1. Risque de coincement par les courroies – ne vous approchez pas des pièces mobiles et ne retirez pas les capots de protection ; n'utilisez jamais la machine sans les capots de protection.

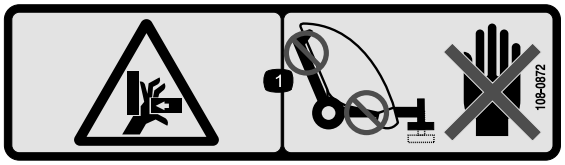

108–0872

1. Risque d'écrasement des mains – n'approchez pas les mains des points de pincement.



93-9852

1. Attention – lisez le *Manuel de l'utilisateur*.
2. Risque d'écrasement – installez le verrouillage du vérin.



108–0862

1. Attention – lisez le *Manuel de l'utilisateur*. Tous les utilisateurs doivent savoir se servir correctement de la machine. Gardez toute personne à une distance suffisante de la machine.
2. Risque de coincement par les courroies – ne vous approchez pas des pièces mobiles et ne retirez pas les capots de protection ; n'utilisez jamais la machine sans les capots de protection.

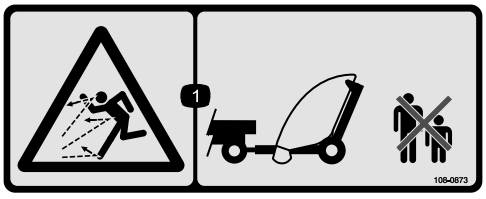

108–0873

1. Risque de projections – tenez tout le monde à une distance suffisante de la machine.

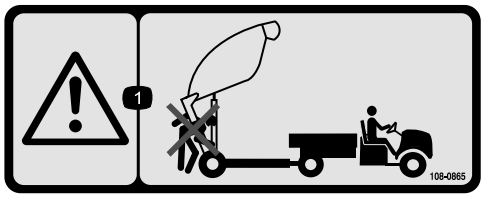

108–0865

1. Attention – tenez tout le monde à une distance suffisante de la machine quand vous videz le bac du balai-ramasseur.

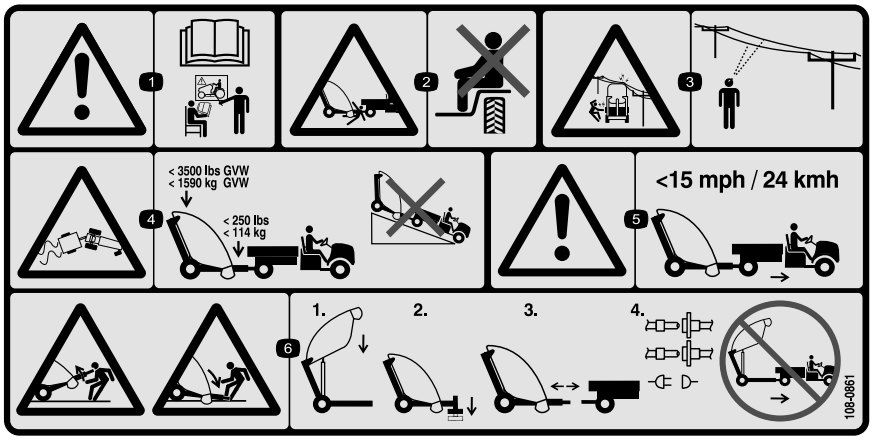

108–0861

1. Attention – lisez le *Manuel de l'utilisateur* ; n'utilisez pas cette machine à moins d'avoir les compétences nécessaires.
2. Risque d'écrasement/de mutilation pour les personnes à proximité – ne transportez pas de passagers.
3. Risque d'électrocution par des câbles électriques aériens – faites attention aux câbles électriques aériens.
4. Risque de perte du contrôle – la charge maximale est de 1590 kg au balai-ramasseur et de 114 kg à la flèche d'attelage. Ne travaillez pas en descente.
5. Attention – ne dépassez pas 24 km/h.
6. Risque de détente brusque au niveau de la remorque – abaissez le balai-ramasseur, placez des cales ou des chandelles dessous, désaccouplez le balai-ramasseur, débranchez les conduites hydrauliques et les faisceaux de câblage. Ne conduisez pas la machine avec le balai-ramasseur relevé.



108–0863

1. Risque d'écrasement / de chute d'objets – gardez les personnes et les véhicules à une distance suffisante de la machine quand le balai-ramasseur est relevé.

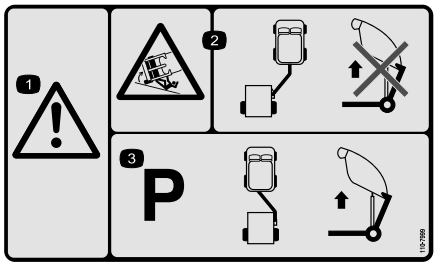

110-7999

1. Attention
2. Risque de renversement – ne relevez pas le balai-ramasseur pour le vider quand il est en position de balayage.
3. Garez la machine et placez et l'accessoire en position de remorquage avant de relever le balai-ramasseur pour le vider.

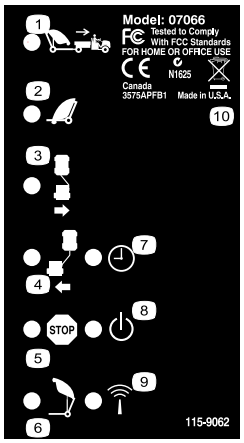

115-9062

1. Relevage du balai-ramasseur en position de transport.
2. Descente du balai-ramasseur
3. Déport du balai-ramasseur vers la droite
4. Déport du balai-ramasseur vers la gauche
5. Arrêt
6. Vidage du bac
7. Temporisation de 30 minutes
8. Alimentation
9. Activité RF
10. Contient des matériaux recyclables, ne mettez pas au rebut.

Mise en service

Pièces détachées

Reportez-vous au tableau ci-dessous pour vérifier si toutes les pièces ont été expédiées.

Procédure	Description	Qté	Utilisation
1	Aucune pièce requise	–	
2	Aucune pièce requise	–	Sortez la flèche d'attelage et le vérin hydraulique de la position d'expédition.
3	Flèche d'attelage Broche d'attelage Boulon 3/8 x 1-1/4" Écrou 3/8-16 Grande rondelle Grand écrou Vis à tête carrée	1 1 1 1 1 1 1	Montez la flèche d'attelage.
4	Patte de commande arrière Boulon 1/2 x 2" Rondelle plate0,531 x 0,063 Contre-écrou 1/2" Boulon 3/8 x 1-1/4" Goupille Écrou à embase 3/8"	1 4 8 4 2 2 2	Montez le vérin hydraulique
5	Faisceau de câblage électrique Serre-câble	1 2	Montez le faisceau de câblage.
6	Broche d'attelage Goupille fendue	1 1	Montez le balai-ramasseur sur le véhicule tracteur
7	Serre-câble	8	Acheminez et fixez les flexibles hydrauliques et le faisceau de câblage
8	Aucune pièce requise	–	
9	Aucune pièce requise	–	
10	Ensemble de montage de lame Boulon 7/16 x 3-1/4" Petite rondelle Grande rondelle Entretoise Contre-écrou Chaîne Boulon 3/8 x 1-1/4" Écrou à embase Mousqueton	1 2 4 1 1 2 1 1 1 1	Montez les lames pour andains

Médias et pièces supplémentaires

Description	Qté	Utilisation
Manuel de l'utilisateur	1	À lire avant d'utiliser l'aérateur.
Catalogue de pièces	1	Pour obtenir les numéros de référence des pièces
Certificat CE	1	
Télécommande	1	Pour commander le balai-ramasseur

1

Instructions spéciales pour le Workman et autres véhicules utilitaires utilisés pour le remorquage (tracteurs) :

Aucune pièce requise

Procédure

- Le Toro Pro Sweep peut être remorqué par la plupart des tracteurs utilitaires équipés d'un système hydraulique produisant 26,5 à 30 l/min à 138 bar, et de pneus à portance élevée permettant l'utilisation sur les greens des golfs. Le tracteur doit être doté de freins adéquats et d'une barre de remorquage capable de tracter une remorque de 1587 kg. Consultez le Manuel de l'utilisateur du véhicule tracteur pour les instructions et consignes de remorquage.
- Le Workman doit être équipé du kit hydraulique grand débit. De plus, les Workman portant un numéro de série antérieur à 900000001, doivent être équipés de la barre d'attelage renforcée (modèle 44212 ou 44213).

  Remarque: Le modèle Workman à 4 roues motrices est ce qui se fait de mieux pour les abords accidentés ou pentus des greens.

  Important: Sur les modèles de Workman plus anciens, n'essayes PAS de tracter le balai-ramasseur chargé avec l'attelage standard du Workman. Elle a une capacité nominale de seulement 680 kg et pourrait plier ou endommager le support d'essieu tubulaire ou les jumelles de ressorts arrière. Utilisez toujours le Kit barre d'attelage renforcée Modèle 44212 ou la barre d'attelage de châssis renforcée Modèle 44213.

  Important: Ne remorquez jamais le balai-ramasseur chargé avec un véhicule utilitaire léger ou un véhicule similaire. Leurs freins, leur suspension et leur châssis ne sont généralement pas prévus pour supporter le poids du balai-ramasseur.
- Des freins de remorque sont vivement recommandés lorsque le balai-ramasseur est utilisé sur un terrain accidenté. À pleine charge, le balai-ramasseur peut peser jusqu'à 1587 kg (poids total en charge). Ce poids est largement supérieur à la limite de remorquage et de freinage recommandée pour la plupart des véhicules utilitaires. Un kit système de freinage de remorque spécial est disponible et peut être monté directement sur le véhicule Workman. Ce kit peut être adapté à d'autres véhicules avec une source de feux stop de 12 V.

2

Sortir la flèche d'attelage et le vérin hydraulique de la position d'expédition

Aucune pièce requise

Procédure

1. Retirez la goupille, le boulon et l'écrou qui fixent le vérin hydraulique et les flexibles à la flèche d'attelage pour l'expédition. Coupez également le serre-câble. Abaissez lentement le vérin et les flexibles de la flèche. Conservez la goupille et les autres fixations pour les réutiliser ultérieurement.
2. Retirez la goupille, le boulon et l'écrou qui fixent la flèche d'attelage au support d'expédition inférieur.
3. Enlevez la goupille fendue et la broche d'attelage qui fixent la flèche d'attelage au support d'expédition

supérieur. La flèche d'attelage est très lourde - prenez toutes les précautions requises pour enlever la flèche des supports d'expédition.

4. Retirez les fixations qui maintiennent les supports d'expédition sur le balai-ramasseur. Enlevez les supports d'expédition et mettez-les au rebut.

3

Montage de la flèche d'attelage

Pièces nécessaires pour cette opération:

1	Flèche d'attelage
1	Broche d'attelage
1	Boulon 3/8 x 1-1/4"
1	Écrou 3/8-16
1	Grande rondelle
1	Grand écrou
1	Vis à tête carrée

Procédure

1. Insérez l'extrémité arrière de la flèche d'attelage entre les plaques de montage du balai-ramasseur tout en alignant les trous de montage (Figure 3).

   Remarque: Les guides de flexibles doivent être positionnés sur le haut de la flèche d'attelage.

2. Insérez la broche d'attelage dans les plaques de montage et la flèche d'attelage (Figure 3).
3. Fixez le haut de la broche d'attelage à la plaque de montage avec un boulon 3/8 x 1-1/4" et un contre-écrou 3/8" (Figure 3).
4. Fixez le bas de la broche d'attelage avec une grande rondelle, un grand écrou et une vis à tête carrée (Figure 3).

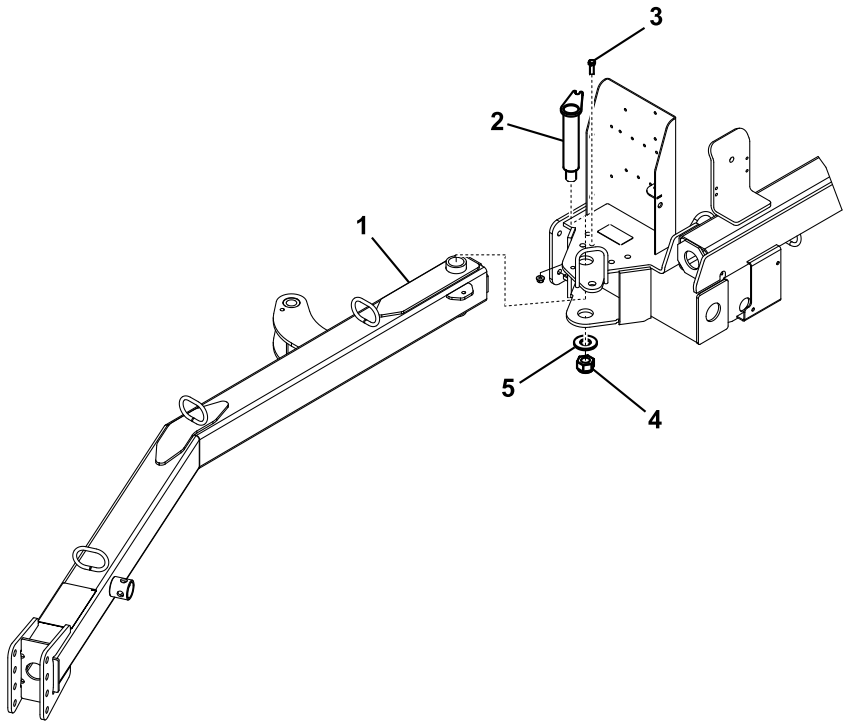

Figure 3

1. Flèche d'attelage
2. Broche d'attelage
3. Boulon 3/8 x 1-1/4" et contre-écrou 3/8"
4. Grand écrou & vis à tête carrée
5. Grande rondelle

5. Desserrez les écrous de blocage qui fixent le contacteur de proximité au châssis et abaissez le contacteur jusqu'à ce qu'il soit à 3,3 ±07 mm de la plaque de détection sur la flèche d'attelage (Figure 4). Serrez les écrous de blocage pour fixer le réglage.

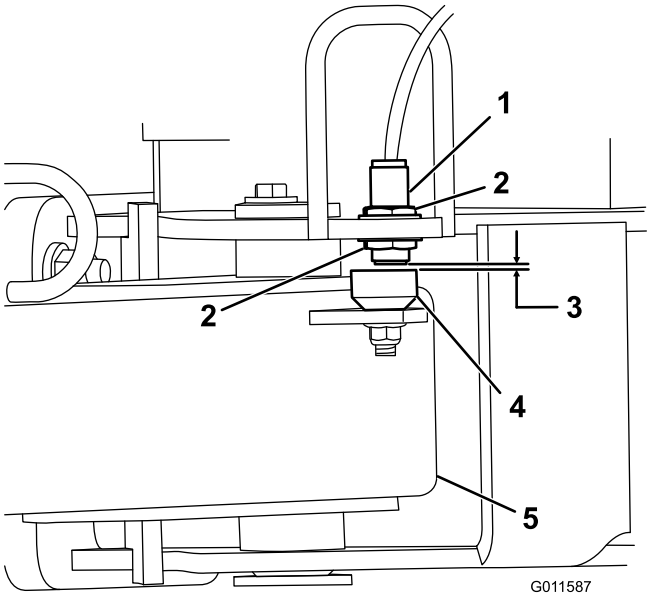

Figure 4

1. Contacteur de proximité
2. Écrou de blocage
3. 3,3±0,7 mm
4. Plaque de détection
5. Flèche d'attelage

4

Montage du vérin hydraulique

Pièces nécessaires pour cette opération:

1	Patte de commande arrière
4	Boulon 1/2 x 2"
8	Rondelle plate0,531 x 0,063
4	Contre-écrou 1/2"
2	Boulon 3/8 x 1-1/4"
2	Goupille
2	Écrou à embase 3/8"

Procédure

1. Fixez la patte de commande arrière au châssis du balai-ramasseur avec (4) boulons 1/2 x 2", (8) rondelles plates 0,531 x 0,063 et (4) contre-écrous 1/2". Positionnez les composants comme illustré à la Figure 5.

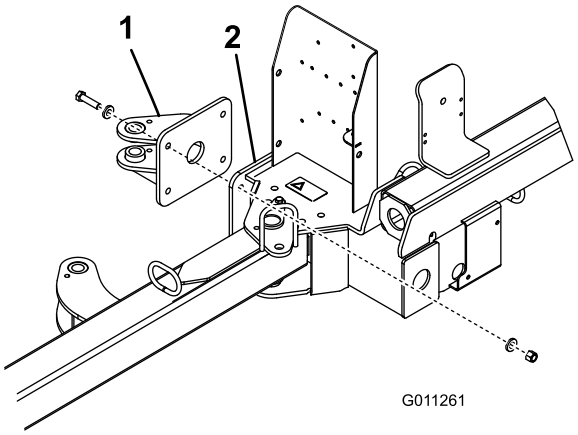

Figure 5

1. Patte de commande arrière
2. Châssis du balai-ramasseur

2. Fixez chaque extrémité du vérin hydraulique à une patte de commande à l'aide d'une goupille, d'un boulon 3/8 x 1–1/4" et d'un écrou 3/8" (Figure 6). Veillez à fixer l'extrémité de la tige (extrémité active) du vérin à la patte de commande avant.

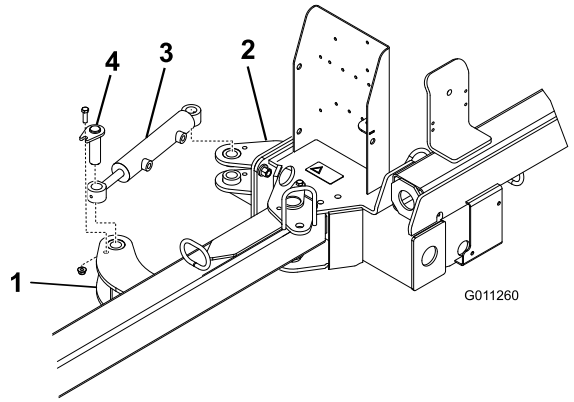

Figure 6

1. Patte de commande avant
2. Patte de commande arrière
3. Vérin hydraulique
4. Goupille

5

Montage du faisceau de câblage

Pièces nécessaires pour cette opération:

1	Faisceau de câblage électrique
2	Serre-câble

Procédure

1. Débranchez la batterie du véhicule.
2. Fixez la cosse du faisceau de câblage au boulon de masse près de la boîte à fusibles.
3. Connectez le faisceau de câblage au câble rouge au dos de la boîte à fusibles.

   Remarque: Si le Workman ne possède pas d'emplacement pour les fusibles, procurez-vous et montez une boîte à fusibles auxiliaire Toro (réf. Toro 92–2641).
4. Acheminez le faisceau de câblage le long du faisceau de câblage principal du véhicule à l'arrière du véhicule (Figure 7).

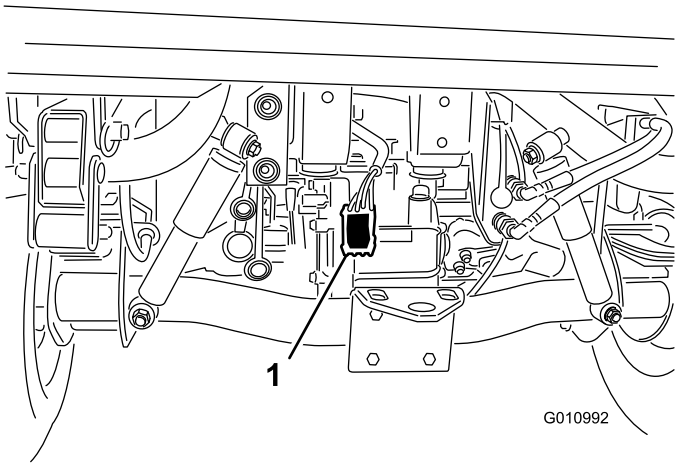

Figure 7

1. Faisceau de câblage électrique

5. Fixez le faisceau de câblage au véhicule en plusieurs points à l'aide de serre-câbles. N'approchez pas le faisceau de câblage des pièces chaudes ou rotatives.

   Remarque: Le faisceau de câblage est muni d'un connecteur pour le kit de commande frein optionnel.
6. Rebranchez la batterie du véhicule.

6

Montage du balai-ramasseur sur le véhicule tracteur

Pièces nécessaires pour cette opération:

1	Broche d'attelage
1	Goupille fendue

Procédure

Pour assurer le ramassage correct des débris, le cadre du balai-ramasseur doit être parallèle au sol.

1. Placez le balai-ramasseur sur un sol plat et horizontal.
2. Approchez le véhicule tracteur du balai-ramasseur en marche arrière.
3. Retirez la goupille élastique, tournez le cric vers le bas et remettez la goupille élastique.

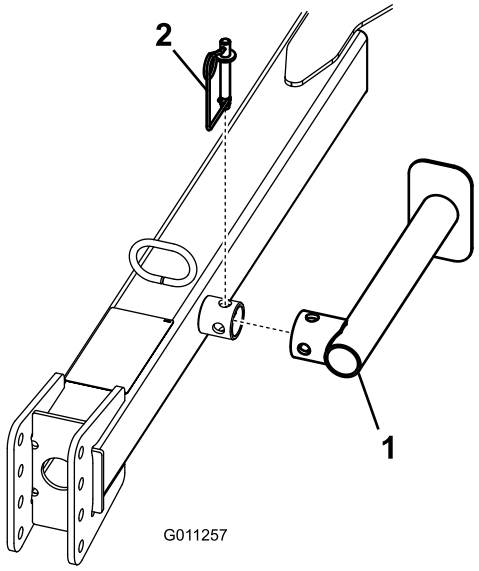

Figure 8

1. Cric
2. Goupille élastique

4. Levez la flèche d'attelage avec le cric jusqu'à ce qu'elle soit parallèle au sol.
5. Réglez la chape d'attelage du balai-ramasseur pour l'amener au niveau du dispositif de remorquage du véhicule tracteur comme suit :
   - Enlevez les boulons et les contre-écrous de fixation de la chape d'attelage (Figure 9) à la flèche.

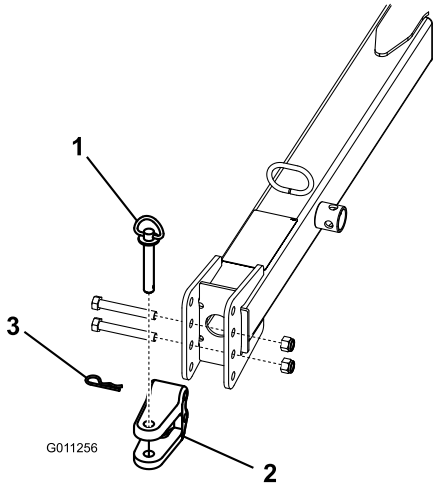

Figure 9

1. Broche d'attelage
2. Chape
3. Goupille fendue

- Élevez ou abaissez la chape d'attelage pour qu'elle soit à peu près au même niveau que le dispositif de remorquage du véhicule tracteur.
- Fixez la chape à l'attelage avec les boulons et contre-écrous retirés précédemment. Vérifiez que le balai-ramasseur est parallèle au sol.

6. Accouplez l'attelage du balai-ramasseur au dispositif de remorquage du véhicule tracteur à l'aide de la broche d'attelage et de la goupille fendue.
7. Retirez la goupille élastique, tournez le cric vers le haut en position de rangement et remettez la goupille élastique.

7

Acheminement et fixation des flexibles hydrauliques et faisceau de câblage

Pièces nécessaires pour cette opération:

8	Serre-câble

Procédure

1. Faites passer les flexibles hydrauliques et le faisceau de câblage dans les guides de flexibles jusqu'à l'avant de la flèche d'attelage (Figure 10).

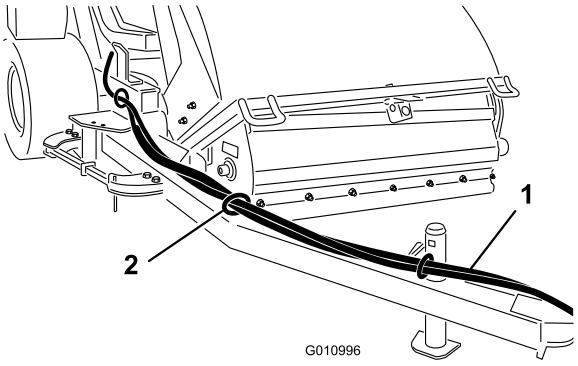

Figure 10

1. Flexibles hydrauliques et faisceau de câblage
2. Guide-flexible

2. Fixez les flexibles hydrauliques et le faisceau de câblage comme illustré aux Figure 11 et Figure 12.

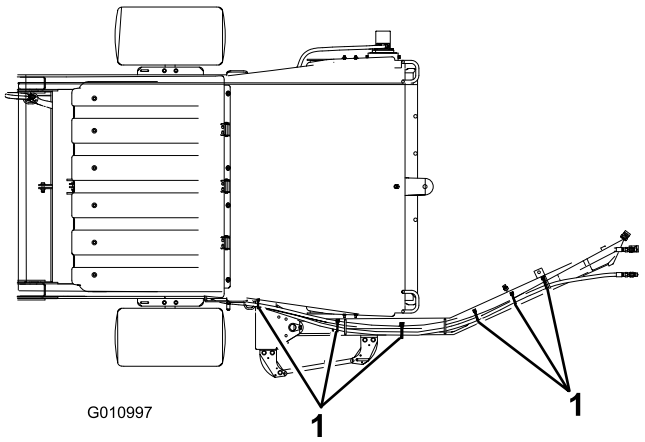

Figure 11
Vue avant

1. Serre-câble (6)

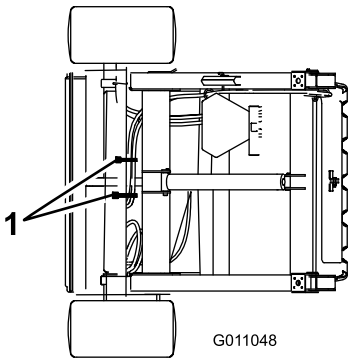

Figure 12
Vue arrière

1. Serre-câble (2)

8

Raccordement des flexibles hydrauliques

Aucune pièce requise

Procédure

Branchez les flexibles hydrauliques du balai-ramasseur aux raccords rapides du véhicule tracteur (Figure 13).

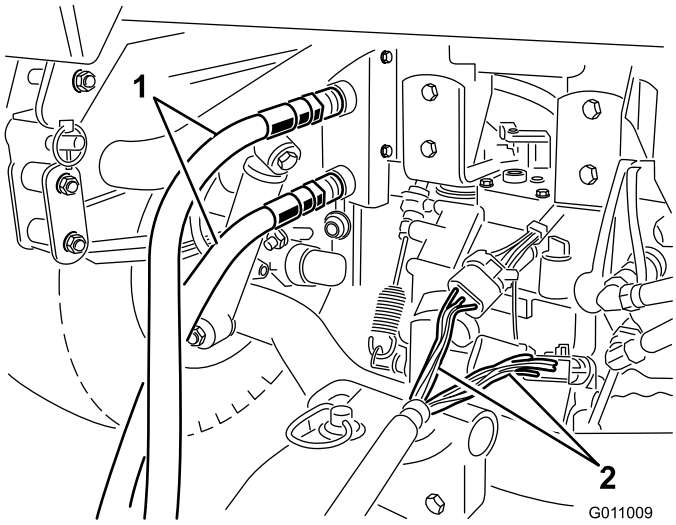

Figure 13

1. Flexibles hydrauliques 2. Faisceau de câblage

Important: Vérifiez que la brosse tourne dans le bon sens (dans le sens horaire vu de l'extrémité moteur). Si la brosse tourne dans le sens antihoraire, inversez les branchements des flexibles hydrauliques.

Remarque: Marquez le flexible haute pression avec un serre-câble ou similaire pour identifier le sens de branchement correct (Fig. 26).

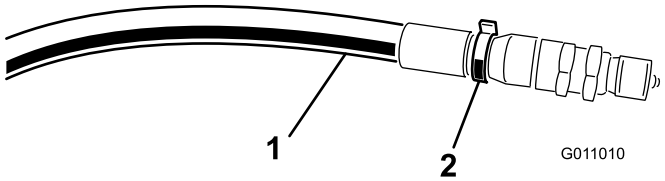

Figure 14

1. Flexible haute pression 2. Serre-câble

9

Branchement du faisceau de câblage

Aucune pièce requise

Procédure

Connectez le faisceau de câblage du balai-ramasseur au faisceau de câblage du véhicule tracteur (Figure 13).

10

Montage des lames pour andains

Pièces nécessaires pour cette opération:

1	Ensemble de montage de lame
2	Boulon 7/16 x 3-1/4"
4	Petite rondelle
1	Grande rondelle
1	Entretoise
2	Contre-écrou
1	Chaîne
1	Boulon 3/8 x 1-1/4"
1	Écrou à embase
1	Mousqueton

Procédure

1. Fixez l'ensemble de montage de la lame au côté gauche du châssis du balai-ramasseur au moyen d'une vis 7/16 x 3-14", de (2) rondelles plates, d'une grande rondelle et d'un contre-écrou. Positionnez les composants comme illustré à la Figure 15.
2. Fixez la lame pour andains à l'ensemble de montage au moyen d'une vis 7/16 x 3-14", de (2) rondelles plates, d'une entretoise et d'un contre-écrou. Assemblez les composants comme illustré à la Figure 15. L'extrémité la plus longue de la lame doit être à l'opposé du balai-ramasseur.

3. Fixez la chaîne sur l'ensemble de montage de la lame au moyen d'une vis 3/8 x 1-1/4" et d'un écrou (Figure 15).
4. Accrochez l'autre extrémité de la chaîne dans la fente du châssis au moyen du mousqueton (Figure 15). La chaîne ne doit pas être complètement tendue une fois accrochée.
5. Graissez la fixation de l'ensemble de montage de la lame ainsi que le moyeu de la lame avec de la graisse N° 2 au lithium.

Remarque: Lorsque la lame pour andains n'est pas requise, décrochez la chaîne du mousqueton, faites pivoter l'ensemble lame vers le haut et accrochez la chaîne à ce niveau.

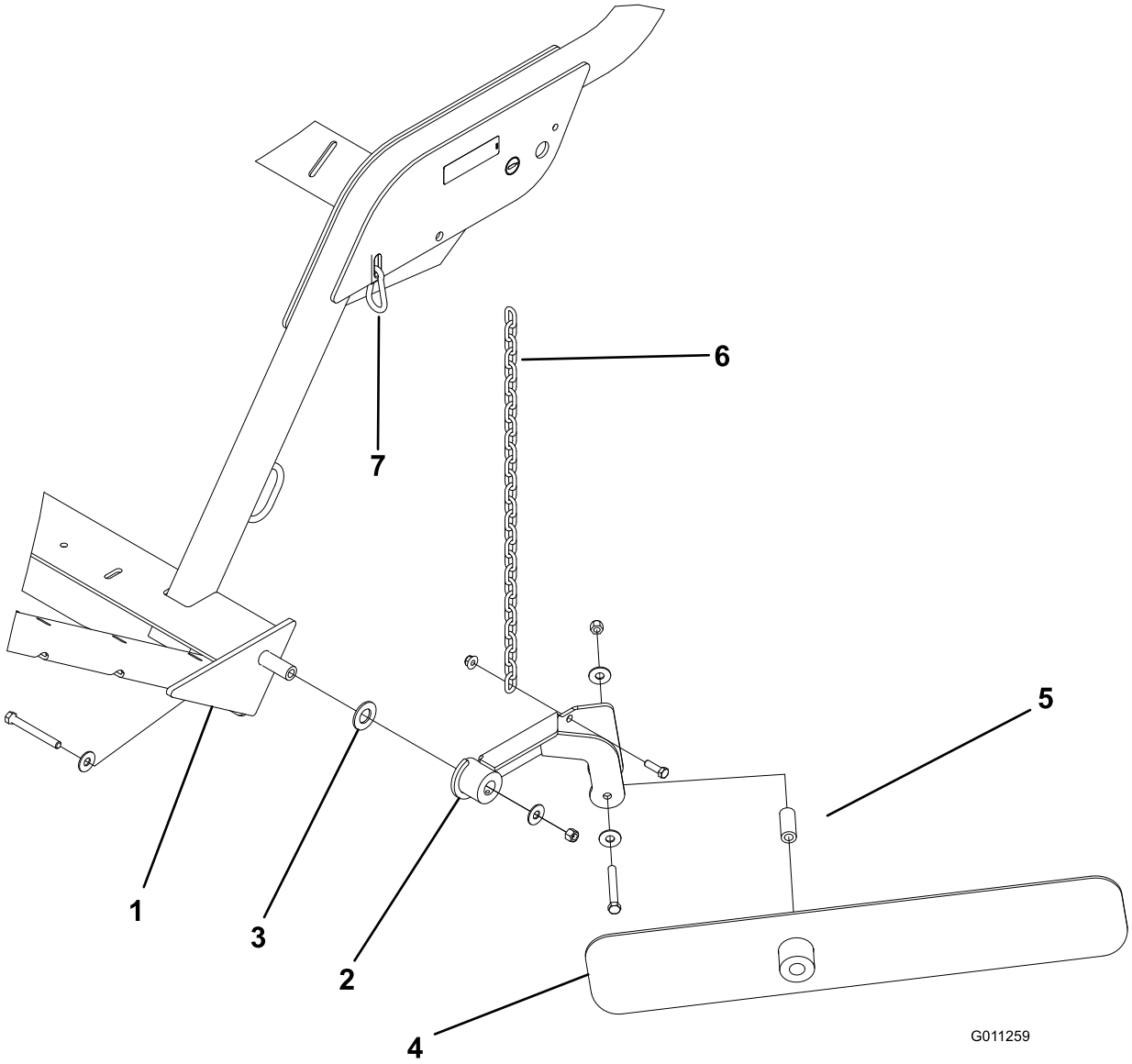

Figure 15

1. Extrémité gauche du châssis du balai-ramasseur
2. Ensemble de montage de lame
3. Grande rondelle
4. Lame pour andains
5. Entretoise
6. Chaîne
7. Mousqueton

Vue d'ensemble du produit

Commandes

Vidage du bac

Pour activer la séquence de vidage

Important: Le balai-ramasseur doit se trouver juste derrière le véhicule tracteur et à la hauteur de transport avant l'activation de la séquence de vidage.

- Appuyez sur le bouton de vidage du bac (Figure 16).
- Appuyez ensuite sur le bouton de déport vers la gauche (Figure 16).
- Appuyez ensuite sur le bouton de déport vers la droite (Figure 16).
- Appuyez ensuite de façon continue sur le bouton de vidage du bac (Figure 16).

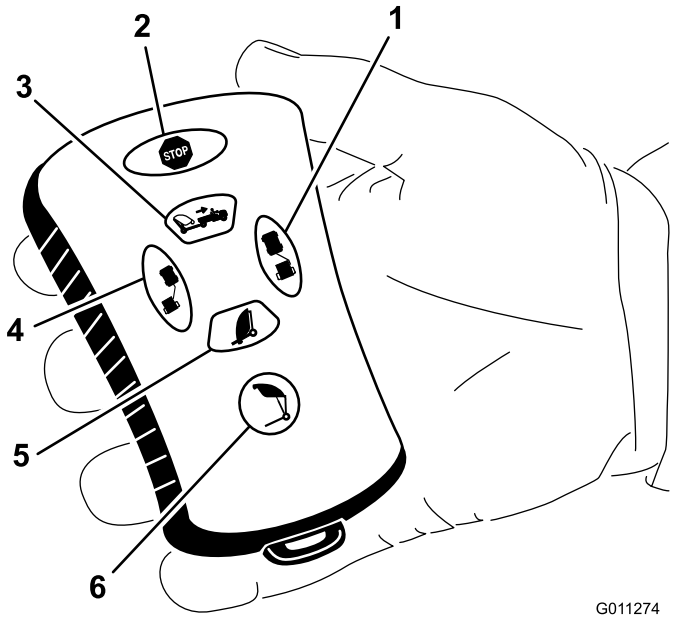

Figure 16

1. Déport vers la droite
2. Arrêt
3. Relevage du balai-ramasseur
4. Déport vers la gauche
5. Descente du balai-ramasseur
6. Vidage du bac

Descente du balai-ramasseur

Pour abaisser le bac, appuyez sur le bouton de descente du balai-ramasseur (Figure 16). Le bac peut être abaissé lorsqu'il est dans l'une des positions suivantes :

- Hauteur de vidage du bac
- Hauteur de transport
- Hauteur de déport

Remarque: La descente du bac peut être interrompue à tout moment en appuyant sur le bouton de relevage du bac.

Déport vers la gauche

Pour déporter le balai-ramasseur vers la gauche, appuyez de façon continue sur le bouton de déport vers la gauche (Figure 16). Relâchez le bouton pour arrêter le déplacement vers la gauche.

Relevage du balai-ramasseur

Pour relever le bac, appuyez de sur le bouton de relevage du balai-ramasseur jusqu'à ce que le bac atteigne la hauteur voulue ou s'arrête à la hauteur prédéfinie (Figure 16).

- La hauteur de transport (position normale) est de 33,7 à 38,7 cm.
- La hauteur de déport est de 21,5 à 26,5 cm.

Déport vers la droite

Pour déporter le balai-ramasseur vers la droite, appuyez de façon continue sur le bouton de déport vers la droite (Figure 16). Relâchez le bouton pour arrêter le déplacement vers la droite.

Arrêt

Appuyez sur le bouton d'arrêt pour désactiver la fonction active.

Remarque: Cela prendra environ 3 secondes.

Caractéristiques techniques

Remarque: Les caractéristiques et la conception sont susceptibles de modifications sans préavis.

Dimensions et poids (approx.)

Largeur	221 cm
Hauteur	202 cm
Hauteur libre de vidage	172,5 cm
Longueur	Bac abaissé - 172,5 cm Bac relevé - 228,5 à 249 cm
Poids à vide	630 kg
Poids total en charge	2494 kg

Accessoires/Équipements

Un choix d'accessoires et d'équipements Toro agréés est proposé pour améliorer et élargir les capacités de la machine. Pour obtenir la liste des accessoires et équipements agréés, contactez votre Concessionnaire Toro agréé ou votre Distributeur ou rendez-vous sur le www.Toro.com.

Utilisation

Remarque: Les côtés gauche et droit de la machine sont déterminés d'après la position de conduite.

Réglage de la hauteur de la brosse

La balai-ramasseur doit être réglé de sorte que les extrémités de la brosse effleurent la surface mais sans s'enfoncer dans l'herbe. Si les extrémités de la brosse s'enfoncent dans l'herbe, les débris ne seront pas ramassés correctement.

Vérifiez les réglages recommandés pour le balai-ramasseur dans les tableaux ci-dessous.

Condition	Réglage rouleau/brosse	Réglage du déflecteur avant	Remarques
Greens/aires de départ	2 à 4 crans en partant du bas	0,63 à 1,27 cm au-dessus du sol	La brosse doit s'enfoncer légèrement dans l'herbe
Fairways	3 à 5 crans en partant du bas	1,27 à 2,54 cm au-dessus du sol	La brosse doit s'enfoncer dans le 1/3 supérieur de l'herbe
Terrains de sport	5 à 7 crans en partant du bas	2,5 à 7,6 cm au-dessus du sol	La brosse doit s'enfoncer dans le 1/3 supérieur de l'herbe
Feuilles	5 à 9 crans en partant du bas	Retirez le panneau avant	La brosse doit s'enfoncer dans le 1/3 supérieur de l'herbe

A	B		C
Emplacements libres	Patte en haut	Patte en bas	
0	5,500		6,000
		5,625	6,125
1	5,750		6,250
		5,875	6,375
2	6,000		6,500
		6,125	6,625
3	6,250		6,750
		6,375	6,875
4	6,500		7,000
		6,625	7,125
5	6,750		7,250
		6,875	7,375
6	7,000		7,500
		7,125	7,625
7	7,250		7,750
		7,375	7,875
8	7,500		8,000
		7,625	8,125
9	7,750		8,250
		7,875	8,375
10	8,000		8,500
		8,125	8,625
11	8,250		8,750
		8,375	8,875
12	8,500		9,000
		8,625	9,125
13	8,750		9,250
		8,875	9,375

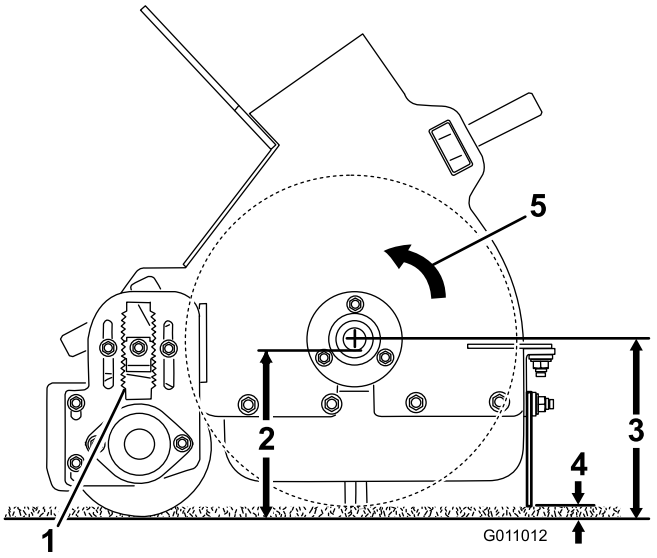

Figure 17

1. "A"
2. "B"
3. "C"
4. 6 à 13 mm
5. Direction de la brosse

1. Placez le balai-ramasseur sur une surface plane et horizontale.
2. Élevez le bac et posez-le sur son support de sécurité (voir Utilisation du support de sécurité du bac).
3. Desserrez le contre-écrou sur la clavette de réglage (Figure 18) afin de pouvoir la sortir d'environ 13 mm.

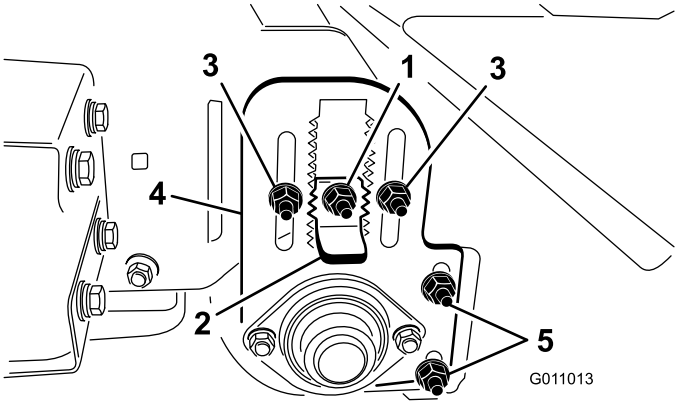

Figure 18

1. Contre-écrou
2. Clavette de réglage de hauteur
3. Écrous de réglage de hauteur de rouleau
4. Plaque de réglage de hauteur de rouleau
5. Écrous de réglage de racloir de rouleau

4. Desserrez les contre-écrous de réglage de hauteur de rouleau (Figure 18).
5. Sortez la clavette de réglage de hauteur et montez ou abaissez le rouleau arrière en faisant coulisser la plaque de réglage à la hauteur voulue (Figure 18).
6. Serrez les contre-écrous pour bloquer le réglage.
7. Répétez la procédure à l'autre extrémité de la brosse. Les deux réglages doivent être identiques.

Réglage du racloir de rouleau

Le racloir (Figure 18) doit être ajusté de sorte qu'un espace de 1/16" sépare le racloir et le rouleau. Desserrez les écrous de réglage du racloir et placez le rouleau à la position voulue, puis resserrez les écrous.

Réglage de la hauteur du déflecteur avant

Pour obtenir un ramassage optimal des débris, réglez le déflecteur avant (Figure 19) de sorte à créer un jeu de 6 à 13 cm entre le bas du déflecteur et la surface. Il faut parfois remonter complètement le déflecteur avant ou même l'enlever pour ramasser les gros débris ou les débris enfouis dans de l'herbe haute.

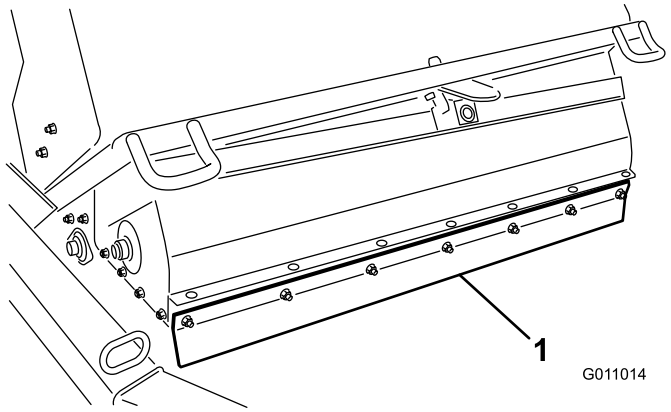

Figure 19

1. Déflecteur avant

1. Desserrez les écrous de fixation de la barrette métallique et du déflecteur avant sur le carter de la brosse (Figure 20).

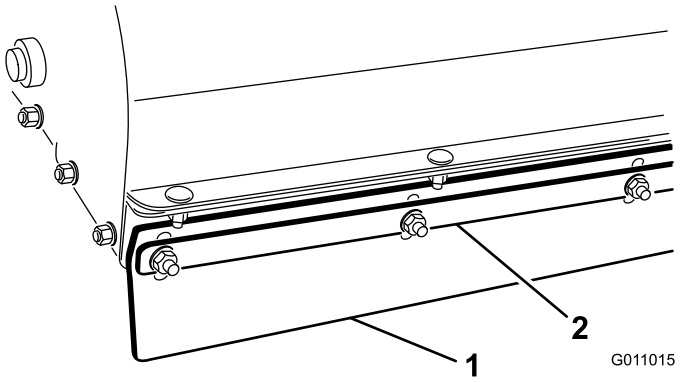

Figure 20

1. Déflecteur avant
2. Barrette en métal

2. Réglez le déflecteur avant à la hauteur voulue et serrez les écrous.

Contrôle de la pression des pneus

Contrôlez la pression des pneus chaque jour.

La pression correcte est 0,86 bar (maximum 1,24 bar).

Remarque: La valve est située sur l'arrière de la jante.

Contrôle du serrage des écrous de roues

Un mauvais couple de serrage risque d'entraîner une défaillance ou la perte d'une roue et de provoquer des blessures corporelles graves. Serrez les écrous de roue à un couple de 61 à 75 Nm.

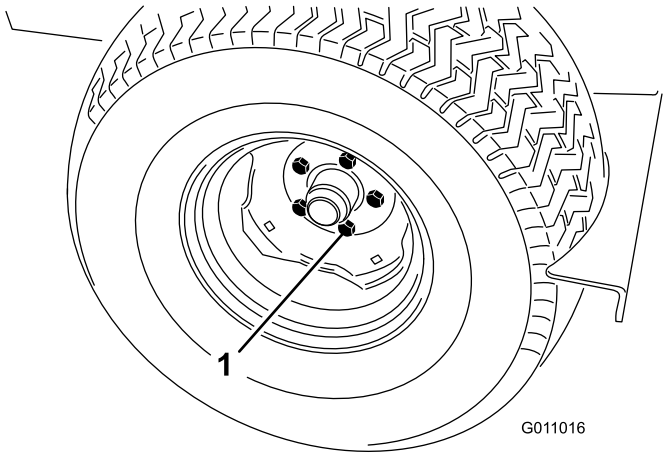

Figure 21

1. Écrou de roue

Utilisation du balai-ramasseur

Les pièces rotatives peuvent infliger des blessures graves.

- **N'approchez pas les pieds ni les mains du rouleau du balai-ramasseur lorsqu'il est en marche.**
- **N'approchez pas les mains, les pieds, les cheveux ou les vêtements des pièces mobiles pour éviter les blessures.**
- **N'utilisez JAMAIS la machine si tous les capots, déflecteurs et autres protections ne sont pas en place.**

Activation du module de commande

Le module de commande (Figure 22) est activé dès que le faisceau de câblage du balai-ramasseur est connecté à celui du véhicule.

- Sur les modèles Workman portant un numéro de série antérieur à 899999999, le faisceau de câblage est sous tension.
- Sur les modèles Workman à partir du numéro de série 900000001, mettez le contact pour mettre le faisceau de câblage sous tension.

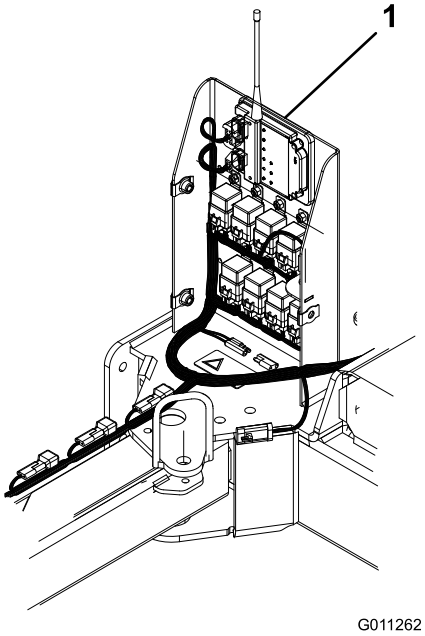

Figure 22

1. Module de commande

Temporisation du module de commande

Le balai-ramasseur est équipé d'une fonction de temporisation pour le module de commande. La fonction de temporisation est activée après 30 minutes d'**inactivité** continue de l'émetteur de télécommande.

- Lorsque le mode de temporisation est activé, l'émetteur de télécommande ne commande aucune fonction.
- Pour remettre le module de commande en service quand le mode de temporisation est activé, connectez le faisceau de câblage du balai-ramasseur au faisceau de câblage du véhicule.
  - Sur les modèles Workman portant un numéro de série antérieur à 899999999, le faisceau de câblage est sous tension.
  - Sur les modèles Workman à partir du numéro de série 900000001, mettez le contact pour mettre le faisceau de câblage sous tension.
- Pour éviter de déclencher la temporisation du module de commande en cours de fonctionnement,

utilisez l'émetteur de télécommande pour décaler le balai-ramasseur au moins toutes les 30 minutes.

Utilisation du support de sécurité du bac

Chaque fois que vous devez travailler sous le bac relevé, installez systématiquement le support de sécurité sur le vérin de relevage déployé.

1. Relevez le bac jusqu'à ce que le vérin soit déployé.
2. Retirez la goupille fendue et la goupille de fixation du support de sécurité au support de rangement sur le châssis du balai-ramasseur (Figure 23). Retirez le support de sécurité.

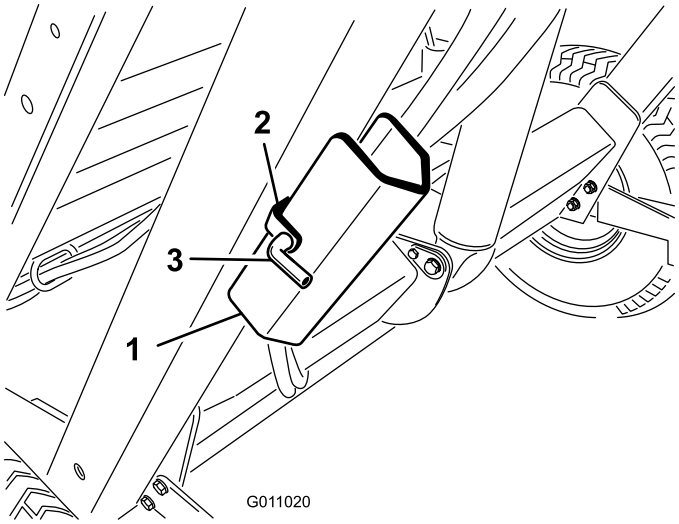

Figure 23

1. Support de sécurité du bac
2. Support de rangement
3. Goupille

3. Insérez le support de sécurité du bac sur la tige du vérin, en prenant soin d'appuyer l'extrémité du support contre le corps du vérin et l'extrémité de la tige du vérin (Figure 24). Fixez le support de sécurité à la tige de vérin avec la goupille fendue et la goupille.

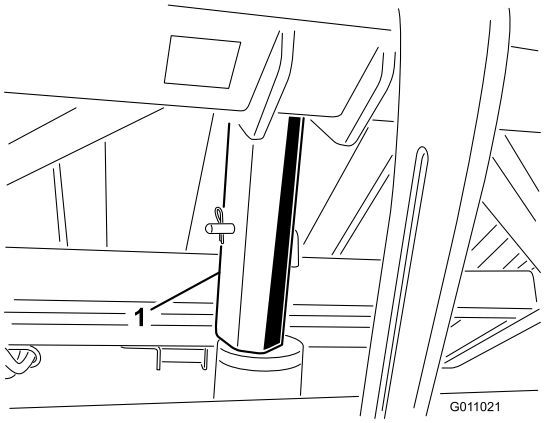

Figure 24

1. Support de sécurité

4. Pour ranger le support de sécurité, retirez-le du vérin et fixez-le sur le support de rangement sur le châssis du balai-ramasseur.
5. Placez-vous toujours derrière le bac pour installer ou retirer le support de sécurité.
6. N'essayez pas d'abaisser le bac quand le support de sécurité est installé sur le vérin.

Contrôle du système de sécurité

Les contacteurs de sécurité sont destinés à protéger l'utilisateur. Des contacteurs de sécurité débranchés ou défectueux peuvent compromettre le bon fonctionnement de la machine et causer des blessures corporelles.

- **Ne débranchez pas les contacteurs de sécurité.**
- **Vérifiez le fonctionnement des contacteurs de sécurité chaque jour pour garantir le bon fonctionnement du système de sécurité.**
- **Remplacez les contacteurs défectueux avant d'utiliser la machine.**

Le système de sécurité a la fonction suivante :

- Il empêche la brosse de tourner lorsque le bac est relevé.
- Il empêche le vidage du bac lorsque le balai-ramasseur est déporté.
- L'alarme sonore retentit lorsque le bac est vidé. Ne déplacez pas le véhicule tracteur pendant le vidage du bac.

Conseils d'utilisation

- Avant de commencer le balayage, examinez la surface à traiter pour déterminer dans quelle direction travailler.

  Remarque: Pour ne pas dévier de la ligne droite, prenez repère sur un objet au premier plan.
- Cherchez toujours à effectuer une longue passe continue, en chevauchant légèrement sur la passe de retour.
- Sur les surfaces gazonnées, la brosse ramasse les carottes, les brindilles, l'herbe coupée, les feuilles, les aiguilles et les pommes de pin, et les petits débris en général.
- Le balai-ramasseur brosse aussi le gazon. La brosse balaye et soulève l'herbe afin de produire une coupe uniforme. La légère scarification qui se produit lors du balayage encourage la pénétration de l'eau et des pesticides, ce qui évite d'avoir à renouveler le gazon trop fréquemment.

  Important: Ne prenez pas de virages serrés avec le balai-ramasseur pour éviter d'endommager la pelouse.

Pendant le balayage

Le renversement de la machine peut causer des blessures graves ou mortelles.

- **N'utilisez JAMAIS la machine sur des pentes raides.**
- **Sur pente, balayez dans le sens de la pente, jamais transversalement à la pente.**
- **Ne vous arrêtez pas et ne démarrez pas brusquement en montant ou en descendant les pentes.**
- **Méfiez-vous des trous et autres dangers cachés de la zone de travail. Pour éviter de renverser la machine ou d'en perdre le contrôle, ne vous approchez pas des fossés ou autres dénivellations.**
- **Si la machine s'arrête pendant que vous gravissez une pente, désengagez les cylindres et descendez lentement en marche arrière. N'essayez pas de faire demi-tour.**

Lorsque le bac est plein, le ramassage n'est plus aussi efficace et le balai-ramasseur laisse ou renvoie des débris sur le sol.

Vidage du bac

Le renversement de la machine/les décharges électriques peuvent causer des blessures graves ou mortelles.

- **Ne videz JAMAIS le bac sur une pente. Videz toujours le bac sur une surface horizontale.**
- **Videz toujours le bac à l'écart des câbles électriques aériens et d'autres obstacles.**

Important: La balai-ramasseur doit être fixée au véhicule tracteur avec la broche d'attelage et l'axe de chape durant le vidage.

Important: Le balai-ramasseur doit se trouver juste derrière le véhicule tracteur et à la hauteur de transport avant l'activation de la séquence de vidage.

Pour activer la séquence de vidage

- Placez la machine sur une surface plane et horizontale et vérifiez qu'elle est en position de transport avant le vidage.
- Appuyez sur le bouton de vidage du bac (Figure 25).
- Appuyez ensuite sur le bouton de déport vers la gauche (Figure 25).
- Appuyez ensuite sur le bouton de déport vers la droite (Figure 25).

  Appuyez ensuite de façon continue sur le bouton de vidage du bac (Figure 25).
- Pour abaisser le bac, appuyez sur le bouton de descente du balai-ramasseur (Figure 25).

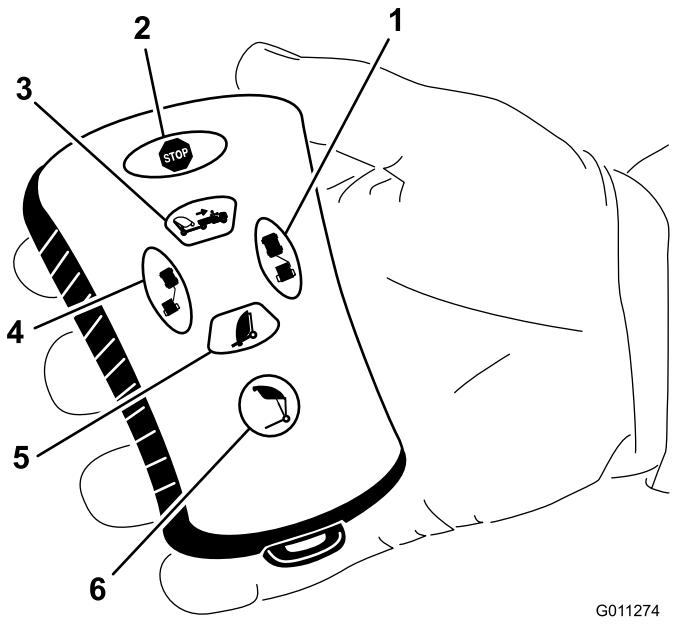

Figure 25

1. Déport vers la droite
2. Arrêt
3. Relevage du balai-ramasseur
4. Déport vers la gauche
5. Descente du balai-ramasseur
6. Vidage du bac

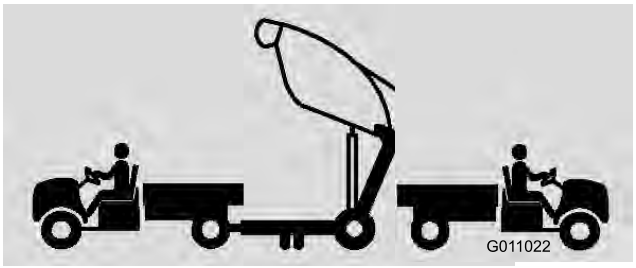

Figure 26

Le vidage du bac peut blesser des personnes ou des animaux à proximité.

Éloignez les personnes et les animaux du bac pendant le vidage.

Contrôle et nettoyage après utilisation

Lorsque le balayage est terminé, nettoyez et lavez soigneusement la machine. Séchez le bac à l'air libre. Après le nettoyage, il est recommandé d'inspecter la machine pour rechercher les dommages éventuels des composants mécaniques. Ces procédures assureront le fonctionnement correct de la machine lors du prochain balayage.

Transport du balai-ramasseur

- Ne transportez jamais le balai-ramasseur si l'alarme de transport est activée et le témoin est allumé.
- Pour transporter le balai-ramasseur, utilisez les points d'attache pour fixer l'avant de la machine (Figure 27), et l'essieu (Figure 28) pour fixer l'arrière de la machine à la remorque. L'utilisation de tout autre points d'attache risque d'endommager la machine.

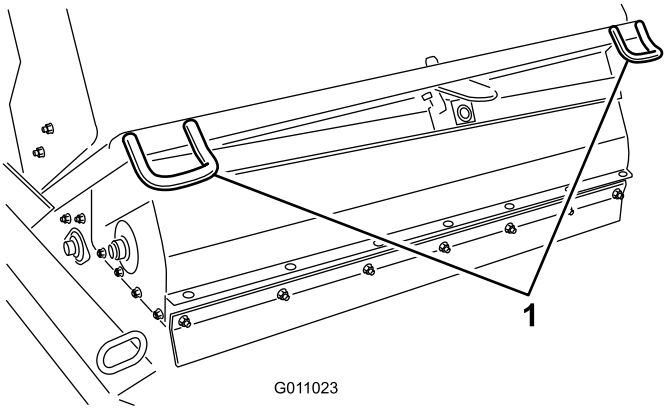

Figure 27

1. Points d'attache avant

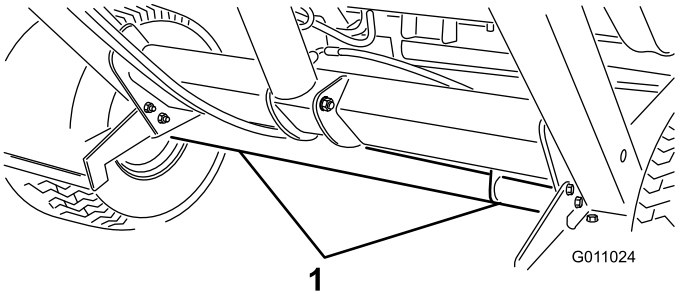

Figure 28

1. Emplacement des points d'attache arrière

Utilisation à basses températures

L'huile hydraulique haut débit du Workman doit atteindre une température de service de 180° pour que la tête du balai-ramasseur fonctionne correctement.

Entretien

Programme d'entretien recommandé

Périodicité d'entretien	Procédure d'entretien
Après les 10 premières heures de fonctionnement	• Serrez les écrous de roues
Toutes les 25 heures	• Nettoyez la zone d'entraînement des cylindres
Toutes les 50 heures	• Graissez le balai-ramasseur
Toutes les 100 heures	• Vérifiez l'état des pneus • Remplacez la brosse
Toutes les 200 heures	• Serrez les écrous de roues • Remplacez le déflecteur avant
Toutes les 600 heures	• Vérifiez l'état du bac

Liste de contrôle pour l'entretien journalier

Copiez cette page pour pouvoir vous en servir régulièrement.

Entretiens à effectuer	pour la semaine du :						
	Lun.	Mar.	Mer.	Jeu.	Ven.	Sam.	Dim.
Vérifiez le fonctionnement du système de sécurité.							
Vérifiez les bruits de fonctionnement anormaux.							
Vérifiez la pression des pneus							
Vérifiez l'état des flexibles hydrauliques							
Recherchez les fuites éventuelles							
Vérifiez le fonctionnement de la commande.							
Vérifiez le bac.							
Enlevez les débris accumulés sur la brosse.							
Vérifiez l'usure de la brosse.[1]							
Lubrifiez tous les graisseurs[2]							
Retouchez les peintures endommagées							
[1]= Remplacez si manquante ou cassée [2]= Immédiatement après **chaque** lavage, quelle que soit la fréquence d'entretien indiquée							

Notes concernant les problèmes constatés

Contrôle effectué par :		
Point contrôlé	**Date**	**Information**

Lubrification

Périodicité des entretiens: Toutes les 50 heures

Le balai-ramasseur comprend 11 graisseurs qu'il faut lubrifier régulièrement avec de la graisse universelle au lithium Nº 2. Si les conditions de travail sont normales, lubrifiez tous les roulements et toutes les bagues toutes les 50 heures de fonctionnement ou immédiatement après chaque lavage. Lubrifiez les roulements et les bagues chaque jour s'il y a beaucoup de poussière ou de saleté, car des impuretés pourraient pénétrer à l'intérieur et accélérer leur usure.

1. Lubrifiez les graisseurs suivants :
   - Pivot de bac (supérieur) (2) (Figure 29).
   - Pivot de brosse (2) (Figure 30)
   - Vérin de relevage (2) (Figure 31).
   - Pivot de bac (inférieur) (2) (Figure 32).
   - Pivot de flèche d'attelage (1) (Figure 33).
   - Fixation de lame pour andains (Figure 34).
   - Moyeu de lame pour andains (Figure 34).
2. Essuyez les graisseurs pour éviter que des impuretés ne pénètrent dans le roulement ou la bague.
3. Injectez la graisse dans le roulement ou la bague.
4. Essuyez tout excès de graisse.

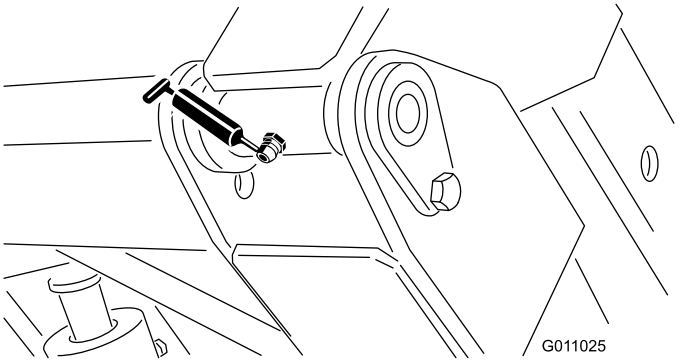

Figure 29

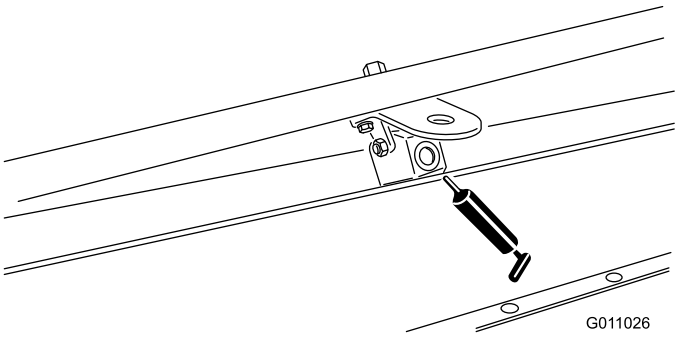

Figure 30

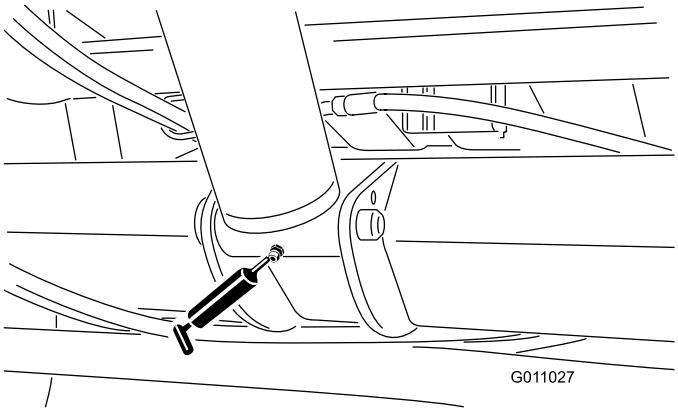

Figure 31

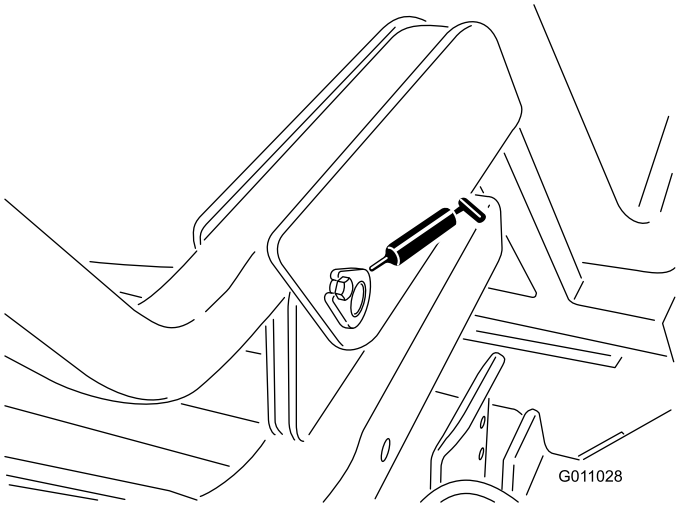

Figure 32

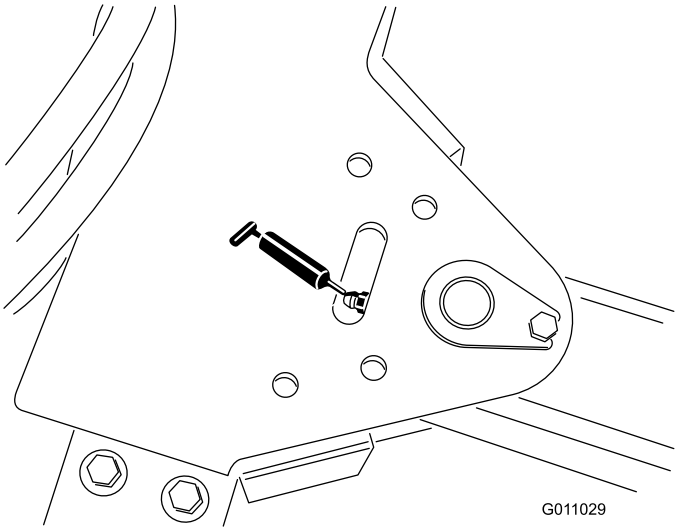

Figure 33

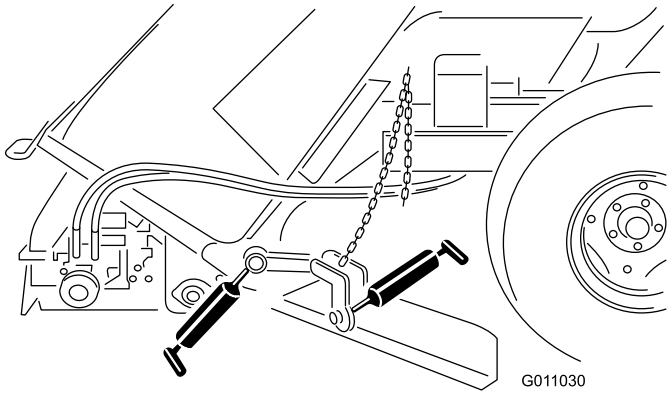

Figure 34

Synchronisation de l'émetteur de télécommande et du module de commande

Si le récepteur du module de commande électronique ne répond pas à l'émetteur de télécommande à la mise sous tension, il faut synchroniser l'émetteur et le récepteur.

Pour synchroniser l'émetteur et le récepteur, procédez comme suit :

- Retirez les (3) vis et rondelles qui fixent le couvercle du boîtier électrique et retirez le couvercle (Figure 35).

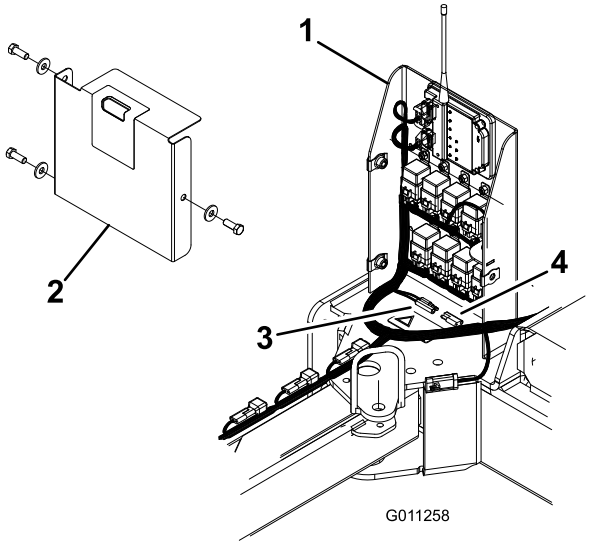

Figure 35

1. Boîtier électrique
2. Couvercle
3. Fils orange and rouge
4. Capuchon

- Retirez le capuchon des connecteurs au bout des fils rouge et orange dans le boîtier électrique (Figure 35).
- Connectez les deux fils ensemble, patientez 10 secondes puis débranchez-les.
- Remettez le capuchon sur les connecteurs des fils.
- Fixez le couvercle sur le boîtier électrique au moyen des vis et rondelles retirées précédemment.
- Appuyez de façon continue sur l'un des boutons de la télécommande jusqu'à ce que le récepteur arrête de clignoter (cela devrait prendre moins de 20 secondes).

Dépannage

Condition	Causes possibles	Solution
Le ramassage ne s'effectue pas	La brosse est endommagée	Remplacez la brosse.
	La brosse est peut-être trop haute.	Réglez la hauteur de la brosse. Voir Réglage de la hauteur de la brosse.
	Le déflecteur avant est peut-être trop haut ou trop bas.	Réglez la hauteur de du déflecteur avant. Voir Réglage du déflecteur avant
Vibrations excessives	Contrôlez les paliers sur l'axe de la brosse. S'ils sont brûlants, ils sont probablement endommagés.	Remplacez les paliers endommagés.
	Accumulation de corps étrangers autour de la brosse.	Enlevez les corps étrangers.

Remisage

1. Enlevez soigneusement les saletés, les feuilles et les débris qui se trouvent sur le balai-ramasseur.
2. Gonflez les pneus à 0,86 bar.
3. Vérifiez toutes les fixations. Serrez selon les besoins.
4. Graissez tous les graisseurs. Essuyez tout excès de lubrifiant.
5. Vérifiez l'état de la brosse. Remplacez au besoin.

Schémas

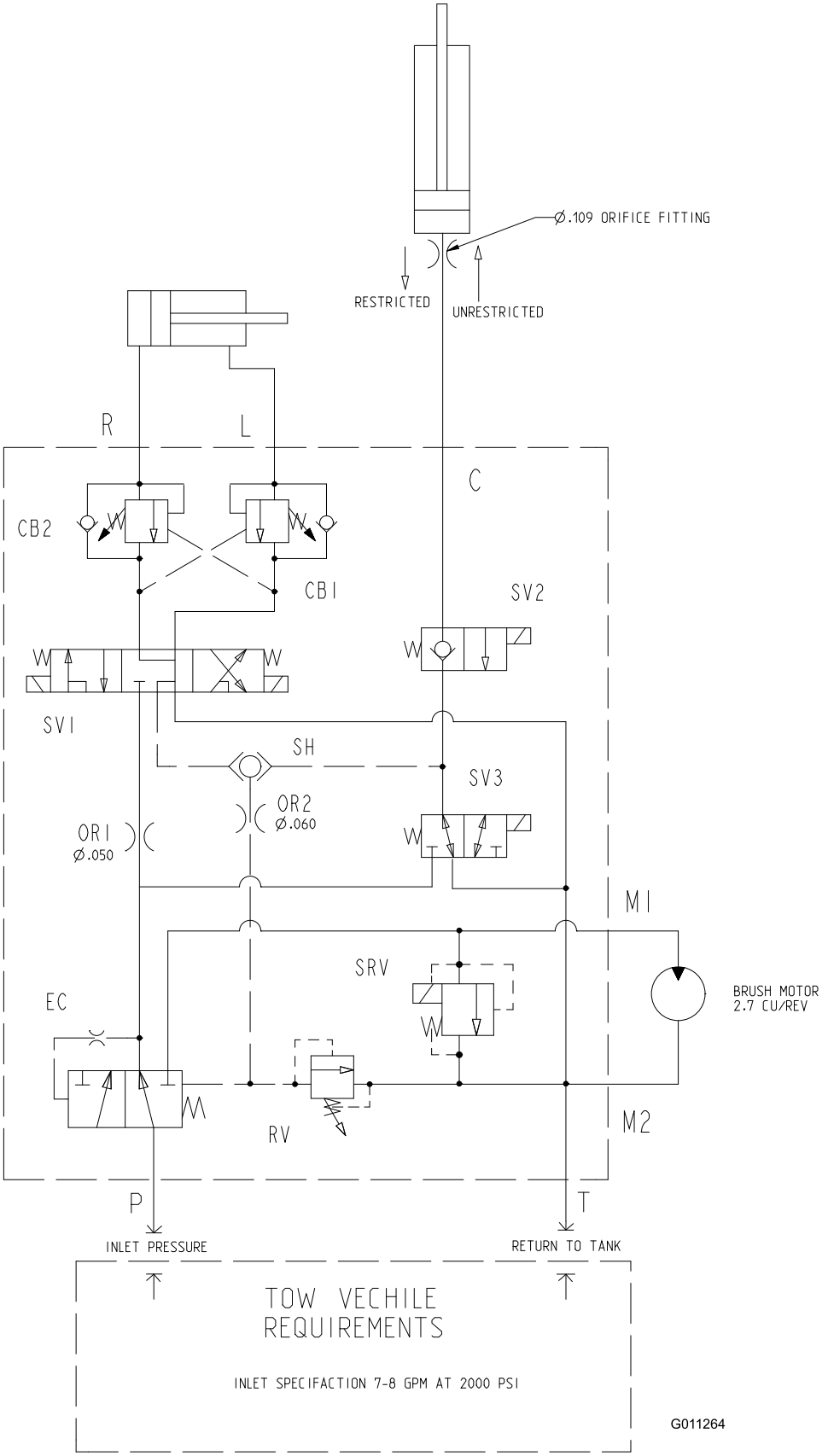

Schéma hydraulique (Rev. -)

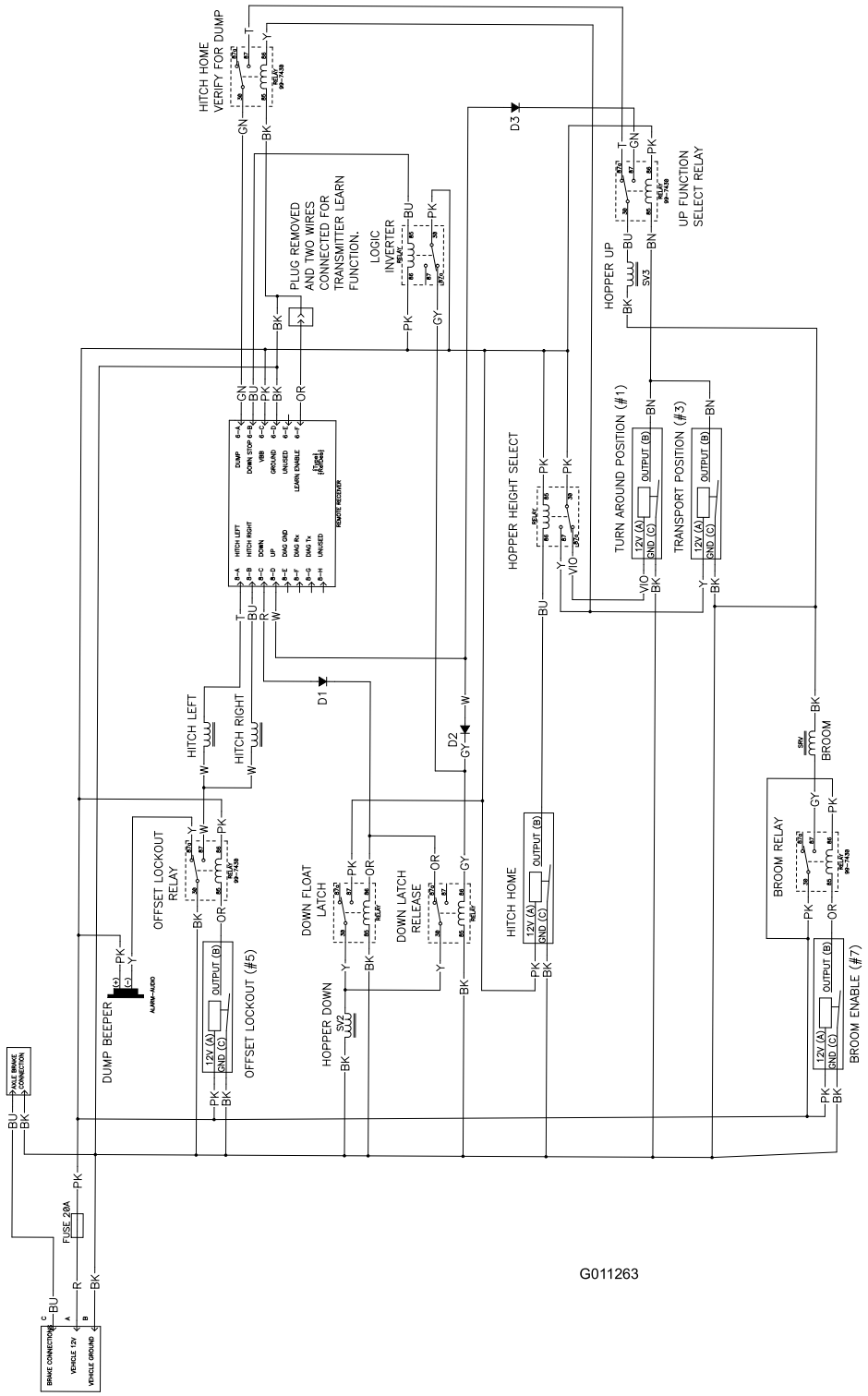

Schéma électrique (Rev. A)

Remarques:

Remarques:

Remarques:

La garantie commerciale générale des produits Toro
Garantie limitée de deux ans

Conditions et produits couverts
La société The Toro Company et sa filiale, la société Toro Warranty Company, en vertu de l'accord passé entre elles, certifient conjointement que votre produit commercial Toro (“Produit") ne présente aucun défaut de matériau ni vice de fabrication pendant une période de deux ans ou 1500 heures de service*, la première échéance prévalant. Cette garantie s'applique à tous les produits à l'exception des Aérateurs (veuillez-vous reporter aux déclarations de garantie séparées de ces produits). Lorsqu'une condition couverte par la garantie existe, nous nous engageons à réparer le Produit gratuitement, frais de diagnostic, pièces, main-d'œuvre et transport compris. La période de garantie commence à la date de réception du Produit par d'origine.
** Produit équipé d'un compteur horaire*

Comment faire intervenir la garantie ?
Il vous incombe de signaler le plus tôt possible à votre distributeur de produits commerciaux ou au concessionnaire de produits commerciaux agréé qui vous a vendu le Produit, toute condition couverte par la garantie. Pour obtenir l'adresse d'un distributeur de produits commerciaux ou d'un concessionnaire agréé, ou pour tout renseignement concernant les droits et responsabilité vis-à-vis de la garantie, prière de nous contacter à l'adresse suivante :

Toro Commercial Products Service Department
Toro Warranty Company
8111 Lyndale Avenue South
Bloomington, MN 55420-1196 (États-Unis)
952-888-8801
Email : commercial.warranty@toro.com

Responsabilités du propriétaire
Au titre de propriétaire du Produit, vous êtes responsable des entretiens et réglages mentionnés dans le *Manuel de l'utilisateur*. Ne pas effectuer les entretiens et réglages requis peut constituer un motif de rejet d'une réclamation au titre de la garantie.

Ce que la garantie ne couvre pas
Les défaillances ou anomalies de fonctionnement survenant au cours de la période de garantie ne sont pas toutes dues à des défauts de matériaux ou des vices de fabrication. Cette garantie ne couvre pas :

- Les défaillances du Produit dues à l'utilisation de pièces qui ne sont pas d'origine ou au montage et à l'utilisation d'accessoires ajoutés ou modifiés d'une autre marque. Une garantie séparée peut être fournie par le fabricant de ces accessoires.
- Les défaillances du Produit dues au non respect du programme d'entretien et/ou des réglages recommandés. Les réclamations sous garantie pourront être refusées si le Programme d'entretien recommandé pour votre produit Toro et énoncé dans le *Manuel de l'utilisateur* n'est pas respecté.
- Les défaillances du Produit dues à une utilisation abusive, négligente ou dangereuse.
- Les pièces non durables, sauf si elles sont défectueuses. Par exemple, les pièces consommées ou usées durant le fonctionnement normal du Produit, notamment mais pas exclusivement les plaquettes et garnitures de freins, garnitures d'embrayage, lames, cylindres, contre-lames, louchets, bougies, roues pivotantes, pneus, filtres, courroies, et certains composants des pulvérisateurs, notamment membranes, buses et clapets antiretour, etc.
- Les défaillances dues à une influence extérieure. Les éléments constituant une influence extérieure comprennent, sans y être limités, les conditions atmosphériques, les pratiques de remisage, la contamination, l'utilisation de liquides de refroidissement, lubrifiants, additifs, engrais, eau ou produits chimiques, etc. non agréés.
- Les bruits, vibrations, usure et détérioration normaux.
- L'usure normale comprend, mais pas exclusivement, les dommages des sièges dus à l'usure ou l'abrasion, l'usure des surfaces peintes, les autocollants ou vitres rayés, etc.

Pièces
Les pièces à remplacer dans le cadre de l'entretien courant seront couvertes par la garantie jusqu'à la date du premier remplacement prévu. Les pièces remplacées au titre de cette garantie bénéficient de la durée de garantie du produit d'origine et deviennent la propriété de Toro. Toro se réserve le droit de prendre la décision finale concernant la réparation ou le remplacement de pièces ou ensembles existants. Toro se réserve le droit d'utiliser des pièces remises à neuf pour les réparations couvertes par la garantie.

Note concernant la garantie des batteries à décharge complète :
Les batteries à décharge complète disposent d'un nombre de kilowatt-heures spécifique à fournir au cours de leur vie. Les techniques d'utilisation, de recharge et d'entretien peuvent contribuer à augmenter ou réduire la vie totale des batteries. À mesure que les batteries de ce produit sont consommées, la proportion de travail utile qu'elles offrent entre chaque recharge diminue lentement jusqu'à ce que les batteries soient complètement épuisées. Le remplacement de batteries usées, suite à une consommation normale, est la responsabilité du propriétaire du produit. Le remplacement des batteries, aux frais du propriétaire, peut être nécessaire au cours de la période de garantie normale du produit.

Entretien aux frais du propriétaire
La mise au point du moteur, le graissage, nettoyage et polissage, le remplacement des filtres, du liquide de refroidissement et les entretiens recommandés font partie des services normaux requis par les produits Toro qui sont aux frais du propriétaire.

Conditions générales
La réparation par un distributeur ou un concessionnaire Toro agréé est le seul dédommagement auquel cette garantie donne droit.
La société The Toro Company et la société Toro Warranty Company déclinent toute responsabilité en cas de dommages secondaires ou indirects liés à l'utilisation des produits Toro couverts par cette garantie, notamment quant aux coûts et dépenses encourus pour se procurer un équipement ou un service de substitution durant une période raisonnable pour cause de défaillance ou d'indisponibilité en attendant la réparation sous garantie. Il n'existe aucune autre garantie expresse, à part la garantie spéciale du système antipollution, le cas échéant. Toutes les garanties implicites de qualité marchande et d'aptitude à l'emploi sont limitées à la durée de la présente garantie expresse.

L'exclusion de la garantie des dommages secondaires ou indirects, ou les restrictions concernant la durée de la garantie implicite, ne sont pas autorisées dans certains états et peuvent donc ne pas s'appliquer dans votre cas. Cette garantie vous accorde des droits spécifiques, auxquels peuvent s'ajouter d'autres droits qui varient selon les états.

Note concernant la garantie du moteur :
Le système antipollution de votre Produit peut être couvert par une garantie séparée répondant aux exigences de l'agence américaine de défense de l'environnement (EPA) et/ou de la direction californienne des ressources atmosphériques (CARB). Les limitations d'heures susmentionnées ne s'appliquent pas à la garantie du système antipollution. Pour de plus amples détails, reportez-vous à la Déclaration de garantie de conformité à la réglementation antipollution fédérale figurant dans votre *Manuel de l'utilisateur* ou dans la documentation du constructeur du moteur.

Autres pays que les États-Unis et le Canada
Pour les produits Toro exportés des États-Unis ou du Canada, demandez à votre distributeur (concessionnaire) Toro la police de garantie applicable dans votre pays, région ou état. Si, pour une raison quelconque, vous n'êtes pas satisfait des services de votre distributeur, ou si vous avez du mal à vous procurer les informations de garantie, adressez-vous à l'importateur Toro.

Réf. 374-0131 Rév. D