Form No. 3362-394 Rev A

TORO®

Count on it.

Manuale dell'operatore

Spazzatrice per tappeto erboso Pro Sweep 5200

Nº del modello 07066—Nº di serie 310000001 e superiori

CE

Per registrare il vostro prodotto o scaricare gratuitamente un Manuale dell'operatore o il Catalogo ricambi, visitate www.Toro.com.

Traduzione dell'originale (IT)

Questo prodotto è conforme a tutte le direttive europee pertinenti; vedere i dettagli nella Dichiarazione di Conformità (DICO) specifica del prodotto, fornita a parte.

Compatibilità elettromagnetica

Domestico: Questo dispositivo è conforme al regolamento FCC Parte 15. Il funzionamento è soggetto alle due condizioni seguenti: (1) Questo dispositivo non può causare interferenze nocive e (2) questo dispositivo deve accettare qualunque interferenza che possa essere ricevuta, compresa l'interferenza che può causare il funzionamento indesiderato.

L'apparecchio genera e utilizza energia di frequenza radio e se non installato e utilizzato adeguatamente, ossia nel rigido rispetto delle istruzioni del produttore, può causare interferenze alla ricezione radiofonica e televisiva. E' stato collaudato e riscontrato conforme ai limiti previsti per un dispositivo di calcolo di Classe B FCC sulla base delle specifiche della Sottoparte J della Parte 15 del Regolamento FCC, che sono ideate per fornire una ragionevole protezione contro tali interferenze in un impianto residenziale. Tuttavia, non esiste alcuna garanzia che in un particolare impianto non si registrino interferenze. Qualora l'apparecchio causi interferenze alla ricezione radiofonica o televisiva, e questo possa essere determinato dallo spegnimento e accensione dell'apparecchio, l'utente è invitato a cercare di correggere l'interferenza con una delle seguenti misure:Riorientare l'antenna ricevente, riposizionare il ricevitore del telecomando rispetto all'antenna radio/TV oppure inserire il controller in una presa diversa in modo che il controller e la radio/TV si trovino su circuiti derivati diversi.All'occorrenza, l'utente può rivolgersi al rivenditore o a un tecnico radio/televisivo esperto per ulteriori consigli.L'utente può trovare utile il seguente libretto preparato dalla Commissione Federale delle Comunicazioni: "Come identificare e risolvere problemi di interferenze radio/televisive". Questo libretto è disponibile presso la Tipografia di Stato del Governo statunitense, Washington, DC 20402. Stock N. 004-000-00345-4.

FCC ID: OF7PFB1

IC: 3575A-PFB1

Il funzionamento è soggetto alle due condizioni seguenti: (1) questo dispositivo non può causare interferenze nocive e (2) questo dispositivo deve accettare qualunque interferenza, compresa l'interferenza che può causare il funzionamento indesiderato del dispositivo.

Se un utente effettua cambiamenti o modifiche non espressamente approvate dalla parte responsabile della conformità, detta parte potrebbe invalidare l'autorizzazione dell'utente all'utilizzo dell'apparecchio.

Introduzione

Questa macchina è pensata per l'utilizzo in applicazioni professionali da parte di operatori professionisti del verde. Il compito primario della macchina è quello di facilitare l'eliminazione delle carote da ampie aree di tappeto erboso in un solo passaggio. Il timone mobile consente una posizione disassata per la pulizia.

Leggete attentamente queste informazioni al fine di utilizzare e mantenere correttamente il prodotto, ed evitare infortuni e danni. Voi siete responsabili del corretto utilizzo del prodotto, all'insegna della sicurezza.

Per informazioni su prodotti ed accessori, per la ricerca di un distributore o la registrazione del vostro prodotto, potete contattare Toro direttamente a www.Toro.com.

Per assistenza, ricambi originali Toro o ulteriori informazioni, rivolgetevi a un Distributore Toro autorizzato o ad un Centro Assistenza Toro, ed abbiate sempre a portata di mano il numero del modello ed il numero di serie del prodotto. Il numero del modello ed il numero di serie si trovano nella posizione riportata nella Figura 1. Scrivete i numeri nello spazio previsto.

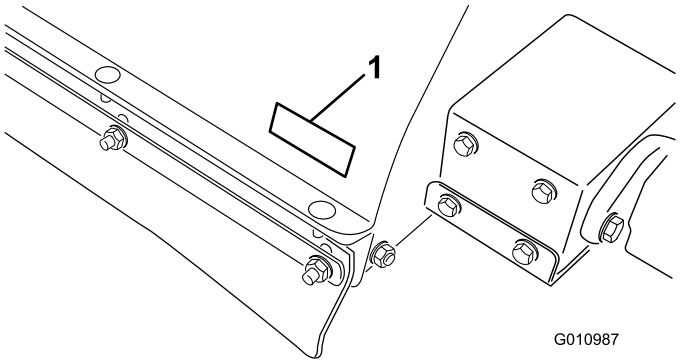

Figura 1

1. Posizione del numero del modello e del numero di serie

Nº del modello _____

Nº di serie _____

Questo manuale identifica pericoli potenziali e riporta messaggi di sicurezza evidenziati dal simbolo di avviso di sicurezza (Figura 2), che segnala un pericolo che può causare gravi infortuni o la morte se non osserverete le precauzioni raccomandate.



Figura 2

1. Simbolo di allarme

Per evidenziare le informazioni vengono utilizzate altre due parole. **Importante** indica informazioni di carattere meccanico di particolare importanza e **Nota** evidenzia informazioni generali di particolare rilevanza.

© 2009—The Toro® Company
8111 Lyndale Avenue South
Bloomington, MN 55420

Contattateci a www.Toro.com.
Stampato negli USA.
Tutti i diritti sono riservati

Indice

Introduzione 2
Sicurezza 4
Norme di sicurezza 4
Adesivi di sicurezza e informativi 6
Preparazione 9
1 Istruzioni speciali per il Workman ed altri veicoli polifunzionali a traino (trattori): 10
2 Rimozione del timone di traino e del cilindro idraulico dalla configurazione di spedizione 10
3 Montaggio dell timone di traino 11
4 Installazione del cilindro idraulico 12
5 Montaggio del cablaggio preassemblato di alimentazione 13
6 Collegamento della spazzatrice al veicolo trainante 13
7 Posizionamento e fissaggio dei flessibili idraulici e del cablaggio preassemblato 14
8 Collegamento dei flessibili idraulici 15
9 Collegamento dell cablaggio preassemblato' 15
10 Montaggio delle lame Windrow 15
Quadro generale del prodotto 17
Comandi 17
Specifiche 18
Dimensioni e pesi (appross.) 18
Attrezzi e accessori 18
Funzionamento 19
Regolazione dell'altezza della spazzola 19
Regolazione del raschiarulli 20
Regolazione dell'altezza della falda anteriore 20
Controllo della pressione dei pneumatici 20
Controllo del serraggio dei dadi ad alette delle ruote 21
Utilizzo della spazzatrice 21
Attivazione del controller 21
Temporizzatore del controller 21
Uso del supporto di sicurezza del cassone 22
Verifica del sistema di sicurezza a interblocchi 22
Suggerimenti 23
Durante la spazzatura 23
Scarico del cassone 23
Ispezione e pulizia dopo l'uso 24
Trasferimento della spazzatrice 24
Uso a basse temperature 24
Manutenzione 25
Programma di manutenzione raccomandato 25
Lista di controllo della manutenzione quotidiana 26
Lubrificazione 27
Sincronizzazione trasmettitore a distanza/modulo di comando 28
Localizzazione guasti 29
Rimessaggio 30
Schemi 31

Sicurezza

La gestione dei pericoli e la prevenzione degli infortuni dipendono dalla consapevolezza, dall'attenzione e dal corretto addestramento del personale responsabile dell'utilizzo, trasferimento, manutenzione e rimessaggio della macchina. L'errato uso o manutenzione della macchina può causare infortuni o la morte. Il rischio di infortuni o incidenti mortali può essere limitato osservando le seguenti istruzioni per la sicurezza.

Le seguenti norme sono conformi allo standard ANSI B71.4-2004.

Norme di sicurezza

Responsabilità del supervisore

- Assicuratevi che gli operatori siano stati opportunamente addestrati e abbiano acquisito dimestichezza con il Manuale dell'operatore e tutti gli adesivi presenti sulla macchina.
- Istituite procedure speciali e regole di lavoro per condizioni operative insolite (ad esempio, pendii troppo ripidi per il funzionamento della macchina, o avverse condizioni meteorologiche ecc.).

Prima dell'uso

- Prima di avviare la macchina leggete, comprendete ed osservate le istruzioni riportate nel Manuale dell'operatore e sulla macchina. Acquisite familiarità con tutti i comandi e imparate ad arrestare rapidamente la macchina. È possibile ottenere un manuale sostitutivo gratuito contattando direttamente Toro attraverso il sito www.Toro.com.
- Non permettete MAI che bambini e ragazzi utilizzino la macchina. Non permettete MAI che gli adulti utilizzino la macchina senza idoneo addestramento. La macchina deve essere utilizzata esclusivamente da operatori addestrati che abbiano letto il presente manuale.
- Non utilizzate MAI la macchina qualora abbiate assunto farmaci o alcolici.
- Acquisite familiarità con i comandi e imparate ad arrestare rapidamente il motore del veicolo trainante.
- Non togliete i carter, i dispositivi di sicurezza o gli adesivi. Qualora un carter, un dispositivo di sicurezza o un adesivo fossero danneggiati, mancanti o illeggibili, riparateli o sostituiteli prima di riutilizzare la macchina. Serrate tutti i dadi e i bulloni allentati, per assicurarvi che la macchina funzioni nelle migliori condizioni di sicurezza.
- Indossate sempre calzature robuste. Non utilizzate la macchina se calzate sandali, scarpe da tennis, calzature leggere, o a piedi nudi. Non indossate indumenti ampi che possano rimanere impigliati nelle parti in movimento e causare infortuni. È consigliabile indossare occhiali di protezione, calzature di sicurezza, pantaloni lunghi e un casco, che sono richiesti da alcuni decreti o norme assicurative locali.
- Non modificate quest'apparecchiatura in alcun modo che possa creare condizioni pericolose.
- I microinterruttori di sicurezza sono stati previsti per salvaguardare l'integrità fisica dell'operatore. Se i microinterruttori di sicurezza sono scollegati o guasti, la macchina può funzionare in modo pericoloso e causare infortuni.
  - Non scollegate i microinterruttori di sicurezza.
  - Controllate ogni giorno il funzionamento dei microinterruttori, e accertatevi che il sistema di sicurezza funzioni correttamente.
  - In caso di guasto di un microinterruttore, sostituitelo prima di usare la macchina.

Durante l'uso

- Le parti rotanti possono causare gravi infortuni. Tenete mani e piedi a distanza dal cilindro della spazzatrice quando la macchina è in funzione. Tenete mani, piedi, capelli e abiti a distanza da tutte le parti in movimento per prevenire infortuni. Non usate MAI la macchina se è stata rimossa una copertura, un diaframma o una protezione.
- **Evitare rischi di lesioni!** Se una persona o un animale da compagnia compaiono improvvisamente nell'area da ripulire o nelle sue vicinanze, **smettete di pulire**. L'utilizzo imprudente della macchina, abbinato alle irregolarità del terreno ed agli sbalzi, o a protezioni posizionate in modo errato, può causare infortuni dovuti al lancio di oggetti. Non riprendete l'operazione finché l'area non sarà sgombra.
- Non trasportate MAI passeggeri.
- Prima di fare marcia indietro, guardate SEMPRE indietro e accertatevi che non vi siano persone dietro la macchina.
- L'operatore deve essere esperto e addestrato alla guida su pendii. La mancata osservanza delle dovute precauzioni in salita o in discesa può causare la perdita di controllo, con conseguente infortunio o la morte.
- Quando utilizzate un Workman come veicolo trainante sui pendii, si consiglia di caricare un peso di 227 kg sul pianale del veicolo.

- I lampi possono causare lesioni gravi o morte. Se vedete lampi o udite tuoni vicini all'area in cui vi trovate, non utilizzate la macchina; cercate un riparo.
- Il ribaltamento può causare gravi ferite o la morte.
  - Non lavorate MAI su versanti molto scoscesi.
  - Usate la spazzatrice su e giù per i pendii, mai trasversalmente.
  - Evitate partenze e frenate brusche procedendo in salita o in discesa.
  - Prestate attenzione a fosse e ad altri pericoli nascosti. Non guidate nelle vicinanze di fossati, corsi d'acqua o scarpate, per evitare il rischio di ribaltamento o perdita di controllo.
  - Non trasferite mai la spazzatrice quando l'allarme di trasferimento è attivo.
  - Non trasferite la spazzatrice quando è in posizione disassata.
  - Se il motore stalla o la macchina perde terreno e non riesce a raggiungere la sommità del pendio, non invertite direzione. Procedete sempre lentamente e direttamente giù dal pendio.
- L'utilizzo della macchina richiede la vostra attenzione. Qualora la macchina non venga utilizzata in condizioni di sicurezza, potrebbero derivarne un incidente, il ribaltamento della macchina stessa e gravi lesioni o la morte. Guidate con cautela. Per evitare il ribaltamento o la perdita del controllo:
  - utilizzate la macchina solamente alla luce del giorno o con illuminazione artificiale adeguata
  - guidate piano
  - prestate attenzione a buche e ad altri pericoli
  - prestate attenzione quando fate retromarcia
  - non guidate nelle vicinanze di banchi di sabbia, fossati, cordoli alti, corsi d'acqua o altri potenziali pericoli
  - rallentate prima di eseguire curve strette
  - evitate di svoltare su un pendio o un terrapieno con la spazzatrice
  - evitate arresti e avviamenti improvvisi
  - non passate dalla retromarcia alla marcia avanti o viceversa senza prima esservi fermati completamente
  - non tentate svolte brusche, manovre improvvise o altre operazioni di guida pericolose, che potrebbero causare la perdita di controllo
  - fate attenzione al traffico nelle vicinanze di strade o quando le attraversate, e date sempre la precedenza.

Durante lo scarico

- Prima di attivare il ciclo di scarico, la spazzatrice deve trovarsi in posizione di trasferimento (direttamente dietro il veicolo trainante).
- Lo scarico di detriti può provocare gravi lesioni. Non avvicinatevi al cassone mentre la macchina è in retromarcia o sta scaricando.
- In rari casi l'erba tagliata, umida e compressa, può generare calore; svuotate sempre il cassone prima del rimessaggio della spazzatrice.
- Il sollevamento e abbassamento dello sportello del cassone può ferire gli astanti o gli animali da compagnia. Tenete gli astanti e gli animali di compagnia a distanza di sicurezza dal cassone durante l'operazione di scarico e durante l'apertura e chiusura dello sportello.
- Per evitare il rischio di scosse elettriche scaricate il cassone soltanto in spazi privi di cavi aerei o altre ostruzioni.
- NON scaricate mai il cassone su un pendio. Scaricatelo sempre su terreno pianeggiante.
- Parcheggiate la macchina su terreno pianeggiante, svuotate il cassone, abbassatelo finché il rullo non tocca terra, e bloccate le ruote prima di staccare la spazzatrice dal veicolo trainante.

Manutenzione

- Se il fluido idraulico fuoriesce sotto pressione, può penetrare la pelle e causare gravi infortuni. Tenete corpo e mani lontano da perdite filiformi o da ugelli che eiettano fluido idraulico pressurizzato. Usate cartone o carta per cercare le perdite di fluido idraulico. Se il fluido penetra accidentalmente nella pelle è necessario farlo asportare entro poche ore da un medico che abbia dimestichezza con questo tipo di infortunio, diversamente subentrerà la cancrena.
- Eseguite solamente gli interventi di manutenzione indicati in questo manuale. Qualora siano necessari interventi di assistenza o di riparazione importanti, rivolgetevi ad un distributore TORO autorizzato.
- Prima di mettere l'impianto sotto pressione verificate che tutti i connettori flessibili idraulici siano saldamente serrati e che tutti i tubi e i flessibili siano in buone condizioni.
- L'esecuzione di interventi di manutenzione su una macchina non correttamente sostenuta da cavalletti metallici può far cadere la macchina e causare infortuni.
- Per garantire prestazioni ottimali e la sicurezza del veicolo, acquistate sempre parti di ricambio e accessori originali TORO. Le parti di ricambio e

gli accessori prodotti da altri costruttori possono essere pericolosi. Una qualsivoglia modifica di questa macchina che possa influire sul funzionamento, sulle prestazioni, sulla lunga durata o sull'utilizzo della stessa può dare luogo a infortuni o a morte. Un tale utilizzo può rendere nulla la garanzia di The Toro Company.

Adesivi di sicurezza e informativi

Gli adesivi di sicurezza e di istruzione sono chiaramente visibili, e sono affissi accanto a zone particolarmente pericolose. Sostituite gli adesivi danneggiati o smarriti.

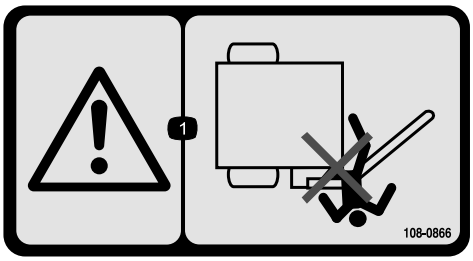

108–0866

1. Pericolo di schiacciamento. Tenete gli astanti a distanza di sicurezza dalla barra della spazzatrice.



93-9899

1. Pericolo di schiacciamento – Montate il dispositivo di blocco del cilindro.



58-6520

1. Grasso

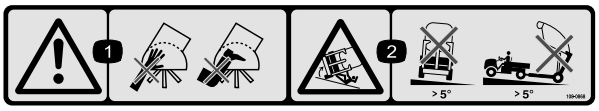

108–0868

1. Avvertenza – Non mettete le mani o i piedi nella spazzola della spazzatrice.
2. Pericolo di ribaltamento – Non utilizzate su pendenze superiori a 5 gradi con la spazzatrice alzata.

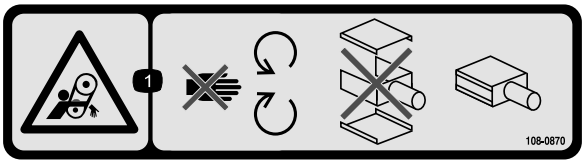

108–0870

1. Pericolo di impigliamento, cinghie – Tenetevi a distanza dalle parti in movimento. Non rimuovete le protezioni e i carter; non utilizzate la macchina se i coperchi di protezione sono stati rimossi.

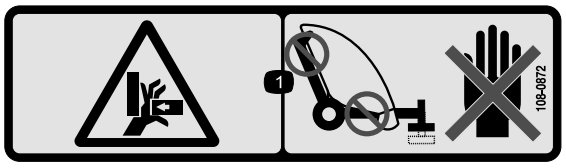

108–0872

1. Pericolo di schiacciamento della mano. Non avvicinate le mani ai punti di compressione.



93-9852

1. Avvertenza – Leggete il *Manuale dell'operatore*.
2. Pericolo di schiacciamento – Montate il dispositivo di blocco del cilindro.



108–0862

1. Avvertenza – Leggete il *Manuale dell'operatore*; non utilizzate la macchina se non siete stati appositamente addestrati; tenete gli astanti a distanza di sicurezza dalla macchina.
2. Pericolo di impigliamento, cinghie – Tenetevi a distanza dalle parti in movimento. Non rimuovete le protezioni e i carter; non utilizzate la macchina se i coperchi di protezione sono stati rimossi.

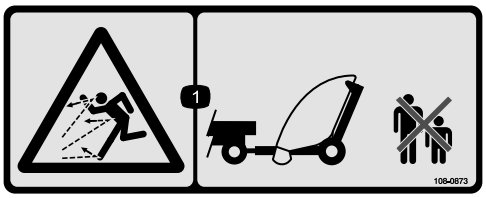

108–0873

1. Pericolo di oggetti scagliati. Tenete gli astanti a distanza di sicurezza.

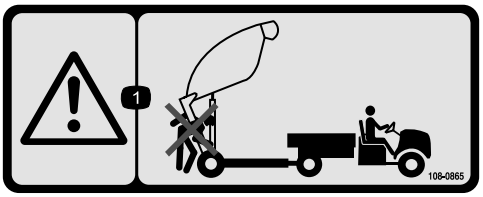

108–0865

1. Avvertenza. Tenete gli astanti a distanza di sicurezza dalla macchina quando scaricate la spazzatrice.



108–0861

1. Avvertenza – Leggete il *Manuale dell'operatore*; non utilizzate la macchina se non siete stati appositamente addestrati.
2. Pericolo di schiacciamento o smembramento di astanti. Non trasportate passeggeri.
3. Pericolo di scossa elettrica da cavi elettrici sopraelevati. Attenzione ai cavi elettrici sopraelevati.
4. Pericolo di perdita di controllo – Il carico massimo alla spazzatrice di 1590 kg, al punto di attacco è di 114 kg; non guidate in discesa.
5. Avvertenza – Non guidate a velocità superiori a 24 km/h.
6. Pericolo di energia immagazzinata, rimorchio. Abbassate la spazzatrice, mettetela su blocchi o cavalletti metallici, scollegate la spazzatrice, scollegate gli organi idraulici e il cablaggio preassemblato; non guidate con la spazzatrice alzata.

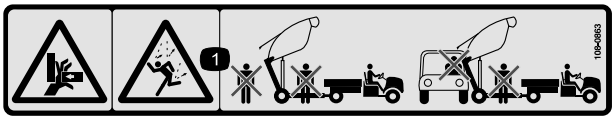

108–0863

1. Pericolo di schiacciamento causato da caduta di oggetti – Quando la spazzatrice è alzata, tenete le persone e i veicoli a distanza di sicurezza dalla macchina.

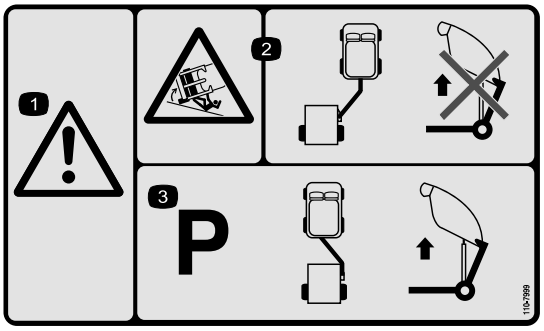

110-7999

1. Avvertenza
2. Pericolo di ribaltamento – Non sollevate l'accessorio per scaricarlo se si trova in posizione di lavoro.
3. Prima di sollevare la spazzatrice per eseguire lo scarico, la macchina deve essere parcheggiata con l'accessorio in posizione di traino.

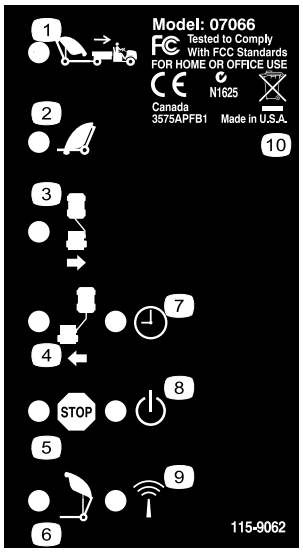

115-9062

1. Sollevamento della spazzatrice in posizione di trasferimento
2. Abbassamento della spazzatrice
3. Spostamento della spazzatrice in posizione disassata destra
4. Spostamento della spazzatrice in posizione disassata sinistra
5. Arresto
6. Scarico del cassone
7. Temporizzazione, 30 minuti
8. Servosterzo
9. Attività RF
10. Contiene materiali riciclabili; non disperdete nell'ambiente.

Preparazione

Parti sciolte

Verificate che sia stata spedita tutta la componentistica, facendo riferimento alla seguente tabella.

Procedura	Descrizione	Qté	Uso
1	Non occorrono parti	–	
2	Non occorrono parti	–	Rimuovete il timone e il cilindro idraulico dalla configurazione di spedizione
3	Timone di traino Perno di traino Bullone, 3/8 x 1-1/4 poll. Dado, 3/8-16 Rondella grande Dado grande Vite a pressione a testa quadra	1 1 1 1 1 1 1	Montate il timone di traino
4	Linguetta posteriore dell'attuatore Bullone, 1/2 x /2 pollici Rondella piana, ,531 x ,063 Dado di bloccaggio, 1/2 poll. Bullone, 3/8 x 1-1/4 poll. Gruppo perno Dado flangiato 3/8 poll.	1 4 8 4 2 2 2	Installare il cilindro idraulico
5	Cablaggio preassemblato di alimentazione Fascetta per cavi	1 2	Montate il cablaggio preassemblato di alimentazione
6	Perno di traino Coppiglia	1 1	Collegate la spazzatrice al veicolo trainante
7	Fascetta per cavi	8	Posizionate e fissate i flessibili idraulici e il cablaggio preassemblato
8	Non occorrono parti	–	
9	Non occorrono parti	–	
10	Gruppo di fissaggio della lama Bullone, 7/16 x 3-1/4 poll. Rondella piccola Rondella grande Distanziale Dado di bloccaggio Catena Bullone, 3/8 x 1-1/4 poll. Dado flangiato Anello di sicurezza	1 2 4 1 1 2 1 1 1 1	Montate le lame Windrow

Strumenti e parti aggiuntive

Descrizione	Qté	Uso
Manuale dell'operatore	1	Leggetelo prima di utilizzare l'arieggiatore
Catalogo dei pezzi	1	Da utilizzare per riferimenti ai numeri categorici
Certificato CE	1	
Comando remoto	1	Per utilizzare la spazzatrice

1

Istruzioni speciali per il Workman ed altri veicoli polifunzionali a traino (trattori):

Non occorrono parti

Procedura

- Pro Sweep della Toro può essere trainato da praticamente qualsiasi trattore polifunzionale dotato di organi idraulici che producano tra 26,5 e 30 l/min. a 138 bar, e di pneumatici flottanti per uso sui green di campi da golf. Il trattore deve essere provvisto di freni adeguati e di un punto d'attacco in grado di trainare un rimorchio di 1587 kg. Istruzioni e precauzioni sono riportate nel Manuale dell'operatore del veicolo trainante.
- Il veicolo Workman deve essere dotato del kit sistema idraulico ad alto flusso. Sui veicoli Workman con numero di serie inferiore a 900000001 è inoltre necessario montare la barra di traino per lavori pesanti (modello 44212 o 44213).

  Nota: Il modello Workman 4WD è la soluzione migliore per trattare green non pianeggianti e con banchine.

  Importante: Con i veicoli Workman più vecchi, NON cercate di tirare la spazzatrice carica di materiale usando il normale attacco del Workman. poiché questo è regolato unicamente a 680 kg e potrebbe piegare o danneggiare il supporto dell'assale del tubo incrociato o le molle di sospensione posteriori. Utilizzate sempre il kit barra di traino per servizi pesanti modello 44212 o la barra di traino per telaio modello 44213.

  Importante: Non cercate di trainare la spazzatrice carica usando un veicolo polifunzionale leggero o altro veicolo inadatto. Normalmente i freni, la sospensione e la robustezza del telaio di questi veicoli non sono adeguati per gestire il peso della spazzatrice.
- Quando utilizzate la spazzatrice su terreni in pendenza si consiglia vivamente l'uso dei freni del rimorchio. A pieno carico la spazzatrice può pesare anche 1588 kg (peso lordo massimo). Questo peso supera i limiti raccomandati per il traino e la frenatura della maggioranza dei veicoli polifunzionali. È disponibile uno speciale kit freni per rimorchio, da montare direttamente sul veicolo Workman. Il kit è adattabile anche ad altri veicoli aventi una fonte per luci dei freni da 12 Volt.

2

Rimozione del timone di traino e del cilindro idraulico dalla configurazione di spedizione

Non occorrono parti

Procedura

1. Rimuovete il gruppo perno, il bullone e il dado che fissano il cilindro idraulico e i tubi flessibili al timone di traino durante la spedizione. Tagliate inoltre la fascetta dei cavi. Abbassate con cautela il cilindro e i tubi flessibili staccandoli dal timone. Conservate il gruppo perno e i fermi per poterli riutilizzare.
2. Rimuovete il gruppo perno, il bullone e il dado che fissano il timone di traino alla staffa di spedizione inferiore.
3. Rimuovete la coppiglia e il perno di traino che fissano il timone di traino alla staffa di spedizione superiore.

Il timone di traino è molto pesante, quindi abbiate cautela nel rimuoverlo dalle staffe di spedizione.

4. Rimuovete i fermi che fissano le staffe di spedizione alla spazzatrice. Rimuovete e scartate le staffe di spedizione.

3

Montaggio dell timone di traino

Parti necessarie per questa operazione:

1	Timone di traino
1	Perno di traino
1	Bullone, 3/8 x 1-1/4 poll.
1	Dado, 3/8-16
1	Rondella grande
1	Dado grande
1	Vite a pressione a testa quadra

Procedura

1. Inserite l'estremità posteriore del timone di traino tra le piastre di fissaggio della spazzatrice e allineate i fori di fissaggio (Figura 3).

   Nota: Posizionate le guide dei flessibili sopra il timone di traino.

2. Inserite il perno di traino attraverso le piastre di fissaggio e il timone di traino (Figura 3).
3. Fissate la parte superiore del perno di traino alla piastra di fissaggio con un bullone da 3/8 x 1-1/4 pollici e un dado di bloccaggio da 3/8 pollici (Figura 3).
4. Fissate la parte inferiore del perno di traino con una rondella grande, un dado grande e una vite a pressione a testa quadra (Figura 3).

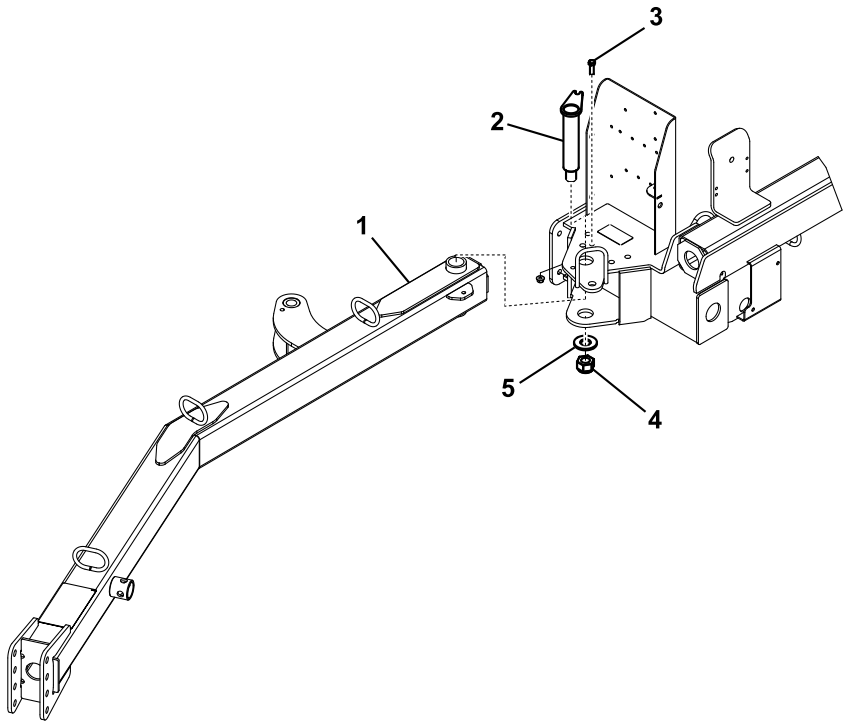

Figura 3

1. Timone di traino
2. Perno di traino
3. Bullone 3/8 x 1-1/4 pollici e dado di bloccaggio 3/8 pollici
4. Dado grande e vite a pressione a testa quadra
5. Rondella grande

5. Allentate i controdadi che fissano l'interruttore di prossimità al telaio e abbassate l'interruttore fino a posizionarlo a 3,3±0,7 mm dalla piastra di rilevamento presente sul timone di traino (Figura 4). Serrate i controdadi per fissare la regolazione.

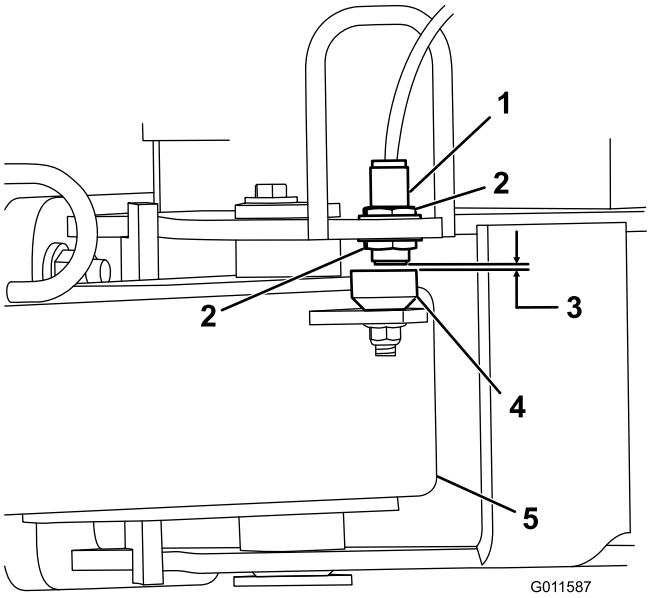

Figura 4

1. Interruttore di prossimità
2. Controdado
3. 3,3±0,7 mm
4. Piastra di rilevamento
5. Timone di traino

4

Installazione del cilindro idraulico

Parti necessarie per questa operazione:

1	Linguetta posteriore dell'attuatore
4	Bullone, 1/2 x /2 pollici
8	Rondella piana, ,531 x ,063
4	Dado di bloccaggio, 1/2 poll.
2	Bullone, 3/8 x 1-1/4 poll.
2	Gruppo perno
2	Dado flangiato 3/8 poll.

Procedura

1. Montate la linguetta posteriore dell'attuatore sul telaio della spazzatrice con (4) bulloni da 1/2 x 2 poll., (8) rondelle piane da ,531 x ,063 e (4) dadi di bloccaggio da 1/2 poll. Collocate i componenti come illustrato nella Figura 5.

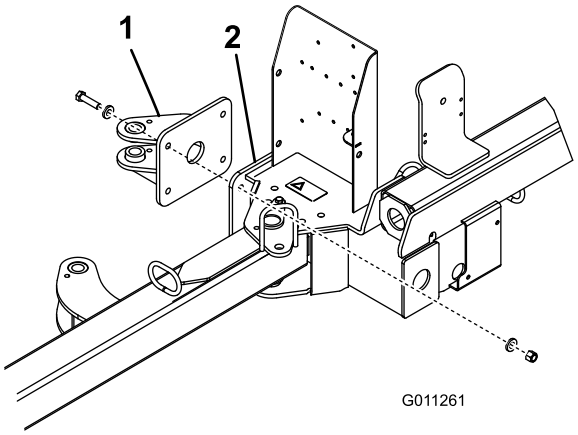

Figura 5

1. Linguetta posteriore dell'attuatore
2. Telaio della spazzatrice

2. Fissate ogni estremità del cilindro idraulico a una linguetta dell'attuatore con un gruppo perno, un bullone da 3/8 x 1–1/4 poll. e un dado flangiato da 3/8 poll. (Figura 6). Assicuratevi che l'estremità dell'asta (estremità operativa) del cilindro sia agganciata alla linguetta anteriore dell'attuatore.

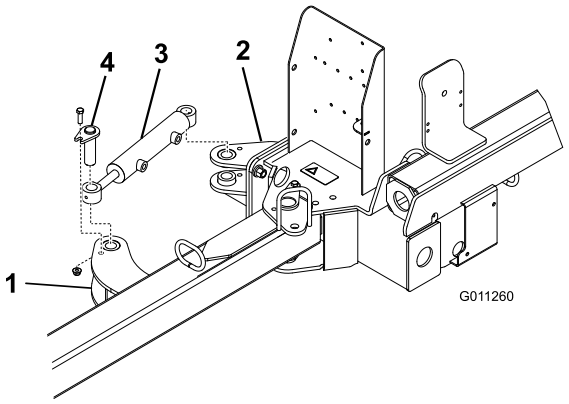

Figura 6

1. Linguetta anteriore dell'attuatore
2. Linguetta posteriore dell'attuatore
3. Cilindro idraulico
4. Gruppo perno

5

Montaggio del cablaggio preassemblato di alimentazione

Parti necessarie per questa operazione:

1	Cablaggio preassemblato di alimentazione
2	Fascetta per cavi

Procedura

1. Scollegate la batteria del veicolo.
2. Agganciate il terminale anulare del cablaggio preassemblato di alimentazione alla vite di massa vicina al portafusibili.
3. Collegate il cablaggio preassemblato al cavo rosso sul retro del portafusibili.

   Nota: Se il veicolo Workman non è provvisto di slot per fusibili aperto, procuratevi e installate un Portafusibili ausiliario Toro, n. catalogo Toro 92–2641.
4. Collocate il cablaggio preassemblato vicino al cablaggio principale del veicolo sulla parte posteriore del veicolo (Figura 7).

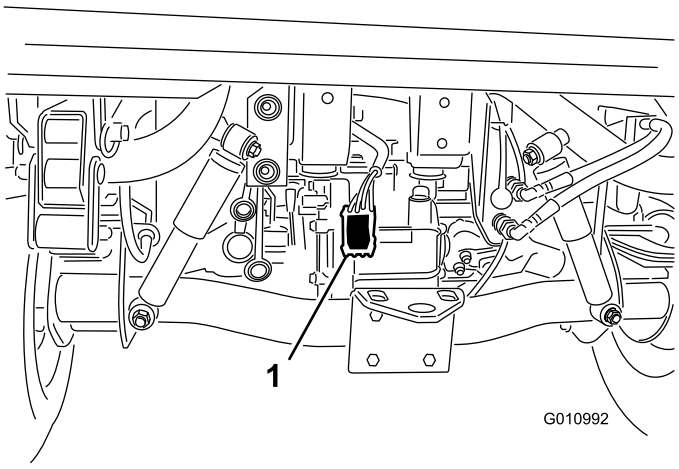

Figura 7

1. Cablaggio preassemblato di alimentazione

5. Fissate il cablaggio preassemblato al veicolo in più punti, per mezzo di fascette per cavi. Tenete il cablaggio preassemblato lontano da componenti caldi o rotanti.

   Nota: Il cablaggio preassemblato è dotato di un connettore per il kit di comando freni opzionale.
6. Ricollegate la batteria del veicolo.

6

Collegamento della spazzatrice al veicolo trainante

Parti necessarie per questa operazione:

1	Perno di traino
1	Coppiglia

Procedura

Il telaio della spazzatrice deve essere parallelo al suolo per raccogliere correttamente i detriti.

1. Parcheggiate la macchina su una superficie pianeggiante e orizzontale.
2. Fate indietreggiare il veicolo trainante fino alla spazzatrice.
3. Rimuovete il perno a molla, ruotate il cavalletto verso il basso, poi rimontate il perno a molla.

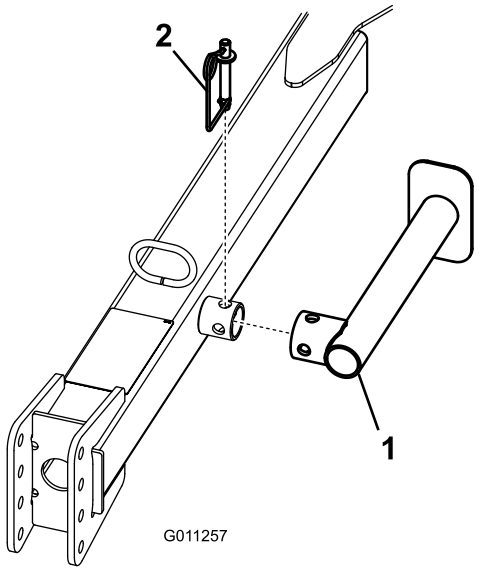

Figura 8

1. Cavalletto
2. Perno a molla

4. Sollevate con il cavalletto il timone di traino fino a portarlo in posizione parallela al suolo.
5. Regolate l'uncino dell'attacco di traino della spazzatrice allo stesso livello dell'attacco del veicolo trainante, nel seguente modo:

- Togliete i bulloni e i dadi di bloccaggio che fissano l'uncino dell'attacco di traino (Figura 9) al timone di traino.

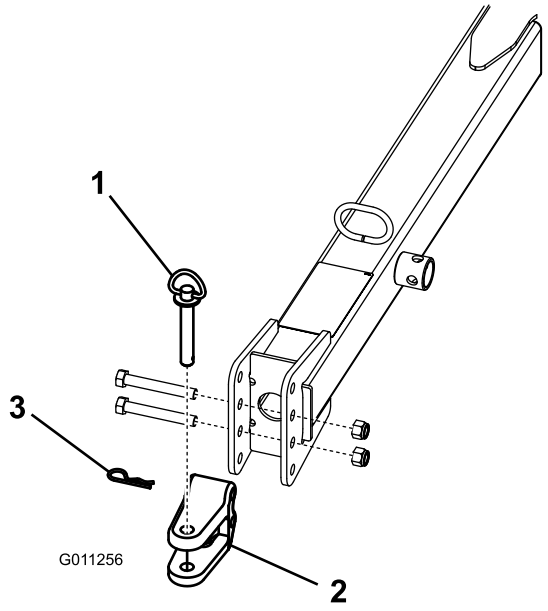

Figura 9

1. Perno di traino
2. Uncino
3. Coppiglia

- Sollevate o abbassate l'uncino dell'attacco di traino nella posizione più o meno a livello dell'attacco di traino del veicolo trainante.
- Fissate l'uncino all'attacco di traino con i bulloni e i dadi di bloccaggio precedentemente rimossi. Assicuratevi che la spazzatrice sia parallela al suolo.

6. Collegate l'uncino dell'attacco di traino della spazzatrice all'attacco di traino del veicolo trainante con il perno di traino e la coppiglia.
7. Rimuovete il perno a molla, ruotate il cavalletto verso l'alto, nella posizione di non utilizzo, poi rimontate il perno a molla.

7

Posizionamento e fissaggio dei flessibili idraulici e del cablaggio preassemblato

Parti necessarie per questa operazione:

8	Fascetta per cavi

Procedura

1. Infilate i flessibili idraulici e il cablaggio preassemblato nelle guide dei flessibili davanti al timone di traino (Figura 10).

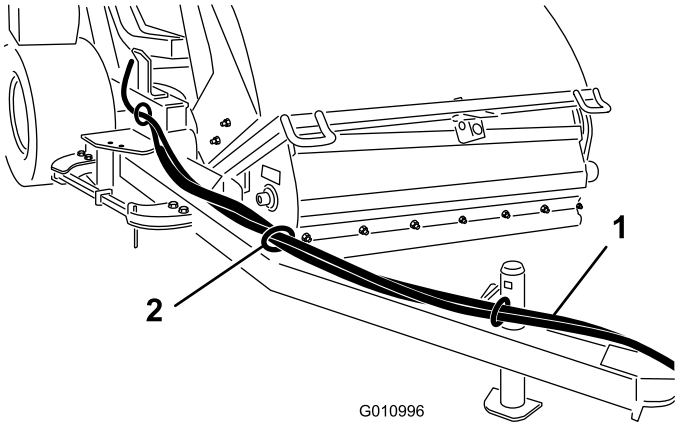

Figura 10

1. Flessibili idraulici e cavi preassemblati
2. Guida dei flessibili

2. Fissate i flessibili e il cablaggio preassemblato, come illustrato nella Figura 11 e nella Figura 12.

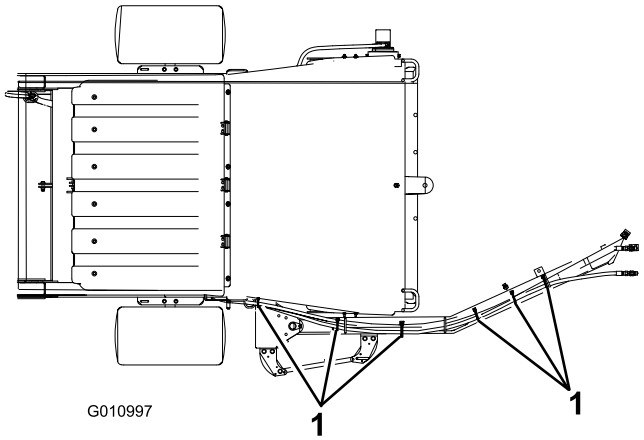

Figura 11
Vista frontale

1. Fascetta per cavi (6)

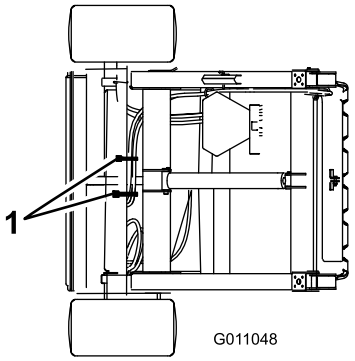

Figura 12
Vista posteriore

1. Fascetta per cavi (2)

8

Collegamento dei flessibili idraulici

Non occorrono parti

Procedura

Collegate i flessibili idraulici tra la spazzatrice ed i giunti a disinnesto rapido del veicolo trainante (Figura 13).

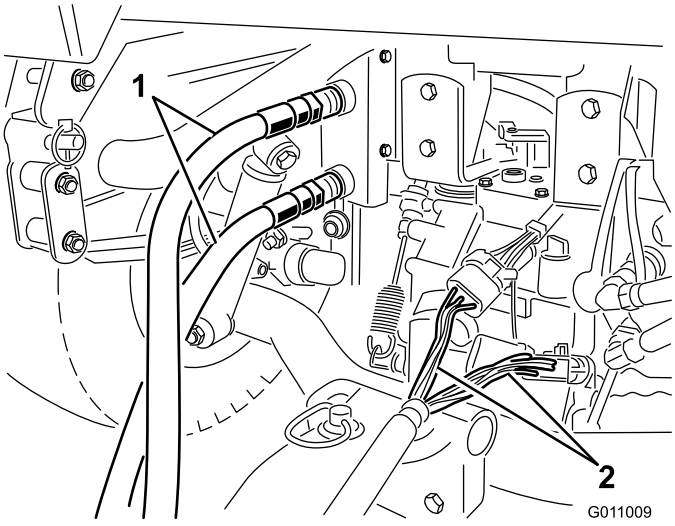

Figura 13

1. Tubi idraulici
2. Cablaggio preassemblato

Importante: La spazzola deve girare nel senso giusto (in senso orario, vista dal lato motore). Nel caso in cui giri in senso antiorario, invertite i raccordi del flessibile idraulico.

Nota: Contrassegnate il flessibile dell'alta pressione con una fascetta per cavi, o qualcosa di simile, per indicare l'installazione corretta del flessibile (Fig. 26).

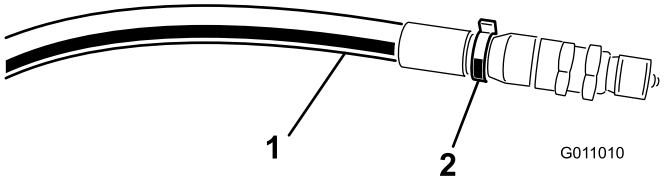

Figura 14

1. Flessibile dell'alta pressione
2. Fascetta per cavi

9

Collegamento dell cablaggio preassemblato'

Non occorrono parti

Procedura

Collegate il cablaggio preassemblato che proviene dalla spazzatrice al cablaggio preassemblato di alimentazione del veicolo trainante (Figura 13).

10

Montaggio delle lame Windrow

Parti necessarie per questa operazione:

1	Gruppo di fissaggio della lama
2	Bullone, 7/16 x 3-1/4 poll.
4	Rondella piccola
1	Rondella grande
1	Distanziale
2	Dado di bloccaggio
1	Catena
1	Bullone, 3/8 x 1-1/4 poll.
1	Dado flangiato
1	Anello di sicurezza

Procedura

1. Fissate il gruppo di fissaggio della lama al lato sinistro del telaio della spazzatrice con un bullone da 7/16 x

3-1/4 poll., (2) rondelle piccole, una rondella grande e un dado di bloccaggio. Collocate i componenti come illustrato nella Figura 15.

2. Fissate la lama Windrow al gruppo di fissaggio con un bullone da 7/16 x 3-1/4 poll., (2) rondelle piane, un distanziale e un dado di bloccaggio. Assemblate i componenti come illustrato nella Figura 15. Posizionate il lato più lungo della lama lontano dalla spazzatrice.
3. Fissate la catena al gruppo di fissaggio della lama con un bullone da 3/8 x 1-1/4 poll. e un dado (Figura 15).
4. Fissate l'altro capo della catena alla fessura presente sul telaio, per mezzo di un anello di sicurezza (Figura 15). Una volta collegata, la catena dovrebbe essere un poco lenta.
5. Lubrificate il raccordo presente sul gruppo di fissaggio della lama e sul mozzo della lama Windrow con grasso n. 2 a base di litio.

Nota: Se la lama Windrow non viene utilizzata, sganciate la catena dall'anello di sicurezza, girate verso l'alto il gruppo Windrow e agganciate la catena al livello sollevato.

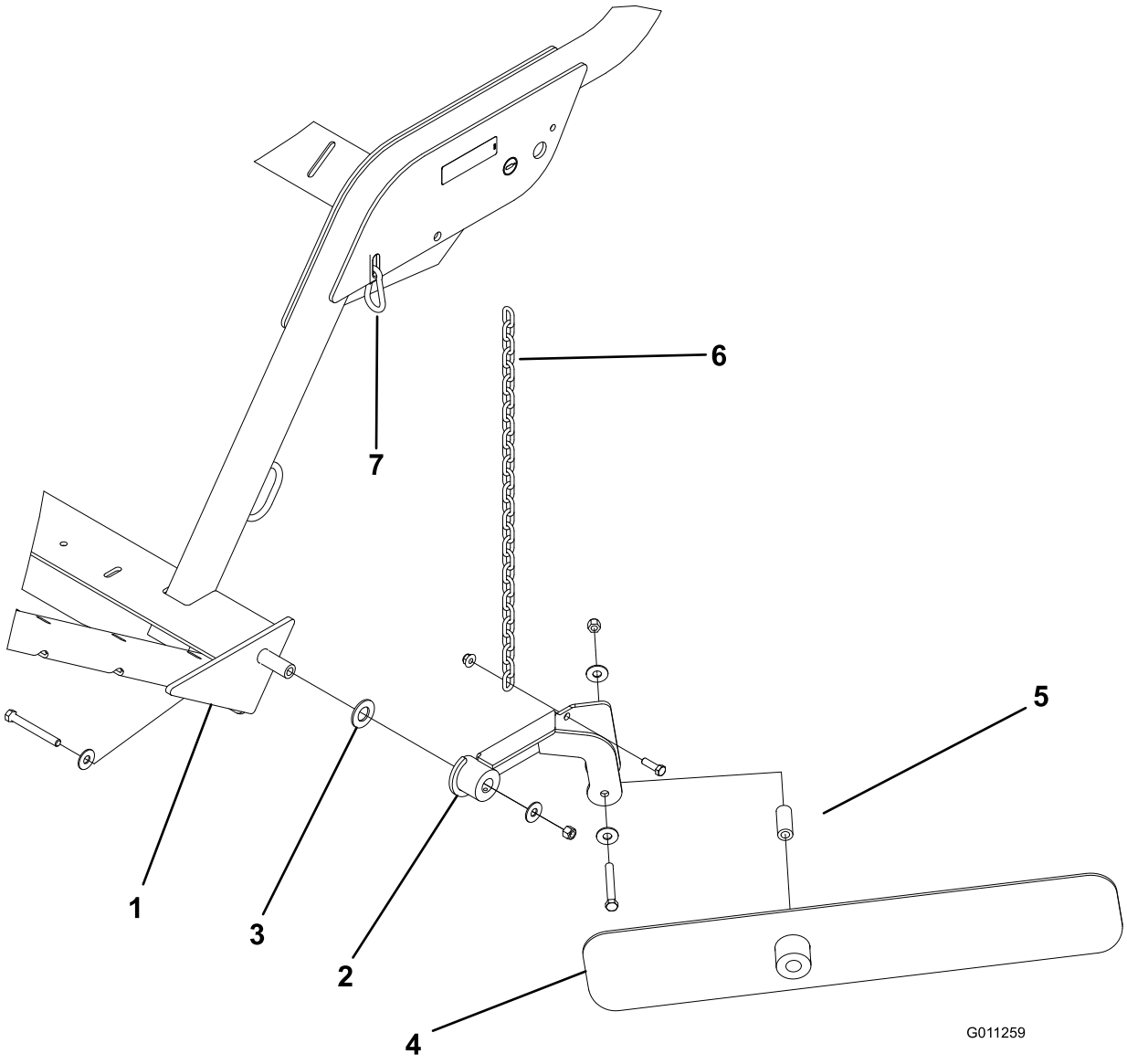

Figura 15

1. Lato sinistro del telaio della spazzatrice
2. Gruppo di fissaggio della lama
3. Rondella grande
4. Lama Windrow
5. Distanziale
6. Catena
7. Anello di sicurezza

Quadro generale del prodotto

Comandi

Scarico del cassone

Per attivare la sequenza di scarico

Importante: Prima di attivare la sequenza di scarico, la spazzatrice deve essere posizionata direttamente dietro il veicolo trainante e all'altezza di trasferimento.

- Premete il pulsante di scarico del cassone (Figura 16).
- Quindi premete il pulsante della posizione disassata sinistra (Figura 16).
- Poi premete il pulsante della posizione disassata destra (Figura 16).
- Infine premete con una pressione lunga il pulsante di scarico del cassone (Figura 16).

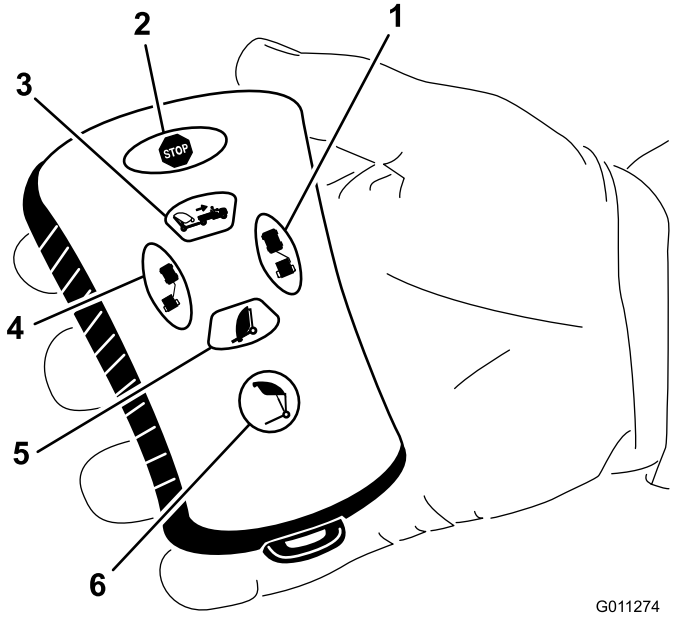

Figura 16

1. Disassamento a destra
2. Arresto
3. Sollevamento spazzatrice
4. Disassamento a sinistra
5. Abbassamento spazzatrice
6. Scarico del cassone

Abbassamento spazzatrice

Per abbassare il cassone premete il pulsante di abbassamento della spazzatrice (Figura 16). Il cassone può essere abbassato quando si trova in una qualsiasi delle seguenti posizioni:

- Altezza di scarico del cassone
- Altezza di trasferimento
- Altezza di svolta

Nota: È possibile arrestare la funzione di abbassamento del cassone in qualsiasi momento premendo il pulsante di sollevamento del cassone.

Disassamento a sinistra

Per disassare la spazzatrice verso sinistra premete con una pressione lunga il pulsante di disassamento a sinistra (Figura 16). Rilasciando il pulsante lo spostamento verso sinistra s'interrompe.

Sollevamento spazzatrice

Per sollevare il cassone, premete il pulsante di sollevamento della spazzatrice e tenetelo premuto fino a quando il cassone non raggiunge l'altezza desiderata o non si arresta all'altezza predefinita (Figura 16).

- L'altezza di trasferimento (posizione centrale) è compresa tra 33,5 cm e 39 cm.
- L'altezza di svolta (posizione disassata) è compresa tra 21,5 cm e 26,5 cm.

Disassamento a destra

Per disassare la spazzatrice verso destra premete con una pressione lunga il pulsante di disassamento a destra (Figura 16). Rilasciando il pulsante lo spostamento verso destra s'interrompe.

Arresto

La pressione del pulsante di arresto disattiva tutte le funzioni attive.

Nota: La disattivazione avviene con un ritardo di circa 3 secondi.

Specifiche

Nota: Specifiche e disegno sono soggetti a variazioni senza preavviso.

Dimensioni e pesi (appross.)

Larghezza	220,98 cm
Altezza	202 cm
Ingombro altezza di scarico	172,72 cm
Lunghezza	Cassone abbassato – 1,7 m. Cassone sollevato – 2,3-2,5 m.
Peso a vuoto	675 kg
Peso lordo del veicolo	1.587,57 kg

Attrezzi e accessori

Sono molti gli attrezzi ed accessori approvati da Toro per l'utilizzo con la macchina, allo scopo di ottimizzarne ed incrementarne le capacità. Richiedete la lista di attrezzi e accessori approvati al vostro Rivenditore autorizzato Toro o al distributore più vicino, oppure visitate il sito www.Toro.com.

Funzionamento

Nota: Determinare i lati sinistro e destro della macchina dalla normale posizione di funzionamento.

Regolazione dell'altezza della spazzola

La spazzola deve essere regolata in modo che le sue punte sfiorino la superficie senza penetrare nel tappeto erboso. Se le punte della spazzola penetrano nel tappeto erboso, potreste raccogliete detriti inadatti.

Le impostazioni della spazzola raccomandate sono riportate nelle seguenti tabelle.

Condizioni	Regolazione rullo/spazzola	Regolazione falda anteriore	Note
Green/Tee	da 2 a 4 tacche dalla base	da 6,3 mm a 12,7 mm da terra	La spazzola deve poggiare leggermente sul tappeto erboso
Fairway	da 3 a 5 tacche dalla base	da 12,7 mm a 25,4 mm da terra	La spazzola deve poggiare su 1/3 dell'altezza dell'erba
Campi sportivi	da 5 a 7 tacche dalla base	da 25,4 mm a 76,2 mm da terra	La spazzola deve poggiare su 1/3 dell'altezza dell'erba
Foglie	da 5 a 9 tacche dalla base	Togliete il pannello anteriore	La spazzola deve poggiare su 1/3 dell'altezza dell'erba

A	B		C
Scanalature aperte	Linguetta in alto	Linguetta in basso	
0	5.500		6.000
		5.625	6.125
1	5.750		6.250
		5.875	6.375
2	6.000		6.500
		6.125	6.625
3	6.250		6.750
		6.375	6.875
4	6.500		7.000
		6.625	7.125
5	6.750		7.250
		6.875	7.375
6	7.000		7.500
		7.125	7.625
7	7.250		7.750
		7.375	7.875
8	7.500		8.000
		7.625	8.125
9	7.750		8.250
		7.875	8.375
10	8.000		8.500
		8.125	8.625
11	8.250		8.750
		8.375	8.875
12	8.500		9.000
		8.625	9.125
13	8.750		9.250
		8.875	9.375

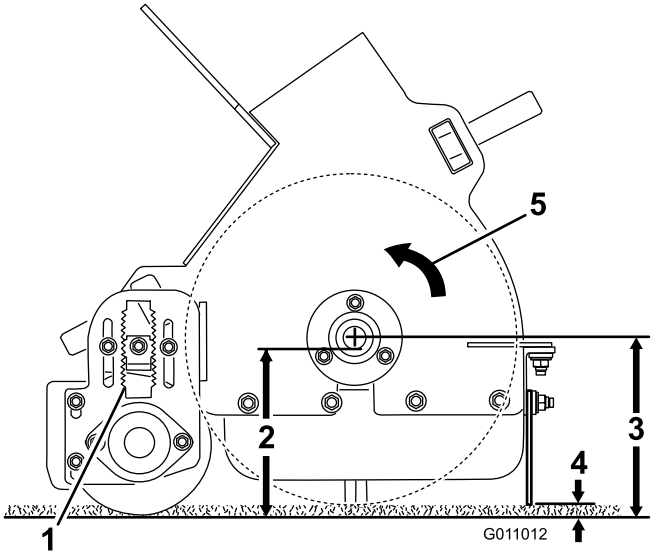

Figura 17

1. "A"
2. "B"
3. "C"
4. da 6,3 mm a 12,7 mm
5. Senso di rotazione della spazzola

1. Parcheggiate la spazzatrice su terreno pianeggiante.
2. Alzate il cassone e montate il supporto di sicurezza. Vedere Uso del supporto di sicurezza del cassone.
3. Allentate il dado di bloccaggio sulla chiave di regolazione dell'altezza (Figura 18) in modo da potere estrarre la chiave di 12,7 mm circa.

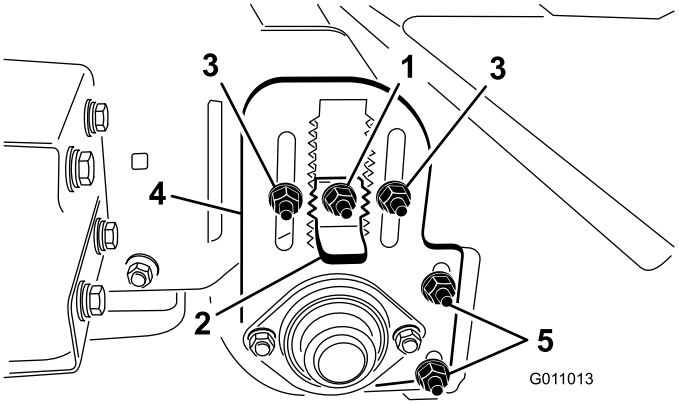

Figura 18

1. Dado di bloccaggio
2. Chiave di regolazione dell'altezza
3. Dadi di regolazione dell'altezza del rullo
4. Piastra di regolazione dell'altezza del rullo
5. Dadi di regolazione del raschiarulli

4. Allentate i dadi di bloccaggio della regolazione dell'altezza del rullo (Figura 18).
5. Estraete la chiave di regolazione dell'altezza e alzate o abbassate il rullo posteriore facendo scorrere la piastra di regolazione dell'altezza del rullo fino all'altezza richiesta (Figura 18).
6. Serrate i dadi di bloccaggio per mantenere la regolazione.
7. Ripetete quest'operazione sull'altro lato della spazzola. Verificate che le regolazioni siano identiche.

Regolazione del raschiarulli

Il raschiarulli (Figura 18) deve essere regolato in modo che disti 1,5 mm dal rullo. Allentate i dadi di regolazione del raschiarulli, posizionate il rullo come opportuni e serrate i dadi.

Regolazione dell'altezza della falda anteriore

Per avere i migliori risultati di raccolta regolate la falda anteriore (Figura 19) in modo da creare una luce compresa tra 6,3 e 12,7 mm tra la base della falda e la sua superficie. Per la raccolta di detriti più voluminosi o per la raccolta di detriti in erba alta, può essere necessario sollevare completamente la falda anteriore, o toglierla.

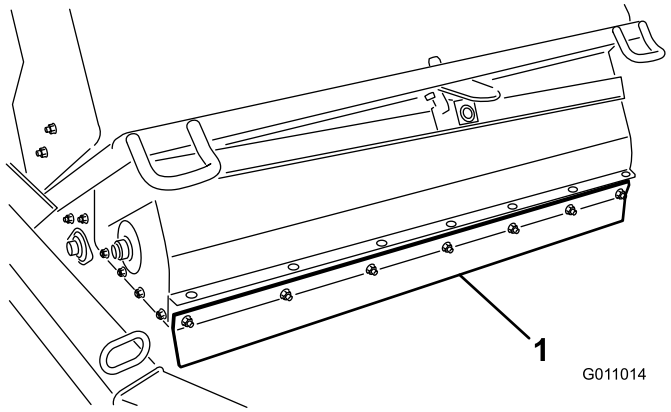

Figura 19

1. Falda anteriore

1. Allentate i dadi che fissano la reggetta di metallo e la falda anteriore all'alloggiamento della spazzola (Figura 20).

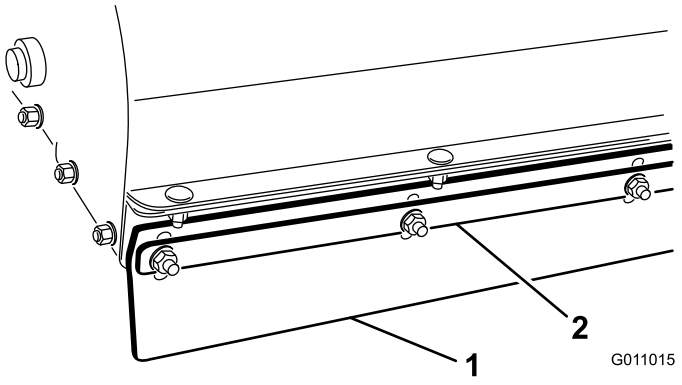

Figura 20

1. Falda anteriore
2. Reggetta di metallo

2. Regolate la falda anteriore all'altezza di lavoro opportuna, e serrate i dadi.

Controllo della pressione dei pneumatici

Controllate la pressione dei pneumatici ogni giorno per ottenere le migliori prestazioni.

La pressione dei pneumatici deve essere 0,86 bar (massimo 1,2 bar).

Nota: Lo stelo della valvola si trova sul retro del bordo.

Controllo del serraggio dei dadi ad alette delle ruote

Se la coppia corretta non viene mantenuta, si possono causare guasti o perdita della ruota, e pregiudicare l'integrità fisica delle persone. Serrate i dadi ad alette delle ruote ad un valore compreso tra 61 e 75 Nm.

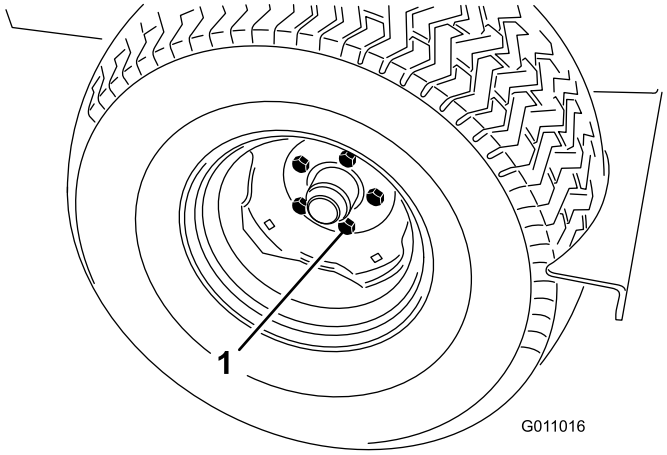

Figura 21

1. Dado a staffa

Utilizzo della spazzatrice

Le parti rotanti possono causare gravi infortuni

- **Tenete mani e piedi a distanza dal cilindro della spazzatrice quando la macchina è in funzione.**
- **Tenete mani, piedi, capelli e abiti a distanza da tutte le parti in movimento per prevenire infortuni.**
- **Non usate MAI la macchina se è stata rimossa una copertura, un diaframma o una protezione.**

Attivazione del controller

Il controller (Figura 22) si attiva non appena il cablaggio preassemblato della spazzatrice viene collegato al cablaggio preassemblato di alimentazione del veicolo.

- Sui modelli di Workman con numero di serie inferiore a 899999999, il cablaggio preassemblato viene alimentato al collegamento.
- Sui modelli di Workman con numero di serie 900000001 e superiore, per alimentare il cablaggio preassemblato girate la chiave di accensione sulla posizione ON.

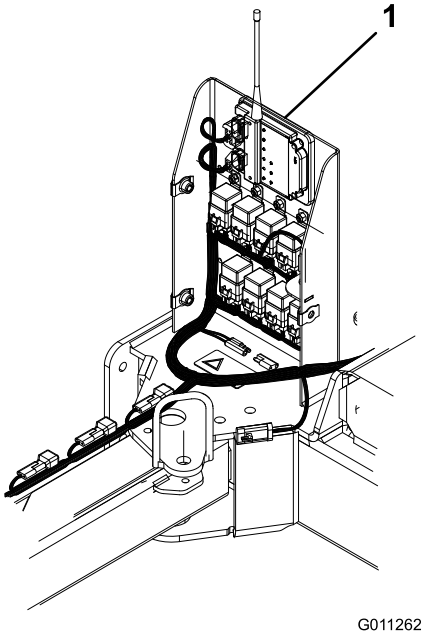

Figura 22

1. Controller

Temporizzatore del controller

La spazzatrice è dotata di una funzione di temporizzazione del modulo di comando. La funzione di temporizzazione si attiva dopo 30 minuti di **inattività** continuativa del trasmettitore a distanza.

- Nella modalità di temporizzazione, il trasmettitore a distanza non comanda alcuna funzione.
- Per attivare il controller nella modalità di temporizzazione, collegate il cablaggio preassemblato della spazzatrice al cablaggio preassemblato di alimentazione del veicolo.
  - Sui modelli di Workman con numero di serie inferiore a 899999999, il cablaggio preassemblato viene alimentato al collegamento.
  - Sui modelli di Workman con numero di serie 900000001 e superiore, per alimentare il cablaggio preassemblato girate la chiave di accensione sulla posizione ON.
- Per evitare che il controller entri in modalità di temporizzazione durante il funzionamento della macchina, disassate la spazzatrice mediante il trasmettitore a distanza almeno ogni 30 minuti.

Uso del supporto di sicurezza del cassone

Montate sempre il supporto di sicurezza del cassone sul cilindro di sollevamento esteso se dovete eseguire interventi sotto il cassone sollevato.

1. Alzate il cassone fino ad estendere il cilindro di sollevamento.
2. Togliete la coppiglia ed il perno che fissano il supporto di sicurezza alla staffa d'immagazzinamento sul telaio della spazzatrice (Figura 23). Togliete il supporto di sicurezza.

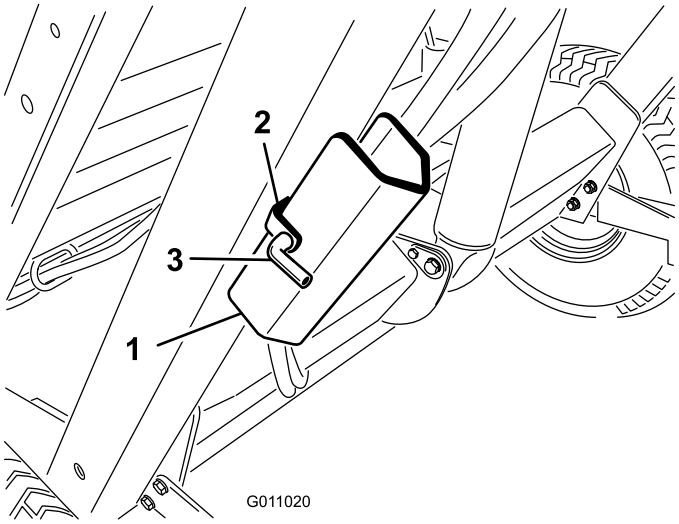

Figura 23

1. Supporto di sicurezza del cassone
2. Staffa di immagazzinamento
3. Perno

3. Inserite il supporto di sicurezza del cassone nell'asta del cilindro, avendo cura che l'estremità del supporto poggi contro a canna del cilindro e l'estremità dell'asta del cilindro (Figura 24). Fissate il supporto di sicurezza del cassone sull'asta del cilindro con la coppiglia ed il perno.

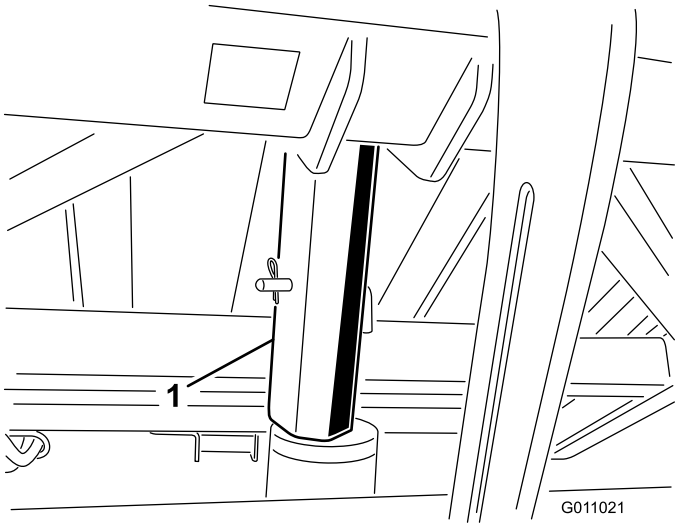

Figura 24

1. Supporto di sicurezza

4. Per riporre il supporto di sicurezza toglietelo dal cilindro e fissatelo sulla staffa di immagazzinamento del telaio della spazzatrice.
5. Montate o rimuovete sempre il supporto di sicurezza da dietro il cassone.
6. Non cercate di abbassare il cassone quando il relativo supporto di sicurezza si trova sul cilindro.

Verifica del sistema di sicurezza a interblocchi

I microinterruttori di sicurezza sono stati previsti per salvaguardare l'integrità fisica dell'operatore. Se i microinterruttori di sicurezza scollegati o guasti, la macchina può funzionare in modo pericoloso e causare infortuni,

- **Non scollegate i microinterruttori di sicurezza.**
- **Controllate ogni giorno il funzionamento dei microinterruttori, e accertatevi che il sistema di sicurezza funzioni correttamente.**
- **In caso di guasto di un microinterruttore, sostituitelo prima di usare la macchina.**

Lo scopo del sistema di sicurezza a interblocchi è il seguente:

- Impedire la rotazione della spazzola quando il cassone è sollevato.

- Impedire lo scarico del cassone quando la spazzatrice è in posizione disassata.
- Durante lo scarico del cassone viene emesso un segnale acustico. Non spostare il veicolo trainante durante lo scarico del cassone.

Suggerimenti

- Prima di iniziare a spazzare, ispezionate la zona per stabilire la direzione migliore.

  Nota: Scegliete un punto di riferimento in primo piano per spazzare in linea retta.
- Cercate sempre di eseguire una passata lunga e ininterrotta, con una lieve sovrapposizione della passata di ritorno.
- Sul tappeto erboso la spazzola raccoglie carote d'erba, ramoscelli, erba falciata, foglie, aghi di pino e pigne, e detriti di piccole dimensioni.
- La spazzatrice esegue anche il grooming del tappeto erboso. La spazzola pettina l'erba e la solleva per agevolare un taglio uniforme durante la tosatura. Mentre pulisce, la leggera azione scarificante promuove la penetrazione dell'acqua e degli antiparassitari e riduce la necessità di rinnovare il tappeto erboso.

  Importante: Non eseguite curve strette quando usate la spazzatrice, per non danneggiare il tappeto erboso.

Durante la spazzatura

Il ribaltamento può causare gravi ferite o morte.

- **Non lavorate MAI su versanti molto scoscesi.**
- **Usate la spazzatrice su e giù per i pendii, mai trasversalmente.**
- **Evitate partenze e frenate brusche procedendo in salita o in discesa.**
- **Prestate attenzione a fosse e ad altri pericoli nascosti. Non guidate nelle vicinanze di fossati, corsi d'acqua o scarpate, per evitare il rischio di ribaltamento o perdita di controllo.**
- **Se la macchina si ferma in salita, disinnestate i cilindri e retrocedete lentamente in discesa. Non cercate di svoltare.**

Quando il cassone è pieno, la spazzatrice è meno efficiente nel raccogliere, e lascia o getta i detriti per terra.

Scarico del cassone

Il ribaltamento e le scosse elettriche possono causare gravi ferite o la morte.

- **NON scaricate mai il cassone su un pendio. Scaricatelo sempre su terreno pianeggiante.**
- **Scaricate soltanto in una zona priva di cavi aerei e di altri ostacoli.**

Importante: Verificate che la durante lo scarico la spazzatrice sia saldamente fissata all'attacco di traino del veicolo trainante mediante il perno di traino e il cavallotto con perno.

Importante: Prima di attivare la sequenza di scarico, la spazzatrice deve essere posizionata direttamente dietro il veicolo trainante e all'altezza di trasferimento.

Per attivare la sequenza di scarico

- Parcheggiate la macchina su terreno pianeggiante e, prima di scaricare, accertatevi che sia in posizione di trasferimento.
- Premete il pulsante di scarico del cassone (Figura 25).
- Quindi premete il pulsante della posizione disassata sinistra (Figura 25).
- Poi premete il pulsante di disassamento a destra (Figura 25).

  Infine premete con una pressione lunga il pulsante di scarico del cassone (Figura 25).
- Premete il pulsante di abbassamento della spazzatrice per abbassare il cassone (Figura 25).

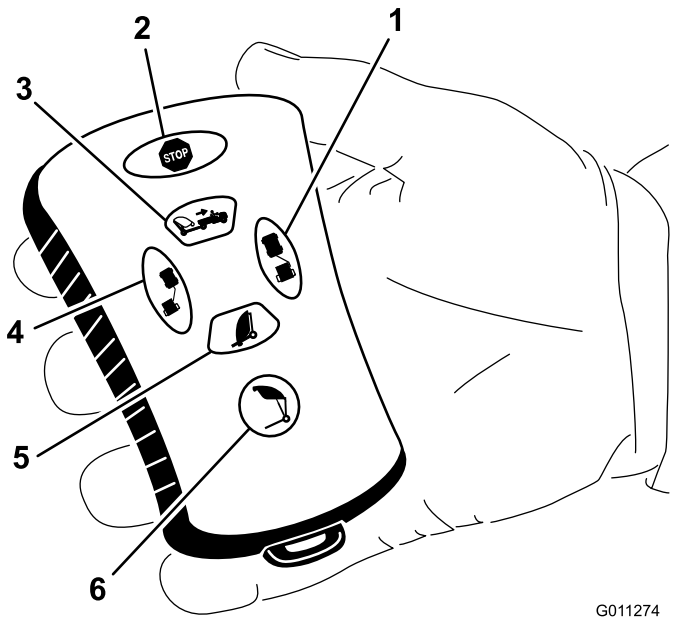

Figura 25

1. Disassamento a destra
2. Arresto
3. Sollevamento spazzatrice
4. Disassamento a sinistra
5. Abbassamento spazzatrice
6. Scarico del cassone

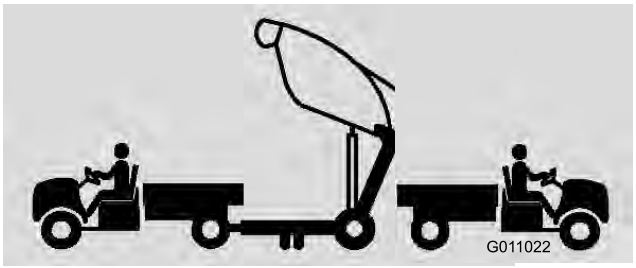

Figura 26

Durante lo scarico il cassone può causare lesioni a persone o animali da compagnia.

Tenete gli astanti e gli animali da compagnia a distanza di sicurezza dal cassone durante lo scarico.

Ispezione e pulizia dopo l'uso

Al termine della pulizia pulite accuratamente la macchina e lavatela. Asciugate il cassone all'aria. Al termine della pulizia, si consiglia di controllare la macchina per rilevare eventuali danni alle parti meccaniche. Queste procedure garantiscono che la macchina funzioni in modo soddisfacente durante l'operazione di pulizia successiva.

Trasferimento della spazzatrice

- Non trasferite mai la spazzatrice quando l'allarme e la spia di trasferimento sono attivi.
- Prima di trasferire la spazzatrice utilizzate i punti di attacco per ancorare la parte anteriore della macchina (Figura 27), e l'assale (Figura 28) per ancorare la parte posteriore della macchina al rimorchio. L'uso di altri punti di attacco può danneggiare la macchina.

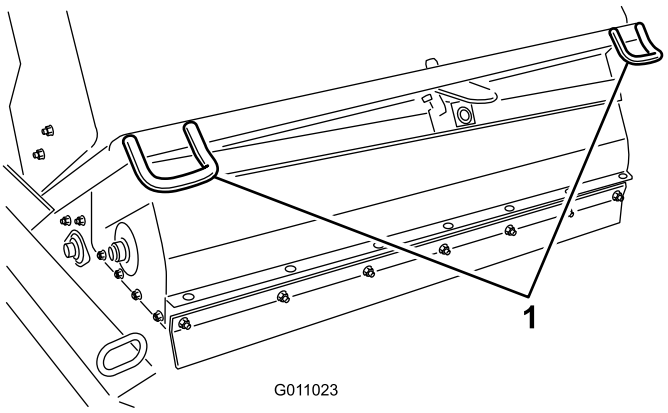

Figura 27

1. Punti di attacco anteriori

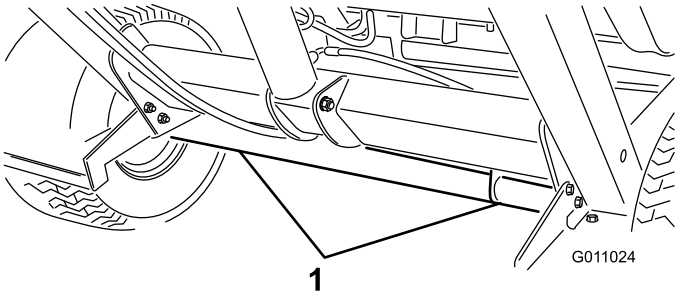

Figura 28

1. Punto di attacco posteriore

Uso a basse temperature

La testa flottante della spazzatrice funziona correttamente quando l'olio idraulico ad alto flusso del Workman raggiunge una temperatura di funzionamento di 180 gradi.

Manutenzione

Programma di manutenzione raccomandato

Cadenza di manutenzione	Procedura di manutenzione
Dopo le prime 10 ore	• Serrate i dadi ad alette delle ruote
Ogni 25 ore	• Pulite la zona circostante la trasmissione del cilindro
Ogni 50 ore	• Ingrassate la spazzatrice
Ogni 100 ore	• Ispezionate le condizioni dei pneumatici • Sostituite la spazzola
Ogni 200 ore	• Serrate i dadi ad alette delle ruote • Sostituite la falda anteriore
Ogni 600 ore	• Verificate che il cassone non sia danneggiato

Lista di controllo della manutenzione quotidiana

Fotocopiate questa pagina e utilizzatela quando opportuno.

Punto di verifica per la manutenzione	Per la settimana di:						
	Lun	Mar	Mer	Gio	Ven	Sab	Dom
Verificate il funzionamento del sistema degli interruttori di sicurezza a interblocchi.							
Controllate i rumori insoliti di funzionamento.							
Controllate la pressione dei pneumatici							
Verificate che i tubi idraulici flessibili non siano danneggiati							
Verificate che non ci siano perdite di liquido							
Verificate il funzionamento.							
Controllate il cassone.							
Eliminate il materiale aderente alla spazzola.							
Controllate l'usura della spazzola.[1]							
Lubrificate tutti i raccordi d'ingrassaggio[2]							
Ritoccate la vernice danneggiata							

[1]= .Sostituite se mancante o spezzata

[2]=Immediatamente dopo **ogni** lavaggio, indipendentemente dalla cadenza indicata

Nota sulle aree problematiche

Ispezione effettuata da:		
N.	**Data**	**Informazioni**

Lubrificazione

Intervallo tra gli interventi tecnici: Ogni 50 ore

La spazzatrice è dotata di 11 raccordi per ingrassaggio che devono essere lubrificati ad intervalli regolari con grasso universale n. 2 a base di litio. Se utilizzate la macchina in condizioni normali, lubrificate tutti i cuscinetti e le boccole ogni 50 ore di servizio o immediatamente dopo ogni lavaggio. Se lavorate in ambienti molto polverosi o inquinati, lubrificate i cuscinetti e le boccole ogni giorno. In ambienti polverosi o inquinati la morchia penetra nei cuscinetti e nelle boccole, usurandoli molto più rapidamente.

1. Lubrificate i seguenti raccordi:
   - Perno superiore del cassone (2) (Figura 29).
   - Perno della spazzola (2) (Figura 30).
   - Cilindro di sollevamento (2) (Figura 31).
   - Perno inferiore del cassone (2) (Figura 32).
   - Perno del timone di traino (1) (Figura 33).
   - Attacco della lama Windrow (Figura 34).
   - Mozzo della lama Windrow (Figura 34).
2. Pulite gli ingrassatori con un panno, perché corpi estranei non possano essere forzati nel cuscinetto o nella boccola.
3. Pompate del grasso nel cuscinetto o nella boccola.
4. Tergete il grasso superfluo.

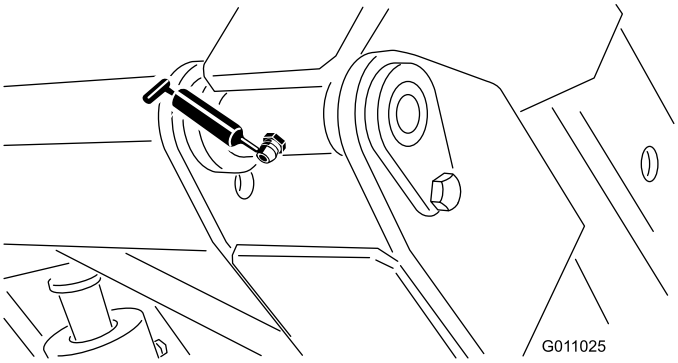

Figura 29

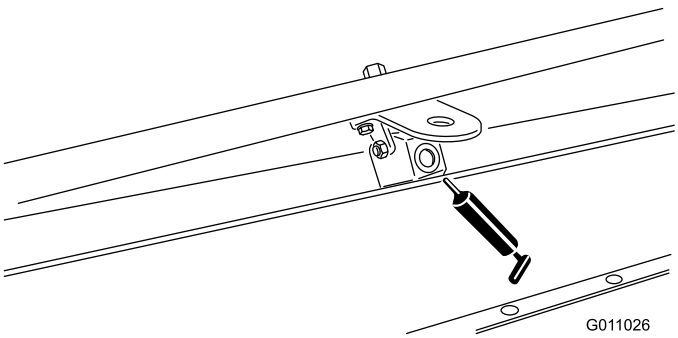

Figura 30

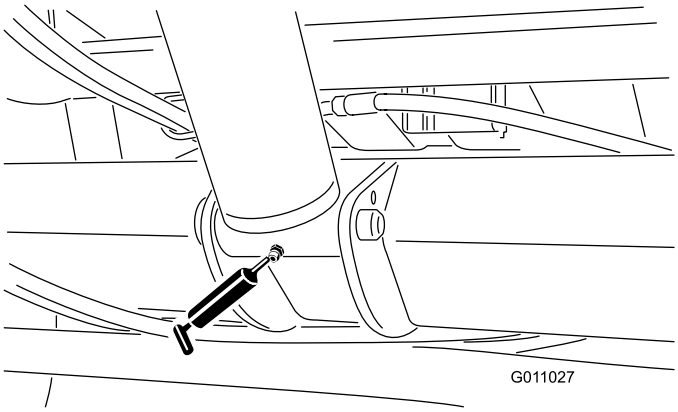

Figura 31

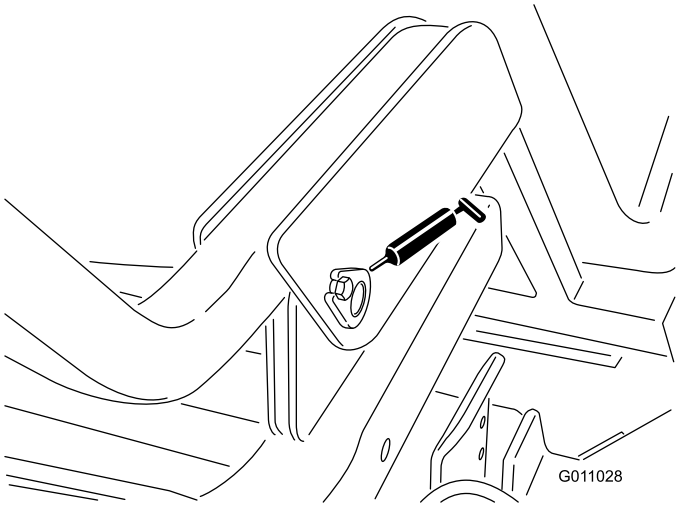

Figura 32

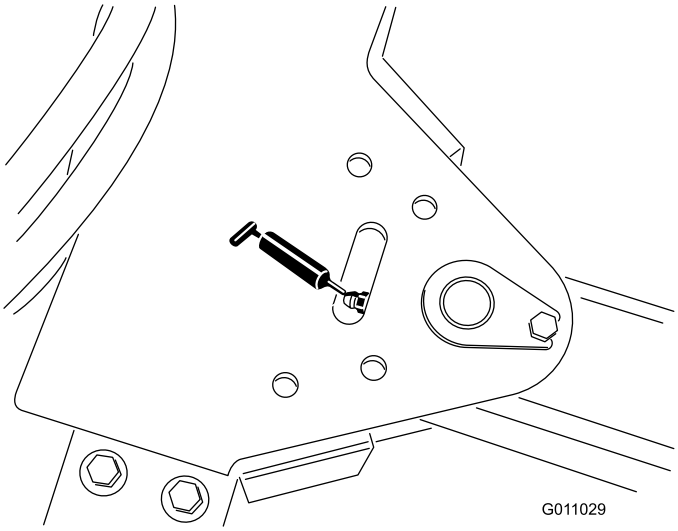

Figura 33

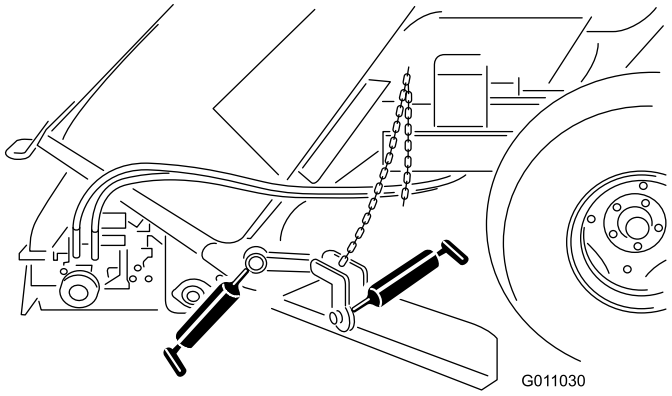

Figura 34

Sincronizzazione trasmettitore a distanza/modulo di comando

Se, all'accensione, il trasmettitore a distanza non riceve risposta dal ricevitore del modulo di comando elettronico, è necessario sincronizzare il trasmettitore e il ricevitore.

Per sincronizzare il trasmettitore e il ricevitore procedete nel modo seguente:

- Rimuovete le (3) viti e le (3) rondelle che fissano il coperchio del quadro elettrico, poi staccate il coperchio (Figura 35).

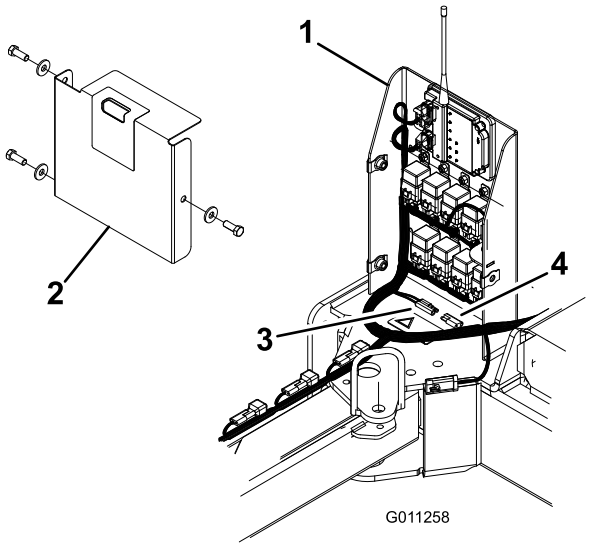

Figura 35

1. Quadro elettrico
2. Coperchio
3. Cavi arancio e rosso
4. Tappo

- Staccate il tappo dai connettori dei cavi arancio e rosso nel quadro elettrico (Figura 35).
- Collegate i due cavi tra loro, attendete 10 secondi, poi scollegate i cavi.
- Montate il tappo sui connettori dei cavi.
- Montate il coperchio sul quadro elettrico mediante le viti e le rondelle rimosse in precedenza.
- Premete con un pressione lunga ogni pulsante del trasmettitore a distanza fino a quando il ricevitore smette di lampeggiare (ciò dovrebbe avvenire in meno di 20 secondi).

Localizzazione guasti

Condizioni	Possibili cause	Rimedio
La spazzatrice non raccoglie	Spazzola danneggiata	Sostituite la spazzola.
	Probabile eccessiva altezza della spazzola.	Regolate l'altezza della spazzola. Vedere Regolazione dell'altezza della spazzola.
	L'altezza della falda anteriore è probabilmente eccessiva o insufficiente.	Regolate l'altezza della falda anteriore. Vedere Regolazione falda anteriore
Vibrazioni eccessive	Controllate i cuscinetti dell'albero della spazzola. Se sono troppo caldi, sono probabilmente danneggiati.	Sostituite i cuscinetti avariati.
	Corpi estranei avvolti attorno alla spazzola.	Eliminate i corpi estranei.

Rimessaggio

1. Pulite accuratamente la spazzatrice per eliminare morchia, foglie e detriti.
2. Gonfiate i pneumatici a 0,86 bar.
3. Controllate tutti i dispositivi di fissaggio. Serrate se necessario.
4. Lubrificate tutti i raccordi d'ingrassaggio. Tergete il lubrificante superfluo.
5. Controllate le condizioni della spazzola. Sostituite se necessario.

Schemi

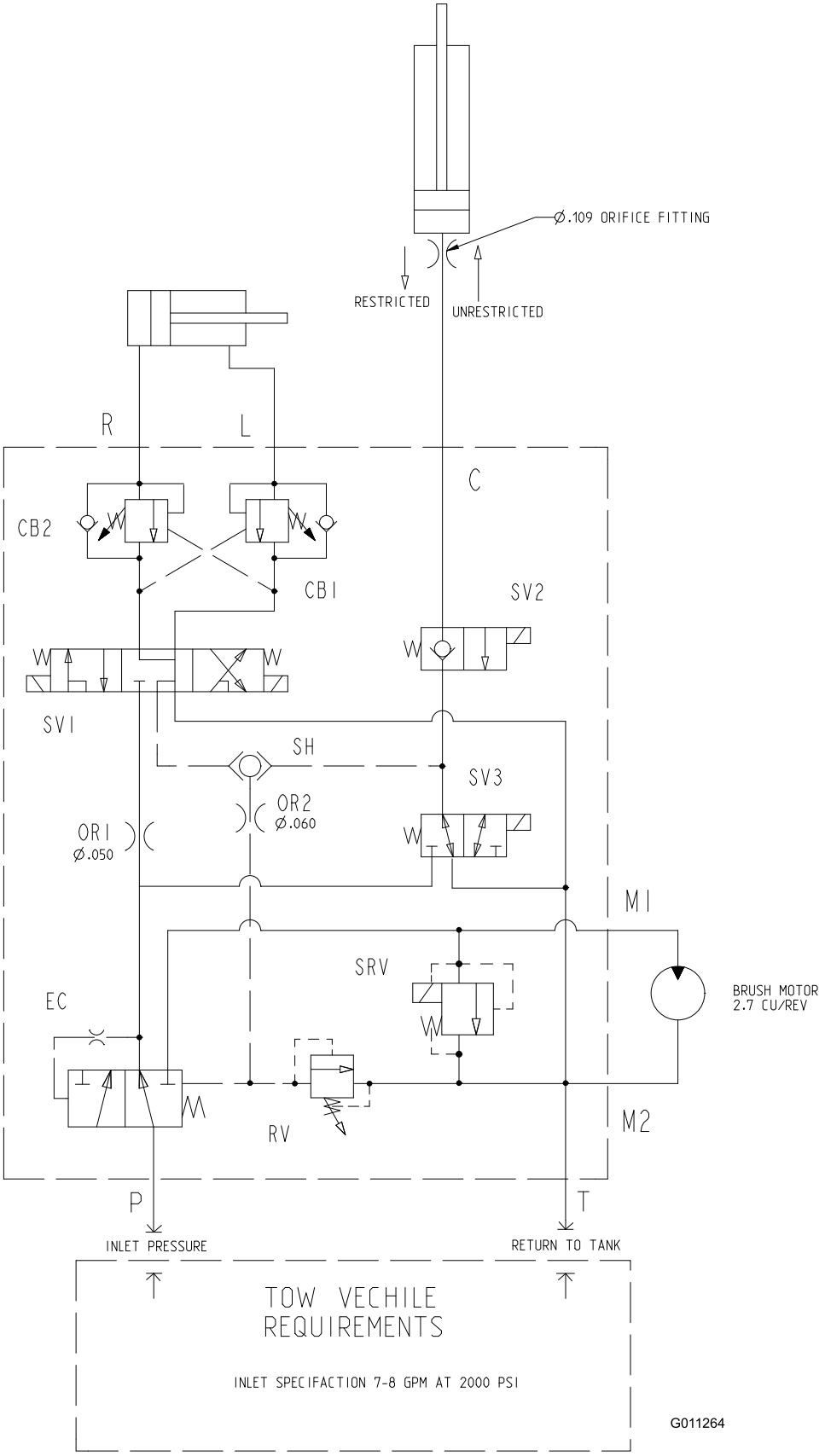

Schema idraulico (Rev. -)

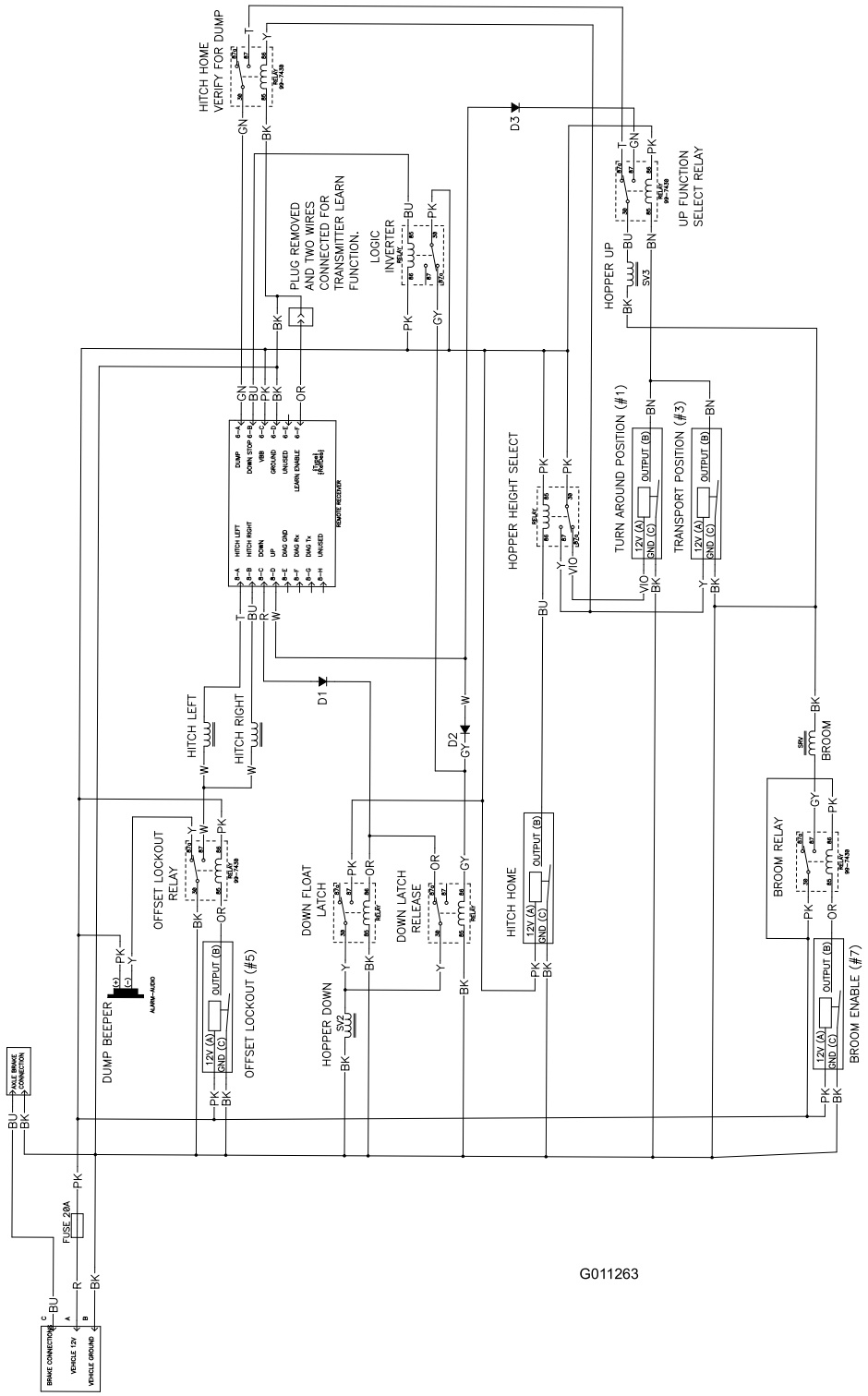

Schema elettrico (Rev. A)

Note:

Note:

Note:

Garanzia per prodotti commerciali generali
Garanzia limitata di due anni

Condizioni e prodotti coperti
La The Toro Company e la sua affiliata, Toro Warranty Company, ai sensi del presente accordo tra loro siglato, garantiscono che il vostro Prodotto Commerciale Toro (il "Prodotto") è esente da difetti di materiale e lavorazione per il periodo più breve tra due anni o 1500 ore di servizio*. Questa garanzia si applica a tutti i prodotti ad eccezione degli arieggiatori (per questi prodotti vedere le dichiarazioni di garanzia a parte). Nei casi coperti dalla garanzia, provvederemo alla riparazione gratuita del Prodotto, ad inclusione di diagnosi, manodopera, parti e trasporto. La presente garanzia è valida con decorrenza dalla data di consegna del Prodotto all'acquirente iniziale.
** Prodotto provvisto di contaore*

Istruzioni per ottenere il servizio in garanzia
Voi avete la responsabilità di notificare al Distributore Commerciale dei Prodotti o al Concessionario Commerciale Autorizzato dei Prodotti dal quale avete acquistato il Prodotto, non appena ritenete che esista una condizione prevista dalla garanzia. Per informazioni sul nominativo di un Distributore Commerciale dei Prodotti o di un Concessionario Autorizzato, e per qualsiasi chiarimento in merito ai vostri diritti e responsabilità in termini di garanzia, potete contattarci a:

Toro Commercial Products Service Department
Toro Warranty Company
8111 Lyndale Avenue South
Bloomington, MN 55420-1196
952-888-8801
E-mail: commercial.warranty@toro.com

Responsabilità del Proprietario
Quale proprietario del prodotto siete responsabile della manutenzione e delle regolazioni citate nel *Manuale dell'operatore*. La mancata esecuzione della manutenzione e delle regolazioni previste può rendere invalido il reclamo in garanzia.

Articoli e condizioni non coperti da garanzia
Non tutte le avarie o i guasti che si verificano durante il periodo di garanzia sono difetti di materiale o lavorazione. Quanto segue è escluso dalla presente garanzia:

- Avarie del prodotto risultanti dall'utilizzo di parti di ricambio non originali Toro, o dal montaggio e utilizzo di parti aggiuntive, o dall'impiego di accessori e prodotti modificati non a marchio Toro. Una garanzia a parte può essere fornita dal produttore dei suddetti articoli.
- Avarie del prodotto risultanti dalla mancata esecuzione della manutenzione e/o delle regolazioni consigliate. La mancata esecuzione della manutenzione di un prodotto Toro secondo il Programma di manutenzione raccomandato, indicato nel *Manuale dell'operatore*, può determinare l'esclusione dalla garanzia del prodotto in questione.
- Avarie risultanti dall'utilizzo del prodotto in maniera errata, negligente o incauta.
- Le parti consumate dall'uso, salvo quando risultino difettose. I seguenti sono alcuni esempi di parti di consumo che si usurano durante il normale utilizzo del prodotto: pastiglie e segmenti dei freni, ferodi della frizione, lame, cilindri, controlame, punzoni, candele, ruote orientabili, pneumatici, filtri, cinghie e alcuni componenti di irrigatori, come membrane, ugelli, valvole di ritegno, ecc.
- Avarie provocate da cause esterne. I seguenti sono solo alcuni esempi di cause esterne: condizioni atmosferiche, metodi di rimessaggio, contaminazione; utilizzo di refrigeranti, lubrificanti, additivi, fertilizzanti, acqua o prodotti chimici non autorizzati, ecc.
- Rumore, vibrazione, usura e deterioramento normali
- L'"usura normale" dovuta all'uso comprende, ma non si limita a, danni a sedili causati da usura o abrasione, superfici verniciate usurate, adesivi o finestrini graffiati, ecc.

Parti
Le parti che prevedono la sostituzione come parte della manutenzione sono garantite fino al momento previsto per la sostituzione di tale parte. Le parti sostituite ai sensi della presente garanzia sono coperte per tutta la durata della garanzia del prodotto originale e diventanto proprietà di Toro. Toro si riserva il diritto di prendere la decisione finale in merito alla riparazione di parti o gruppi esistenti, o alla loro sostituzione. Per le riparazioni in garanzia Toro può utilizzare parti ricostruite.

Nota relativa alla garanzia su batterie deep-cycle:
Durante la loro vita, le batterie deep-cycle possono fornire una specifica quantità di chilowattora. Le modalità di utilizzo, ricarica e manutenzione possono allungare o abbreviare la vita totale della batteria. Mano a mano che le batterie contenute nel prodotto si consumano, la quantità di lavoro utile tra gli intervalli di carica diminuisce lentamente, finché la batteria risulta del tutto esaurita. È responsabilità del proprietario del prodotto sostituire le batterie esaurite a causa del normale consumo. Durante il normale periodo di garanzia del prodotto potrebbe essere necessaria la sostituzione delle batterie, a spese del proprietario.

La manutenzione è a spese del proprietario
La messa a punto, la lubrificazione, la pulizia e la lucidatura del motore, la sostituzione dei filtri e del liquido di raffreddamento, nonché l'esecuzione del Programma di manutenzione raccomandato, sono alcune delle normali operazioni richieste dai prodotti Toro a spese del proprietario.

Condizioni generali
La riparazione da parte di un Distributore o Concessionario Toro autorizzato è l'unico rimedio previsto dalla presente garanzia.
Né la The Toro Company né la Toro Warranty Company sono responsabili di danni indiretti, incidentali o consequenziali in merito all'utilizzo dei Prodotti Toro coperti dalla presente garanzia, ivi compresi costi o spese per apparecchiature sostitutive o assistenza per periodi ragionevoli di avaria o di mancato utilizzo in attesa della riparazione ai sensi della presente garanzia. Ad eccezione della garanzia sulle emissioni, citata di seguito, se pertinente, non vi sono altre garanzie esplicite. Tutte le garanzie implicite di commerciabilità e idoneità all'uso sono limitate alla durata della presente garanzia esplicita.

In alcuni stati non è permessa l'esclusione di danni incidentali o consequenziali, né limitazioni sulla durata di una garanzia implicita; di conseguenza, nel vostro caso le suddette esclusioni e limitazioni potrebbero non essere applicabili. La presente garanzia concede diritti legali specifici; potreste inoltre godere di altri diritti, che variano da uno stato all'altro.

Nota relativa alla garanzia del motore:
Il Sistema di Controllo delle Emissioni presente sul Prodotto può essere coperto da garanzia a parte, conforme ai requisiti stabiliti dall'Environmental Protection Agency (EPA) degli Stati Uniti e/o dall'Air Resources Board (CARB) della California. Le limitazioni di cui sopra, in termini di ore, non sono applicabili alla garanzia del Sistema di Controllo delle Emissioni. I particolari sono riportati nella dichiarazione della Garanzia sul Controllo delle Emissioni del Motore, stampata nel *Manuale dell'operatore* o nella documentazione del costruttore del motore.

Paesi oltre gli Stati Uniti e il Canada
I clienti acquirenti di prodotti Toro esportati dagli Stati Uniti o dal Canada devono contattare il proprio Distributore (Concessionario) Toro per ottenere le polizze di garanzia per il proprio paese, regione o stato. Se per qualche motivo non siete soddisfatti del servizio del vostro Distributore o avete difficoltà nell'ottenere informazioni sulla garanzia, siete pregati di rivolgervi all'importatore Toro.

N. cat. 374-0132 Rev. D