Form No. 3362-331 Rev B

# Tosaerba Emotion 43

**Nº del modello 21025—Nº di serie 290000001 e superiori**
**Nº del modello 21026—Nº di serie 2980000001 e superiori**
**Nº del modello 21027—Nº di serie 290000001 e superiori**

**Manuale dell'operatore**

# Introduzione

Leggete attentamente queste informazioni al fine di utilizzare e mantenere correttamente il prodotto, e di evitare infortuni e danni. Voi siete responsabili del corretto utilizzo del prodotto, all'insegna della sicurezza.

Per informazioni su prodotti ed accessori, per la ricerca di un distributore o la registrazione del vostro prodotto, potete contattare Toro direttamente a www.Toro.com.

Per assistenza, parti originali Toro o ulteriori informazioni contattate un Distributore autorizzato o un Centro Assistenza Toro, ed abbiate sempre a portata di mano il numero del modello ed il numero di serie del prodotto. Figura 1 indica la posizione del numero del modello e del numero di serie sul prodotto.

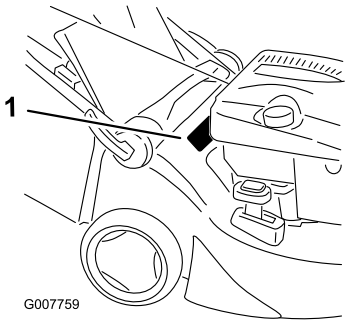


**Figura 1**

1. Targa del numero del modello e del numero di serie

Scrivete il numero del modello e il numero di serie nello spazio seguente:

**Nº del modello** _____

**Nº di serie** _____

Il sistema di avvertimento adottato dal presente manuale identifica i pericoli potenziali e riporta messaggi di sicurezza, identificati dal simbolo di avvertimento (Figura 2), che segnala un pericolo in grado di provocare infortuni gravi o la morte se non si osservano le precauzioni raccomandate.



**Figura 2**

1. Simbolo di avvertimento

Per evidenziare le informazioni vengono utilizzate due parole. **Importante** indica informazioni meccaniche di particolare importanza, e **Nota** evidenzia informazioni generali di particolare rilevanza.

La potenza lorda del motore citata per alcuni modelli è stata determinata in laboratorio dal costruttore del motore, in conformità a SAE J1940. Al fine di ottemperare ai requisiti di sicurezza, emissioni e funzionamento, la potenza effettiva del motore di questa classe di tosaerba è significativamente inferiore.

# Sicurezza

**L'errato utilizzo o manutenzione di questo tosaerba può causare infortuni. Limitate il rischio di infortuni attenendovi alle seguenti istruzioni di sicurezza.**

Toro ha progettato e collaudato questo tosaerba per offrire un servizio ragionevolmente sicuro; tuttavia, la mancata osservanza delle seguenti istruzioni può provocare infortuni.

**Per garantire la massima sicurezza, migliori prestazioni e familiarizzare con il prodotto, è essenziale che tutti gli operatori del tosaerba leggano attentamente e comprendano il contenuto di questo manuale prima ancora di avviare il motore. Fate sempre attenzione al simbolo di allarme (Figura 2), che indica Attenzione, Avvertenza o Pericolo – "norme di sicurezza." Leggete e comprendete le istruzioni, perché si tratta della vostra sicurezza. Il mancato rispetto delle istruzioni può provocare infortuni.**

© 2009—The Toro® Company
8111 Lyndale Avenue South
Bloomington, MN 55420

Registrate il vostro prodotto presso www.Toro.com.

CE

Traduzione dell'originale (IT)
Stampato in Polonia
Tutti i diritti sono riservati

# Sicurezza generale del tosaerba

Le seguenti istruzioni sono un adattamento della norma EN 836.

Questa falciatrice è in grado di amputare mani e piedi, e scagliare oggetti. La mancata osservanza delle seguenti norme di sicurezza può provocare gravi infortuni ed anche la morte.

## Addestramento

- Leggete attentamente le istruzioni. Prendete dimestichezza con i comandi e il corretto utilizzo delle apparecchiature.
- Non consentite mai l'uso del tosaerba a bambini o a persone che non abbiano perfetta conoscenza delle presenti istruzioni. Le normative locali possono imporre limiti all'età dell'operatore.
- Ricordate sempre che l'operatore o utilizzatore è responsabile di incidenti o pericoli occorsi ad altre persone o alla loro proprietà.
- Comprendete le spiegazioni di tutti i pittogrammi riportati sul tosaerba o nelle istruzioni.

## Benzina

**AVVERTENZA** – La benzina è altamente infiammabile. Prendete le seguenti precauzioni.

- Conservate il carburante in apposite taniche.
- Eseguite sempre i rifornimenti all'aperto e non fumate durante l'operazione.
- Aggiungete il carburante prima di avviare il motore. Non togliete mai il tappo del serbatoio, né aggiungete benzina a motore acceso o caldo;
- Se versate inavvertitamente della benzina, non avviate il motore, ma allontanate il tosaerba dall'area interessata evitando di generare una fonte di accensione, finché i vapori di benzina non si saranno dissipati.
- Montate saldamente tutti i tappi del serbatoio carburante e della tanica.

## Preparazione

- Indossate pantaloni lunghi e calzature robuste quando tosate. Non usate mai l'apparecchiatura a piedi nudi o in sandali.
- Ispezionate attentamente l'area in cui deve essere utilizzata l'apparecchiatura, e togliete tutte le pietre, rametti, ossi ed altri corpi estranei.
- Prima dell'uso controllate sempre a vista che le protezioni e i dispositivi di sicurezza, come deflettori e/o cesti di raccolta, siano montati e perfettamente funzionanti.
- Prima dell'uso controllate sempre a vista che le lame, i bulloni delle lame e il gruppo di taglio non siano usurati o danneggiati. Sostituite in serie lame e bulloni usurati o danneggiati, per mantenere il bilanciamento.

## Avviamento

- Prima di avviare il motore disinnestate tutte le frizioni delle lame e della trazione, e mettete in folle.
- Non inclinate il tosaerba quando avviate il motore o lo accendete, salvo quando deve essere inclinato per l'avviamento. In tal caso non inclinatelo più del necessario, e sollevate soltanto il lato lontano dall'operatore.
- Avviate il motore o accendetelo con cautela come da istruzioni, tenendo i piedi a distanza di sicurezza dalla lama (o lame) e non davanti all'apertura di scarico.

## Funzionamento

- Non tosate in prossimità di altre persone, soprattutto bambini, o di animali da compagnia.
- Tosate solamente alla luce del giorno o con illuminazione artificiale adeguata.
- Prestate attenzione a fosse e ad altri pericoli nascosti.
- Non mettete le mani o i piedi vicino o sotto le parti rotanti. Restate sempre lontani dall'apertura di scarico.
- Non sollevate né trasportate il tosaerba se il motore è acceso.
- Prestate la massima attenzione quando fate marcia indietro o tirate verso di voi un tosaerba con operatore a piedi.
- Camminate, non correte.
- Pendenze:
  - Non tosate versanti molto scoscesi.
  - Prestate la massima attenzione sulle pendenze.
  - Tosate le pendenze con movimento laterale, mai verso l'alto e il basso, e invertite la direzione con la massima cautela sulle pendenze.
  - Procedete sempre con passo sicuro sulle pendenze.
- Fermate la lama prima di inclinare il tosaerba per il trasferimento se dovete attraversare superfici non erbose, e per trasferirlo avanti e indietro dalla zona da tosare.

- Non azionate il motore in un locale chiuso in cui possano raccogliersi i fumi tossici dell'ossido di carbonio.
- Spegnete il motore
  - ogni volta che lasciate il tosaerba incustodito;
  - prima del rifornimento di carburante;
  - prima di togliere il cesto di raccolta;
  - prima di regolare l'altezza, a meno che la regolazione non possa essere eseguita dalla postazione di guida.
- Spegnete il motore e staccate il cappellotto dalla candela:
  - prima di disintasare o rimuovere ostruzioni dal condotto di scarico;
  - prima di controllare, pulire o eseguire interventi sul tosaerba;
  - dopo aver colpito un corpo estraneo; ispezionate il tosaerba per rilevare eventuali danni, ed effettuate le riparazioni necessarie prima di riavviarlo e utilizzarlo;
  - se il tosaerba inizia a vibrare in modo anomalo (controllate immediatamente).
- Prestate attenzione al traffico quando attraversate o procedete nei pressi di una strada.

### Manutenzione e rimessaggio

- Mantenete adeguatamente serrati tutti i dadi, i bulloni e le viti, per assicurarvi che le apparecchiature funzionino nelle migliori condizioni di sicurezza.
- Non usate lance ad alta pressione per la pulizia delle attrezzature sulla macchina.
- Non tenete le apparecchiature con benzina nel serbatoio o all'interno di edifici dove i vapori possano raggiungere fiamme libere o scintille.
- Lasciate raffreddare il motore prima del rimessaggio al chiuso.
- Per ridurre il rischio d'incendio, mantenete motore, marmitta di scarico, vano batteria e zona di conservazione della benzina esenti da erba, foglie ed eccessi di grasso.
- Controllate spesso i componenti del cesto di raccolta e la protezione di scarico, e all'occorrenza sostituiteli con parti raccomandate dal produttore.
- Sostituite le parti usurate o danneggiate, per motivi di sicurezza.
- Sostituite le marmitte di scarico difettose.
- Dovendo scaricare il serbatoio del carburante, eseguite l'operazione all'aperto.
- Non modificate la taratura del regolatore del motore e non fate superare al motore i regimi previsti. Il motore che funziona a velocità eccessiva può aumentare il rischio di infortuni.
- Prestate attenzione nel caso dei tosaerba multilama, in quanto facendo ruotare una lama potreste far girare anche altre lame.
- Durante la messa a punto del tosaerba fate attenzione a non intrappolare le dita tra le lame in movimento e le parti fisse del tosaerba.
- **Per garantire le massime prestazioni e la sicurezza, acquistate esclusivamente ricambi ed accessori originali Toro. Non utilizzate parti o accessori che *possono andare*, in quanto potrebbero compromettere la sicurezza.**

## Pressione acustica

Questa unità ha un livello massimo di pressione acustica all'orecchio dell'operatore di 81 dBA, basato sulla misura di macchine identiche in ottemperanza alle norme EN 836 e ISO 11201.

## Potenza acustica

Questa unità ha un livello di potenza acustica garantito di 96 dBA, basato sulla misura di macchine identiche in ottemperanza alla norma ISO 11094.

## Vibrazioni a mano/braccio

Questa macchina non supera il livello di vibrazioni alla mano/braccio di 6,8 $m/s^2$, basato sulla misura di macchine identiche in ottemperanza alla norma EN 836 ed EN 1033.

# Adesivi di sicurezza e informativi

**Importante:** **Gli adesivi di sicurezza o d'istruzione sono affissi nelle adiacenze di punti potenzialmente pericolosi. Sostituite gli adesivi danneggiati.**

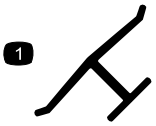


**Marchio del costruttore**

1. Indica che la lama è specificata come una parte realizzata dal produttore della macchina originale.

---

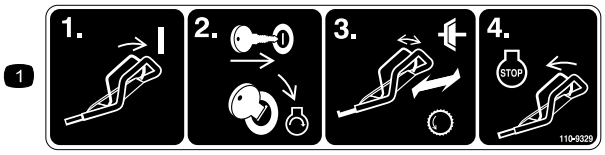


**110-9329**

1. Per azionare la macchina, innestate la stegola, inserite la chiave di accensione e accendete il motore; azionando la stegola si inserisce la frizione mentre azionando il gruppo della maniglia si inserisce la trazione; rilasciate la stegola per fermare il motore.

---

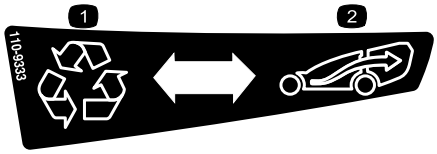


**110-9333**

1. Riciclate
2. Raccogliete

---

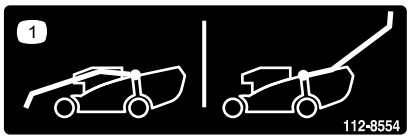


**112-8554**

1. Rilascio della maniglia

---

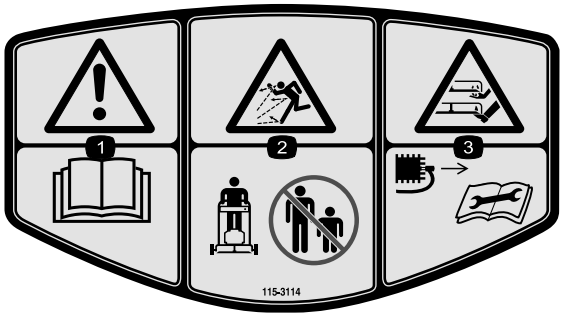


**115-3114**

1. Leggete il *Manuale dell'operatore.*
2. Pericolo di lancio di oggetti – Tenete gli astanti a distanza di sicurezza dalla macchina.
3. Pericolo di ferita o smembramento di mani o piedi, lama del tosaerba – Togliete il cappellotto della candela e leggete le istruzioni prima di eseguire interventi di revisione o manutenzione.

---

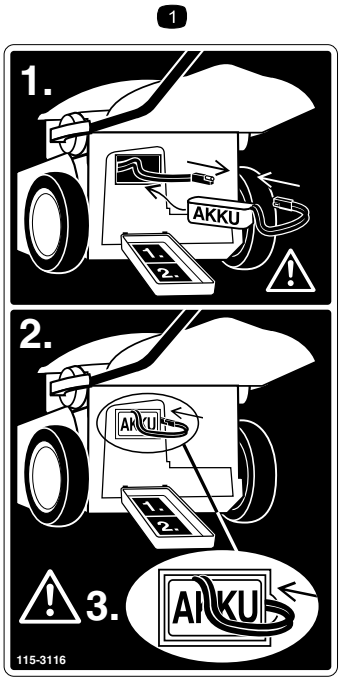


**115-3116**

1. Installazione della batteria.

---

# Preparazione

## 1. Montaggio e apertura della stegola

### Procedura

**L'incorretto montaggio e apertura della stegola può danneggiare i cavi e creare condizioni di utilizzo pericolose.**

- **Fate attenzione a non danneggiare i cavi quando montate e aprite la stegola.**
- **Assicuratevi che i cavi siano disposti all'esterno della stegola.**
- **Se un cavo è danneggiato, rivolgetevi a un Centro Assistenza autorizzato.**

1. Sbloccate i dispositivi di fermo della stegola, spostate le sezioni della stegola in posizione di lavoro, agganciate la stegola superiore con la stegola inferiore e bloccate i dispositivi di fermo (Figura 3).

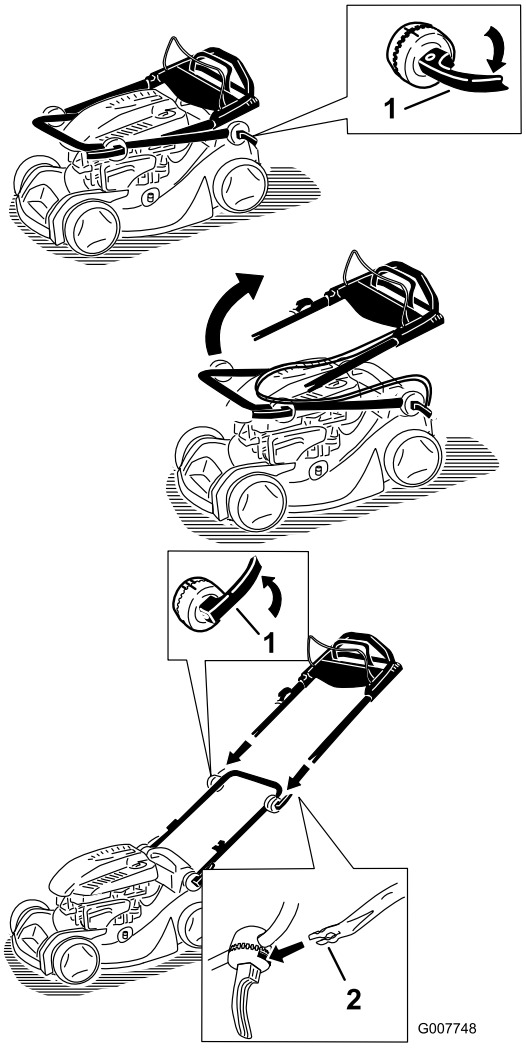


**Figura 3**

1. Fermo della stegola (4)
2. Estremità della stegola superiore

2. Per regolare l'altezza della stegola, sbloccate i dispositivi di fermo della stegola superiore, ruotate la stegola superiore verso l'alto e bloccatela nella posizione che trovate più comoda (Figura 4).

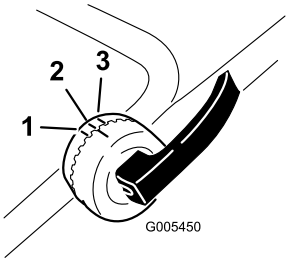


**Figura 4**

1. Posizione superiore
2. Posizione centrale
3. Posizione inferiore

**Nota:** Potete regolare la stegola superiore in tre posizioni. Allineate il segno ad uno dei tre segni

previsti sul lato interno dei dispositivi di bloccaggio della stegola superiore (Figura 4).

**Nota:** Se una leva del manico si è allentata, apritela, fatela ruotare di 1 o 2 giri in senso orario per stringerla, quindi chiudetela (Figura 5).

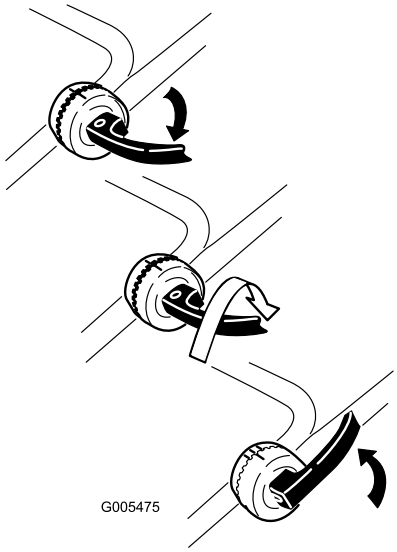


**Figura 5**

# 2. Montaggio del cavo di avviamento

## Procedura

Tirate il cavo di avviamento attraverso il guidacavo sulla stegola (Figura 6).

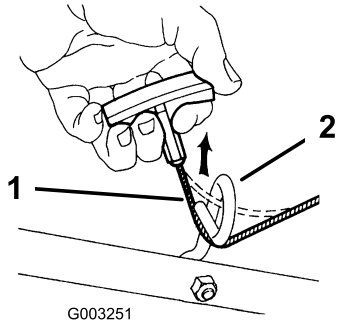


**Figura 6**

1. Cavo di avviamento
2. Guidacavo

**Nota:** Per agevolare l'installazione del cavo premete la barra di comando sulla maniglia.

# 3. Montaggio del cesto di raccolta

## Procedura

Agganciate il bordo sulla parte anteriore del telaio del cesto di raccolta come indicato in (Figura 7).

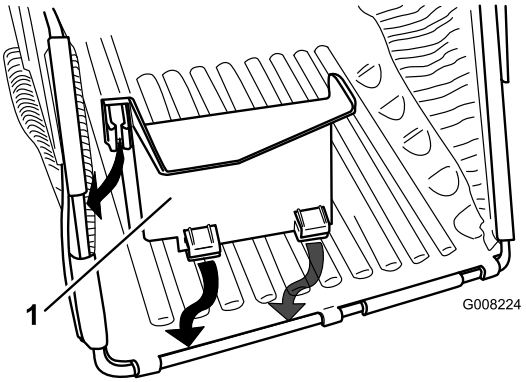


**Figura 7**

1. Bordo

# 4. Riempimento del motore con olio

## Procedura

**Importante: Il tosaerba viene consegnato senza olio nel motore.**

1. Togliete l'asta di livello (Figura 8).

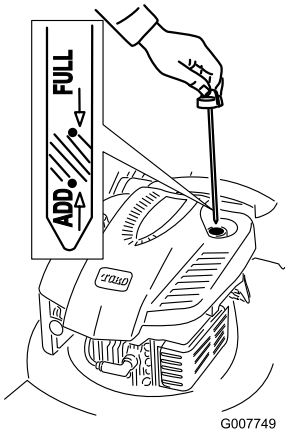


**Figura 8**

2. Versate **lentamente** l'olio nel tubo di riempimento finché non raggiunge il segno di **pieno** sull'asta (Figura 8). **Non riempite troppo.** (Riempimento massimo: 0,59 litri, tipo: olio detergente SAE 30 con classificazione API SF, SG, SH, SJ, SL o superiore.)
3. Inserite l'asta di livello e chiudete saldamente.

**Importante:** ***Cambiate l'olio motore dopo le prime cinque ore di servizio*****, ed in seguito ogni anno. Vedere Cambio dell'olio motore.**

# 5. Montaggio del fusibile

## Procedura

**Solo per il modello 21027**

Il tosaerba è provvisto di un fusibile di 40 A, per la protezione del motorino di avviamento elettrico.

**Importante: Per avviare il tosaerba con il motorino di avviamento elettrico, e per ricaricare la batteria, dovete montare il fusibile.**

1. Montate il coperchio della batteria (Figura 9).

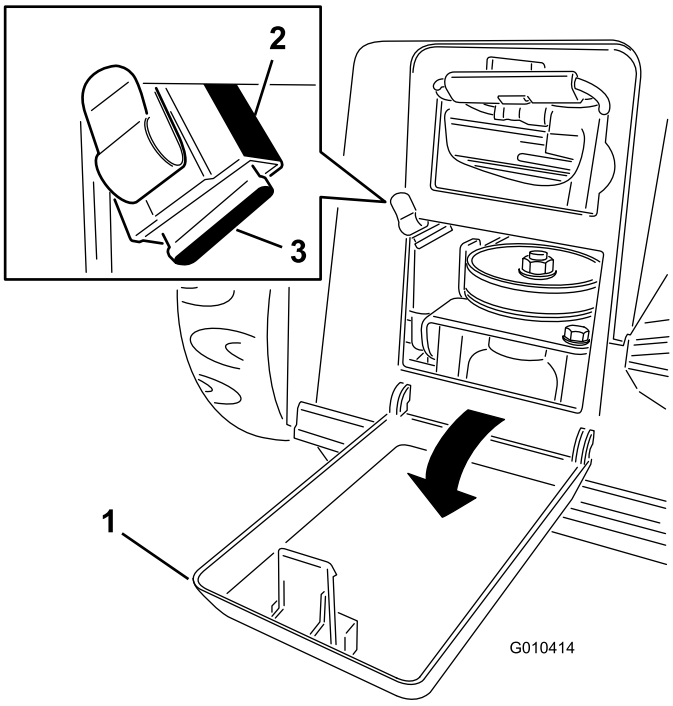


**Figura 9**

1. Coperchio della batteria
2. Portafusibili
3. Fusibile

2. Localizzate il portafusibili dall'angolo superiore sinistro dell'apertura dello scomparto della batteria(Figura 9).

   **Nota:** Il cavo al portafusibili è corto e non consente di estrarre completamente il portafusibili dallo scomparto della batteria.

3. Inserite il fusibile nel portafusibili (Figura 10).

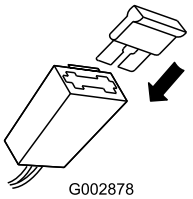


**Figura 10**

   **Nota:** Il tosaerba è provvisto di un fusibile contenuto nel pacchetto della dotazione.

4. Montate il coperchio della batteria.

# 6. Ricarica della batteria

## Procedura

**Solo per il modello 21027**

Vedere Ricarica della batteria, nella sezione Manutenzione.

# Quadro generale del prodotto

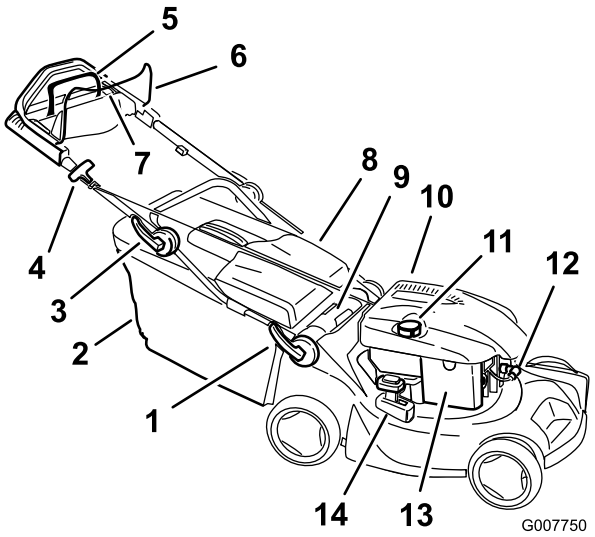


**Figura 11**

Modello illustrato 21027

1. Fermo della stegola inferiore (2)
2. Cesto di raccolta
3. Fermo della stegola superiore (2)
4. Avviatore autoavvolgente
5. Maniglia di assistenza alla trazione (solo per i modelli 21026 e 21027)
6. Barra di comando della lama
7. Chiave di accensione (solo modello 21027)
8. Sportello posteriore
9. Manopola di regolazione dell'altezza di taglio
10. Rifornimento olio/Asta di livello (non illustrata)
11. Tappo del serbatoio carburante
12. Candela
13. Filtro dell'aria
14. Leva di riciclaggio/raccolta

# Funzionamento

## Riempimento del serbatoio del carburante

**La benzina è estremamente infiammabile ed esplosiva. Un incendio o un'esplosione a causa della benzina possono ustionare voi ed altre persone.**

- **Per impedire che una carica elettrostatica faccia incendiare la benzina, mettete la tanica e/o il tosaerba per terra prima del riempimento, mai in un veicolo o su un oggetto.**
- **Riempite il serbatoio all'aperto, a motore freddo. Tergete le perdite accidentali.**
- **Non maneggiate la benzina quando fumate, o nelle adiacenze di una fiamma libera o di scintille.**
- **Conservate la benzina in una tanica per carburante approvata, fuori dalla portata dei bambini.**

Riempite il serbatoio del carburante con benzina normale fresca senza piombo, proveniente da una stazione di rifornimento di buona marca (Figura 12).

**Importante: Per ridurre il rischio di avviamenti difficoltosi, versate nella benzina (conservata per non più di 30 giorni) uno stabilizzatore per carburante per l'intera stagione.**

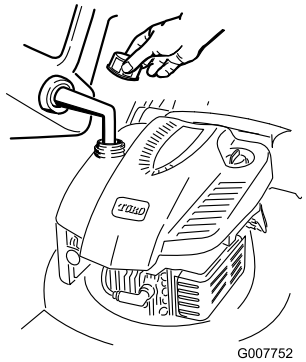


**Figura 12**

# Controllo del livello dell'olio motore

**Intervallo tra gli interventi tecnici:** Prima di ogni utilizzo o quotidianamente

1. Togliete l'asta di misurazione del livello dell'olio, asciugatela ed inseritela a fondo nel foro (Figura 8).
2. Estraete l'asta e controllate il livello dell'olio (Figura 8). Se il livello dell'olio è inferiore alla tacca **Add** sull'asta, versate **lentamente** dell'olio nel foro del bocchettone fino a portarne il livello alla tacca **Full** sull'asta. **Non riempite troppo.** (Riempimento massimo: 0,59 litri, tipo: olio detergente SAE 30 con classificazione API SF, SG, SH, SJ, SL o superiore.)
3. Inserite l'asta di livello.

# Regolazione dell'altezza di taglio

Potete regolare il tosaerba per tagliare erba a qualsiasi altezza compresa tra 2,2 cm e 7,6 cm.

**Mentre regolate l'altezza di taglio potreste toccare la lama in movimento e ferirvi gravemente.**

- **Spegnete il motore e attendete che tutte le parti in movimento si siano fermate.**
- **Non inserite le dita sotto la scocca mentre regolate l'altezza di taglio.**

**Se il motore è stato acceso, il silenziatore sarà caldo e potrebbe provocarvi ustioni. Non avvicinatevi al silenziatore caldo.**

- Tosate l'erba alle altezze C, D o E. **Non riciclate l'erba alle altezze A o B.**
- Non falciate con impostazioni inferiori alla posizione C, a meno che l'erba non sia rada o nel tardo autunno, quando l'erba inizia a rallentare la crescita. Se l'erba è particolarmente alta, utilizzate una posizione di taglio più alta e camminate lentamente; dopodiché tagliate nuovamente l'erba all'altezza di taglio normale. Se l'erba è troppo alta, è probabile che il tosaerba si intasi ed il motore si fermi.

**Nota:** Il dispositivo SmartWheel ® è in grado di calcolare l'altezza di taglio adeguata per falciare non più di un terzo del filo d'erba (Figura 13).

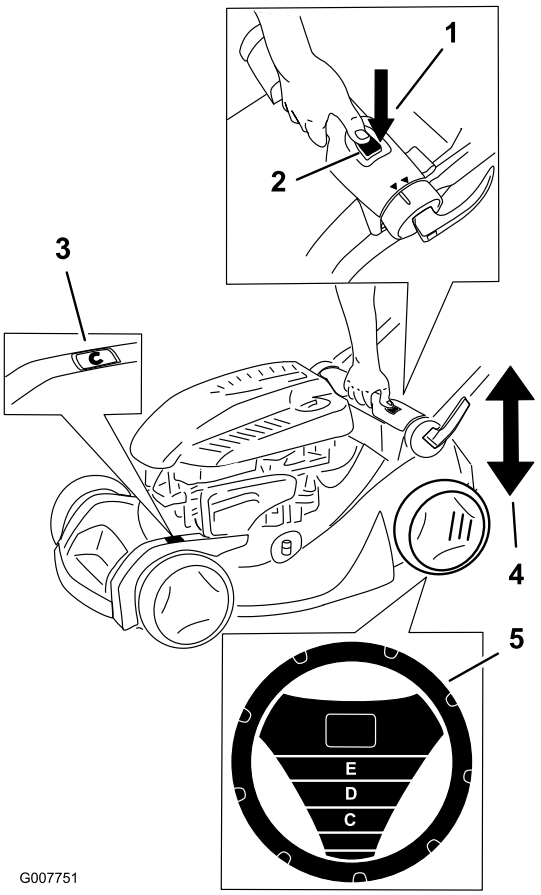


**Figura 13**

1. Manopola di regolazione dell'altezza di taglio
2. Pulsante di regolazione dell'altezza di taglio
3. Scala dell'altezza di taglio
4. Alzate o abbassate il tosaerba
5. Dispositivo SmartWheel

1. Spegnete il motore e attendete che tutte le parti in movimento si siano fermate.
2. Portate il tosaerba sul manto erboso; fermatelo quando il dispositivo SmartWheel raggiunge la posizione verticale (Figura 13).
3. Utilizzate il dispositivo SmartWheel per confrontare l'altezza delle punte dei fili d'erba con le lettere presenti sulla ruota. La lettera sullo SmartWheel che corrisponde alle punte dei fili d'erba indica l'altezza di taglio corretta.
4. Premete il pulsante di regolazione dell'altezza di taglio e agite sulla manopola di regolazione per alzare o abbassare l'altezza di taglio (Figura 13).
5. Sollevate o abbassate la maniglia ed utilizzate la scala dell'altezza di taglio per regolare il tosaerba all'altezza di taglio desiderata (Figura 13).

# Avviamento del motore

1. Tenete la barra di comando della lama contro la stegola (Figura 14).

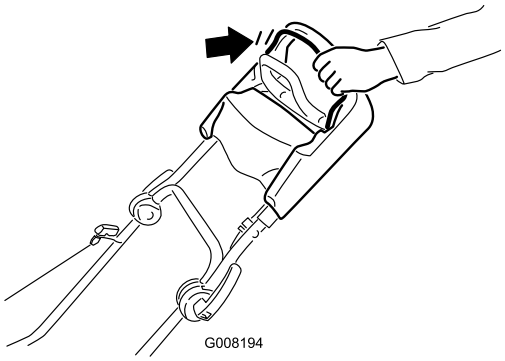


**Figura 14**

2. Tirate l'avviatore autoavvolgente (Figura 15) o girate la chiave di accensione come illustrato in Figura 16 (solo per il modello 21027).

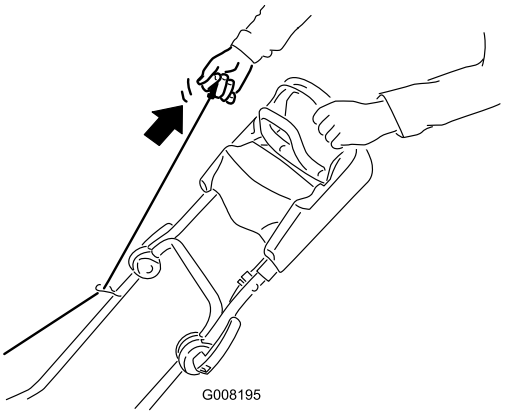


**Figura 15**

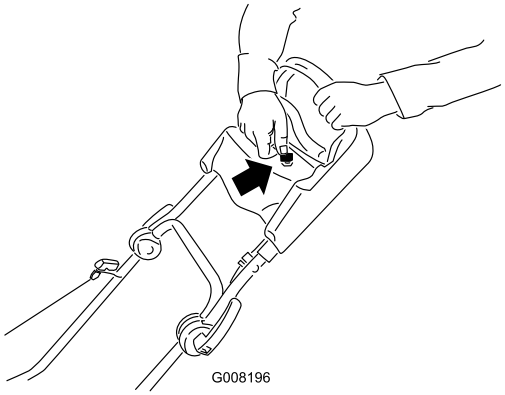


**Figura 16**

**Nota:** Se il tosaerba non si avvia ancora, contattate un Centro Assistenza autorizzato.

# Utilizzo della trazione automatica

**Solo modelli 21026 e 21027**

Per azionare la trazione automatica, camminate tenendo le mani sulla sezione superiore della stegola e i gomiti vicino ai fianchi; il tosaerba terrà automaticamente il passo (Figura 17).

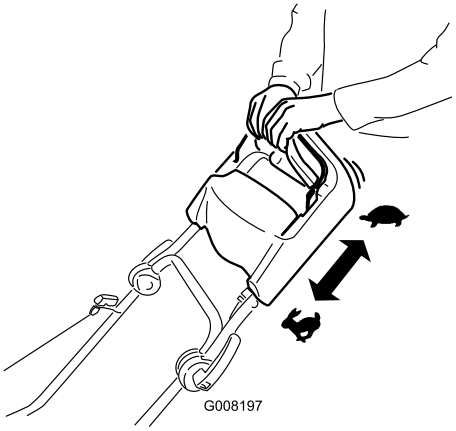


**Figura 17**

# Spegnimento del motore

1. Rilasciate la barra di comando della lama (Figura 18).

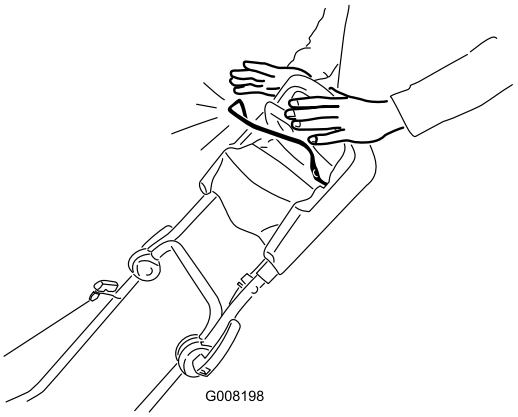


**Figura 18**

2. Quando il motore si ferma, prima di lasciare il tosaerba incustodito togliete la chiave di accensione.

**Importante: Quando rilasciate la barra di comando della lama, sia il motore sia la lama devono fermarsi entro tre secondi. Se non si dovessero fermare perfettamente, smettete subito di usare il tosaerba e rivolgetevi ad un Centro Assistenza autorizzato.**

# Riciclaggio dello sfalcio

Il tosaerba viene spedito dalla fabbrica pronto per il riciclaggio dello sfalcio e delle foglie nel tappeto erboso.

**Nota:** Il cesto di raccolta può rimanere sul tosaerba durante il riciclaggio dello sfalcio.

1. Spegnete il motore e attendete che tutte le parti in movimento si siano fermate.
2. Premete il pulsante sulla parte superiore della leva di riciclaggio/raccolta e spostate la leva nella posizione di **riciclaggio** (Figura 19).

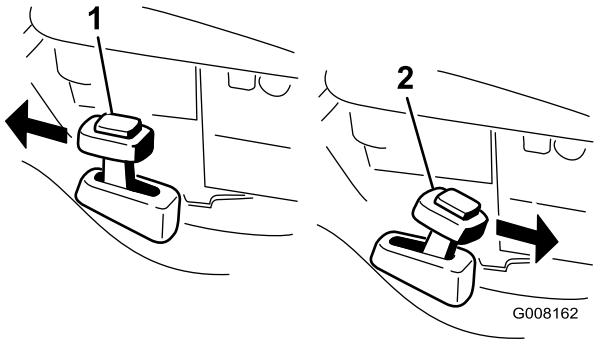


**Figura 19**

1. Posizione di riciclaggio
2. Posizione di raccolta

# Utilizzo del cesto di raccolta

Utilizzate il cesto di raccolta quando desiderate raccogliere lo sfalcio e le foglie dal tappeto erboso.

**Non utilizzate il cesto di raccolta se è consumato, in quanto sassolini e simili corpi estranei possono essere scagliati verso l'operatore o gli astanti, e causare gravi ferite o anche la morte.**

**Controllate spesso le condizioni del cesto di raccolta. Se è danneggiato, montate un nuovo raccoglitore Toro di ricambio.**

**La lama è affilata, e può causare gravi ferite.**

**Prima di lasciare la postazione di guida, spegnete il motore e attendete che si siano fermate tutte le parti in movimento.**

1. Spegnete il motore e attendete che tutte le parti in movimento si siano fermate.
2. Per raccogliere lo sfalcio, montate il cesto di raccolta (vedere Montaggio del cesto di raccolta). Premete il pulsante sulla parte superiore della leva di riciclaggio/raccolta e spostate la leva nella posizione di **raccolta** (Figura 19).

## Montaggio del cesto di raccolta

1. Spegnete il motore e attendete che tutte le parti in movimento si siano fermate.
2. Mantenete sollevato lo sportello posteriore, montate il cesto di raccolta sulla manopola e abbassate lo sportello posteriore (Figura 20).

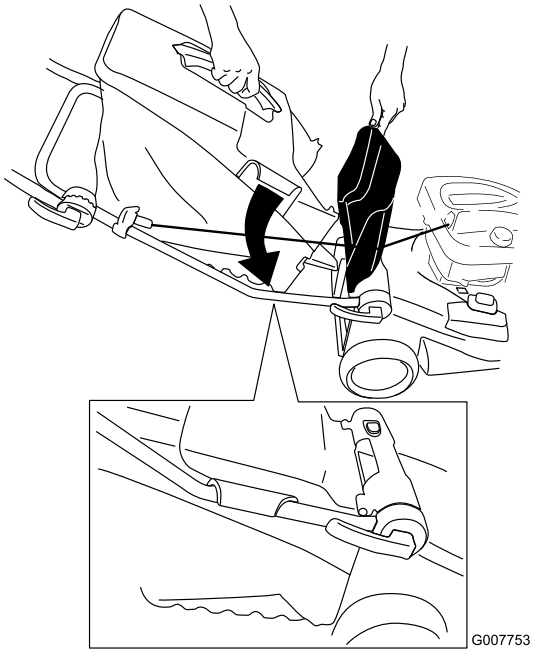


**Figura 20**

## Rimozione del cesto di raccolta

1. Spegnete il motore e attendete che tutte le parti in movimento si siano fermate.
2. Sollevate il cesto di raccolta e rimuovetelo dalla manopola.

   **Nota:** Inclinate leggermente all'indietro il cesto di raccolta per evitare la fuoriuscita dello sfalcio raccolto.

# Scarico posteriore dello sfalcio

Utilizzate lo scarico posteriore per la falciatura di erba molto alta.

Prima di procedere con lo scarico posteriore dello sfalcio, togliete il cesto di raccolta dal tosaerba, se montato (vedere Rimozione del cesto di raccolta) (Figura 21).

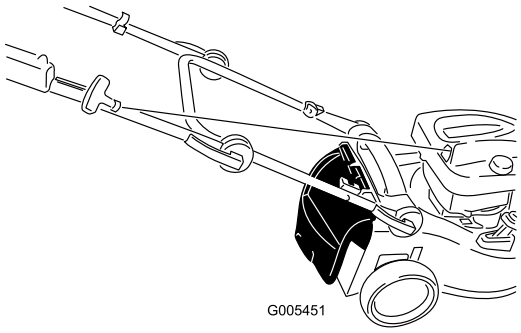


**Figura 21**

**Nota:** La leva di riciclaggio/raccolta deve essere in posizione di **raccolta** (Figura 19).

**La lama è affilata, e può causare gravi ferite.**

**Prima di lasciare la postazione di guida, spegnete il motore e attendete che si siano fermate tutte le parti in movimento.**

# Suggerimenti

## Suggerimenti generali per la tosatura

- Sgombrate la zona da bacchette, sassi, fili, rami ed altri corpi estranei che possano essere colpiti dalla lama.
- Evitate di colpire oggetti solidi con la lama. Non tosate deliberatamente sopra un oggetto.
- Se il tosaerba colpisce un oggetto o vibra, spegnete immediatamente il motore, scollegate il cappellotto dalla candela e verificate se il tosaerba ha subito danni.
- Per ottenere prestazioni ottimali montate una nuova lama prima dell'inizio della stagione della tosatura.
- All'occorrenza sostituite la lama con una lama di ricambio Toro.

## Falciatura dell'erba

- Falciate soltanto un terzo del filo d'erba per volta. Non falciate con impostazioni inferiori alla posizione C, a meno che l'erba non sia rada o nel tardo autunno, quando la crescita dell'erba inizia a rallentare. Vedere Regolazione dell'altezza di taglio.
- Per falciare erba alta più di 15 cm, tosate prima all'altezza di taglio superiore camminando lentamente, quindi tosate di nuovo ad un'altezza inferiore per ottenere un tappeto erboso più attraente. Se l'erba è troppo alta, il tosaerba può intasarsi e arrestare il motore.
- Tosate soltanto erba o foglie asciutte. Erba e foglie bagnate tendono ad ammucchiarsi sul tappeto erboso, e possono intasare il tosaerba o arrestare il motore.

**Erba e foglie bagnate possono causare gravi ferite se doveste scivolare e toccare la lama. Tosate soltanto quando è asciutto.**

- Alternate la direzione di tosatura, per contribuire a disperdere lo sfalcio sul tappeto erboso ed ottenere una fertilizzazione uniforme.
- Se l'aspetto del tappeto erboso tosato non è soddisfacente, provate uno dei seguenti:
  - sostituite la lama o fatela affilare
  - camminate più lentamente mentre tosate
  - Alzate l'altezza di taglio del tosaerba
  - Tosate l'erba più di frequente
  - Sovrapponete le passate, anziché falciare un'intera andana ad ogni passata
  - Impostate l'altezza di taglio delle ruote anteriori su una tacca inferiore rispetto alle ruote posteriori. Per esempio, impostate le ruote anteriori in posizione C e le ruote posteriori in posizione D.

## Sminuzzare le foglie

- Dopo la tosatura del tappeto erboso, almeno metà di esso deve essere visibile attraverso le foglie. All'occorrenza, effettuate più passate sulle foglie.
- Se il tappeto erboso è coperto da più di 13 cm di foglie, alzate di una o due tacche l'altezza di taglio anteriore rispetto alla posteriore.
- Se il tosaerba non sminuzza finemente le foglie, rallentate la velocità di tosatura.

# Manutenzione

**Nota:** Determinare i lati sinistro e destro della macchina dalla normale posizione di funzionamento.

## Programma di manutenzione raccomandato

| Cadenza di manutenzione | Procedura di manutenzione |
|---|---|
| Dopo le prime 5 ore | • Cambiate l'olio motore. |
| Prima di ogni utilizzo o quotidianamente | • Controllate il livello dell'olio motore.<br>• Il motore deve fermarsi entro tre secondi dal rilascio della barra di comando della lama.<br>• Pulite il tosaerba. |
| Ogni 25 ore | • Caricate la batteria per 24 ore (solo modello 21027).<br>• Sostituite la lama o fatela affilare (più spesso se il tagliente si smussa rapidamente). |
| Ogni 50 ore | • Cambiate l'olio motore. |
| Ogni 100 ore | • Pulite l'impianto di raffreddamento (vedere il manuale d'uso del motore).<br>• Cambiate la candela (vedere il manuale d'uso del motore). |
| Prima del rimessaggio | • Svuotate il serbatoio del carburante prima di effettuare le riparazioni, come indicato, e prima del rimessaggio annuale. |
| Ogni anno | • Sostituite il filtro dell'aria (più sovente in ambienti polverosi).<br>• Controllate la candela (vedere il manuale d'uso del motore).<br>• Lubrificate le corone dentate.<br>• Per ulteriori interventi di manutenzione annuali si rimanda al Manuale per l'uso del motore. |

**Importante: Per ulteriori interventi di manutenzione si rimanda al *Manuale per l'uso del motore*.**

## Preparazione per la manutenzione

1. Spegnete il motore e attendete che tutte le parti in movimento si siano fermate.
2. Staccate il cappellotto dalla candela (Figura 22) prima di eseguire interventi di manutenzione.

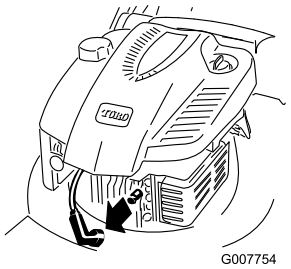


**Figura 22**

3. Al termine dell'intervento di manutenzione ricollegate il cappellotto alla candela.

**Importante: Prima di inclinare il tosaerba per il cambio dell'olio o la sostituzione della lama, utilizzate il tosaerba finché il serbatoio del carburante non sarà completamente vuoto. Nel caso dobbiate inclinare il tosaerba prima di restare senza benzina, rimuovete il carburante dal serbatoio mediante una pompa carburante manuale. Inclinate sempre il tosaerba sul fianco, con il filtro dell'aria in alto.**

**Inclinando il tosaerba potreste fare fuoriuscire il carburante. La benzina è infiammabile, esplosiva e può causare incidenti.**

**Fate girare il motore finché non è vuoto, o togliete la benzina con una pompa a mano; non travasatela mai per mezzo di un sifone.**

# Sostituzione del filtro dell'aria

**Intervallo tra gli interventi tecnici:** Ogni anno

1. Eseguite le procedure di preparazione alla manutenzione; vedere Preparazione alla manutenzione.
2. Aprite il coperchio del filtro dell'aria ed estraete il filtro da sostituire (Figura 23).

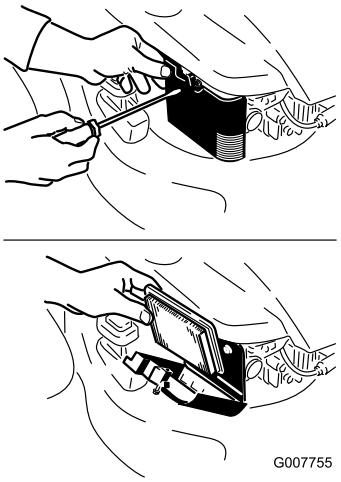


**Figura 23**

3. Montate un nuovo filtro dell'aria e richiudete il coperchio.

# Cambio dell'olio motore

**Intervallo tra gli interventi tecnici:** Dopo le prime 5 ore

Ogni 50 ore

Fate girare il motore per alcuni minuti prima di cambiare l'olio, per riscaldarlo. L'olio caldo fluisce meglio e trasporta una maggiore quantità di sostanze inquinanti.

1. Eseguite le procedure di preparazione alla manutenzione; vedere Preparazione alla manutenzione.
2. Togliete l'asta di livello (Figura 8).
3. Inclinate il tosaerba sul fianco, con il filtro dell'aria in alto, per scaricare l'olio usato attraverso il tubo di riempimento (Figura 24).

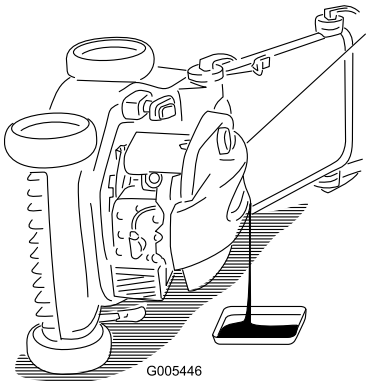


**Figura 24**

4. Dopo aver spurgato l'olio, raddrizzate il tosaerba in posizione di servizio.
5. Versate **lentamente** l'olio nel tubo di riempimento finché non raggiunge il segno di **pieno** sull'asta (Figura 8). **Non riempite troppo.** (Riempimento massimo: 0,59 litri, tipo: olio detergente SAE 30 con classificazione API SF, SG, SH, SJ, SL o superiore.)
6. Inserite l'asta di livello e chiudete saldamente.
7. Consegnate l'olio usato al centro di raccolta più vicino.

# Ricarica della batteria

**Intervallo tra gli interventi tecnici:** Ogni 25 ore

**Solo per il modello 21027**

Utilizzate sempre il caricabatterie in ambienti protetti e, se possibile, caricate la batteria per 24 ore a temperatura ambiente (22°C).

1. Aprite il coperchio del vano batteria (Figura 25).

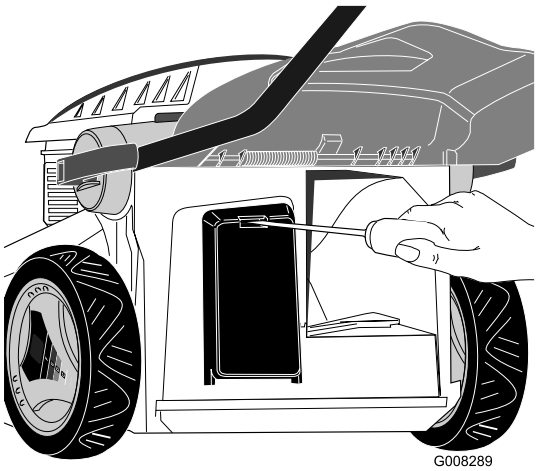


**Figura 25**

2. Rimuovete la batteria dal relativo vano e scollegate il cavo della batteria dal cavo del tosaerba (Figura 26).

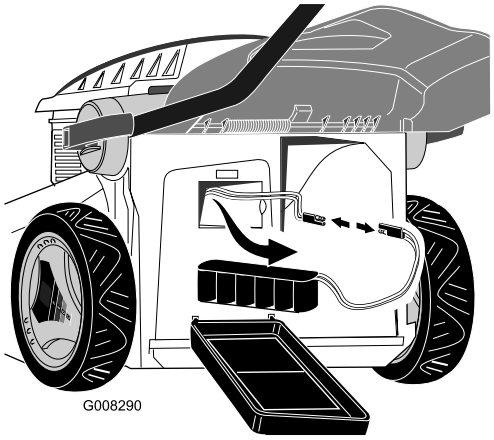


**Figura 26**

3. Collegate il caricabatterie alla batteria (Figura 27).

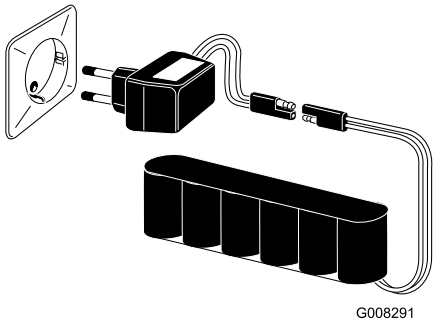


**Figura 27**

4. Inserite il caricabatterie in una presa a parete e caricate la batteria per **24 ore** (Figura 27).

   **Nota:** Quando la batteria al piombo non mantiene più la carica, riciclatela o smaltitela nel pieno rispetto dei regolamenti locali.

5. Collegate il cavo della batteria al cavo del tosaerba ed installate la batteria nel relativo vano.
6. Fissate il coperchio del vano batteria.

# Sostituzione del fusibile

**Solo per il modello 21027**

Se la batteria non si ricarica o il motore non gira con il motorino di avviamento elettrico, è probabile che sia saltato il fusibile. Sostituitelo con un fusibile ad innesto da 40 A. Vedere Montaggio del fusibile.

# Lubrificazione delle corone dentate

**Intervallo tra gli interventi tecnici:** Ogni anno

1. Rimuovere i dadi delle ruote **posteriori** e rimuovere le ruote.
2. Applicate dell'olio lubrificante agli ingranaggi come illustrato in Figura 28.

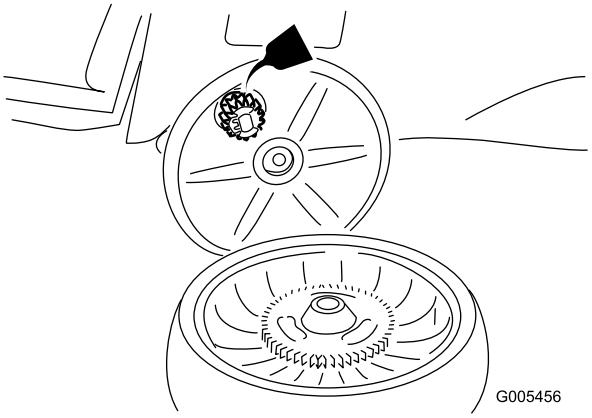


**Figura 28**

3. Installare le ruote posteriori.

# Regolazione della trazione automatica

**Solo modelli 21026 e 21027**

Se la trazione automatica del tosaerba non funziona correttamente, regolate il cavo della trazione automatica.

1. Allentate il dado di bloccaggio a mano (Figura 29).

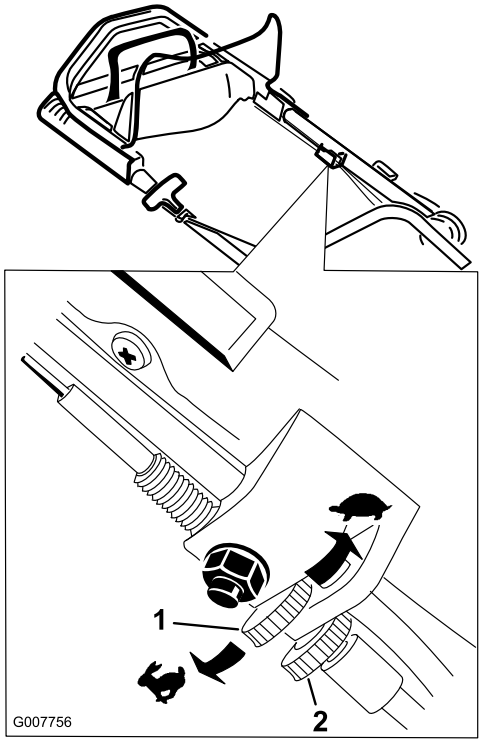


**Figura 29**

1. Dado di regolazione
2. Dado di bloccaggio

2. Utilizzate il dado di regolazione per regolare la trazione automatica.

- Se le ruote posteriori non girano all'indietro quando spostate il tosaerba in retromarcia, ruotate il dado di regolazione di 1-3 giri in senso **antiorario** (dalla posizione di lavoro), in base alla necessità della correzione.
- Se la trazione automatica del tosaerba non funziona, ruotate il dado di regolazione di 1-3 giri in senso **orario** (dalla posizione di lavoro), in base alla necessità della correzione.

3. Avviate il tosaerba e utilizzate la trazione automatica per verificare la regolazione.

   **Nota:** Se la trazione automatica non è correttamente regolata, ripetete la fase 2

4. Quando la trazione automatica è regolata correttamente, serrate il dado di regolazione a mano.

**Nota:** Qualora, dopo aver eseguito tale procedura, la trazione automatica non funzionasse correttamente, rivolgetevi ad un Centro Assistenza autorizzato.

# Sostituzione della lama

**Intervallo tra gli interventi tecnici:** Ogni 25 ore—Sostituite la lama o fatela affilare (più spesso se il tagliente si smussa rapidamente).

**Importante:** ***Per il corretto montaggio della lama dovete usare una chiave dinamometrica.*** **Se non disponete di una chiave dinamometrica o avete dubbi sull'esecuzione di questa operazione, contattate un Centro Assistenza autorizzato.**

Controllate la lama ogni volta che rimanete senza benzina. Se la lama è danneggiata, sostituitela immediatamente. Se il tagliente è ottuso o scheggiato, fatelo affilare, oppure sostituite la lama.

**La lama è affilata, e può causare gravi ferite.**

**Indossate i guanti per eseguire la manutenzione della lama.**

1. Scollegate il cappellotto dalla candela. Vedere Preparazione alla manutenzione.
2. Inclinate il tosaerba sul fianco, con il filtro dell'aria in alto (Figura 30).

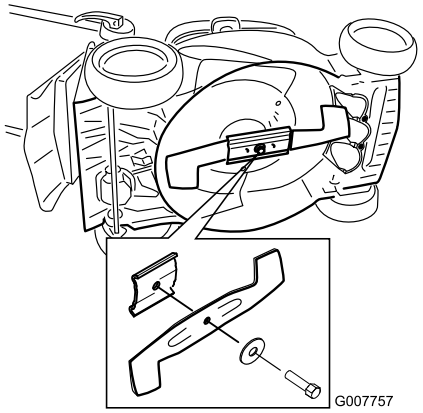


**Figura 30**

3. Togliete la lama e conservate la bulloneria di montaggio.
4. Montate la nuova lama usando la bulloneria di montaggio.

   **Importante: Le estremità curve della lama devono essere rivolte verso la scocca del tosaerba.**

5. **Con una chiave torsiometrica serrate il bullone della lama a 50 Nm.**

   **Importante: Trattenete la lama con un blocco di legno e serrate saldamente il bullone facendo forza col vostro corpo sul cricco o sulla chiave torsiometrica.**

# Svuotamento del serbatoio del carburante

1. Spegnete il motore e lasciate che si raffreddi
2. Scollegate il cappellotto dalla candela.
3. Togliete il tappo del serbatoio del carburante.
4. Utilizzate una pompa a mano per travasare il carburante in una tanica pulita, omologata per benzina.
5. Collegate il cappellotto alla candela.
6. Fate girare il motore finché non si ferma.
7. Avviate di nuovo il motore ed accertatevi che tutta la benzina sia effluita dal carburatore.

# Pulizia del tosaerba

## Metodo di lavaggio

**Intervallo tra gli interventi tecnici:** Prima di ogni utilizzo o quotidianamente—Pulite il tosaerba.

**Il tosaerba può spostare del materiale dal sottoscocca.**

- **Usate occhiali di sicurezza.**
- **Quando il motore è acceso, rimanete in posizione di servizio (dietro la stegola).**
- **Non consentite ad alcuno di avvicinarsi alla zona di lavoro.**

Per ottenere i migliori risultati, pulite il tosaerba subito dopo aver terminato il lavoro.

1. Se il cesto di raccolta è montato sul tosaerba, toglietelo.
2. Abbassate il tosaerba all'altezza di taglio minima. Vedere Regolazione dell'altezza di taglio.
3. Portate il tosaerba su una superficie lastricata e pianeggiante.
4. Collegate una canna da giardino al rubinetto dell'acqua ed al foro di lavaggio sulla scocca del tosaerba (Figura 31).

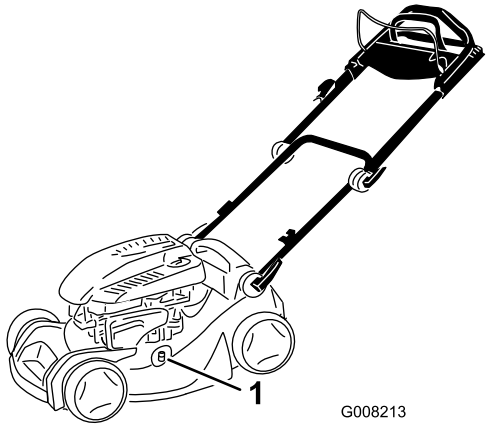


**Figura 31**

1. Foro di lavaggio

5. Aprite il rubinetto.
6. Avviate il motore e lasciatelo girare fin quando l'erba tagliata smette di uscire dal sottoscocca.
7. Spegnete il motore.
8. Chiudete il rubinetto dell'acqua e scollegate la canna dal tosaerba.
9. Avviare il motore per alcuni minuti, per asciugare la scocca ed impedire che arrugginisca.

## Raschiatura

**Inclinando il tosaerba potreste causare la fuoriuscita di carburante dal carburatore o dal serbatoio del carburante. La benzina è molto infiammabile, esplosiva e, in alcune condizioni, può causare infortuni e danni.**

**Fate girare il motore finché non è vuoto, o togliete la benzina con una pompa a mano; non travasatela mai per mezzo di un sifone.**

1. Eseguite le procedure di preparazione alla manutenzione; vedere Preparazione alla manutenzione.
2. Rimuovete il cesto di raccolta.
3. Spurgate il carburante dal serbatoio.
4. Inclinate il tosaerba sul fianco, con il filtro dell'aria in alto.
5. Togliete morchia e sfalcio con un raschietto di legno duro o di plastica. Evitate di toccare bavature e taglienti affilati.
6. Spruzzate il sottoscocca del tosaerba con dell'acqua.

   **Importante: Per evitare il rischio di avviamenti difficoltosi, spostate le lame il meno possibile.**

7. Raddrizzate il tosaerba.

# Rimessaggio

Conservate il tosaerba in un luogo fresco, pulito e asciutto.

## Preparazione del tosaerba per il rimessaggio

**I vapori di benzina possono esplodere.**

- **Non conservate la benzina per più di 30 giorni.**
- **Non mettete il tosaerba in un ambiente chiuso, nelle adiacenze di una fiamma libera.**
- **Fate raffreddare il motore prima del rimessaggio.**

1. L'ultima volta che fate il pieno, prima del rimessaggio, versate lo stabilizzatore nel carburante, come indicato nelle istruzioni del costruttore del motore.
2. Fate funzionare il tosaerba finché il motore non si ferma per mancanza di carburante.
3. Iniettate la benzina nel motore e avviatelo di nuovo.
4. Lasciate che il motore giri finché non si ferma. Quando non si accende più, il motore è asciutto abbastanza.
5. Scollegate il cappellotto dalla candela.
6. Togliete la candela, versate 30 ml di olio nel foro della candela e tirate più volte lentamente il cavo di avviamento per distribuire l'olio nel cilindro, al fine di impedire che quest'ultimo corroda durante la stagione morta.
7. Montate la candela senza stringerla.
8. Serrate tutti i dadi, i bulloni e le viti.
9. Caricate la batteria per 24 ore, scollegate il caricabatterie e riponete il tosaerba in un ambiente non riscaldato. Se non fosse possibile riporre il tosaerba in un luogo non riscaldato, ricaricate la batteria ogni 90 giorni (solo modello 21027).

## Rimozione del tosaerba dal rimessaggio

1. Togliete la candela e fate girare velocemente il motore utilizzando l'innesco, per eliminare l'olio superfluo dal cilindro.
2. Montate la candela e serratela con una chiave dinamometrica a 20 Nm.
3. Caricate la batteria per 24 ore (solo modello 21027).
4. Collegate il cappellotto alla candela.

# International Distributor List

| Distributor: | Country: | Phone Number: |
|---|---|---|
| Atlantis Su ve Sulama Sisstemleri Lt | Turkey | 90 216 344 86 74 |
| Balama Prima Engineering Equip | Hong Kong | 852 2155 2163 |
| B-Ray Corporation | Korea | 82 32 551 2076 |
| Casco Sales Company | Puerto Rico | 787 788 8383 |
| Ceres S.A | Costa Rica | 506 239 1138 |
| CSSC Turf Equipment (pvt) Ltd | Sri Lanka | 94 11 2746100 |
| Cyril Johnston & Co | Northern Ireland | 44 2890 813 121 |
| Equiver | Mexico | 52 55 539 95444 |
| Femco S.A. | Guatemala | 502 442 3277 |
| G.Y.K. Company ltd. | Japan | 81 726 325 861 |
| Geomechaniki of Athens | Greece | 30 10 935 0054 |
| Guandong Golden Star | China | 86 20 876 51338 |
| Hako Ground and Garden | Sweden | 46 35 10 0000 |
| Hako Ground and Garden | Norway | 47 22 90 7760 |
| Hayter Limited (U.K.) | United Kingdom | 44 1279 723 444 |
| Hydroturf Int. Co Dubai | United Arab Emirates | 97 14 347 9479 |
| Hydroturf Egypt LLC | Egypt | 202 519 4308 |
| Ibea S.p.A. | Italy | 39 0331 853611 |
| Irriamc | Portugal | 351 21 238 8260 |
| Irrigation Products Int'l Pvt Ltd | India | 86 22 83960789 |
| Jean Heybroek b.v. | Netherlands | 31 30 639 4611 |
| Lely (U.K.) Limited | United Kingdom | 44 1480 226 800 |
| Maquiver S.A. | Colombia | 57 1 236 4079 |
| Maruyama Mfg. Co. Inc. | Japan | 81 3 3252 2285 |
| Metra Kft | Hungary | 36 1 326 3880 |
| Mountfield a.s. | Czech Republic | 420 255 704 220 |
| Munditol S.A. | Argentina | 54 11 4 821 9999 |
| Oslinger Turf Equipment SA | Ecuador | 593 4 239 6970 |
| Oy Hako Ground and Garden Ab | Finland | 358 987 00733 |
| Parkland Products Ltd | New Zealand | 64 3 34 93760 |
| Prochaska & Cie | Austria | 43 1 278 5100 |
| RT Cohen 2004 Ltd | Israel | 972 986 17979 |
| Riversa | Spain | 34 9 52 83 7500 |
| Roth Motorgerate GmBh & Co | Germany | 49 7144 2050 |
| Sc Svend Carlsen A/S | Denmark | 45 66 109 200 |
| Solvert S.A.S | France | 33 1 30 81 77 00 |
| Spypros Stavrinides Limited | Cyprus | 357 22 434131 |
| Surge Systems India Limited | India | 91 1 292299901 |
| T-Markt Logistics Ltd | Hungary | 36 26 525 500 |
| Toro Australia | Australia | 61 3 9580 7355 |
| Toro Europe BVBA | Belgium | 32 14 562 960 |

# La garanzia del marchio Toro

## Condizioni e prodotti coperti

The Toro® Company e la sua affiliata, Toro Warranty Company garantiscono all'acquirente originale*, ai sensi di un accordo tra di loro siglato, la riparazione di qualsiasi prodotto Toro utilizzato a normale uso residenziale* qualora esso presentasse difetti di materiale o lavorazione. I seguenti periodi di tempo vengono applicati dalla data d'acquisto originale:

| Prodotti | Periodo di garanzia |
|---|---|
| Tosaerba elettrici con operatore a piedi | Garanzia limitata di due anni |
| Rider con motore posteriore | Garanzia limitata di due anni |
| Trattori per tappeti erbosi e giardini | Garanzia limitata di due anni |
| Prodotti elettrici portatili | Garanzia limitata di due anni |
| Spazzaneve | Garanzia limitata di due anni |
| Consumer Zero Turn | Garanzia limitata di due anni |

* “Acquirente originale” significa la persona che ha acquistato i prodotti Toro originariamente.

* “Normale uso residenziale” significa l'uso del prodotto sul lotto della vostra abitazione. L'utilizzo in più luoghi è considerato uso commerciale, ed in questo caso viene applicata la garanzia per uso commerciale.

## Garanzia limitata per uso commerciale

I prodotti e gli accessori Consumer Toro utilizzati a scopo commerciale, istituzionale o per noleggio sono garantiti esenti da difetti di materiale e lavorazione per i seguenti periodi di tempo dalla data d'acquisto originale:

| Prodotti | Periodo di garanzia |
|---|---|
| Tosaerba elettrici con operatore a piedi | Garanzia di 90 giorni |
| Rider con motore posteriore | Garanzia di 90 giorni |
| Trattori per tappeti erbosi e giardini | Garanzia di 90 giorni |
| Prodotti elettrici portatili | Garanzia di 90 giorni |
| Spazzaneve | Garanzia di 90 giorni |
| Consumer Zero Turn | Garanzia di 45 giorni |

## Istruzioni per ottenere il servizio in garanzia

Se credete che il vostro prodotto Toro presenti un difetto di materiale o lavorazione, procedete come segue.

1. Per la revisione del prodotto rivolgetevi al rivenditore di zona. Se per un qualsiasi motivo non fosse possibile contattare il vostro rivenditore di zona, per la revisione del prodotto potete rivolgervi a un distributore autorizzato Toro.
2. Portate il prodotto e la prova d'acquisto (ricevuta di vendita) dove lo avete acquistato o al Centro Assistenza.

Se per qualsiasi motivo non siete soddisfatti dell'analisi o del servizio del Centro Assistenza, contattate l'importatore Toro oppure noi stessi al:

Customer Care Department, Consumer Division
Toro Warranty Company
8111 Lyndale Avenue South
Bloomington, MN 55420-1196
Manager: Assistenza tecnica prodotti: 001-952-887-8248

Vedere l'acclusa lista dei distributori.

## Responsabilità del proprietario

In veste di proprietario dovete mantenere il vostro prodotto Toro osservando le procedure di manutenzione riportate nel manuale dell'operatore. La manutenzione ordinaria è a vostro carico, sia essa eseguita da un concessionario o da voi stesso.

## Articoli e condizioni non coperti da garanzia

Quanto segue è escluso dalla presente espressa garanzia.

- Il costo della regolare manutenzione e di ricambi tipo filtri, carburante, lubrificanti, parti per la messa a punto, affilatura lame e regolazione della frizione.
- Qualsiasi prodotto o pezzo modificato o impropriamente utilizzato, o che debba essere sostituito o riparato a causa di normale usura, incidenti o mancanza di corretta manutenzione.
- Le riparazioni necessarie a causa dell'uso di carburante inadatto, presenza di sostanze inquinanti nel sistema di alimentazione o mancanza di un'adeguata preparazione del sistema di alimentazione prima di pause di utilizzo di oltre tre mesi.
- Motore e trasmissione, che sono coperti dalle pertinenti garanzie del produttore, con clausole e condizioni a parte.

Tutte le riparazioni coperte dalla presente garanzia devono essere eseguite da un Centro Assistenza Toro autorizzato, utilizzando parti di ricambio Toro approvate.

## Condizioni generali

L'acquisto è coperto dalle leggi nazionali di ciascun paese. La presente garanzia non limita i diritti riservati all'acquirente da tali leggi.