Form No. 3362-470 Rev A

Газонокосилка с измельчителем® и высотой скашивания до 21 дюйм (53,3 см)

Номер модели 20092—Заводской номер 290000001 и до
Номер модели 20092C—Заводской номер 290000001 и до
Номер модели 20095—Заводской номер 290000001 и до
Номер модели 20095C—Заводской номер 290000001 и до

Руководство оператора

Введение

Внимательно изучите данное руководство и научитесь правильно использовать и обслуживать машину, не допуская ее повреждения и травмирования персонала. Вы несете ответственность за правильное и безопасное использование машины.

Вы можете установить непосредственный контакт с фирмой Toro, используя сайт www.Toro.com для получения информации о машине и вспомогательных приспособлениях, для помощи в поисках дилера или для регистрации машины.

При возникновении потребности в техническом обслуживании, запасных частях, выпущенных фирмой Toro, или в дополнительной информации вам необходимо обратиться к уполномоченному дилеру по техническому обслуживанию или в офис обслуживания фирмы Toro. Не забудьте при этом указать модель и заводской номер машины. Рисунок 1 указывает место на машине, где представлена ее модель и серийный номер.

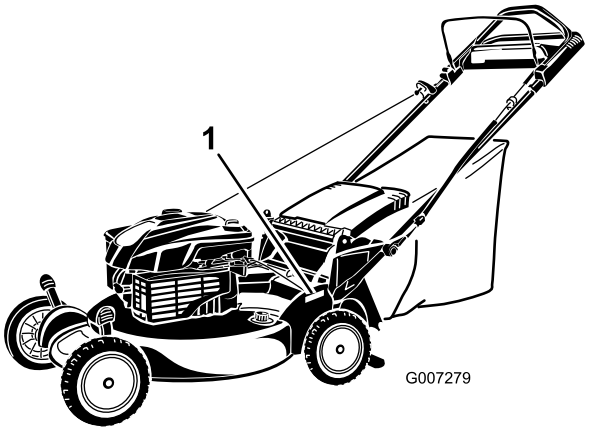

Рисунок 1

1. Табличка с названием модели и заводским номером

Запишите название модели и заводские номера в места, отведенные для этой цели ниже:

Номер модели _____

Заводской номер _____

В настоящем руководстве указаны потенциальные факторы опасности, связанные с машиной, и даны рекомендации по соблюдению безопасности, обозначенные символом предупреждения об опасности (Рисунок 2), который извещает об опасном состоянии, которое может привести к травме или летальному исходу, если пользователь не будет соблюдать рекомендуемые меры предосторожности.



Рисунок 2

1. Символ предупреждения об опасности

Для выделения информации в данном руководстве используются два слова. **Внимание** – привлекает внимание к специальной информации, относящейся к механической части машины, и **Примечание** – выделяет общую информацию, требующую специального внимания.

Предупреждение

КАЛИФОРНИЯ
Положение 65, Предупреждение

Выхлоп двигателя данного изделия содержит химические вещества, которые в штате Калифорния расцениваются как вызывающие рак, врожденные дефекты, и нарушающие репродуктивную функцию.

Внимание: Этот двигатель не оборудован глушителем с искрогасящим устройством. Использование или эксплуатация такого

© 2008—The Toro® Company
8111 Lyndale Avenue South
Bloomington, MN 55420

Регистрация в www.Toro.com.

CE

Перевод исходного документа (RU)
Напечатано в США
Все права защищены

двигателя на покрытом лесом, кустарником, или травой участке является нарушением Раздела 4442 Закона об использовании общественных ресурсов штата Калифорния.

Эта система искрового зажигания соответствует канадскому закону ICES-002.

Прилагаемое *руководство по эксплуатации двигателя* содержит информацию Агентства по охране окружающей среды США и положения штата Калифорния по контролю загрязнения атмосферы газообразными выбросами, касающуюся выхлопных систем, а также указания по техническому обслуживанию, и гарантийные обязательства.

У моделей с указанной мощностью (в л.с.) полная мощность была установлена на основании лабораторных испытаний, проведенных изготовителем двигателя в соответствии с SAE J1940. Так как конфигурация двигателя была изменена для удовлетворения требований по безопасности, составу выхлопа и эксплуатации, фактическая мощность двигателя газонокосилки этого класса будет значительно ниже.

Техника безопасности

Данная газонокосилка удовлетворяет требованиям по безопасности ножей Комиссии по безопасности потребительских товаров (Consumer Product Safety Commission, CPSC) для газонокосилок с вращающимся рабочим органом, предназначенных для управления идущим сзади оператором, или превышает указанные требования, а также удовлетворяет или превышает технические условия B71.1 Американского национального института стандартов (American National Standards Institute), действующие на момент изготовления.

Внимательно изучите содержание данного руководства перед пуском двигателя.

Символ обозначения опасности (Рисунок 2) используется для предупреждения персонала о потенциальных опасностях, которые могут привести к травмам. Во избежание травм (в т.ч. со смертельным исходом) соблюдайте все указания по технике безопасности, которые последуют за этим символом. Неправильная эксплуатация или обслуживание данной газонокосилки может привести к травме или смерти. Для того чтобы избежать этого, соблюдайте изложенные ниже правила техники безопасности.

Приведенные ниже инструкции взяты из стандарта B71.1-2003 Американского национального института стандартов (ANSI) / Института по силовому оборудованию для работы вне помещений (Outdoor Power Equipment Institute, OPEI) и представлены здесь в адаптированном виде.

При работе с данной режущей машиной существует опасность ампутации рук и ног и тяжелых травм из-за отбрасывания предметов с большой скоростью. Несоблюдение приведенных далее инструкций по безопасности может привести к получению серьезной травмы и даже к смерти.

Общие указания по эксплуатации

- Перед началом эксплуатации данной машины прочитайте, усвойте и выполняйте все указания, которые имеются на корпусе машины, и в руководстве (ах) по ее использованию.
- Не помещайте руки и ноги рядом с машиной или под машиной. Не загораживайте отверстие для выброса материала.
- К эксплуатации данной машины разрешается допускать только ответственных совершеннолетних лиц, ознакомившихся с инструкциями.
- Удалите из рабочей зоны такие предметы, как камни, проволока, игрушки и т.п., которые могут быть отброшены ножом. При работающем двигателе следует находиться за рукояткой.
- Перед началом работы с машиной убедитесь, что в рабочей зоне нет посторонних лиц. Остановите машину, если кто-либо входит в рабочую зону.
- Запрещается эксплуатировать машину босиком или в сандалиях. Всегда надевайте достаточно надежную обувь.
- Не подавайте машину назад без крайней необходимости. Всегда осматривайте зону внизу и позади себя, прежде чем перемещать машину назад и во время такого перемещения.
- Никогда не направляйте выбрасываемый материал в чью-либо сторону. Избегайте выброса материала в стену или какое-либо препятствие. Материал может отскочить

рикошетом в оператора. Остановите нож при пересечении поверхностей с гравием.

- Запрещается эксплуатировать данную машину, если на ней не установлены и не находятся в рабочем состоянии полный травоподборник, ограждение выброса, заднее ограждение или другие защитные устройства.
- Ни при каких обстоятельствах не оставляйте работающую машину без присмотра.
- Остановите двигатель и подождите, пока нож не остановится полностью, прежде чем производить очистку машины, снятие травоподборника или прочистку ограждения выброса.
- Эксплуатируйте машину только при достаточном естественном или искусственном освещении.
- Запрещается работать с машиной после употребления алкоголя или наркотиков.
- Никогда не эксплуатируйте газонокосилку на влажной траве. Всегда сохраняйте устойчивое положение ног при работе; передвигайтесь шагом; бегать запрещается.
- Перед запуском двигателя отключите систему привода (если она установлена).
- При появлении повышенной вибрации машины заглушите двигатель и немедленно произведите проверку с целью выявления причины вибраций. Обычно вибрация является признаком неисправности.
- Всегда используйте средства защиты органов зрения при работе с машиной.
- Сведения о надлежащих приемах эксплуатации и установке принадлежностей смотрите в руководствах изготовителя. Используйте только принадлежности, утвержденные изготовителем.

Работа на склоне

Работа на склонах связана с факторами риска – оператор может поскользнуться и упасть, что может привести к серьезной травме. Работа на всех склонах требует особой осторожности. Если вы чувствуете затруднение при работе на склоне, не производите скашивание травы на нем.

- Выполняйте скашивание поперек линии склона, никогда не перемещайтесь вверх и вниз. Соблюдайте особую осторожность при изменении направления движения, находясь на склоне.
- Следите за наличием ям, выбоин, ухабов, камней и других скрытых препятствий. На неровной поверхности можно поскользнуться и упасть. Высокая трава может скрывать различные препятствия.
- Не косите влажную траву и не используйте газонокосилку на слишком крутых склонах. Неустойчивое положение ног создает опасность – человек может поскользнуться и упасть.
- Запрещается скашивать траву рядом с обрывами, канавами или насыпями. Вы можете потерять устойчивое положение ног или равновесие.

Безопасность детей

В случае присутствия детей поблизости от рабочей зоны необходимо предупредить оператора; в противном случае возможны трагические последствия. Детям нравится наблюдать за работой машины и процессом скашивания травы. **Никогда** не забывайте, что дети способны очень быстро перемещаться по местности.

- Во время работы дети должны находиться за пределами рабочей зоны и под наблюдением ответственного взрослого человека (помимо оператора).
- Будьте внимательны и всегда выключайте газонокосилку при появлении ребенка в рабочей зоне.
- Не позволяйте детям пользоваться машиной.
- Проявляйте особую осторожность при приближении к глухим углам, кустарнику, деревьям или другим предметам, которые могут скрыть ребенка из вида.

Техническое обслуживание

Безопасное обращение с бензином

Во избежание травм и повреждения имущества проявляйте особую осторожность при работе с бензином. Бензин является чрезвычайно легковоспламеняющейся жидкостью, а его пары взрывоопасны.

- Потушите все сигареты, сигары, трубки другие источники возгорания.
- Используйте только утвержденную к применению емкость для бензина.
- Никогда не снимайте крышку топливного бака и не доливайте топливо в бак при работающем двигателе. Дайте двигателю остыть перед дозаправкой топливом.
- Никогда не заправляйте машину топливом в помещении.

- Никогда не храните машину или емкость с бензином в местах, где есть открытое пламя, искры или малая горелка, используемая, например, в водонагревателе или другом оборудовании.
- Запрещается заправлять емкости, находящиеся внутри транспортного средства, на платформе грузовика или трейлера с пластиковым настилом. Перед заполнением ставьте емкости на землю, в стороне от вашего транспортного средства.
- Снимите оборудование, имеющее бензиновый двигатель, с грузовика или трейлера и заправляйте его на земле. При отсутствии такой возможности заправлять это оборудование на трейлере следует из переносной емкости, а не с помощью заправочного пистолета.
- Заправочный пистолет должен касаться ободка горловины бака с топливом или емкости до окончания заправки. Не используйте пистолет с фиксатором открытого положения.
- При попадании топлива на одежду немедленно переоденьтесь.
- Ни при каких обстоятельствах не разрешается переполнять топливный бак. Установите крышку топливного бака на место и надежно затяните.



Выхлоп содержит угарный газ – не имеющий запаха яд, который может привести к гибели оператора.

Запрещается запускать двигатель в помещении или закрытом пространстве.

Общие вопросы эксплуатации

- Категорически запрещается эксплуатировать данную машину в закрытом помещении.
- Следите за тем, чтобы все гайки и болты были надежно затянуты -- это поможет обеспечить безопасное рабочее состояние оборудования.
- Никогда не изменяйте конструкцию защитных устройств. Регулярно проверяйте исправность их работы.
- Не допускайте скопления травы, листьев или другого мусора на машине. Удаляйте пролитое масло, топливо или любой мусор, пропитанный топливом. Дайте машине остыть перед помещением на хранение.
- Если произошло столкновение с посторонним предметом, остановите и осмотрите машину. При необходимости произведите ремонт, прежде чем запускать машину.
- Запрещается выполнять какие-либо регулировки или ремонт при работающем двигателе. Отсоедините провод свечи зажигания и заземлите на двигатель, чтобы предотвратить непреднамеренный запуск.
- Регулярно производите проверку деталей травоподборника и ограждения выброса, заменяйте детали, рекомендованные к замене изготовителем, когда это необходимо.
- Ножи газонокосилки остро заточены. При техническом обслуживании ножей оберните их или используйте перчатки, а также применяйте особые меры предосторожности.
- Не изменяйте настройку регулятора оборотов двигателя и не превышайте его допустимую частоту вращения.
- Сохраняйте или заменяйте в случае необходимости таблички с правилами техники безопасности и инструкциями.

Наклейки с правилами техники безопасности и инструкциями

Внимание: **Таблички с указаниями и инструкциями по технике безопасности располагаются рядом с частями машины, являющимися потенциальными источниками опасности. Заменяйте поврежденные таблички.**

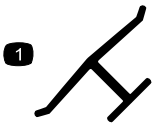

Логотип изготовителя

1. Означает, что нож изготовлен производителем машины.



94-8072

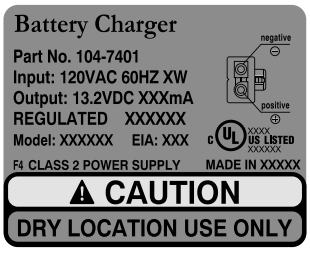

104-7402

Только для моделей с электрическим запуском



112-8867

1. Заблокировать
2. Разблокировать



104-7403

Только для моделей с электрическим запуском



108-4791

Только для моделей с электрическим запуском



114-7982

1. Предупреждение—прочтите *руководство по эксплуатации*.
2. Опасность выброса посторонних предметов. Посторонние лица должны находиться на безопасном расстоянии от машины.
3. Опасность травмирования или увечий рук и ног. Держитесь в стороне от движущихся частей, вынимайте ключ зажигания и изучите инструкции перед выполнением операций по уходу и техническому обслуживанию.
4. Опасность травмирования и увечий рук или ног от ножа газонокосилки – держитесь на расстоянии от движущихся частей.
5. Опасность травмирования и увечий рук или ног от ножа газонокосилки – не направляйте ее вверх или вниз по склону; перемещайте только вдоль поверхности склона; остановите двигатель, прежде чем покинуть рабочую позицию; а также осматривайте пространство позади себя при движении назад.

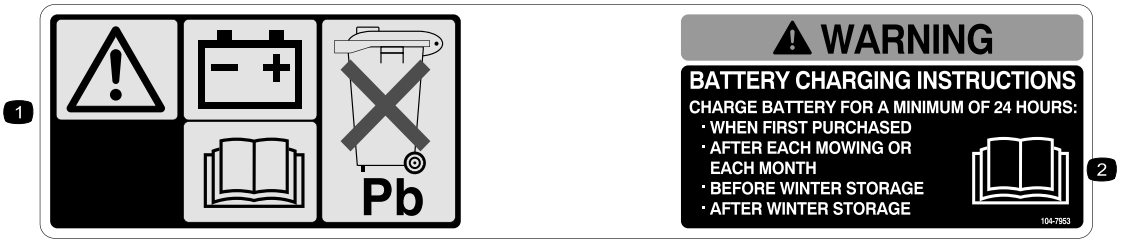

104-7953

Только для моделей с электрическим запуском

1. Предупреждение – прочитайте сведения о зарядке батарей в *Руководстве для оператора*; батареи содержат свинец, не удаляйте в бытовые отходы.
2. Прочтите *руководство по эксплуатации.*

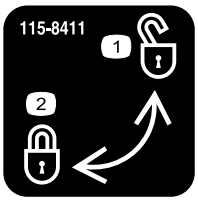

115-8411

1. Разблокировано
2. Заблокировано

Сборка

Внимание: Снимите и удалите в отходы защитную пластиковую пленку, покрывающую двигатель.

1. Сборка и раздвигание рукоятки

Процедура

Неправильная сборка и раздвигание рукоятки могут привести к повреждению кабелей и небезопасному рабочему состоянию.

- **Следите за тем, чтобы не повредить кабели при сборке и раздвигании рукоятки.**
- **Убедитесь, что кабели проведены в направлении наружной части рукоятки.**
- **Если какой-либо кабель поврежден, свяжитесь с уполномоченным дилером по техническому обслуживанию.**

1. Поднимите заднюю часть корпуса газонокосилки на максимальную высоту скашивания, переместив два задних рычага установки высоты скашивания до упора вперед. Смотрите подраздел «Регулировка высоты скашивания» в разделе «Эксплуатация».
2. Присоедините торцевые части рукоятки к газонокосилке, установив две шайбы и два болта рукоятки (Рисунок 3), **но не затягивайте эти болты.**

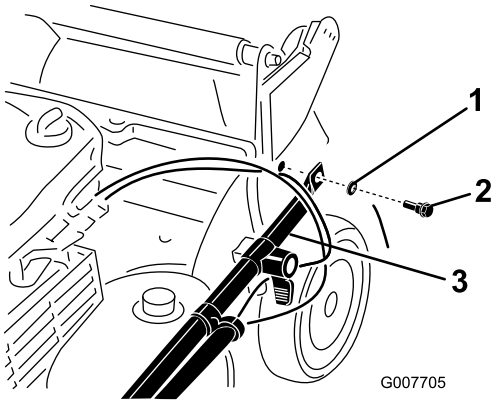

Рисунок 3

1. Шайба
2. Болт рукоятки
3. Торцевая часть рукоятки

Внимание: Проведите кабели к *наружной части* рукоятки (Рисунок 3).

3. Поверните рукоятку назад (Рисунок 4).

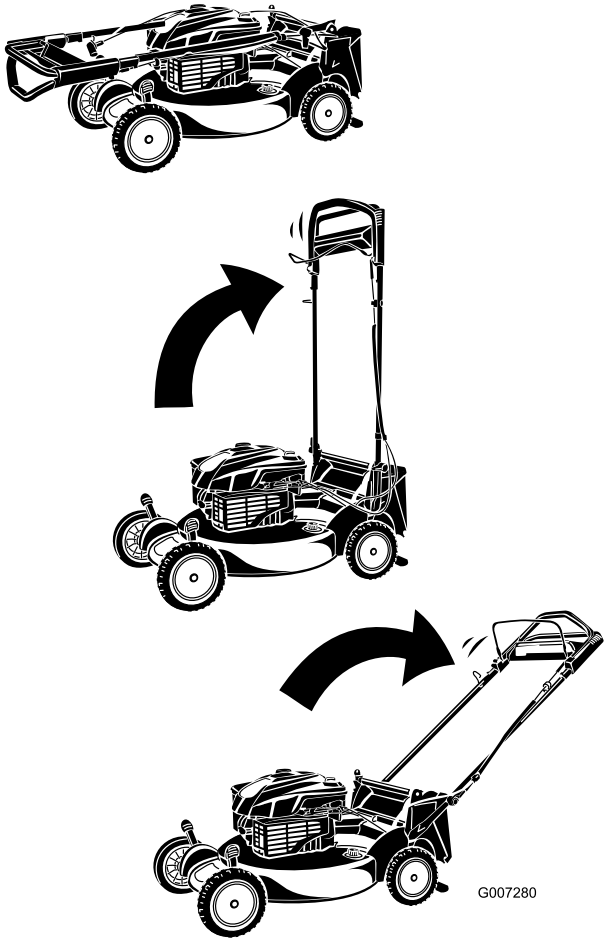

Рисунок 4

4. Зафиксируйте рукоятку на требуемой высоте. Смотрите подраздел «Регулировка высоты рукоятки» в разделе «Эксплуатация».

5. Затяните болты рукоятки с моментом от 120 до 160 фунт-дюймов (от 14 до 17 Нм).
6. Отрегулируйте высоту скашивания. Смотрите подраздел «Регулировка высоты скашивания».

2. Установка троса стартера

Процедура

Протяните трос стартера через направляющую троса на рукоятке (Рисунок 5).

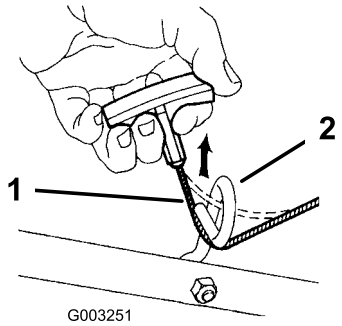

Рисунок 5

1. Трос стартера
2. Направляющая троса

Примечание: Для облегчения установки троса сожмите штангу управления на рукоятке.

3. Заправка двигателя маслом

Процедура

При поставке с завода двигатель газонокосилки не заправлен маслом.

1. Извлеките масломерный щуп (Рисунок 6).

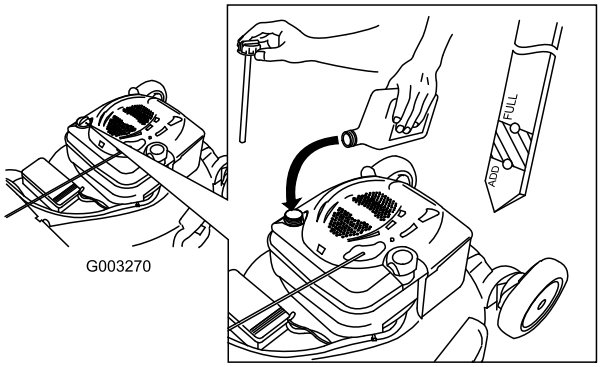

Рисунок 6

2. **Медленно** залейте масло в маслозаливную горловину до тех пор, пока его уровень не достигнет отметки Full («Полный») на щупе (Рисунок 6). **Не допускайте переполнения картера.** (Макс. объем масла: 20 унций. (0,59 л), тип: автомобильное моющее масло (SAE 30), имеющее классификацию API: SF, SG, SH, SJ, SL и выше.)
3. Надежно вставьте щуп.

Внимание: ***Замените масло в двигателе после первых 5-и часов работы*****, а затем меняйте масло раз в год. См. Раздел «Заправка двигателя маслом».**

4. Установка плавкого предохранителя

Процедура

Только для моделей с электрическим запуском

При поставке с завода в комплект газонокосилки входит плавкий предохранитель на 40 Ампер, защищающий электрический стартер.

Внимание: Невозможно запустить газонокосилку с помощью электрического стартера или зарядить батарею, если не установлен плавкий предохранитель.

1. Расфиксируйте оба торца крышки батареи и снимите ее (Рисунок 7).

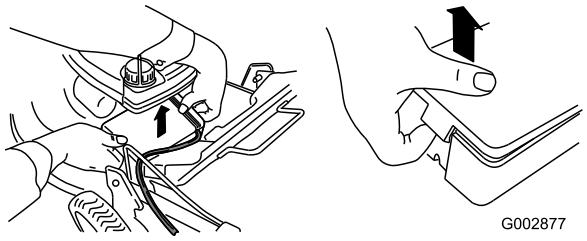

Рисунок 7

2. Установите плавкий предохранитель в держатель (Рисунок 8).

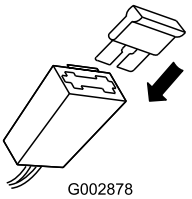

Рисунок 8

Примечание: В комплект поставки газонокосилки входит предохранитель, находящийся в пакете пользователя, и еще

один предохранитель расположен в коробке с аккумуляторной батареей.

3. Установите крышку аккумулятора.

5. Зарядка батареи

Процедура

Только для моделей с электрическим запуском

Смотрите подраздел «Зарядка батареи» в разделе «Техническое обслуживание».

Знакомство с изделием

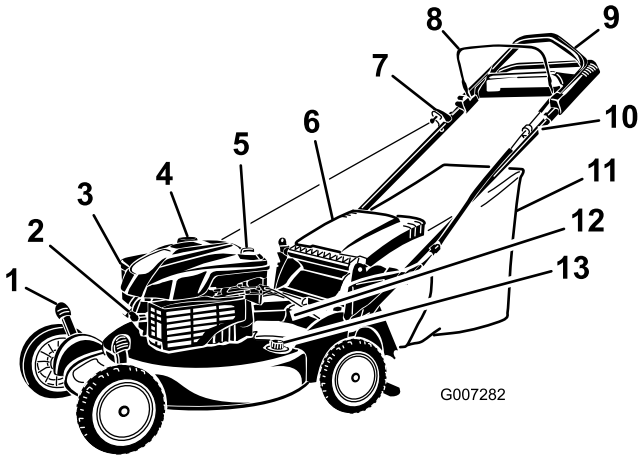

Рисунок 9

1. Рычаг регулировки высоты скашивания (4)
2. Свеча зажигания
3. Воздушный фильтр
4. Крышка топливного бака
5. Маслозаливная горловина и щуп для определения уровня масла
6. Отражатель выброса
7. Рукоятка механического стартера
8. Штанга управления ножом
9. Верхняя рукоятка
10. Электрический стартер (только для моделей с электрическим запуском)
11. Мешок для сбора травы
12. Батарея (только для моделей с электрическим запуском)
13. Отверстие для промывки

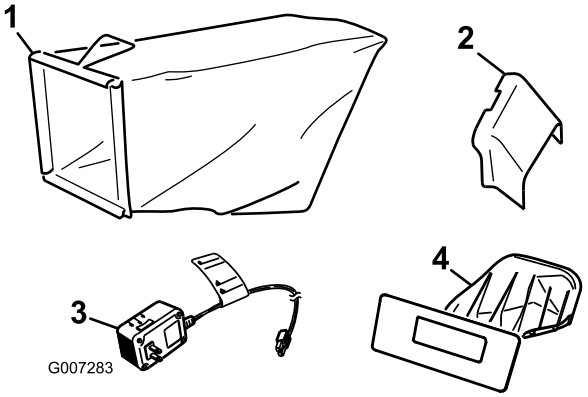

Рисунок 10

1. Мешок для сбора травы
2. Боковой желоб для выброса
3. Зарядное устройство батареи (только для моделей с электрическим запуском)
4. Задняя выпускная пробка (установлена)

Эксплуатация

Заправка топливного бака

Бензин является воспламеняющейся и крайне взрывоопасной жидкостью. Пожар или взрыв бензиновой смеси может вызвать ожоги у вас и окружающих лиц.

- **Для предотвращения воспламенения бензина из-за разряда статического электричества перед заправкой устанавливайте емкость с бензином и/или машину непосредственно на землю, а не на подвижный или другой объект.**
- **Производите заправку бака вне помещения при холодном двигателе. Вытирайте следы пролитого бензина.**
- **Не курите при выполнении операций с бензином и не выполняйте их вблизи источников огня или искрения.**
- **Храните бензин в штатной емкости в месте, недоступном для детей.**

Заправляйте топливный бак чистым стандартным бензином, не содержащим тетраэтилсвинца, используя заправочную станцию одной из основных фирм (Рисунок 11).

Внимание: Для улучшения запуска в любое время года добавляйте стабилизатор топлива, смешивая его с бензином, полученным не ранее чем за 30 дней.

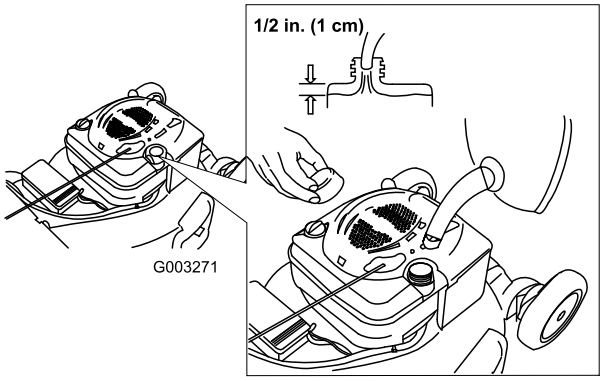

Рисунок 11

Проверка уровня масла в двигателе

Интервал обслуживания: Перед каждым использованием или ежедневно

1. Выньте щуп для измерения уровня, вытрите его, и затем вставьте на полную глубину (Рисунок 12).

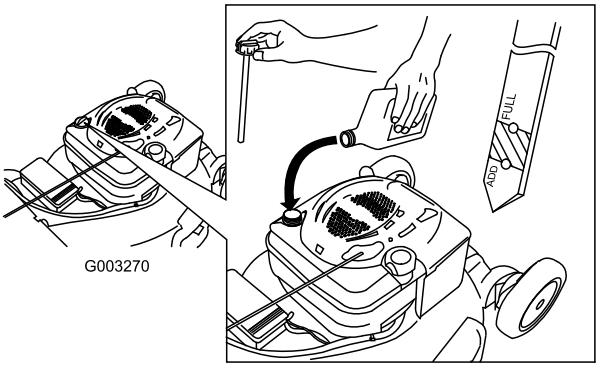

Рисунок 12

2. Выньте щуп и проверьте уровень масла (Рисунок 12). Если уровень масла находится ниже отметки Add (Добавить) на щупе, **аккуратно** залейте в отверстие горловины ровно столько масла, чтобы его уровень поднялся до отметки Full (Полный) на щупе. **Не допускайте переполнения картера.** Макс. объем масла: 20 унций. (0,59 л), тип: автомобильное моющее масло (SAE 30), имеющее классификацию API: SF, SG, SH, SJ, SL и выше.
3. Вставьте щуп.

Регулировка высоты скашивания

При регулировке высоты скашивания можно коснуться движущегося ножа, что может стать причиной серьезной травмы.

- **Выключите двигатель и подождите, пока все движущиеся части остановятся.**
- **Не помещайте пальцы под корпус при регулировке высоты скашивания.**

Если двигатель работал, глушитель может быть горячим и вызвать серьезные ожоги. Держитесь на достаточном расстоянии от глушителя.

Отрегулируйте высоту скашивания на требуемое значение. Установите все четыре колеса на одну высоту.

Примечание: Чтобы поднять газонокосилку, переместите все четыре рычага регулировки высоты вперед; для опускания переместите все эти рычаги назад (Рисунок 13).

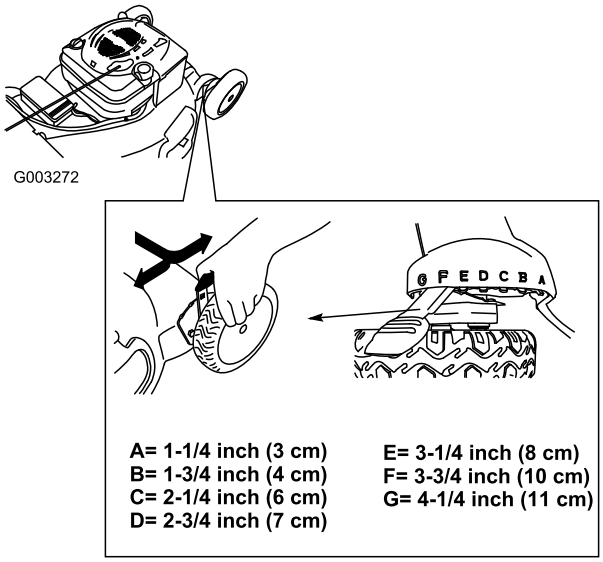

Рисунок 13

Регулировка высоты рукоятки

Рукоятку можно поднять или опустить в удобное для вас положение.

Поверните фиксатор рукоятки, переместите рукоятку в одно из трех положений и зафиксируйте рукоятку в этом положении (Рисунок 14).

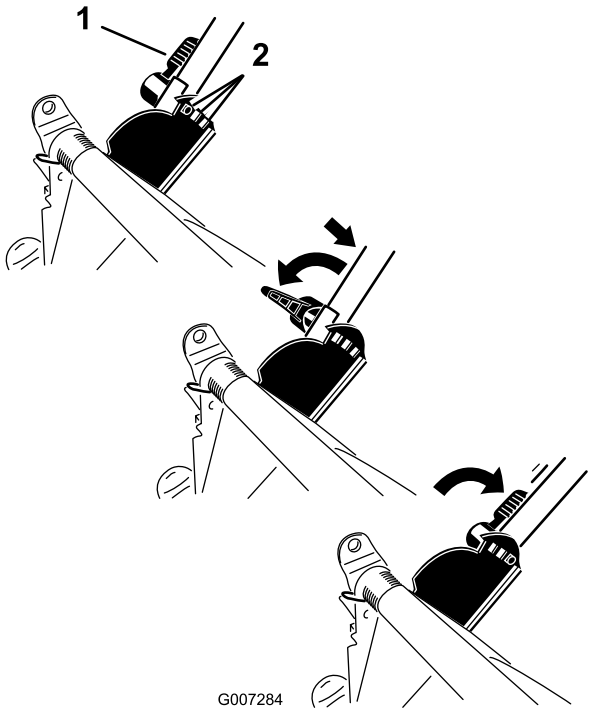

Рисунок 14

1. Фиксатор рукоятки
2. Положения рукоятки

Запуск двигателя

1. Потяните штангу управления ножами в направлении рукоятки (Рисунок 15).

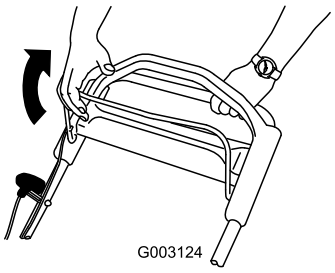

Рисунок 15

2. Поверните ключ зажигания (только для моделей с электрическим запуском) (Рисунок 16) или потяните подпружиненную пусковую рукоятку (Рисунок 17).

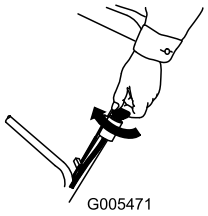

Рисунок 16

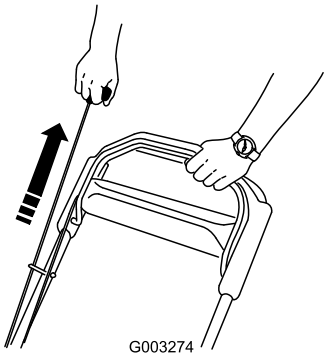

Рисунок 17

Примечание: Если газонокосилка не запускается, свяжитесь с уполномоченным дилером по техническому обслуживанию.

Использование самоходного привода

Чтобы включить самоходный привод, просто идите, положив руки на верхнюю рукоятку и держа локти по бокам, и газонокосилка автоматически будет двигаться с вашей скоростью перемещения (Рисунок 18).

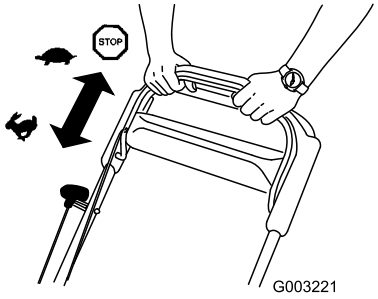

Рисунок 18

Останов двигателя

Отпустите штангу управления ножом (Рисунок 19).

Внимание: После отпускания штанги управления нож остановится в течение 3 секунд. Если остановка не происходит надлежащим образом, немедленно прекратите эксплуатацию газонокосилки и свяжитесь с уполномоченным дилером по техническому обслуживанию.

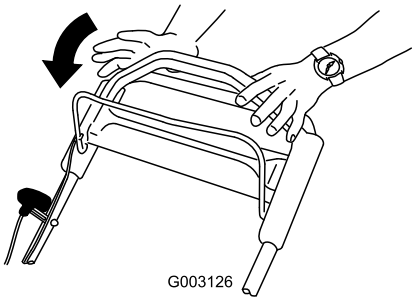

Рисунок 19

Утилизация срезанной травы и листьев

При поставке с завода-изготовителя газонокосилка рассчитана на утилизацию травы и срезанных листьев на том же газоне, где производится скашивание.

Если мешок для травы находится на газонокосилке, снимите его (см. раздел «Снятие мешка для травы»), прежде чем утилизировать срезанный материал. Если на газонокосилке установлен боковой желоб для выброса, снимите его и зафиксируйте боковую выпускную дверцу (см. раздел «Снятие бокового желоба для выброса»), прежде чем утилизировать срезанный материал.

Внимание: Убедитесь, что задняя выпускная пробка установлена на своем месте и зафиксирована. Фиксация пробки: поднимите отражатель выброса (Рисунок 20), нажмите на пробку с достаточным усилием, чтобы она защелкнулась на своем месте позади выступов, затем поверните рычаг на пробке влево (Рисунок 21).

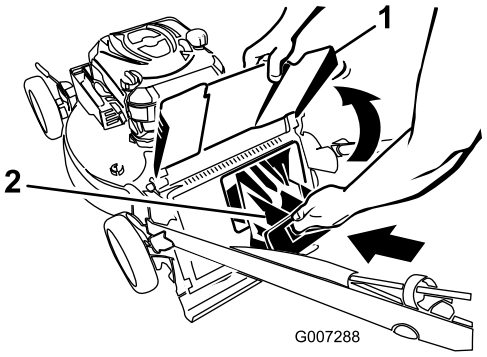

Рисунок 20

1. Отражатель выброса
2. Задняя выпускная пробка

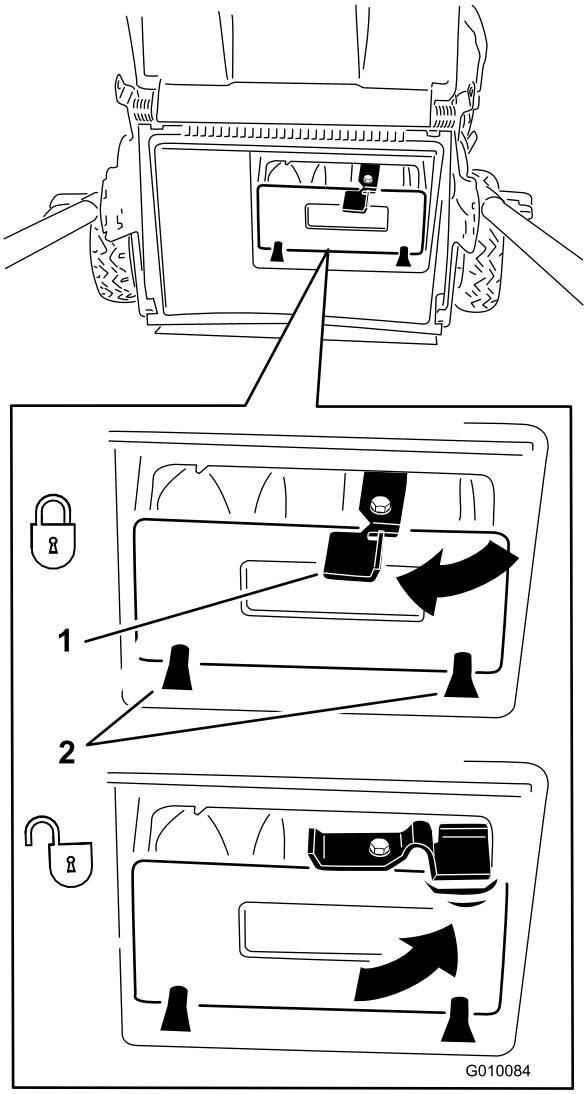

Рисунок 21

1. Рычаг
2. Петли

Примечание: Чтобы расфиксировать пробку, поверните рычаг на пробке вправо (Рисунок 21).

Сбор скошенной травы и листьев в мешки

Если вы хотите собрать траву и срезанные листья с газона, используйте мешок для травы.

Если мешок для травы изношен, мусор может высыпаться из него и отбрасываться, что может привести к серьезным травмам или гибели оператора или находящихся рядом людей.

Регулярно проверяйте мешок для травы. Если он поврежден, установите новый сменный мешок компании Toro.

Если на газонокосилке установлен боковой желоб для выброса, снимите его и заблокируйте боковую выпускную дверцу (см. раздел «Снятие бокового желоба для выброса»), прежде чем собирать срезанный материал в мешки.

При прикосновении к остро заточенному ножу возможны серьезные травмы.

Выключите двигатель и выждите, пока все движущиеся части остановятся, перед тем как покинуть рабочее место оператора.

Установка мешка для травы

1. Проложите трос стартера вокруг нижней направляющей троса (Рисунок 22).

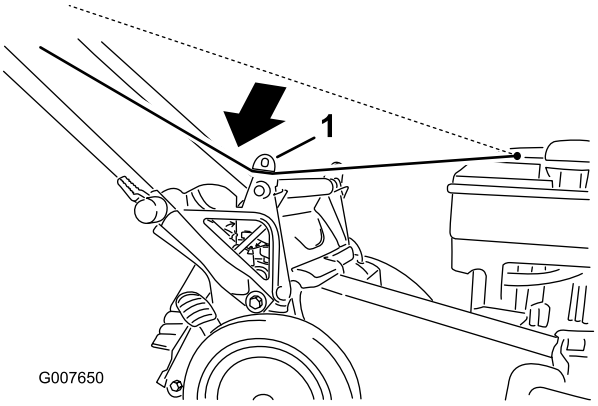

Рисунок 22

1. Нижняя направляющая троса

Примечание: Нижняя направляющая троса отпускает трос стартера, когда вы тяните за подпружиненную пусковую рукоятку.

2. Поднимите и удерживайте в верхнем положении отражатель выброса (Рисунок 23).

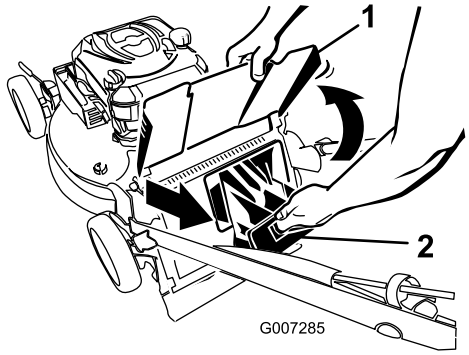

Рисунок 23

1. Отражатель выброса
2. Задняя выпускная пробка

3. Вытяните на себя заднюю выпускную пробку (Рисунок 23).
4. Навесьте верхний передний край мешка и закрепите его в пазах (Рисунок 24).

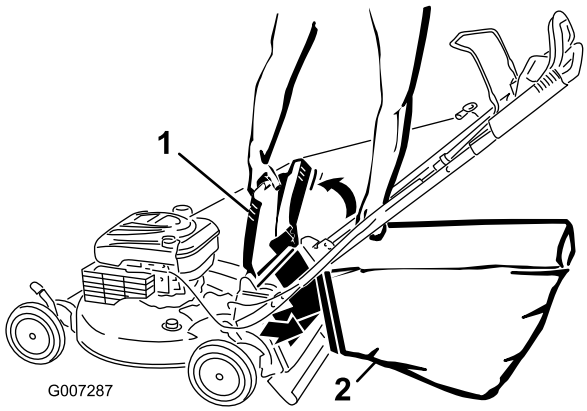

Рисунок 24

1. Отражатель выброса
2. Мешок для сбора травы

5. Опустите отражатель выброса.

Снятие мешка для травы

1. Проложите трос стартера вокруг нижней направляющей троса (Рисунок 25).

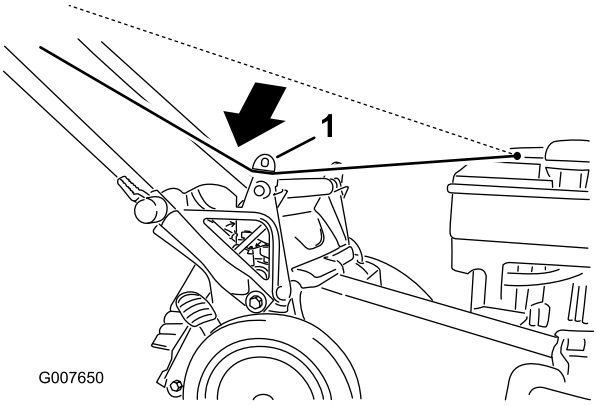

Рисунок 25

1. Нижняя направляющая троса

Примечание: Нижняя направляющая троса отпускает трос стартера, когда вы тяните за подпружиненную пусковую рукоятку.

2. Поднимите и удерживайте в верхнем положении отражатель выброса.
3. Поднимите мешок для листьев вверх за рукоятку, сняв его с фиксирующих пазов.
4. Установите заднюю выпускную пробку (Рисунок 26).

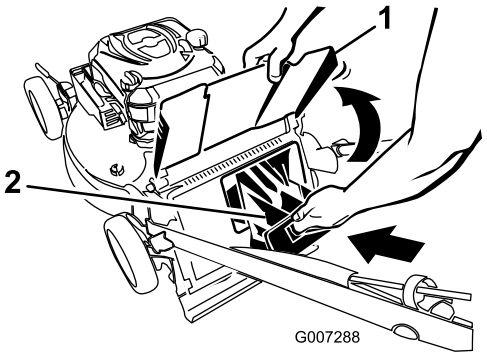

Рисунок 26

1. Отражатель выброса
2. Задняя выпускная пробка

Внимание: Убедитесь, что задняя выпускная пробка установлена на своем месте и зафиксирована. Чтобы зафиксировать пробку, нажмите на нее с достаточным усилием, чтобы она защелкнулась на своем месте за выступами, затем поверните рычаг на пробке влево (Рисунок 27).

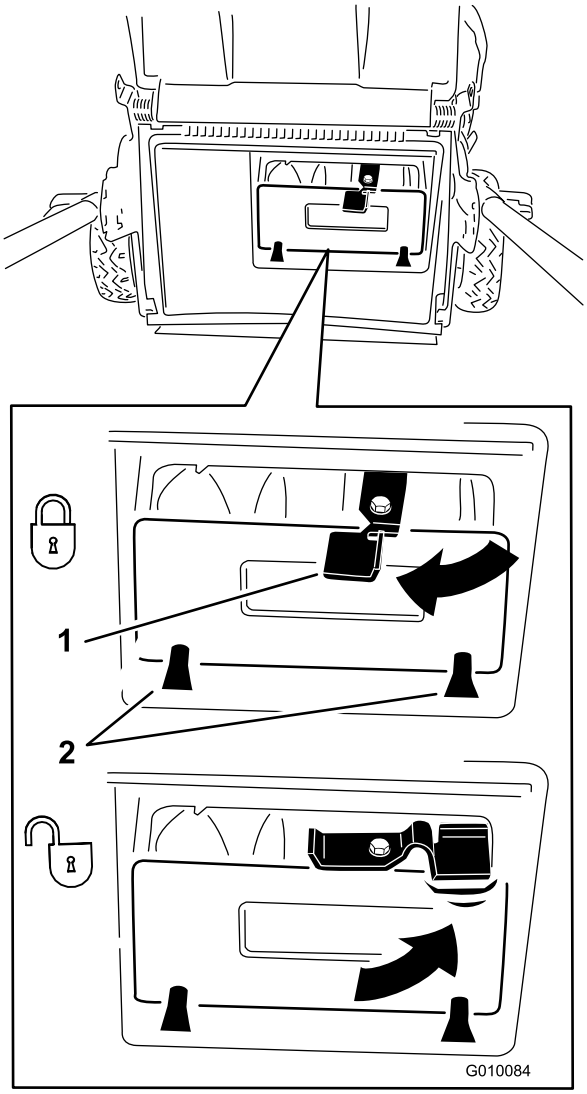

Рисунок 27

1. Рычаг
2. Петли

Примечание: Чтобы расфиксировать пробку, поверните рычаг на пробке вправо (Рисунок 27).

5. Опустите отражатель выброса.

Выброс скошенной травы и листьев с боковой стороны

Используйте боковой выброс при обрезке очень высокой травы.

Если мешок для травы находится на газонокосилке, снимите его и вставьте заднюю выпускную пробку (см. подраздел «Снятие мешка для травы»), прежде чем осуществлять выброс срезанного материала с боковой стороны.

Внимание: Убедитесь, что задняя выпускная пробка установлена на своем месте и зафиксирована. Фиксация пробки: поднимите отражатель выброса (Рисунок 28), нажмите на пробку с достаточным усилием, чтобы она защелкнулась на своем месте позади выступов, затем поверните рычаг на пробке влево (Рисунок 29).

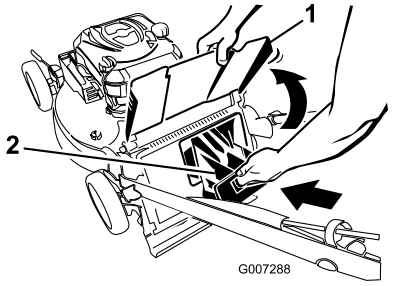

Рисунок 28

1. Отражатель выброса
2. Задняя выпускная пробка

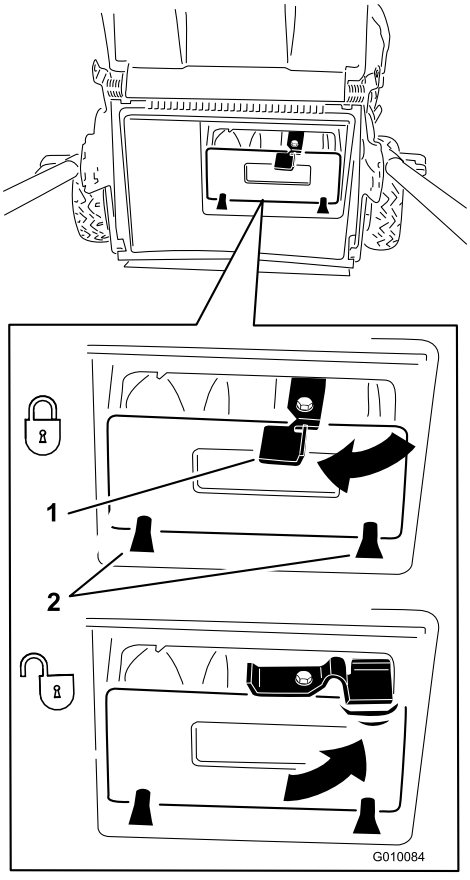

Рисунок 29

1. Рычаг
2. Петли

Примечание: Чтобы расфиксировать пробку, поверните рычаг на пробке вправо (Рисунок 21).

При прикосновении к остро заточенному ножу возможны серьезные травмы.

Выключите двигатель и выждите, пока все движущиеся части остановятся, перед тем как покинуть рабочее место оператора.

Установка желоба для бокового выброса

1. Разблокируйте боковую выпускную дверцу (Рисунок 30).

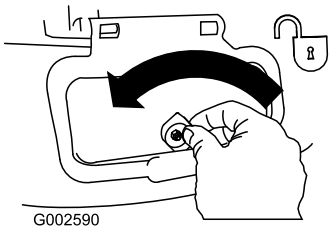

Рисунок 30

2. Поднимите боковую выпускную дверцу, чтобы открыть ее (Рисунок 31).

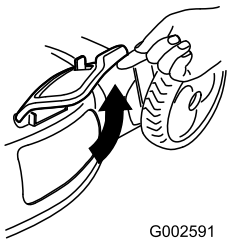

Рисунок 31

3. Установите боковой желоб для выброса и закройте дверцу на желобе (Рисунок 32).

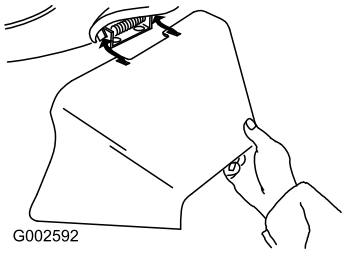

Рисунок 32

Снятие бокового желоба для выброса

Чтобы снять боковой желоб для выброса, выполните указанные выше действия в обратном порядке.

Внимание: Заблокируйте боковую выпускную дверцу после ее закрытия (Рисунок 33).

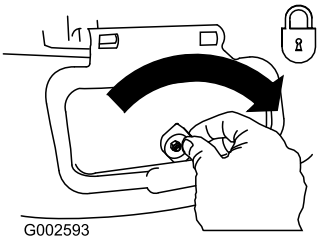

Рисунок 33

Советы по эксплуатации

Общие советы по кошению газонов

- Удалите из рабочей зоны палки, камни, проволоку, ветви и другой мусор, о который может удариться нож.
- Избегайте ударов ножа о твердые предметы. Никогда специально не производите скашивание поверх какого-либо предмета.
- Если газонокосилка ударяет предмет или начинает вибрировать, немедленно остановите двигатель, отсоедините провод от свечи зажигания и осмотрите газонокосилку на наличие повреждений.
- Для наилучших результатов устанавливайте новый нож перед началом сезона скашивания.
- По мере необходимости заменяйте нож новым сменным ножом производства компании Toro.

Скашивание травы

- Срезайте только около одной трети высоты травы за один проход. Не производите резку травы ниже настройки 51 мм, кроме случаев, когда трава растет рассеянно, или в конце осени, когда рост травы начинает замедляться. Смотрите подраздел «Регулировка высоты скашивания».
- При скашивании травы высотой более 15 см выполняйте его на максимальной высоте скашивания и идите медленно; затем выполните повторное скашивание на более низкой настройке для получения лучшего внешнего вида газона. Если трава слишком высокая, газонокосилка может засориться и двигатель может остановиться.
- Производите скашивание только сухой травы или листьев. Влажная трава и листья слеживаются на газоне и могут привести к

тому, что газонокосилка засорится и двигатель остановится.

Влажная трава и листья могут стать причиной серьезной травмы, если вы поскользнетесь и коснетесь ножа. Производите скашивание только в сухую погоду.

- Попеременно изменяйте направление движения при скашивании. Это способствует однородному распределению срезанного материала по газону и более равномерному удобрению.
- Если после скашивания внешний вид газона оказался неудовлетворительным, попробуйте выполнить одно из следующих действий:
  - Замените или заточите нож.
  - При скашивании идите медленнее.
  - Увеличьте высоту скашивания на газонокосилке.
  - Скашивание травы следует производить регулярно.
  - Прокладывайте полосы скошенной травы с частичным перекрытием вместо срезания полной полосы за каждый проход.
  - Установите высоту скашивания на передних колесах на одно деление ниже, чем на задних. Например, установите высоту передних колес на 60 мм, а задних – на 70 мм.

Резка листьев

- После скашивания убедитесь, что половина поверхности газона видна сквозь слой срезанных листьев. Возможно, потребуется более чем один проход поверх листьев.
- Если на газоне слой листьев толщиной более 13 см, установите высоту скашивания спереди на одно или два деления выше, чем высоту скашивания сзади.
- Снизьте скорость движения при скашивании, если газонокосилка недостаточно точно срезает листья.

Техническое обслуживание

Примечание: Определите, какая сторона машины является правой, а какая левой, по отношению к нормальному рабочему положению.

Рекомендуемый график(и) технического обслуживания

Периодичность технического обслуживания	Порядок технического обслуживания
Через первые 5 часа	• Замените масло в двигателе.
Перед каждым использованием или ежедневно	• Проверьте уровень масла в двигателе. • Убедитесь, что двигатель остановился в течение 3 секунд после отпускания штанги управления ножом. • Удалите обрезки травы и грязь из нижней части газонокосилки.
Через каждые 25 часов	• Зарядите батарею. • Смажьте задние зубчатые колеса. • Замените или заточите нож (потребуется более частая замена или заточка, если режущая кромка быстро притупляется).
Через каждые 50 часов	• Замените масло в двигателе.
Через каждые 100 часов	• Очистите систему охлаждения (смотрите руководство по двигателю для пользователя). • Замените свечу зажигания (смотрите руководство по двигателю для пользователя).
Перед помещением на хранение	• Зарядите батарею. • Удалите топливо из бака перед проведением ремонта в соответствии с указаниями, а также перед ежегодным периодом хранения.
Ежегодно	• Замените воздушный фильтр (при эксплуатации в условиях сильной запыленности требуется более частая замена). • Проверьте свечу зажигания (смотрите руководство по двигателю для пользователя). • Сведения о дополнительных ежегодных процедурах технического обслуживания смотрите в Руководстве по двигателю для оператора.

Внимание: Обращайтесь к *руководству по эксплуатации двигателя* для получения дополнительной информации о процедурах технического обслуживания.

Подготовка к операциям технического обслуживания

1. Выключите двигатель и подождите, пока все движущиеся части остановятся.
2. Отсоедините провод от свечи зажигания (Рисунок 34), прежде чем выполнять любые процедуры технического обслуживания.

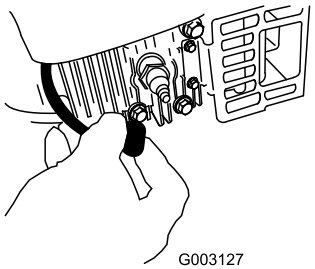

Рисунок 34

3. После выполнения процедур(ы) технического обслуживания подсоедините провод к свече зажигания.

Внимание: Перед опрокидыванием газонокосилки для замены масла или ножа подождите, пока топливо в баке

не выработается полностью в режиме нормальной работы. При необходимости опрокидывания газонокосилки до выработки топлива используйте ручной топливный насос для выкачивания топлива. Всегда опрокидывайте газонокосилку на одну сторону таким образом, чтобы воздушный фильтр был направлен вверх.

При опрокидывании газонокосилки топливо может вытечь. Топливо является воспламеняющейся, взрывоопасной жидкостью и может стать причиной травмы.

Подождите, пока топливо полностью не выработается, или откачайте его ручным насосом; запрещается использовать перелив сифоном.

Замена воздушного фильтра

Интервал обслуживания: Ежегодно

1. Выполните необходимые процедуры перед техническим обслуживанием; смотрите подраздел «Подготовка к техническому обслуживанию».
2. Используя отвертку, откройте крышку воздушного фильтра (Рисунок 35).

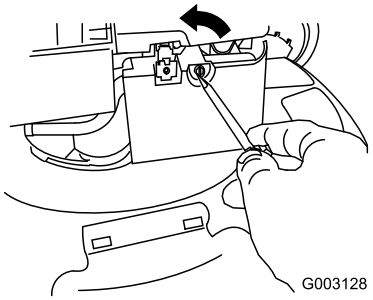

Рисунок 35

3. Замените воздушный фильтр.
4. Установите крышку на место (Рисунок 36).

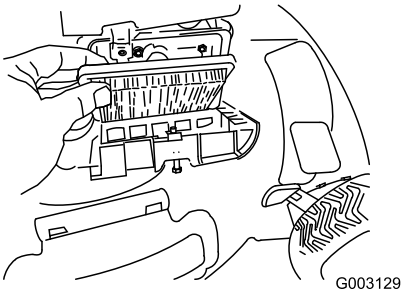

Рисунок 36

Замена масла в двигателе

Интервал обслуживания: Через первые 5 часа
Через каждые 50 часов

Перед заменой масла включите двигатель на несколько минут для прогрева. Разогретое масло обладает повышенной текучестью, что позволяет удалить большее количество загрязняющих частиц.

1. Выполните необходимые процедуры перед техническим обслуживанием; смотрите подраздел «Подготовка к техническому обслуживанию».
2. Извлеките масломерный щуп (Рисунок 37).

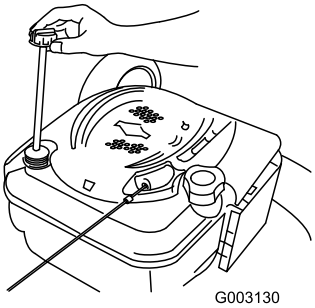

Рисунок 37

3. Переверните газонокосилку на одну сторону таким образом, чтобы воздушный фильтр был направлен вверх, для слива отработанного масла через маслозаливную горловину (Рисунок 38).

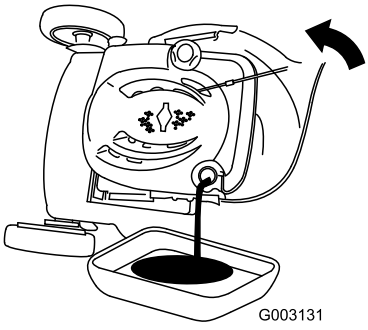

Рисунок 38

4. **Медленно** залейте масло в маслозаливную горловину до тех пор, пока его уровень не достигнет отметки Full («Полный») на щупе (Рисунок 39). **Не допускайте переполнения картера.** Макс. объем масла: 0,59 л, тип: автомобильное моющее масло (SAE 30), имеющее классификацию API: SF, SG, SH, SJ, SL и выше.

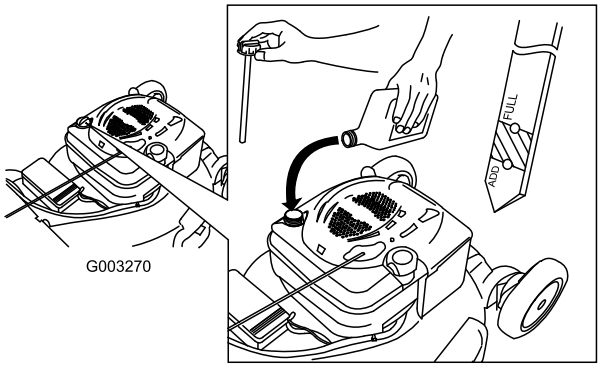

Рисунок 39

5. Надежно вставьте щуп.
6. Сдавайте использованное масло в местный пункт по утилизации.

Зарядка батареи

Интервал обслуживания: Через каждые 25 часов

Перед помещением на хранение

Только для моделей с электрическим запуском

Полюсные штыри батареи, клеммы и соответствующие принадлежности содержат свинец и его соединения – эти химические вещества считаются в штате Калифорния канцерогенными и вредными для репродуктивных органов. *Мойте руки после обслуживания батареи.*

Первоначально зарядите батарею в течение 24 часов, затем заряжайте ежемесячно (через каждые 25 запусков) или по мере необходимости. Всегда применяйте зарядное устройство в крытом помещении и по возможности заряжайте батарею при температуре от 0 °C до 41 °C.

1. Подсоедините зарядное устройство к жгуту проводки газонокосилки, расположенному под ключом зажигания (Рисунок 40).

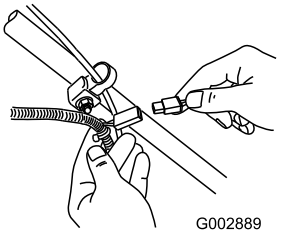

Рисунок 40

2. Включите удлинительный кабель в розетку на стене.

   Примечание: Когда батарея перестанет удерживать заряд, утилизируйте или удалите батарею (свинцово-кислотного типа) в отходы в соответствии с местными нормами и правилами.

Примечание: На зарядном устройстве имеется двухцветный светодиодный блок индикации, показывающий следующие состояния зарядки:

- Красный свет указывает на то, что зарядное устройство заряжает батарею.
- Зеленый свет указывает на то, что зарядное устройство полностью зарядило батарею или отсоединено от нее.
- Попеременное мигание зеленым и красным светом указывает на то, что батарея почти полностью заряжена. Это состояние длится всего в течение нескольких минут до момента полной зарядки батареи.

Замена плавкого предохранителя

Только для моделей с электрическим запуском

Если батарея не заряжается или коленчатый вал двигателя не проворачивается электрическим стартером, возможно, перегорел плавкий предохранитель. Замените его сменным предохранителем на 40 А. Смотрите раздел «Установка плавкого предохранителя».

Смазка зубчатых колес

Интервал обслуживания: Через каждые 25 часов

1. Протрите масленки внутри задних зубчатых колес чистой материей (Рисунок 41).

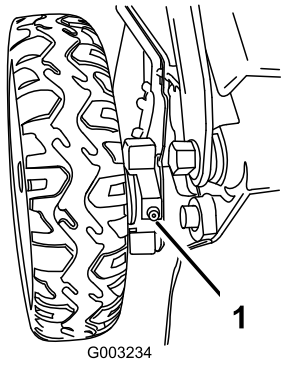

Рисунок 41

2. Установите шприц для консистентной смазки на каждую масленку и осторожно произведите по 2-3 качания, заправив масленки универсальной консистентной смазкой № 2 на литиевой основе.

Замена ножа

Интервал обслуживания: Перед каждым использованием или ежедневно

Через каждые 25 часов—Замените или заточите нож (потребуется более частая замена или заточка, если режущая кромка быстро притупляется).

Внимание: ***Для правильной установки ножа потребуется динамометрический ключ.*** **При отсутствии динамометрического ключа или условий, необходимых для выполнения этой процедуры свяжитесь с уполномоченным дилером по техническому обслуживанию.**

Осмотр ножа следует производить каждый раз после выработки очередного бака топлива. При обнаружении трещин или других повреждений нож следует немедленно заменить. Затупленный или имеющий зазубрины нож подлежит заточке или замене.

При прикосновении к остро заточенному ножу возможны серьезные травмы.

При техническом обслуживании ножа используйте перчатки.

1. Отсоедините провод от свечи зажигания. Смотрите подраздел «Подготовка к техническому обслуживанию».
2. Переверните газонокосилку на одну сторону таким образом, чтобы воздушный фильтр был направлен вверх.
3. Используйте деревянную подкладку для неподвижного удерживания ножа (Рисунок 42).

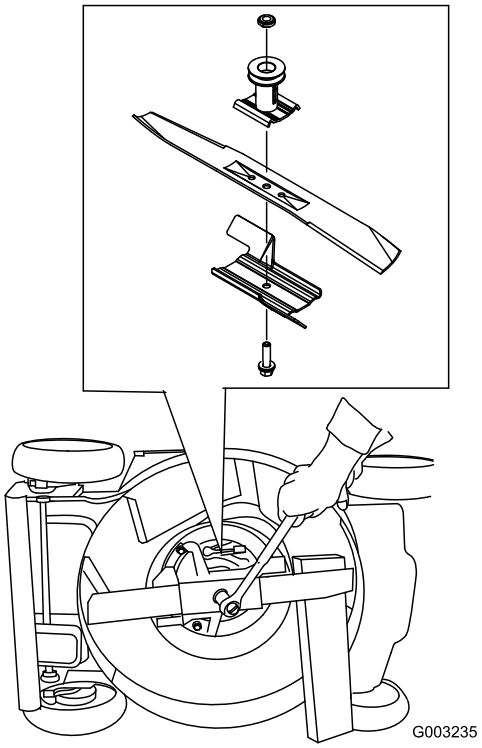

Рисунок 42

4. Снимите нож, сохранив все крепежные детали.
5. Установите новый нож, закрепив все крепежные детали.

Внимание: Нож должен быть расположен так, чтобы его криволинейные торцы были обращены в сторону корпуса газонокосилки.

6. **Используйте динамометрический ключ для затягивания болта ножа с моментом 82 Нм.**

Внимание: Затяжка болта с моментом 82 Нм очень плотная. Поддерживая нож деревянной подкладкой, нажмите на ключ с храповым механизмом, используя свой вес, чтобы надежно затянуть болт. Чрезмерная затяжка этого болта очень маловероятна.

Очистка газонокосилки

Интервал обслуживания: Перед каждым использованием или ежедневно

Материал может выбрасываться из-под корпуса газонокосилки при ее работе.

- **Используйте средства защиты органов зрения.**
- **При работающем двигателе следует находиться в рабочем положении (за рукояткой).**
- **Запрещается допускать посторонних лиц в рабочую зону.**

Для получения наилучших результатов производите очистку газонокосилки вскоре после окончания скашивания.

1. Опустите газонокосилку на самую низкую высоту скашивания. Смотрите подраздел «Регулировка высоты скашивания».
2. Переместите газонокосилку на ровную, плоскую поверхность с твердым покрытием.
3. Присоедините садовый шланг, подключенный к источнику воды, к отверстию для промывки в корпусе газонокосилки (Рисунок 43).

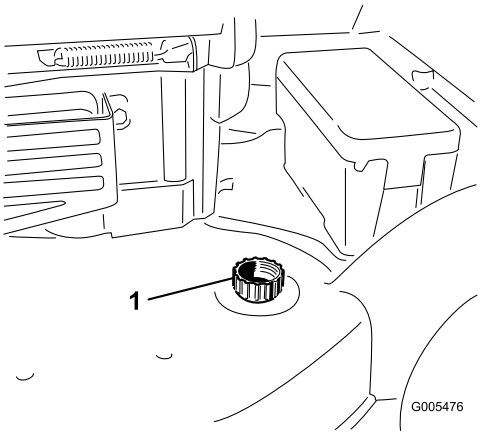

Рисунок 43

1. Отверстие для промывки

4. Включите подачу воды.
5. Запустите двигатель и дайте ему поработать до тех пор, пока из-под корпуса газонокосилки не перестанет выходить срезанный материал.
6. Выключите двигатель.
7. Перекройте подачу воды и отсоедините садовый шланг от газонокосилки.
8. Запустите двигатель и дайте ему поработать несколько минут для осушения корпуса.

Хранение

Храните газонокосилку в прохладном, чистом и сухом месте.

Подготовка машины к хранению

Пары бензина взрывоопасны.

- **Не храните бензин более 30 дней.**
- **Не ставьте машину на хранение в помещении, где используется открытый огонь.**
- **Перед установкой на хранение дайте возможность двигателю остыть.**

1. Согласно рекомендации изготовителя двигателя, перед последней в году заправкой двигателя добавьте в свежее топливо стабилизатор топлива.
2. Дайте возможность машине поработать до тех пор, пока двигатель не встанет из-за отсутствия топлива.
3. Дайте двигателю поработать до тех пор, пока он остановится. Если вы больше не можете запустить двигатель, значит, его топливная система достаточно осушена.
4. Отсоедините провод от свечи зажигания и подсоедините его к фиксирующему стержню.
5. Выверните свечу зажигания, залейте 30 мл масла в отверстие для свечи и потяните шнур стартера плавно несколько раз для того, чтобы масло распространилось по стенкам цилиндра, предотвращая коррозию в зимний период.
6. Вверните свечу зажигания, но не затягивайте ее.
7. Затяните все гайки, болты и винты.
8. Зарядите батарею в течение 24 часов, затем отсоедините зарядное устройство и поместите газонокосилку на хранение в неотапливаемом месте. Если вам требуется хранить газонокосилку в отапливаемом месте, необходимо перезаряжать батарею каждые 90 дней (только для моделей с электрическим запуском).

Складывание рукоятки

Если при складывании рукоятки с целью помещения на хранение или транспортировки газонокосилки вы случайно нажмете на ключ зажигания и включите штангу управления ножом, может произойти пуск двигателя и нож начнет вращаться, что может в свою очередь привести к серьезной травме.

Перед складыванием рукоятки необходимо всегда извлекать ключ из замка зажигания.

1. Поверните рукоятку вперед (Рисунок 44).

   Внимание: Проведите кабели проводки к наружной части ручек на рукоятке при складывании верхней рукоятки.

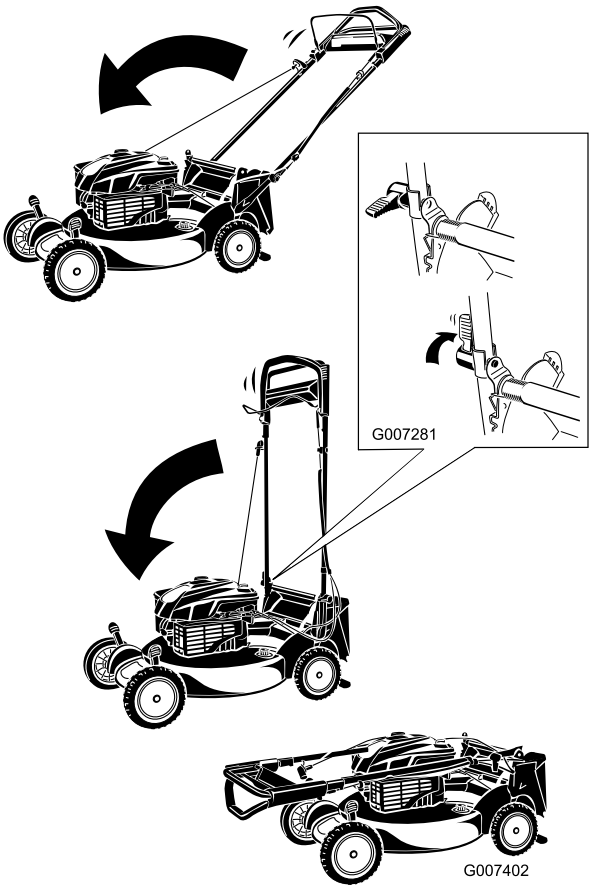

Рисунок 44

2. Чтобы раздвинуть рукоятку, смотрите подраздел «Сборка и раздвигание рукоятки» в разделе «Настройка».

Расконсервация машины после хранения

1. Выверните свечу зажигания и произведите ускоренную прокрутку двигателя для удаления остатков масла из цилиндра.
2. Установите свечу зажигания и затяните ее с моментом 20 Нм.
3. Зарядите батарею (только для моделей с электрическим запуском).
4. Присоедините провод к свече зажигания.

Примечания:

Примечания:

Общая гарантия на серийно выпускаемые изделия компании Toro

Полная пятилетняя гарантия на все двигатели Toro GTS®-5 двигателей
(Не распространяется на коммерческое использование)

Super Recycler®
Super Bagger
Газонокосилки с пешеходным управлением

Условия гарантии и товары, на которые она распространяется

Компания Toro и ее филиал – компания Toro Warranty Company, в соответствии с заключенным ими соглашением совместно гарантируют, что двигатель компании Toro при использовании для бытовых целей будет запускаться с первого или второго рывка в течение пяти лет с даты приобретения, если вы обеспечите требуемое штатное техническое обслуживание, или бесплатно устранят неисправность. Настоящая гарантия включает стоимость деталей и трудозатраты, но вы должны оплатить транспортные расходы. Гарантия распространяется на двигатели ротационных газонокосилок Toro.

Инструкции по обращению за гарантийным обслуживанием

Если вы считаете, что ваше изделие Toro содержит дефект материала или изготовления, выполните следующую процедуру.

1. Обратитесь к любому уполномоченному или главному сервисному дилеру Toro с просьбой об организации ремонта на их предприятии. Чтобы найти удобный для вас сервис-центр, изучите Желтые страницы телефонного справочника (смотрите раздел «Газонокосилки») или откройте наш интернет-сайт www.Toro.com. Вы можете также позвонить в Отдел обслуживания покупателей компании Toro по бесплатному телефону 888-865-5688 (для покупателей из США) или 888-865-5705 (для покупателей из Канады).

2. Привезите изделие и документы, подтверждающие факт покупки (товарный чек), в сервисный центр.

Если по какой-либо причине вы не удовлетворены заключением сервисного дилера или оказанной помощью, то позвоните нам по указанным бесплатным телефонам или напишите по адресу:

Отдел по обслуживанию клиентов, Подразделение потребительских товаров
Toro Warranty Company
8111 Lyndale Avenue South
Bloomington, MN 55420-1196

Обязанности владельца

Вы обязаны обслуживать двигатель компании Toro с соблюдением процедур технического обслуживания, описанных в *Руководстве оператора*. Вы должны регистрировать эти работы в таблице технического обслуживания, приведенной в вашем *Руководстве оператора*, и хранить доказательства совершения покупки. Такое плановое техническое обслуживание, проводимое как дилером, так и вами лично, осуществляется за ваш счет.

Изделия и условия, на которые не распространяется гарантия

Не существует другой прямой гарантии, кроме Полной гарантии возмещения ущерба компании Toro и гарантии на систему сокращения вредных выбросов для некоторых изделий. Действие этой гарантии не распространяется на следующее:

- Любые ремонты изделий, используемых в коммерческих целях.
- Обычное техобслуживание, включающее замену свечей зажигания, воздушного фильтра, топливного фильтра и регулировки карбюратора.
- Замена масла и смазки
- Ремонты или регулировки, вызванные следующим:
  - Несоблюдение надлежащих процедур технического обслуживания
  - Удар вращающегося ножа газонокосилки о какой-либо объект
  - Загрязнения в топливной системе
  - Ненадлежащие топливо или топливная смесь (В случае сомнений обращайтесь к вашему руководству оператора)
  - Невыполнение слива топливной системы перед любым периодом простоя свыше одного месяца
  - Использование не по прямому назначению, небрежность или аварии
  - Ремонты или попытки ремонта кем-либо, кроме официального сервисного дилера
- Особые условия эксплуатации, когда для запуска может потребоваться больше двух рывков:
  - Первые запуски после длительного периода простоя или сезонного хранения
  - Запуски в холодную погоду, какая бывает ранней весной или поздней осенью (относится только к ротационным газонокосилкам)
  - Неправильные действия при запуске

Если вы испытываете трудности с запуском устройства, обратитесь к *Руководству оператора*, чтобы убедиться в том, что вы используете правильные процедуры запуска. Это может избавить вас от ненужного посещения дилерского сервис-центра.

Общие условия

Все ремонтные работы, на которые распространяется настоящая гарантия, должны осуществляться Уполномоченным Сервисным дилером компании Toro с использованием запасных частей, разрешенных компанией Toro. Выполнение ремонта официальным дилером компании Toro является вашим единственным возмещением убытков по настоящей гарантии.

Ни компания The Toro Company, ни компания Toro Warranty Company не несут ответственности за косвенные, случайные или последующие убытки, связанные с использованием изделий Toro, на которые распространяется действие настоящих гарантий, включая любые затраты или расходы на предоставление замещающего оборудования или услуг в течение обоснованных периодов нарушения работы или неиспользования оборудования во время ожидания завершения ремонта в соответствии с настоящими гарантиями.

В некоторых странах не допускается исключать случайные или последующие убытки, соответственно, и вышеуказанные исключения могут на вас не распространяться. Настоящая гарантия предоставляет вам конкретные законные права, но вы можете также иметь и другие права, которые меняются в зависимости от страны использования.

Гарантируется до начальной регистрации технического обслуживания

Чтобы сохранить действительность начальной гарантии, вы должны выполнять следующее техническое обслуживание согласно рекомендованному графику обслуживания. Соблюдайте процедуры, приведенные в настоящем руководстве оператора, и записывайте все мероприятия по техническому обслуживанию в этой таблице.

Дата	Наработка, ч	Обслуживание воздухоочистителя (только газонокосилки)	Замена масла (не относится к двухтактным двигателям)	Смазка колёс (только газонокосилки)	Проверка свечей зажигания	Подготовка к хранению

Дата	Наработка, ч	Обслуживание воздухоочистителя (только газонокосилки)	Замена масла (не относится к двухтактным двигателям)	Смазка колёс (только газонокосилки)	Проверка свечей зажигания	Подготовка к хранению

Общая гарантия компании Toro

Пятилетняя полная гарантия
(Ограниченная гарантия при коммерческом использовании)

Super Recycler®
Super Bagger
Газонокосилки
с пешеходным
управлением

Условия гарантии и товары, на которые она распространяется

Компания The Toro Company и ее филиал – компания Toro Warranty Company, в соответствии с заключенным ими соглашением несут совместную ответственность за выполнение ремонта любого изделия компании Toro, используемого для бытовых целей*, в случае обнаружения дефектов материала или изготовления или прекращения работы из-за отказа компонента. Действуют следующие гарантийные периоды, начиная с даты приобретения:

Товары	Гарантийный период
• Газонокосилки с пешеходным управлением Super Recycler® и Super Bagger и принадлежности к ним	Полная гарантия на 5 лет
• Аккумуляторные батареи	Полная гарантия на 1 год

Настоящая гарантия включает стоимость деталей и трудозатраты, но вы должны оплатить транспортные расходы.

Настоящая гарантия распространяется на газонокосилки с пешеходным управлением Super Recycler® и Super Bagger и принадлежности к ним.

Ограниченная гарантия при коммерческом использовании

Моторные газонокосилки Toro с пешеходным управлением, используемые для коммерческих, учрежденческих или прокатных целей, имеют гарантию отсутствия дефектов материала или изготовления в течение 45 суток со дня приобретения. Настоящая гарантия не охватывает компоненты, подвергающиеся естественному износу

Инструкции по обращению за гарантийным обслуживанием

Если вы считаете, что ваше изделие Toro содержит дефект материала или изготовления, выполните следующую процедуру.

1. Обратитесь к любому уполномоченному или главному сервисному дилеру Toro с просьбой об организации ремонта на их предприятии. Чтобы найти удобный для вас сервис-центр, изучите Желтые страницы телефонного справочника (смотрите раздел “Газонокосилки”) или откройте наш интернет-сайт www.Toro.com. Вы можете также позвонить в Отдел обслуживания покупателей компании Toro по бесплатному телефону 888-865-5688 (для покупателей из США) или 888-865-5705 (для покупателей из Канады).
2. Привезите изделие и документы, подтверждающие факт покупки (товарный чек), в сервисный центр.

Если по какой-либо причине вы не удовлетворены заключением сервисного дилера или оказанной помощью, то позвоните нам по указанным бесплатным телефонам или напишите по адресу:

Customer Care Department, Consumer Division
Toro Warranty Company
8111 Lyndale Avenue South
Bloomington, MN 55420-1196

Обязанности владельца

Вы обязаны обслуживать изделие компании Toro с соблюдением процедур технического обслуживания, описанных в Руководстве оператора. Такое плановое техническое обслуживание, проводимое как дилером, так и вами лично, осуществляется за ваш счет.

Изделия и условия, на которые не распространяется гарантия

Не существует какой-либо другой прямой гарантии, за исключением специальных гарантий, применяемых к некоторым изделиям, на системы контроля выхлопных газов и гарантии запуска Toro (GTS) на запуск двигателя. Настоящая прямая гарантия не распространяется на:

- Стоимость регулярного технического обслуживания или таких запчастей, как фильтры, топливо, смазочные материалы, замена масла, свечи зажигания, заточка ножей или изношенные ножи газонокосилки, регулировки тросов/рычагов или регулировки тормоза и сцепления
- Любое изделие или часть, которые были переделаны или использовались неправильно и требуют замены или ремонта вследствие аварии или отсутствия надлежащего технического обслуживанияRepairs necessary due to improper fuel, contaminants in the fuel system, or failure to properly prepare the fuel system prior to any period of non-use over three months.
- Ремонтные работы, которые потребовались вследствие использования неправильного топлива, наличия загрязняющих примесей в топливной системе или ненадлежащей подготовки топливной системы перед перерывом в использовании на срок более трех месяцев
- Ремонты, вызванные в результате ненадлежащего ухода за аккумулятором или невыполнения должной подготовки изделия перед любым перерывом в использовании
- Расходы на приемку и доставку

Если вы испытываете трудности с запуском устройства, обратитесь к Руководству оператора, чтобы убедиться в том, что вы используете правильные процедуры запуска.
Это может избавить вас от ненужного посещения дилерского сервис-центра

Общие условия

Все ремонтные работы, на которые распространяется настоящая гарантия, должны осуществляться Уполномоченным Сервисным дилером компании Toro с использованием запасных частей, разрешенных компанией Toro. Выполнение ремонта официальным дилером компании Toro является вашим единственным возмещением убытков по настоящей гарантии.

Ни компания The Toro Company, ни компания Toro Warranty Company не несут ответственности за косвенные, случайные или последующие убытки, связанные с использованием изделий Toro, на которые распространяется действие настоящих гарантий, включая любые затраты или расходы на предоставление замещающего оборудования или услуг в течение обоснованных периодов нарушения работы или неиспользования оборудования во время ожидания завершения ремонта в соответствии с настоящими гарантиями.

В некоторых странах не допускается исключать случайные или последующие убытки, соответственно, и вышеуказанные исключения могут на вас не распространяться. Настоящая гарантия предоставляет вам конкретные законные права, но вы можете также иметь и другие права, которые меняются в зависимости от страны использования.

Другие страны, кроме США и Канады

Покупатели, которые приобрели изделия Toro за пределами США или Канады, для получения гарантийных полисов для своей страны, провинции и штатов должны обращаться к местному дистрибьютору (дилеру) компании Toro. Если по какой-либо причине вы не удовлетворены услугами вашего дистрибьютора или испытываете трудности с получением информации о гарантии, обратитесь к импортеру изделий компании Toro. Если все другие способы не принесли удовлетворительных результатов, вы можете обратиться к нам в компанию Toro Warranty Company.
*Обычные бытовые цели означают использование изделия на том же участке земли, где стоит ваш дом. Использование на более чем одном объекте считается коммерческим использованием, и при этом применяются условия гарантии при коммерческом использовании.

Part Number 374-0219 Rev B (RU)