Form No. 3360-840 Rev B

Recycler-sæt

152 og 183 cm plæneklippere med sideudblæsning til Groundsmaster 3320, 3280-D og 7200

Modelnr. 30348 (60in)

Modelnr. 30347 (72in)

Monteringsvejledning

Løsdele

Brug skemaet herunder til at kontrollere, at alle dele er blevet leveret.

Fremgangsmåde	Beskrivelse	Antal	Anvendelse
1	Kræver ingen dele	–	Klargør plæneklipperen.
2	Kræver ingen dele	–	Afmonter den eksisterende afskærmning.
3	Højre afskærmning	1	Monter afskærmningerne
	Venstre afskærmning	1	
	Bolt, 3/8 x 1 tomme	2	
	Flangemøtrik, 3/8	2	
	Flangemøtrik, 3/8 (kun 152 cm plæneklipper)	1	
	Bolt, 1/2 x 1 tomme	1	
	Låsemøtrik	1	
	Bræddebolt, 3/8 x 1 tomme (kun 152 cm plæneklipper)	1	

Medier og øvrige dele

Beskrivelse	Antal	Anvendelse
Monteringsvejledning	1	
Reservedelskatalog	1	

1

Klargøring af plæneklipper

Kræver ingen dele

Fremgangsmåde

1. Rengør plæneklipperens skjold grundigt. Alt snavs skal fjernes for at sikre, at afskærmningerne kan sidde rigtigt på plæneklipperens skjold.
2. Reparer alle bøjede eller beskadigede områder på plæneklipperens skjold, og udskift evt. manglende dele.

2

Afmontering af de eksisterende afskærmninger

Kræver ingen dele

Fremgangsmåde

Bemærk: 183 cm plæneklipperen er vist.

1. Afmonter greb eller bolte, spændeskiver og møtrikker fra den indstillelige udblæsningsskærm (Figur 1).

© 2008—The Toro® Company
8111 Lyndale Avenue South
Bloomington, MN 55420

Registrer dit produkt på www.Toro.com.

CE

Oversættelse af original (DA)
Trykt i USA.
Alle rettigheder forbeholdes

2. Afmonter de bolte og møtrikker, der fastholder udblæsningsskærmen, den forreste afskærmning og turbopladen (Figur 1).
3. Sæt den indre bræddebolt og møtrikken i det firkantede hul i skjoldet, efter at udblæsningsskærmen er blevet fjernet (Figur 1).

Bemærk: Nogle af dem skal bruges til at montere Recycler-skærmene.

Bemærk: Gem alle skærmene og de resterende beslag, skruer osv., da de skal bruges, når der skiftes til sideudblæsningstilstand.

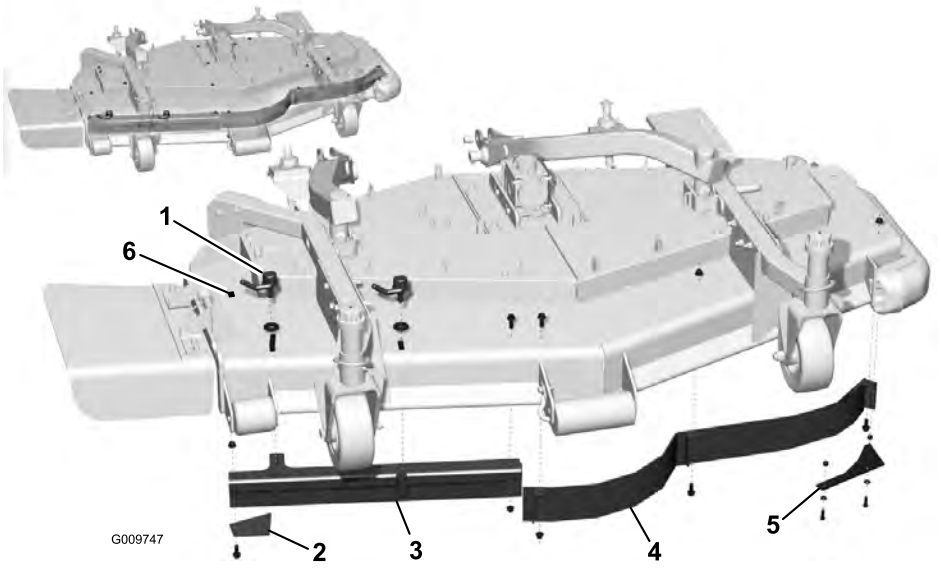

Figur 1

1. Greb (2) eller bolt
2. Udblæsningsskærm
3. Indstillelig udblæsningsskærm
4. Frontskærm
5. Turboplade
6. Bræddebolt og møtrik i dette firkantede hul

3

Montering af afskærmningerne

Dele, der skal bruges til dette trin:

1	Højre afskærmning
1	Venstre afskærmning
2	Bolt, 3/8 x 1 tomme
2	Flangemøtrik, 3/8
1	Flangemøtrik, 3/8 (kun 152 cm plæneklipper)
1	Bolt, 1/2 x 1 tomme
1	Låsemøtrik
1	Bræddebolt, 3/8 x 1 tomme (kun 152 cm plæneklipper)

Fremgangsmåde

Bemærk: Alle huller i plæneklipperen er til montering af de nye afskærmninger.

Bemærk: Monter afskærmningerne løst for at rette dem ind efter alle de eksisterende huller i plæneklipperen.

1. Monter den højre afskærmning på plæneklipperen som følger:
   - På 183 cm plæneklippere fastgøres den højre afskærmning øverst på plæneklipperen med to nye bolte (1/2 x 1 tomme) og to nye møtrikker (1/2 tomme) (Figur 2).
   - På 152 cm plæneklippere fastgøres den højre afskærmning øverst på plæneklipperen med en ny bolt (1/2 x 1 tomme) og en ny møtrik (Figur 2).
   - På 183 og 152 cm plæneklippere fastgøres højre afskærmnings resterende tapper øverst på plæneklipperen med de bolte (3/8 x 1 tomme), der blev afmonteret tidligere, og møtrikker (3/8 tomme).
   - Fastgør det bageste af afskærmningen til det bageste af plæneklipperen med en ny bolt (3/8 x 1 tomme) og en ny møtrik (3/8 tomme) (Figur 2).
2. Monter den venstre afskærmning på plæneklipperen som følger:
   - På 183 og 152 cm plæneklippere fastgøres afskærmningstappen øverst på plæneklipperen

med de bolte (3/8 x 1 tomme) og møtrikker (3/8 tomme), der blev afmonteret tidligere.

- Fastgør det bageste af afskærmningen til det bageste af plæneklipperen med en ny bolt (3/8 x 1 tomme) og en ny møtrik (3/8 tomme) (Figur 2).

3. (Gælder kun 60 tommers plæneklippere) Fastgør den venstre afskærmning på højre afskærmning med en ny bræddebolt (3/8 x 1 tomme) og en ny flangemøtrik (3/8 tomme) (Figur 2).
4. Tilspænd alle fastgørelsesanordningerne.

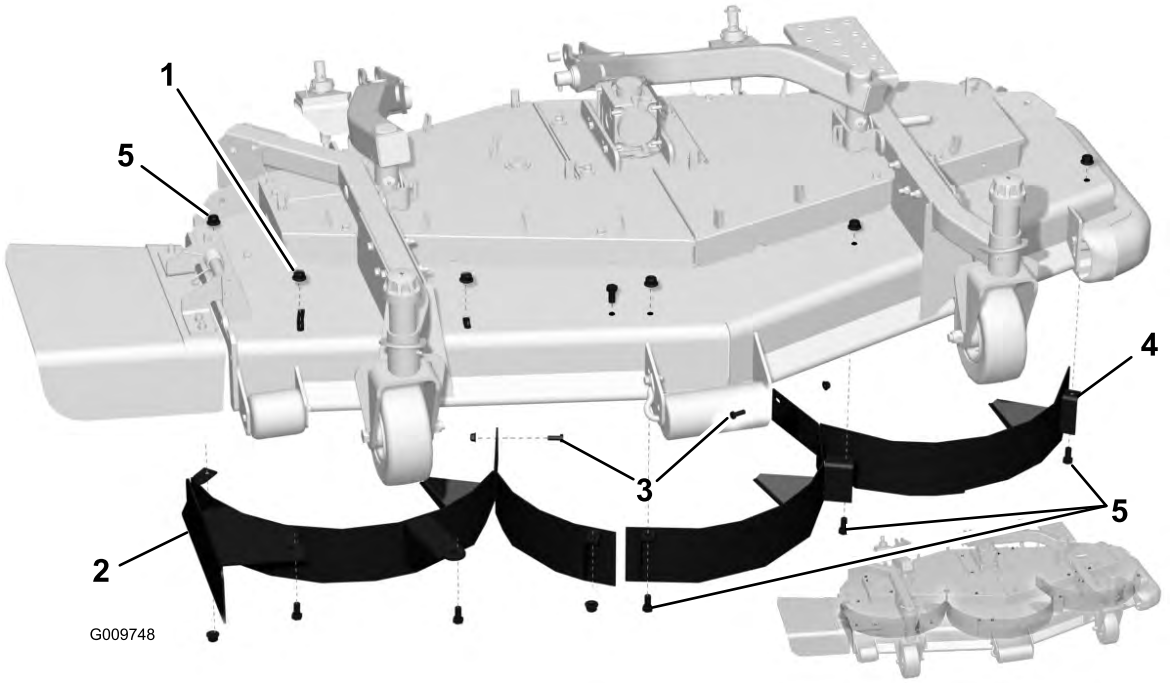

Figur 2

1. Bolt og møtrik (1/2 tomme)
2. Højre afskærmning
3. Bolt og møtrik (3/8 tomme)
4. Venstre afskærmning
5. Eksisterende fastgørelsesanordninger



Count on it.