Form No. 3360-41 Rev B

Recycler-Kit

152-cm- und 183-cm-Seitauswurfmähwerke für Groundsmaster 3320, 3280-D und 7200

Modellnr. 30348 (60in)

Modellnr. 30347 (72in)

Installationsanweisungen

Einzelteile

Prüfen Sie anhand der nachstehenden Tabelle, dass Sie alle im Lieferumfang enthaltenen Teile erhalten haben.

Verfahren	Beschreibung	Menge	Verwendung
1	Keine Teile werden benötigt	–	Bereiten Sie das Mähwerk vor.
2	Keine Teile werden benötigt	–	Nehmen Sie Ablenkbleche ab.
3	Rechtes Ablenkblech Linkes Ablenkblech Schraube 3/8 x 1 Zoll Bundmutter 3/8 Bundmutter 3/8 (nur 152-cm-Mähwerk) Schraube 1/2 x 1 Zoll Sicherungsmutter Schlossschraube 3/8 x 1 Zoll (nur 152-cm-Mähwerk)	1 1 2 2 1 1 1 1	Montieren Sie die Ablenkbleche

Medien und zusätzliche Artikel

Beschreibung	Menge	Verwendung
Montageanleitung	1	
Ersatzteilkatalog	1	

1

Vorbereiten des Mähwerks

Keine Teile werden benötigt

Verfahren

1. Reinigen Sie das Mähwerk gründlich. Entfernen Sie alle Rückstände, damit das Ablenkblech eng am Mähwerk anliegt.
2. Reparieren Sie verbogene oder beschädigte Bereiche der Mähwerkabdeckung und tauschen Sie fehlende Teile aus.

2

Entfernen der Ablenkbleche

Keine Teile werden benötigt

Verfahren

Hinweis: Bild zeigt das 183-cm-Mähwerk.

1. Nehmen Sie die Hebel oder Schrauben, Scheiben und Muttern vom verstellbaren Flussablenkblech ab (Bild 1).
2. Nehmen Sie die Schrauben und Muttern ab, mit denen das Auswurfablenkbleck, das vordere

© 2008—The Toro® Company
8111 Lyndale Avenue South
Bloomington, MN 55420

Registrieren Sie Ihr Produkt unter www.Toro.com.

CE

Originaldokuments (DE)
Druck: USA

Alle Rechte vorbehalten

Ablenkblech und die Turboplatte befestigt sind (Bild 1).

3. Setzen Sie die innere Schlossschraube und Mutter in das rechteckige Loch im Mähwerk ein, nachdem Sie das Auswurfablenkblech entfernt haben (Bild 1).

Hinweis: Einige Befestigungen werden für die Montag der Recycler-Ablenkbleche verwendet.

Hinweis: Befahren Sie die Ablenkbleche und die Befestigungen für das Umrüsten auf den Seitauswurf auf.

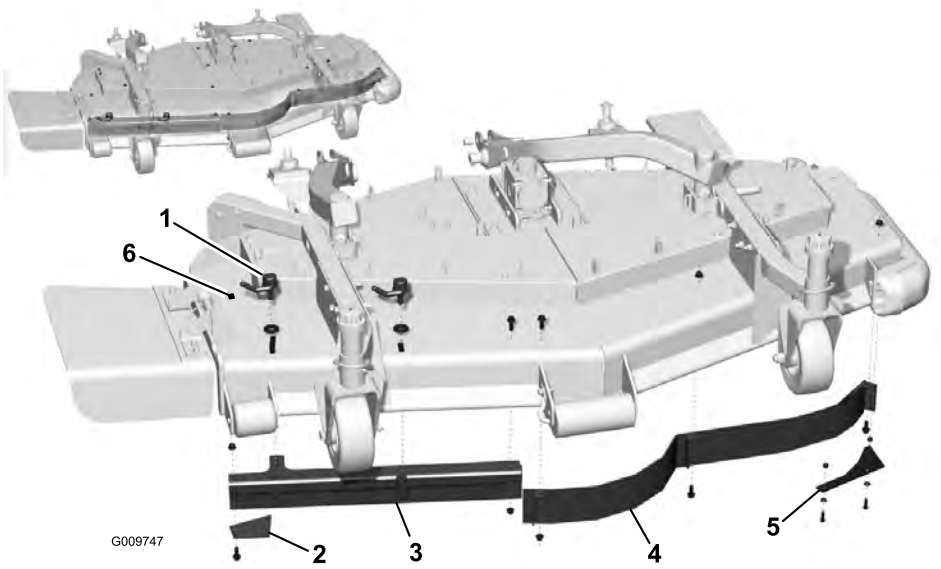

Bild 1

1. Hebel (2) oder Schraube
2. Auswurfablenkblech
3. Verstellbares Flussablenkblech
4. Vorderes Ablenkblech
5. Turboplatte
6. Schlossschraube und Mutter im rechteckigen Loch

3

Montieren der Ablenkbleche

Für diesen Arbeitsschritt erforderliche Teile:

1	Rechtes Ablenkblech
1	Linkes Ablenkblech
2	Schraube 3/8 x 1 Zoll
2	Bundmutter 3/8
1	Bundmutter 3/8 (nur 152-cm-Mähwerk)
1	Schraube 1/2 x 1 Zoll
1	Sicherungsmutter
1	Schlossschraube 3/8 x 1 Zoll (nur 152-cm-Mähwerk)

Verfahren

Hinweis: Alle Löcher für das Einbauen der neuen Ablenkbleche sind in den Mähwerken vorgebohrt.

Hinweis: Befestigen Sie die Ablenkbleche lose, um sie mit den vorhandenen Löchern im Mähwerk auszurichten.

1. Montieren Sie das rechte Ablenkblech wie folgt am Mähwerk:
   - 183-cm-Mähwerke: Befestigen Sie das rechte Ablenkblech mit zwei neuen Schrauben (1/2 x 1 Zoll) und 2 neuen Muttern (1/2 Zoll) oben am Mähwerk (Bild 2).
   - 152-cm-Mähwerke: Befestigen Sie das rechte Ablenkblech mit einer neuen Schraube (1/2 x 1 Zoll) und 1 neuen Mutter (1/2 Zoll) oben am Mähwerk (Bild 2).
   - 152-cm- und 183-cm-Mähwerke: Befestigen Sie die restlichen Laschen des rechten Ablenkblechs mit den vorher entfernten (3/8 x 1 Zoll) und Muttern (3/8 Zoll) oben am Mähwerk.
   - Befestigen Sie den hinteren Teil des Ablenkblechs mit einer neuen Schraube (3/8 x 1 Zoll) und 1 neuen Mutter (3/8 Zoll) hinten am Mähwerk (Bild 2).
2. Montieren Sie das linke Ablenkblech wie folgt am Mähwerk:

- 152-cm- und 183-cm-Mähwerke: Befestigen Sie die Ablenkblechlasche mit den vorher abgenommenen Schrauben (3/8 x 1 Zoll) und Muttern (3/8 Zoll) oben am Mähwerk.
- Befestigen Sie den hinteren Teil des Ablenkblechs mit einer neuen Schraube (3/8 x 1 Zoll) und 1 neuen Mutter (3/8 Zoll) hinten am Mähwerk (Bild 2).

3. Nur 152-cm-Mähwerke: Befestigen Sie das linke Ablenkblech mit einer neuen Schlossschraube (3/8 x 1 Zoll) und einer neuen Bundmutter (3/8 Zoll) am rechten Ablenkblech (Bild 2).
4. Ziehen Sie alle Befestigungen an.

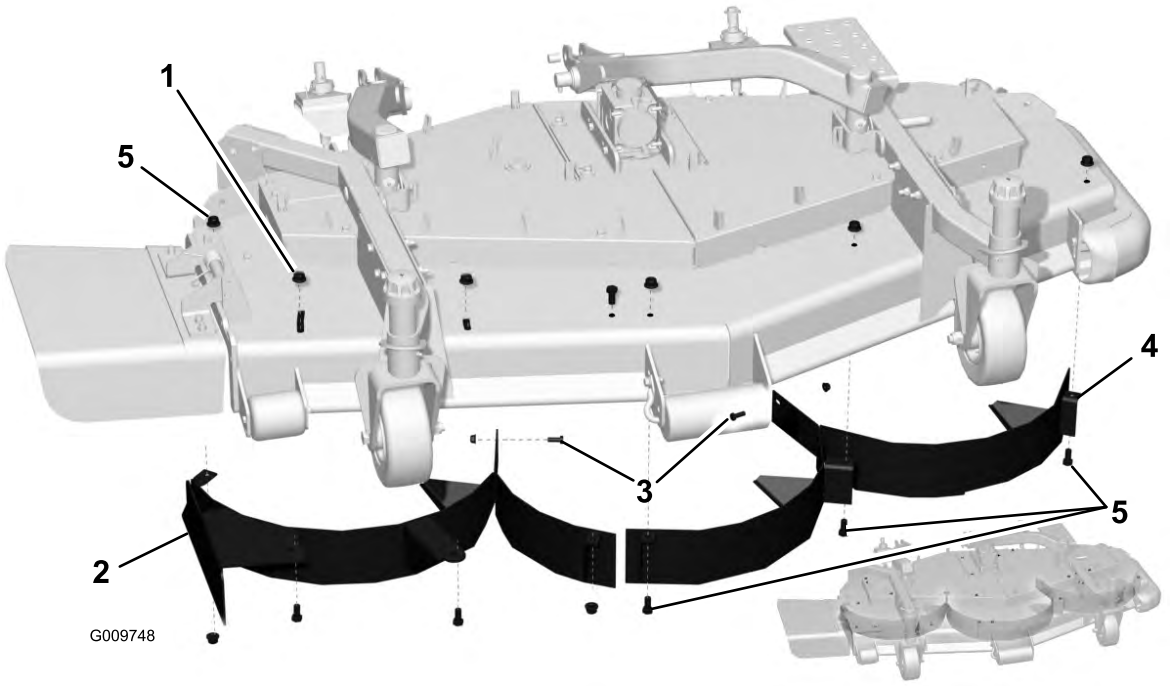

Bild 2

1. Schraube und Mutter (1/2 Zoll)
2. Rechtes Ablenkblech
3. Schraube und Mutter (3/8 Zoll)
4. Linkes Ablenkblech
5. Vorhandene Befestigungen



Count on it.