Form No. 3360-842 Rev B

Kit de reciclado

Cortacéspedes de descarga lateral de 152 y 183 cm para Groundsmaster 3320, 3280-D y 7200

Nº de modelo 30348 (60in)

Nº de modelo 30347 (72in)

Instrucciones de instalación

Piezas sueltas

Utilice la tabla siguiente para verificar que no falta ninguna pieza.

Procedimiento	Descripción	Cant.	Uso
1	No se necesitan piezas	–	Prepare el cortacésped.
2	No se necesitan piezas	–	Retire los deflectores existentes.
3	Deflector derecho	1	Instale los deflectores
	Deflector izquierdo	1	
	Perno, 3/8 x 1 pulgada	2	
	Tuerca con arandela prensada, 3/8	2	
	Tuerca con arandela prensada, 3/8 (cortacésped de 152 cm solamente)	1	
	Perno, 1/2 x 1 pulgada	1	
	Contratuerca	1	
	Perno de cuello cuadrado, 3/8 x 1 pulgada (cortacésped de 152 cm solamente)	1	

Documentación y piezas adicionales

Descripción	Cant.	Uso
Instrucciones de instalación	1	
Catálogo de piezas	1	

1

Preparación del cortacésped

No se necesitan piezas

Procedimiento

1. Limpie a fondo la plataforma de corte. Es necesario eliminar cualquier residuo para que los soportes de montaje encajen correctamente contra la plataforma del cortacésped.
2. Repare cualquier zona doblada o dañada de la plataforma del cortacésped y reponga cualquier pieza que falte.

2

Retirar los deflectores existentes

No se necesitan piezas

Procedimiento

Nota: Cortacésped de 183 cm ilustrado.

1. Retire las palancas o los pernos, las arandelas y las tuercas del deflector de flujo ajustable (Figura 1).

© 2008—The Toro® Company
8111 Lyndale Avenue South
Bloomington, MN 55420

Registre su producto en www.Toro.com.

CE

Traducción del original (ES)
Impreso en EE.UU.
Reservados todos los derechos

2. Retire los pernos y tuercas que sujetan el deflector de descarga, el deflector delantero y la chapa turbo (Figura 1).
3. Vuelva a instalar el perno de cuello cuadrado interior y la tuerca en el taladro cuadrado de la plataforma después de retirar el deflector de descarga (Figura 1).

Nota: Algunos de los herrajes serán utilizados al instalar los deflectores de reciclado.

Nota: Guarde los deflectores y los herrajes sobrantes para cuando cambie al modo de descarga lateral.

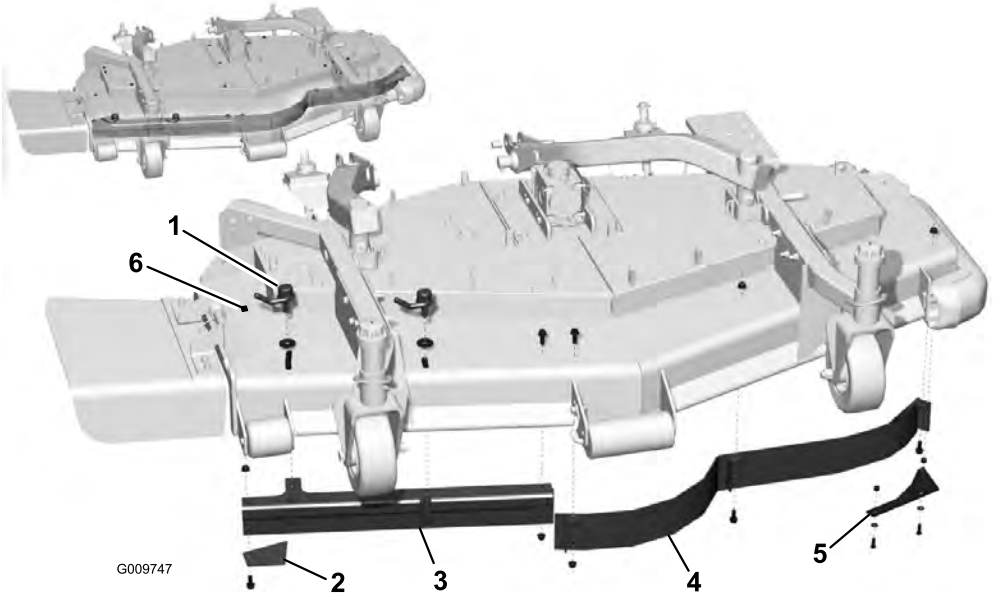

Figura 1

1. Palanca (2) o perno
2. Deflector de descarga
3. Deflector de flujo ajustable
4. Deflector delantero
5. Chapa turbo
6. Perno de cuello cuadrado y tuerca en este taladro cuadrado

3

Instalación de los deflectores

Piezas necesarias en este paso:

1	Deflector derecho
1	Deflector izquierdo
2	Perno, 3/8 x 1 pulgada
2	Tuerca con arandela prensada, 3/8
1	Tuerca con arandela prensada, 3/8 (cortacésped de 152 cm solamente)
1	Perno, 1/2 x 1 pulgada
1	Contratuerca
1	Perno de cuello cuadrado, 3/8 x 1 pulgada (cortacésped de 152 cm solamente)

Procedimiento

Nota: Todos los taladros necesarios para la instalación de los deflectores nuevos ya existen.

Nota: Instale provisionalmente los deflectores alineándolos con los taladros existentes del cortacésped.

1. Instale el deflector derecho en el cortacésped de la siguiente manera:
   - En cortacéspedes de 183 cm, sujete el deflector derecho a la parte superior del cortacésped con 2 pernos nuevos (1/2 x 1 pulgada) y 2 tuercas nuevas (1/2 pulgada) (Figura 2).
   - En cortacéspedes de 152 cm sujete el deflector derecho a la parte superior del cortacésped con 1 perno nuevo (1/2 x 1 pulgada) y 1 tuerca nueva (1/2 pulgada) (Figura 2).
   - En cortacéspedes de 152 y 183 cm, sujete las pestañas de los deflectores derechos restantes a la parte superior del cortacésped con los pernos (3/8 x 1 pulgada) y tuercas (3/8 pulgada) retirados anteriormente.
   - Sujete la parte trasera del deflector a la parte trasera del cortacésped con 1 perno nuevo (3/8 x 1 pulgada) y 1 tuerca nueva (3/8 pulg) (Figura 2).
2. Instale el deflector izquierdo en el cortacésped de la siguiente manera.

- En cortacéspedes de 152 y 183 cm, utilice los pernos (3/8 x 1 pulgada) y tuercas (3/8 pulgada) que retiró anteriormente para sujetar la pestaña del deflector a la parte superior del cortacésped.
- Sujete la parte trasera del deflector a la parte trasera del cortacésped con 1 perno nuevo (3/8 x 1 pulgada) y 1 tuerca nueva (3/8 pulg) (Figura 2).

3. En cortacéspedes de 152 cm solamente, sujete el deflector izquierdo al deflector derecho con 1 perno de cuello cuadrado nuevo (3/8 x 1 pulgada) y 1 tuerca con arandela prensada nueva (3/8 pulgada) (Figura 2).
4. Apriete todos los herrajes.

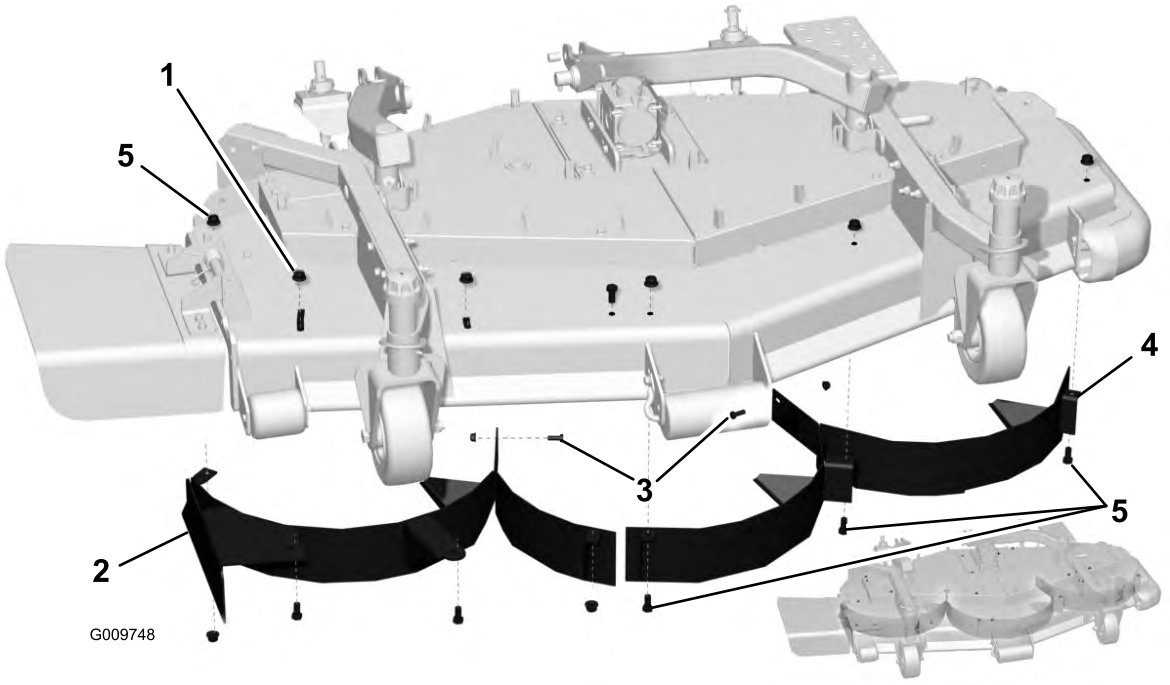

Figura 2

1. Perno y tuerca (1/2 pulgada)
2. Deflector derecho
3. Perno y tuerca (3/8 pulgada)
4. Deflector izquierdo
5. Herrajes existentes



Count on it.