Form No. 3360-843 Rev B

Recycler-sarja

152 cm ja 183 cm sivulle poistavat leikkurit malleille Groundsmaster 3320, 3280-D ja 7200

Mallinro: 30348 (60in)

Mallinro: 30347 (72in)

Asennusohjeet

Irralliset osat

Tarkista alla olevasta taulukosta, että kaikki osat on toimitettu.

Ohjeet	Kuvaus	Määrä	Käyttökohde
1	Mitään osia ei tarvita	–	Leikkurin valmistelu.
2	Mitään osia ei tarvita	–	Nykyisten levittimien irrotus.
3	Oikea levitin Vasen levitin Pultti, 3/8 × 1 tuumaa Laippamutteri, 3/8 Laippamutteri, 3/8 (vain 152 cm leikkuri) Pultti, 1/2 × 1 tuumaa Lukkomutteri Lukkopultti 3/8 × 1 tuumaa (vain 152 cm leikkuri)	1 1 2 2 1 1 1 1	Levittimien asennus

Ohjeet, oppaat ja muut osat

Kuvaus	Määrä	Käyttökohde
Asennusohjeet	1	
Osaluettelo	1	

1

Leikkurin valmistelu

Mitään osia ei tarvita

Ohjeet

1. Puhdista leikkuupöytä perusteellisesti. Kaikki roskat on poistettava, jotta levittimet asettuvat oikein leikkuupöytää vasten.
2. Korjaa kaikki leikkuupöydän taipuneet tai vahingoittuneet alueet ja asenna mahdolliset puuttuvat osat.

© 2008—The Toro® Company
8111 Lyndale Avenue South
Bloomington, MN 55420

Rekisteröi tuotteesi osoitteessa www.Toro.com.

CE

Käännös alkuperäisestä tekstistä (FI)
Painettu Yhdysvalloissa.
Kaikki oikeudet pidätetään

2

Nykyisten levittimien irrotus

Mitään osia ei tarvita

Ohjeet

Huomaa: Kuvassa 183 cm leikkuri.

1. Irrota vivut tai pultit, aluslaatat ja mutterit säädettävästä virtauslevittimestä (Kuva 1).
2. Irrota pultit ja mutterit, jotka kiinnittävät heittolevittimen, etulevittimen ja turbolevyn paikalleen (Kuva 1).
3. Asenna sisempi lukkopultti ja mutteri takaisin leikkuupöydän nelikulmaiseen aukkoon, kun olet poistanut heittolevittimen (Kuva 1).

Huomaa: Joitakin kiinnitysosia käytetään kierrätyslevittimien asennukseen.

Huomaa: Säästä levittimet ja loput kiinnittimet sivuleikkuutilaan vaihtamista varten.

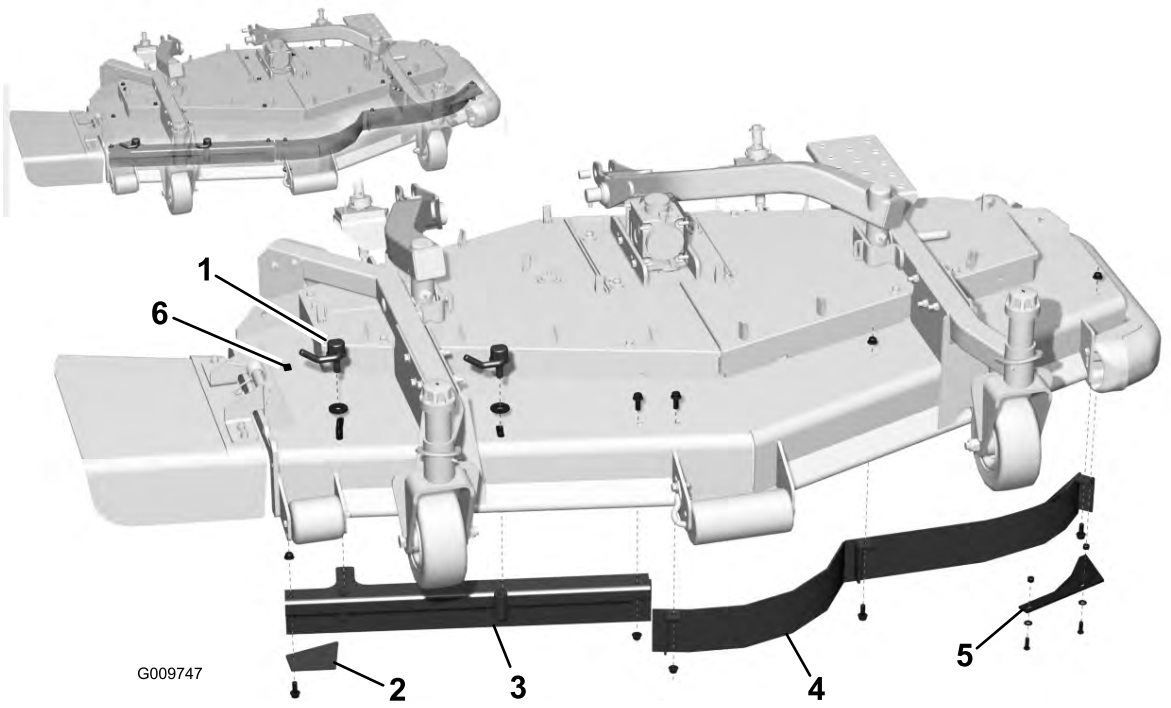

Kuva 1

1. Vipu (2) tai pultti
2. Heittolevitin
3. Säädettävä virtauslevitin
4. Etulevitin
5. Turbolevy
6. Lukkopultti ja mutteri tähän nelikulmaiseen aukkoon

3

Levittimien asennus

Vaiheeseen tarvittavat osat:

1	Oikea levitin
1	Vasen levitin
2	Pultti, 3/8 × 1 tuumaa
2	Laippamutteri, 3/8
1	Laippamutteri, 3/8 (vain 152 cm leikkuri)
1	Pultti, 1/2 × 1 tuumaa
1	Lukkomutteri
1	Lukkopultti 3/8 × 1 tuumaa (vain 152 cm leikkuri)

Ohjeet

Huomaa: Kaikki uusien levittimien asennukseen tarvittavat reiät ovat valmiiksi leikkurissa.

Huomaa: Asenna levittimet löysästi ja kohdista ne leikkurissa valmiiksi olevin reikiin.

1. Asenna oikea levitin leikkuriin seuraavasti:
   - 183 cm leikkurit: kiinnitä oikea levitin leikkurin yläosaan kahdella uudella pultilla (1/2 × 1 tuumaa ja kahdella uudella mutterilla (1/2 tuumaa) (Kuva 2).
   - 152 cm leikkurit: kiinnitä oikea levitin leikkurin yläosaan yhdellä uudella pultilla (1/2 × 1 tuumaa ja yhdellä uudella mutterilla (1/2 tuumaa) (Kuva 2).
   - 183 cm ja 152 cm leikkurit: kiinnitä loput oikean levittimen kielekkeet leikkurin yläosaan aiemmin irrotetuilla pulteilla (3/8 × 1 tuumaa) ja muttereilla (3/8 tuumaa).
   - Kiinnitä levittimen takaosa leikkurin takaosaan yhdellä uudella pultilla (3/8 × 1 tuumaa) ja yhdellä uudella mutterilla (3/8 tuumaa) (Kuva 2).
2. Asenna vasen levitin leikkuriin seuraavasti.
   - 183 cm ja 152 cm leikkurit: kiinnitä levittimen kieleke leikkurin yläosaan aiemmin irrotetuilla pulteilla (3/8 × 1 tuumaa) ja muttereilla (3/8 tuumaa).
   - Kiinnitä levittimen takaosa leikkurin takaosaan yhdellä uudella pultilla (3/8 × 1 tuumaa) ja yhdellä uudella mutterilla (3/8 tuumaa) (Kuva 2).
3. Vain 152 cm leikkurit: kiinnitä vasen levitin oikeaan levittimeen yhdellä uudella lukkopultilla (3/8 × 1 tuumaa) ja yhdellä uudella laippamutterilla (3/8 tuumaa) (Kuva 2).
4. Kiristä kaikki kiinnikkeet.

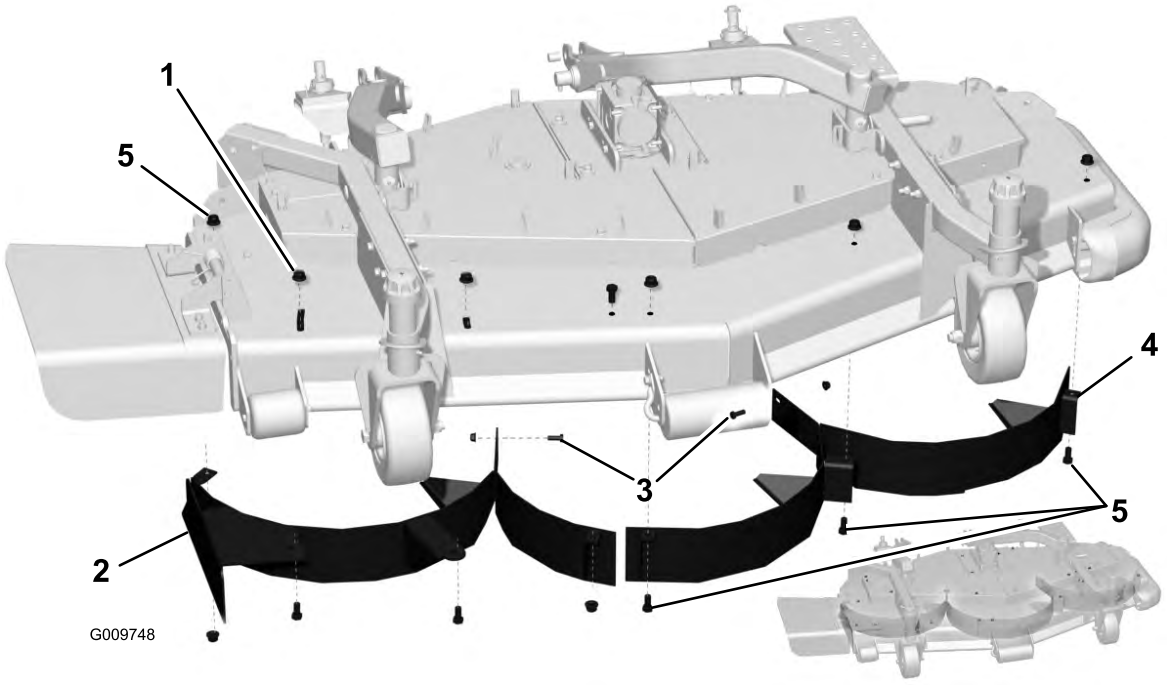

Kuva 2

1. Pultti ja mutteri (1/2 tuumaa)
2. Oikea levitin
3. Pultti ja mutteri (3/8 tuumaa)
4. Vasen levitin
5. Nykyiset kiinnittimet



Count on it.