Form No. 3360-844 Rev B

Kit de recyclage

Plateaux à éjection latérale de 152 et 183 cm pour Groundsmaster 3320, 3280-D et 7200

N° de modèle 30348 (60in)

N° de modèle 30347 (72in)

Instructions de montage

Pièces détachées

Reportez-vous au tableau ci-dessous pour vérifier si toutes les pièces ont été expédiées.

Procédure	Description	Qté	Utilisation
1	Aucune pièce requise	–	Préparation du plateau de coupe.
2	Aucune pièce requise	–	Dépose des déflecteurs existants.
3	Déflecteur droit	1	Montez les déflecteurs.
	Déflecteur gauche	1	
	Boulon 3/8 x 1"	2	
	Écrou à embase 3/8	2	
	Écrou à embase 8 mm (plateau de 152 cm uniquement)	1	
	Boulon 1/2 x 1"	1	
	Contre-écrou	1	
	Boulon de carrossier 3/8 x 1" (plateau de 152 cm uniquement)	1	

Médias et pièces supplémentaires

Description	Qté	Utilisation
Instructions de montage	1	
Catalogue de pièces	1	

1

Préparation du plateau de coupe

Aucune pièce requise

Procédure

1. Nettoyez soigneusement le plateau de coupe. Enlevez tous les débris pour que les déflecteurs soient parfaitement appuyés contre le plateau de coupe.
2. Réparez toutes les parties pliées ou endommagées du plateau de coupe et remplacez les pièces manquantes.

2

Dépose des déflecteurs existants

Aucune pièce requise

Procédure

Remarque: Le plateau de 183 cm est représenté.

1. Déposez les leviers ou les boulons, les rondelles et les écrous du déflecteur de débit réglable (Figure 1).

© 2008—The Toro® Company
8111 Lyndale Avenue South
Bloomington, MN 55420

Enregistrez votre produit à www.Toro.com.

CE

Traduction du texte d'origine (FR)
Imprimé aux États-Unis.
Tous droits réservés

2. Enlevez les boulons et écrous de fixation du déflecteur d'éjection, du déflecteur avant et de la plaque "turbo" (Figure 1).
3. Remettez le boulon et l'écrou intérieurs dans le trou carré du plateau après avoir déposé le déflecteur d'éjection (Figure 1).

Remarque: Une partie des fixations peut être utilisée pour le montage des déflecteurs de recyclage.

Remarque: Conservez les déflecteurs et le reste des fixations ; ils vous serviront pour passer au mode d'éjection latérale.

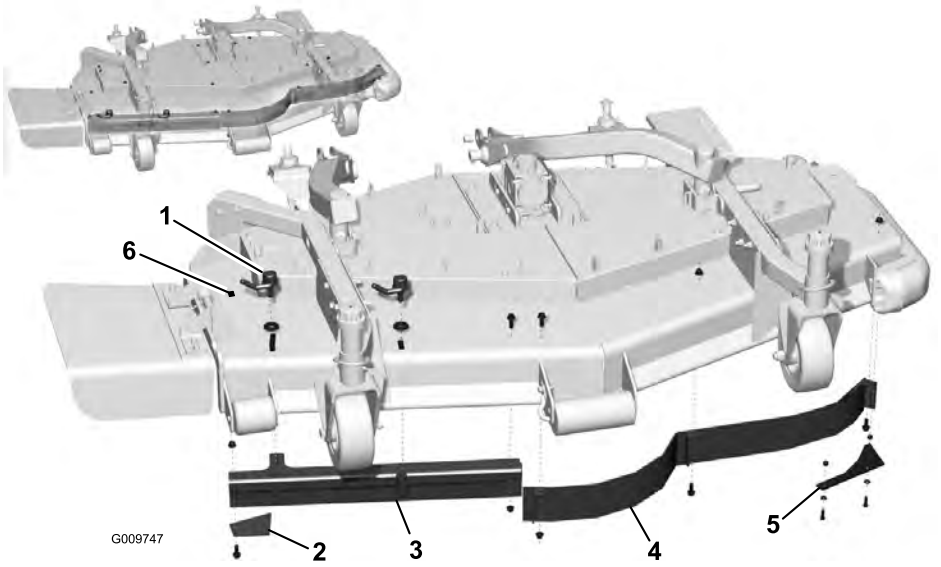

Figure 1

1. Levier (2) ou boulon
2. Déflecteur d'éjection
3. Déflecteur de débit réglable
4. Déflecteur avant
5. Plaque "turbo"
6. Boulon et écrou dans ce trou carré

3

Montage des déflecteurs

Pièces nécessaires pour cette opération:

1	Déflecteur droit
1	Déflecteur gauche
2	Boulon 3/8 x 1"
2	Écrou à embase 3/8
1	Écrou à embase 8 mm (plateau de 152 cm uniquement)
1	Boulon 1/2 x 1"
1	Contre-écrou
1	Boulon de carrossier 3/8 x 1" (plateau de 152 cm uniquement)

Procédure

Remarque: Tous les trous de montage des déflecteurs sont déjà présents sur le plateau de coupe.

Remarque: Montez les déflecteurs sans les serrer en face des trous existants dans le plateau de coupe.

1. Montez le déflecteur droit sur le plateau de coupe comme suit :
   - Sur les plateaux de coupe de 183 cm, fixez le déflecteur sur le haut du plateau avec 2 boulons neufs (1/2 x 1") et 2 écrous neufs (1/2") (Figure 2).
   - Sur les plateaux de coupe de 152 cm, fixez le déflecteur sur le haut du plateau avec 1 boulon neuf (1/2 x 1") et 1 écrou neuf (1/2") (Figure 2).
   - Sur les plateaux de coupe de 152 et 183 cm, fixez les autres languettes du déflecteur droit sur le haut du plateau avec les boulons (3/8 x 1") et écrous (3/8") retirés précédemment.
   - Fixez l'arrière du déflecteur à l'arrière du plateau de coupe avec 1 boulon neuf (3/8 x 1") et 1 écrou neuf (3/8") (Figure 2).
2. Montez le déflecteur gauche sur le plateau de coupe comme suit :
   - Sur les plateaux de coupe de 152 et 183 cm, utilisez les boulons (3/8 x 1") et écrous (3/8")

retirés précédemment pour fixer la languette de déflecteur sur le haut du plateau.

- Fixez l'arrière du déflecteur à l'arrière du plateau de coupe avec 1 boulon neuf (3/8 x 1") et 1 écrou neuf (3/8") (Figure 2).

3. Sur les plateaux de coupe de 152 cm uniquement, fixez le déflecteur gauche au déflecteur droit avec 1 boulon de carrossier neuf (3/8 x 1") et 1 écrou à embase neuf (3/8") (Figure 2).
4. Serrez toutes les fixations.

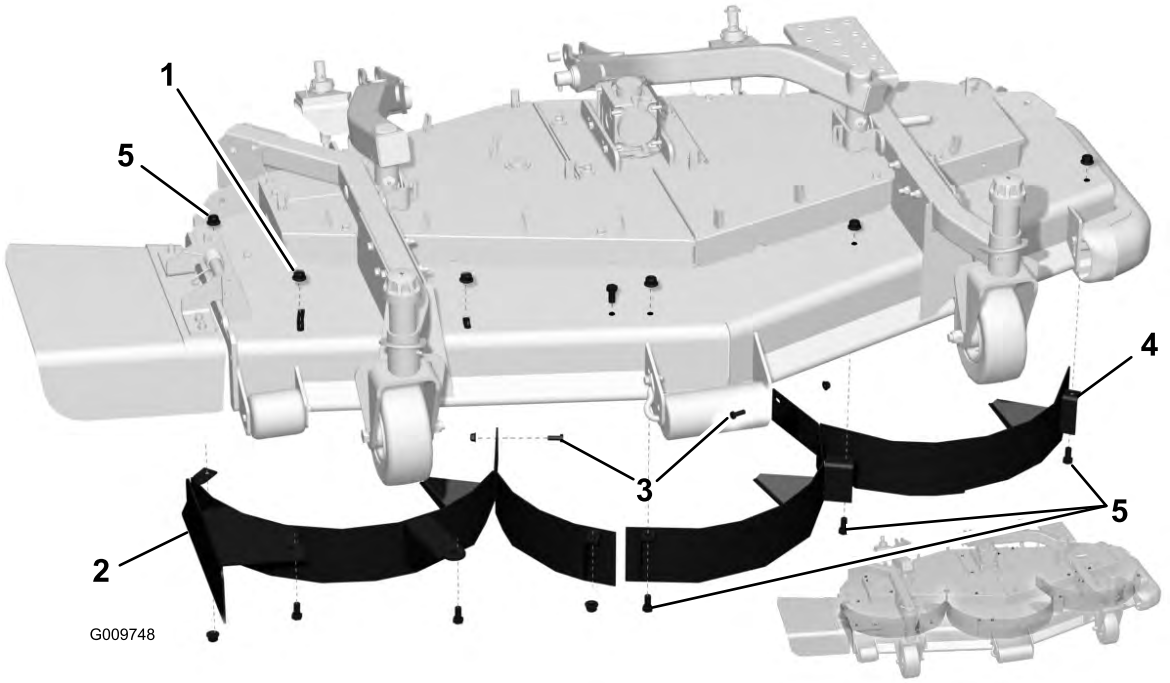

Figure 2

1. Boulon et écrou (1/2")
2. Déflecteur droit
3. Boulon et écrou (3/8")
4. Déflecteur gauche
5. Fixations existantes



Count on it.