Form No. 3360-845 Rev B

Kit Recycler

Tosaerba con scarico laterale da 152 e 183 cm per Groundsmaster 3320, 3280-D e 7200

Nº del modello 30348 (60in)

Nº del modello 30347 (72in)

Istruzioni di installazione

Parti sciolte

Verificate che sia stata spedita tutta la componentistica, facendo riferimento alla seguente tabella.

Procedura	Descrizione	Qté	Uso
1	Non occorrono parti	–	Preparate l'apparato di taglio.
2	Non occorrono parti	–	Rimuovete i deflettori esistenti.
3	Deflettore destro	1	Montaggio dei deflettori
	Deflettore sinistro	1	
	Bullone, 3/8 x 1 pollice	2	
	Dado flangiato 3/8 poll.	2	
	Dad flangiato, 3/8 poll. (solo per tosaerba da 152 cm)	1	
	Bullone, 1/2 x 1 pollice	1	
	Dado di bloccaggio	1	
	Bullone a testa tonda, 3/8 x 1 poll. (solo per tosaerba da 152 cm)	1	

Strumenti e parti aggiuntive

Descrizione	Qté	Uso
Istruzioni per l'installazione	1	
Catalogo ricambi	1	

1

Preparazione dell'apparato di taglio

Non occorrono parti

Procedura

1. Pulite accuratamente il piatto di taglio. Eliminate tutti i detriti per garantire che i deflettori siano montati correttamente contro il piatto di taglio.
2. Riparate tutte le sezioni piegate o danneggiate del piatto di taglio, e sostituite le parti smarrite.

2

Rimozione dei deflettori esistenti

Non occorrono parti

Procedura

Nota: E' illustrato il tosaerba da 183 cm.

1. Rimuovete le leve o i bulloni, le rondelle e i dadi dal deflettore di flusso regolabile (Figura 1).

© 2008—The Toro® Company
8111 Lyndale Avenue South
Bloomington, MN 55420

Registrate il vostro prodotto presso www.Toro.com.

CE

Traduzione dell'originale (IT)
Stampato negli USA.
Tutti i diritti sono riservati

2. Rimuovete i bulloni e i dadi che sorreggono il deflettore di scarico, il deflettore anteriore e il piatto turbo posizionato (Figura 1).
3. Dopo aver rimosso il deflettore di scarico reinserite il bullone a testa tonda e il dado interni nel foro quadrato del piatto di taglio (Figura 1).

Nota: Parte dell'hardware sarà usato per installate i deflettori di riciclaggio

Nota: Risparmiate i deflettori e l'hardware restante per utilizzarli quando passate alla modalitè di scarico laterale.

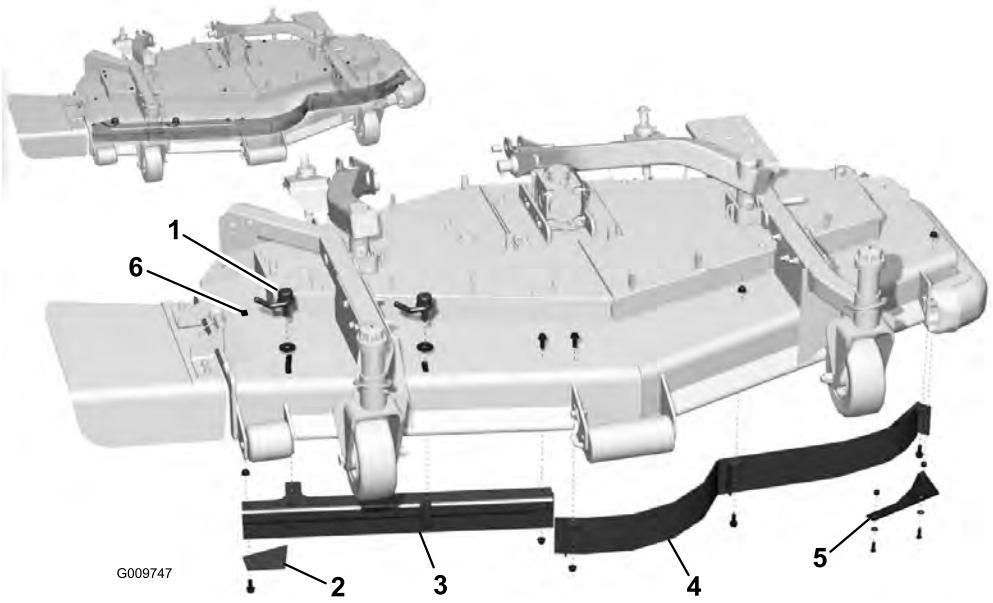

Figura 1

1. Leve (2) o bullone
2. Deflettore di scarico
3. Deflettore di flusso regolabile
4. Deflettore anteriore
5. Piatto turbo
6. Bullone a testa tonda e dado nel foro quadrato

3

Montaggio dei deflettori

Parti necessarie per questa operazione:

1	Deflettore destro
1	Deflettore sinistro
2	Bullone, 3/8 x 1 pollice
2	Dado flangiato 3/8 poll.
1	Dad flangiato, 3/8 poll. (solo per tosaerba da 152 cm)
1	Bullone, 1/2 x 1 pollice
1	Dado di bloccaggio
1	Bullone a testa tonda, 3/8 x 1 poll. (solo per tosaerba da 152 cm)

Procedura

Nota: Nel tosaerba sono presenti tutti i fori necessari per installare i nuovi deflettori.

Nota: Montate, senza serrarli, i deflettori per allineare i deflettori con tutti i fori esistenti nel tosaerba.

1. Montate il deflettore destro nel tosaerba come segue:
   - Nei tosaerba da 183 cm., fissate il deflettore destro alla parte superiore del tosaerba con 2 nuovi bulloni (1/2 x 1 poll.) e 2 nuovi dadi (1/2 poll.) (Figura 2).
   - Nei tosaerba da 152 cm, fissate il deflettore destro alla parte superiore del tosaerba con 1 nuovo bullone (1/2 x 1 poll.) e 1 nuovo dado (1/2 poll.) (Figura 2).
   - Nei tosaerba da 152 e 183 cm, fissate le linguette dei deflettori destri restanti alla parte superiore del tosaerba con i bulloni precedentemente rimossi (3/8 x 1 poll.) e i dadi (3/8 poll.).
   - Fissate la parte posteriore del deflettore alla parte posteriore del tosaerba con 1 nuovo bullone (3/8 x 1 poll.) e 1 nuovo dado (3/8 poll.) (Figura 2).
2. Montate il deflettore sinistro nel tosaerba come segue:
   - Nei tosaerba da 152 e 183 cm, usate i bulloni (3/8 x 1 poll.) e i dadi (3/8 poll.) precedentemente

rimossi per fissare la linguetta del deflettore alla parte superiore del tosaerba.

- Fissate la parte posteriore del deflettore alla parte posteriore del tosaerba con 1 nuovo bullone (3/8 x 1 poll.) e 1 nuovo dado (3/8 poll.) (Figura 2).

3. Solamente nei tosaerba da 152 cm, serrate il deflettore sinistro al deflettore destro con 1 nuovo bullone a testa tonda (3/8 x 1 poll.) e 1 nuovo dado flangiato (3/8 poll.) (Figura 2).
4. Serrate tutti i dispositivi di fissaggio.

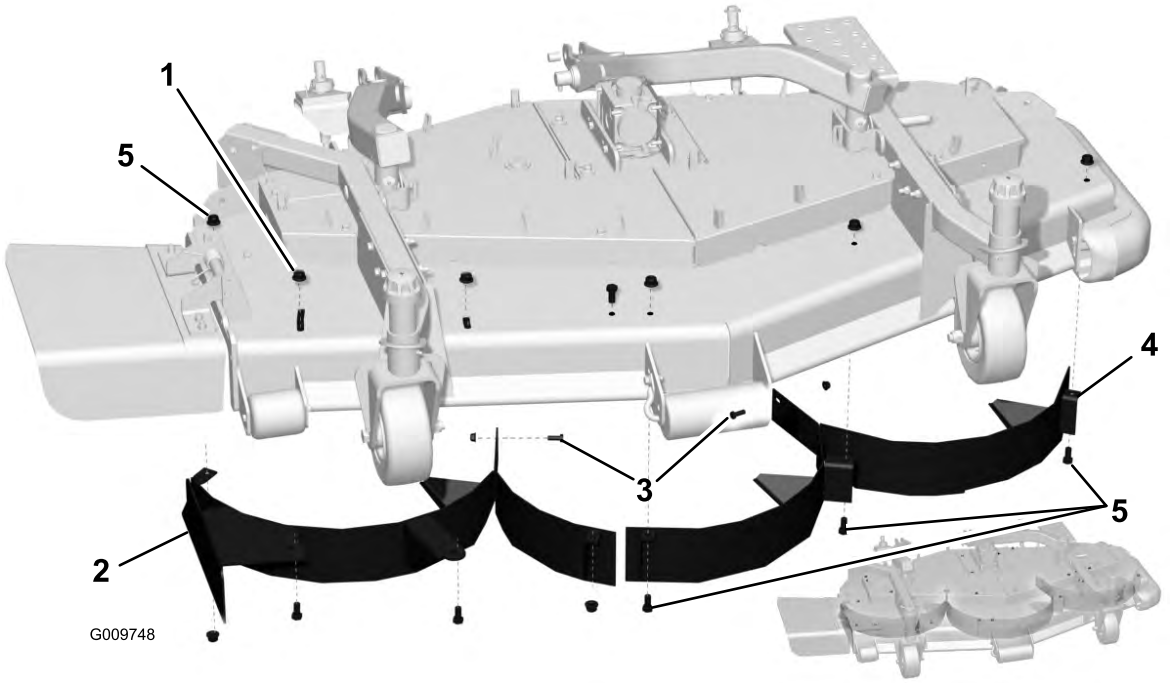

Figura 2

1. Bullone e dado (1/2 poll.)
2. Deflettore destro
3. Bullone e dado (3/8 poll.)
4. Deflettore sinistro
5. Dispositivi di fissaggio esistenti



Count on it.