Form No. 3360-846 Rev B

リサイクラ・キット

グランドマスター 3320, 3280-D および 7200 用 60インチ(152 cm)および 72 インチ(183 cm)側方排出デッキ

モデル番号30348 (60in)

モデル番号30347 (72in)

取り付け要領

付属部品

すべての部品がそろっているか、下の表で確認してください。

手順	内容	数量	用途
1	必要なパーツはありません。	-	デッキの準備を行います。
2	必要なパーツはありません。	-	デッキについているバッフルを取り外す。
3	右バッフル	1	バッフルを取り付けます
	左バッフル	1	
	ボルト, 3/8 x 1 in	2	
	フランジ・ナット, 3/8	2	
	フランジ・ナット, 3/8 in(60 インチ・デッキのみ)	1	
	ボルト, 1/2 x 1 in	1	
	ロックナット	1	
	キャリッジ・ボルト, 3/8 x 1 in(60インチ・デッキのみ)	1	

その他の付属品

内容	数量	用途
取り付け手順書	1	
パーツカタログ	1	

1

デッキの準備を行う

必要なパーツはありません。

手順

1. 芝刈りデッキを十分に洗浄する。デッキにバッフルを正しく取り付けられるように、汚れをすべて落とすこと。
2. デッキの破損や曲がりをすべて修理し、なくなっている部品をすべて取り付ける。

2

デッキについているバッフルを取り外す

必要なパーツはありません。

手順

注 図は 72 インチ・デッキです。

1. 可変フロー・バッフルに着いているレベーまたはボルト、ワッシャおよびナットを外す（図 1）。

© 2008—The Toro® Company
8111 Lyndale Avenue South
Bloomington, MN 55420

製品の登録は: www.Toro.com.

この文書は翻訳です。(JA)
Printed in the USA.
禁無断転載

2. 排出バッフル、前バッフルおよびターボ・プレートを固定しているボルトとナットを外す（図 1）。
3. 排出バッフルを外したあとで、デッキの四角い穴にインナー・キャリッジ・ボルトとナットを取り付ける（図 1）。

注 外したボルトナット類のうちのいくつかは、リサイクラ・バッフルの取り付けに使用します。

注 側方排出（サイド･ディスチャージ）モードに変更する場合に必要ですので、バッフルとその部品はすべて保管してください。

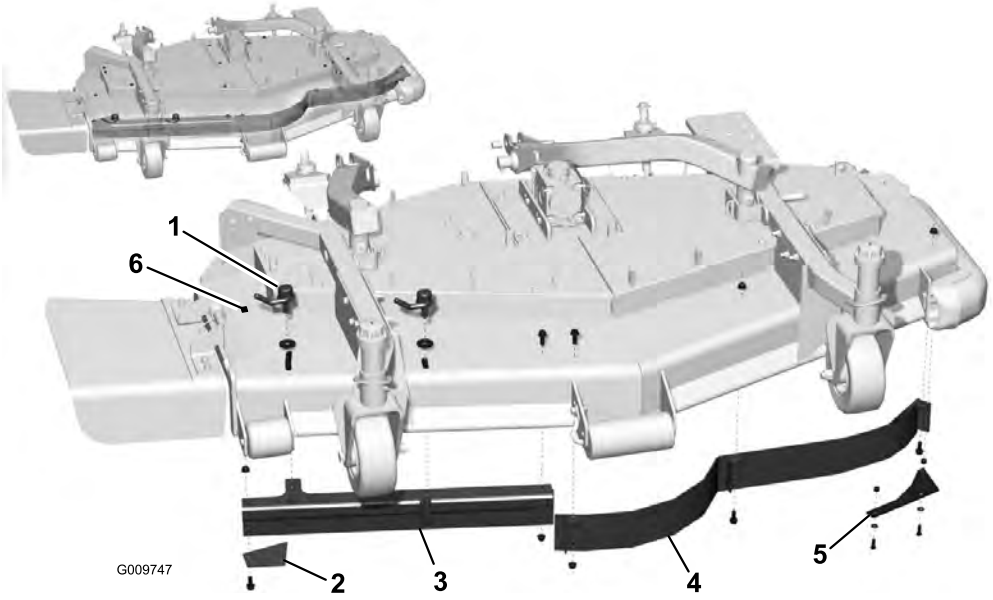

図 1

1. レバー（2本）またはボルト
2. 排出用バッフル
3. 可変フロー･バッフル
4. 前バッフル
5. ターボ･プレート
6. キャリッジ･ボルトとナットをこの穴に取り付ける

3

バッフルを取り付ける

この作業に必要なパーツ

1	右バッフル
1	左バッフル
2	ボルト, 3/8 x 1 in
2	フランジ･ナット, 3/8
1	フランジ･ナット, 3/8 in（60 インチ･デッキのみ）
1	ボルト, 1/2 x 1 in
1	ロックナット
1	キャリッジ･ボルト, 3/8 x 1 in（60インチ･デッキのみ）

手順

注 新しいバッフルの取り付けに必要な穴はすべて開けてあります。

注 それぞれのバッフルをデッキに仮止めする。

1. 右バッフルの取り付け手順は以下の通り：
   - 72インチ・デッキでは、新しいボルト（1/2 x 1 in） 2 本と新しいナット（1/2 in） 2 個を使ってデッキ上部に取り付ける（図 2）。
   - 60インチ・デッキでは、新しいボルト（1/2 x 1 in） 1 本と新しいナット（1/2 in） 1 個を使ってデッキ上部に取り付ける（図 2）。
   - 72インチ、60インチ・デッキとも、残りの右バッフル・タブを、先ほど取り外した古いボルト（3/8 x 1 in） とナット（3/8 in） を使ってデッキ上部に取り付ける。
   - 新しいボルト（3/8 x 1 in） 1 本と新しいナット（3/8 in） 1 個を使ってバッフルの後部をデッキの後部に取り付ける（図 2）。
2. 左バッフルの取り付け手順は以下の通り：
   - 72インチ、60インチ・デッキとも、バッフル・タブを、先ほど取り外した古いボ

ルト（3/8 x 1 in） とナット（3/8 in）を使ってデッキ上部に取り付ける。

- 新しいボルト（3/8 x 1 in） 1 本と新しいナット（3/8 in） 1 個を使ってバッフルの後部をデッキの後部に取り付ける（図 2）。

3. 60インチ・デッキでは、新しいキャリッジ・ボルト（3/8 x 1 in） 1 本と新しいフランジ・ナット（3/8 in） 1 個を使って、左バッフルと右バッフルに固定する（図 2）。
4. 各締め具を本締めする。

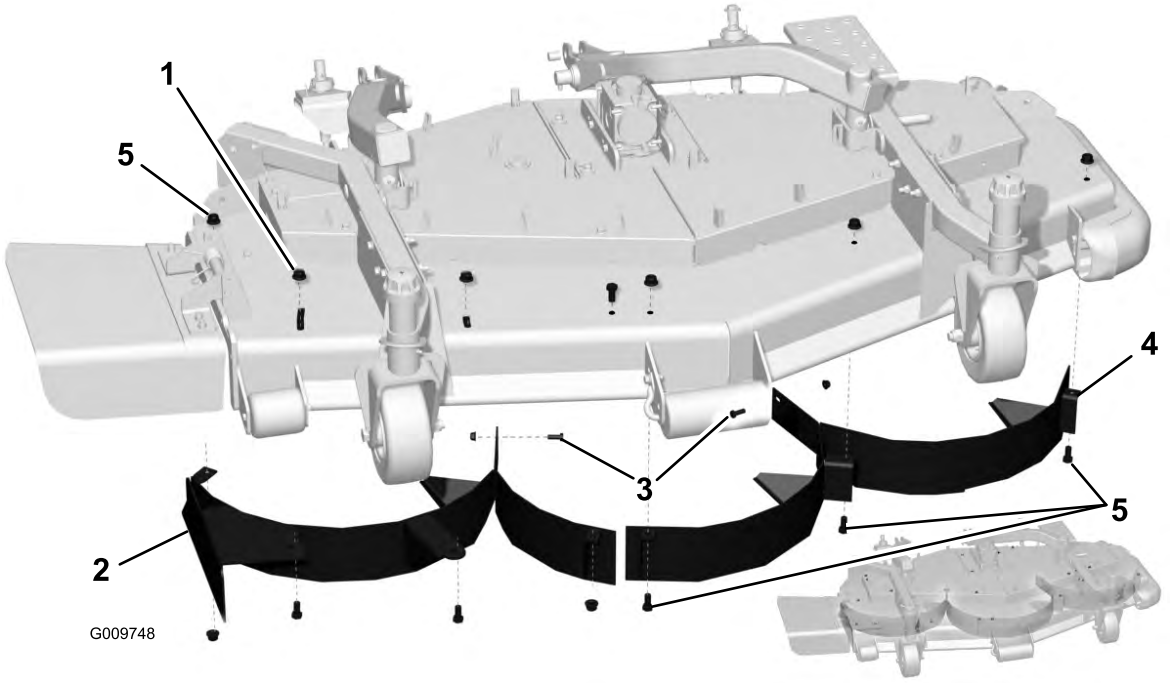

図 2

1. ボルトとナット（1/2 in）
2. 右バッフル
3. ボルトとナット（3/8 in）
4. 左バッフル
5. 既存の止め具



Count on it.