Form No. 3360-847 Rev B

Recycler-set

Zijlossende maaidekken van 152 cm en 183 cm voor Groundsmaster 3320, 3280-D and 7200

Modelnr.: 30348 (60in)

Modelnr.: 30347 (72in)

Installatie-instructies

Losse onderdelen

Gebruik onderstaande lijst om te controleren of alle onderdelen zijn geleverd.

Procedure	Omschrijving	Hoeveelheid	Gebruik
1	Geen onderdelen vereist	–	Maak de maaier gereed.
2	Geen onderdelen vereist	–	De bestaande schotten verwijderen.
3	Rechterschot	1	De schotten monteren
	Linkerschot	1	
	Bout, 3/8 x 1 inch	2	
	Flensmoer, 3/8	2	
	Flensmoer, 3/8 (alleen maaier van 152 cm)	1	
	Bout, 1/2 x 1 inch	1	
	Borgmoer	1	
	Slotbout, 3/8 x 1 inch (alleen maaier van 152 cm)	1	

Instructiemateriaal en aanvullende onderdelen

Omschrijving	Hoeveelheid	Gebruik
Montage-instructies	1	
Onderdelencatalogus	1	

1

Gereedmaken van de maaier

Geen onderdelen vereist

Procedure

1. Reinig het maaidek grondig. Al het vuil moet worden verwijderd om er zeker van te zijn dat de schotten goed tegen het maaidek passen.
2. Herstel alle gebogen of beschadigde delen van het maaidek en vervang eventuele ontbrekende onderdelen.

2

De bestaande schotten verwijderen

Geen onderdelen vereist

Procedure

Opmerking: De maaier van 183 cm wordt getoond.

1. Verwijder de handgrepen of bouten, ringen en moeren van het instelbare afvoerschot (Figuur 1).

© 2008—The Toro® Company
8111 Lyndale Avenue South
Bloomington, MN 55420

Registreer uw product op www.Toro.com.

CE

Vertaling van de oorspronkelijke tekst (NL)
Gedrukt in de VS.
Alle rechten voorbehouden

2. Verwijder de bouten en moeren waarmee het uitlaatschot, het voorschot en de turboplaat zijn bevestigd (Figuur 1).
3. Plaats de binnenste slotbout en moer terug in de vierkante opening in het dek nadat u het uitlaatschot hebt verwijderd (Figuur 1).

Opmerking: Een deel van de bevestigingsmaterialen zal worden gebruikt voor de montage van de recycler-schotten.

Opmerking: Bewaar de schotten en de resterende bevestigingsmaterialen voor als u weer wilt wisselen naar zijlossing.

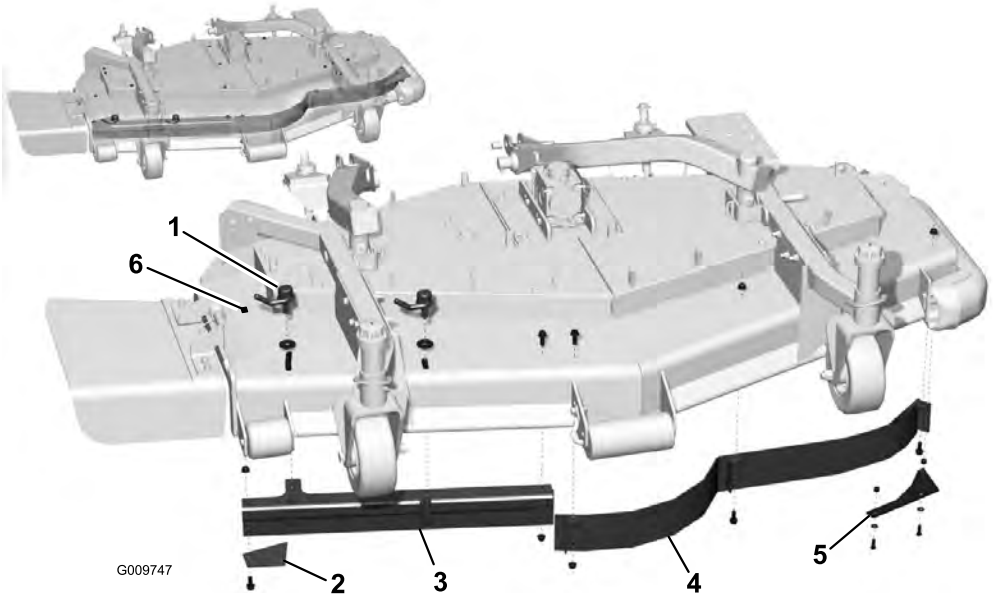

Figuur 1

1. Handgreep (2) of bout.
2. Uitlaatschot
3. Instelbaar voorschot
4. Voorschot
5. Turboplaat
6. Slotbout en moer in deze vierkante opening

3

De schotten monteren

Benodigde onderdelen voor deze stap:

1	Rechterschot
1	Linkerschot
2	Bout, 3/8 x 1 inch
2	Flensmoer, 3/8
1	Flensmoer, 3/8 (alleen maaier van 152 cm)
1	Bout, 1/2 x 1 inch
1	Borgmoer
1	Slotbout, 3/8 x 1 inch (alleen maaier van 152 cm)

Procedure

Opmerking: Alle openingen in de maaier zijn bestemd voor het monteren van nieuwe schotten.

Opmerking: Installeer de schotten losjes om de schotten uit te lijnen met alle bestaande openingen in de maaier.

1. Installeer het rechterschot als volgt in de maaier:
   - Bevestig op maaiers van 183 cm het rechterschot aan de bovenzijde van de maaier met 2 nieuwe bouten (1/2 x 1 inch) en 2 nieuwe moeren (1/2 inch) (Figuur 2).
   - Bevestig op maaiers van 152 cm het rechterschot aan de bovenzijde van de maaier met 1 nieuwe bout (1/2 x 1 inch) en 1 nieuwe moer (1/2 inch) (Figuur 2).
   - Bevestig op maaiers van 152 cm en van 183 cm de resterende lipjes van het rechterschot aan de bovenzijde van de maaier met de eerder verwijderde bouten (3/8 x 1 inch) en moeren (3/8 inch).
   - Bevestig de achterzijde van het schot aan de achterzijde van de maaier met 1 nieuwe bout (3/8 x 1 inch) en 1 nieuwe moer (3/8 inch) (Figuur 2).
2. Installeer het linkerschot als volgt in de maaier:

- Gebruik op maaiers van 152 cm en van 183 cm bouten (3/8 x 1 inch) en moeren (3/8 inch) die eerder zijn verwijderd om het lipje van het schot aan de bovenzijde van de maaier te bevestigen.
- Bevestig de achterzijde van het schot aan de achterzijde van de maaier met 1 nieuwe bout (3/8 x 1 inch) en 1 nieuwe moer (3/8 inch) (Figuur 2).

3. Bevestig alleen op maaiers van 152 cm het linkerschot aan het rechterschot met 1 nieuwe slotbout (3/8 x 1 inch) en 1 nieuwe flensmoer (3/8 inch) (Figuur 2).
4. Bevestig al het bevestigingsmateriaal.

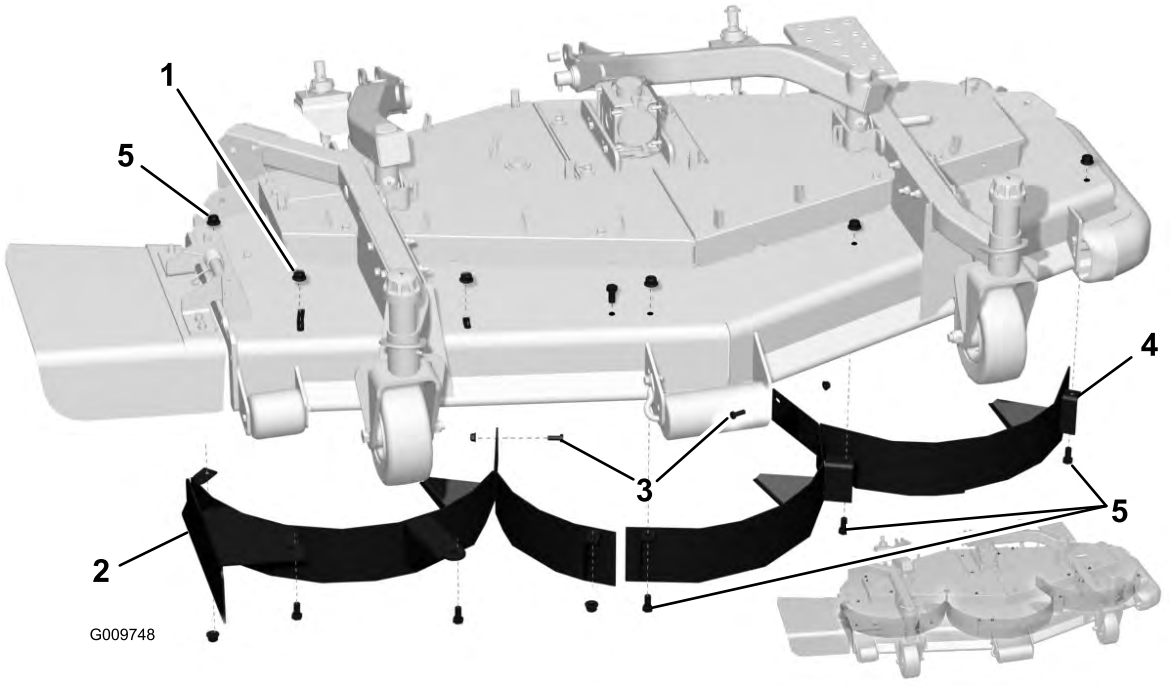

Figuur 2

1. Bout en moer (1/2 inch)
2. Rechterschot
3. Bout en moer (3/8 inch)
4. Linkerschot
5. Bestaand bevestigingsmateriaal



Count on it.