Form No. 3360-848 Rev B

Recycler-sett

152 cm og 183 cm gressklippere med sideutslipp for Groundsmaster 3320, 3280-D og 7200

Modellnr. 30348 (60in)

Modellnr. 30347 (72in)

Installasjonsveiledning

Løse deler

Bruk diagrammet nedenfor som en sjekkliste for å kontrollere at alle delene er sendt.

Prosedyre	Beskrivelse	Ant.	Bruk
1	Ingen deler er nødvendige	–	Klargjør gressklipperen.
2	Ingen deler er nødvendige	–	Fjern de eksisterende skjermene.
3	Høyre skjerm	1	Montere skjermene
	Venstre skjerm	1	
	Bolt, 3/8 x 1 tomme	2	
	Flensmutter, 3/8 tomme	2	
	Flensmutter, 3/8 (kun 152 cm gressklipper)	1	
	Bolt, 1/2 x 1 tomme	1	
	Låsemutter	1	
	Låseskrue, 3/8 x 1 tomme (kun 152 cm gressklipper)	1	

Media og ekstradeler

Beskrivelse	Ant.	Bruk
Installasjonsveiledning	1	
Delekatalog	1	

1

Klargjøre gressklipperen

Ingen deler er nødvendige

Prosedyre

1. Rengjør klippeenheten grundig. Alt rusk må fjernes for å sikre at skjermene passer ordentlig på klippeenheten.
2. Reparer alle bøyde eller skadde områder av klippeenheten og erstatt eventuelle manglende deler.

2

Fjerne de eksisterende skjermene

Ingen deler er nødvendige

Prosedyre

Merk: 183 cm gressklipper er vises.

1. Fjern spakene eller boltene, skivene og mutteren fra den justerbare utstrømningsskjermen (Figur 1).

© 2008—The Toro® Company
8111 Lyndale Avenue South
Bloomington, MN 55420

Registrer ditt produkt på www.Toro.com.

CE

Oversettelse av originalen (NO)
Trykt i USA.
Med enerett

2. Fjern boltene og muttrene som holder utløpsskjermen, fremre skjerm og turboplaten på plass (Figur 1).
3. Monter den indre låseskruen og mutteren i det firkantede hullet på klippeenheten når du har fjernet utløpsskjermen (Figur 1).

Merk: Noe av jernvaren vil bli brukt til å montere resirkuleringsskjermene.

Merk: Ta vare på skjermene og jernvaren for å bruke dem når du skifter til sideutslippsmodus.

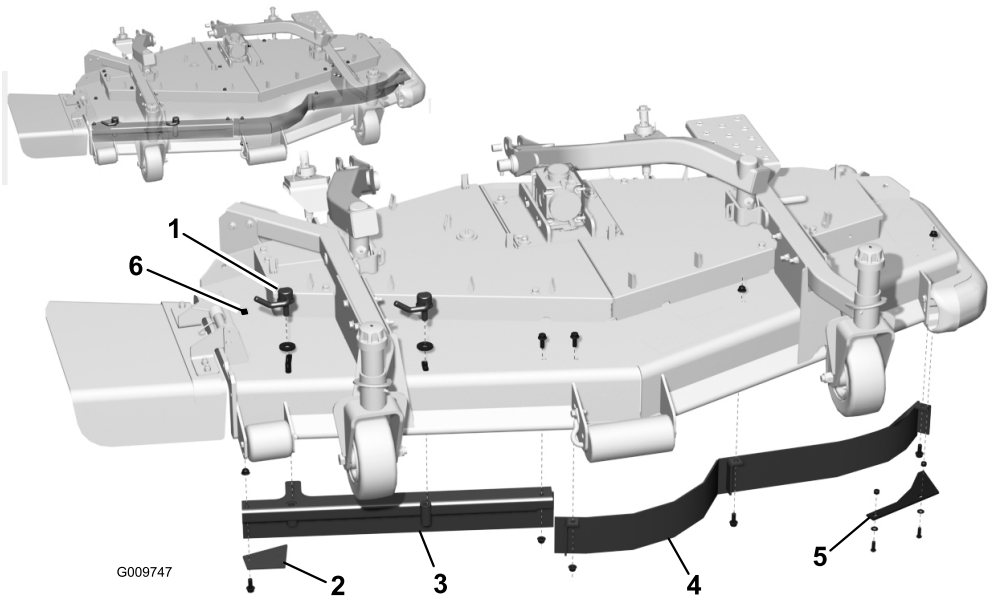

Figur 1

1. Spak (2) eller bolt
2. Utløpsskjerm
3. Justerbar utstrømningsskjerm
4. Fremre skjerm
5. Turboplate
6. Låsebolt og mutter i dette firkantede hullet

3

Montere skjermene

Deler som er nødvendige for dette trinnet:

1	Høyre skjerm
1	Venstre skjerm
2	Bolt, 3/8 x 1 tomme
2	Flensmutter, 3/8 tomme
1	Flensmutter, 3/8 (kun 152 cm gressklipper)
1	Bolt, 1/2 x 1 tomme
1	Låsemutter
1	Låseskrue, 3/8 x 1 tomme (kun 152 cm gressklipper)

Prosedyre

Merk: Alle nødvendige hull for å montere den nye skjermen finnes på gressklipperen.

Merk: Monter skjermene løst for å rette dem inn med alle eksisterende hull i gressklipperen.

1. Monter den høyre skjermen på gressklipperen på følgende måte:
   - På 183 cm gressklippere, fest fest den høyre skjermen oppå gressklipperen med to nye bolter (1/2 x 1 tomme) og to nye muttere (1/2 tomme) (Figur 2).
   - På 152 cm gressklippere, fest fest den høyre skjermen oppå gressklipperen med én nye bolter (1/2 x 1 tomme) og én nye muttere (1/2 tomme) (Figur 2).
   - På 183 cm og 152 cm gressklippere, fest den gjenværende høyre skjermtappene til toppen av gressklipperen med boltene (3/8 x 1 tomme) og muttrene (3/8 tomme) som ble fjernet tidligere.
   - Fest den bakre skjermen til baksiden av gressklipperen med én ny bolt (3/8 x 1 tomme) og én ny mutter (3/8 tomme) (Figur 2).
2. Monter den venstre skjermen på gressklipperen på følgende måte:

- På 183 cm og 152 cm gressklippere, bruk bolter (3/8 x 1 tomme) og muttere (3/8 tomme) som ble fjernet tidligere til å feste skjermtappen til toppen av gressklipperen.
- Fest den bakre skjermen til baksiden av gressklipperen med én ny bolt (3/8 x 1 tomme) og én ny mutter (3/8 tomme) (Figur 2).

3. Kun på 152 cm gressklippere, fest den venstre skjermen til den høyre skjermen med én ny låseskrue (3/8 x 1 tomme) og én ny flensmutter (3/8 tomme) (Figur 2).
4. Stram festene.

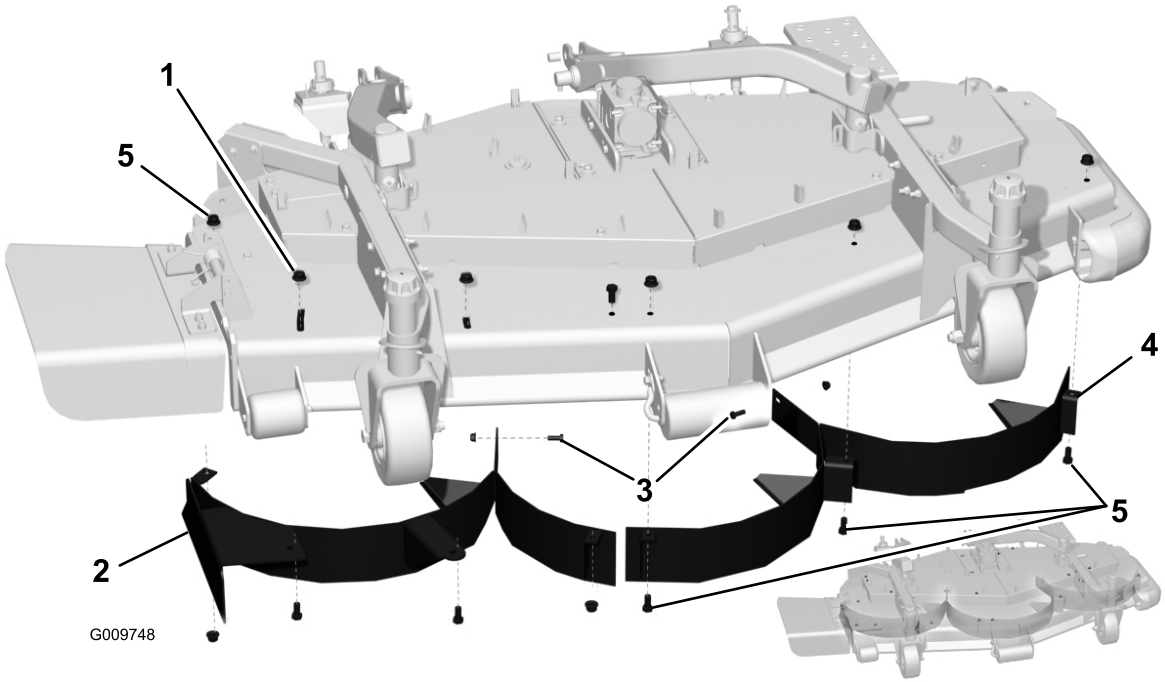

Figur 2

1. Bolt og mutter (1/2 tomme)
2. Høyre skjerm
3. Bolt og mutter (3/8 tomme)
4. Venstre skjerm
5. Eksisterende fester



Count on it.