Form No. 3360-849 Rev B

Kit de reciclador Recycler

Cortadores de descarga lateral 152 cm e 183 cm para Groundmaster 3320, 3280-D e 7200

Modelo nº 30348 (60in)

Modelo nº 30347 (72in)

Instruções de instalação

Peças soltas

Utilize a tabela abaixo para verificar se todas as peças foram enviadas.

Procedimento	Descrição	Quantidade	Utilização
1	Nenhuma peça necessária	–	Prepare o cortador de relva.
2	Nenhuma peça necessária	–	Retire os abafadores existentes.
3	Abafador direito	1	Instale os abafadores.
	Abafador esquerdo	1	
	Parafuso, 3/8 x 1 pol.	2	
	Porca flangeada, 3/8	2	
	Porca flangelada, 3/8 (apenas cortador de relva de 152 cm)	1	
	Parafuso, 1/2 x 1 pol.	1	
	Porca de bloqueio	1	
	Parafuso de carroçaria, 3/8 x 1 pol. (apenas cortador de relva de 152 cm)	1	

Componentes e peças adicionais

Descrição	Quantidade	Utilização
Instruções de instalação	1	
Catálogo de peças	1	

1

Preparar o cortador de relva

Nenhuma peça necessária

Procedimento

1. Limpe cuidadosamente a plataforma do cortador. Todos os detritos devem ser retirados para assegurar que os abafadores se irão ajustar devidamente na plataforma do cortador.
2. Repare todas as áreas dobradas ou danificadas da plataforma do cortador e substitua as peças que faltam.

2

Retirar os abafadores existentes

Nenhuma peça necessária

Procedimento

Nota: O cortador de relva de 183 cm é apresentado.

1. Retire as alavancas ou parafusos, as anilhas ou porcas do abafador de fluxo regulável. (Figura 1).

© 2008—The Toro® Company
8111 Lyndale Avenue South
Bloomington, MN 55420

Registe o seu produto em www.Toro.com.

CE

Tradução do original (PT)
Impresso nos E.U.A.
Todos os direitos reservados

2. Retire os parafusos e porcas fixando o abafador de descarga, o abafador frontal e a placa turbo no local. (Figura 1).
3. Volte e instalar o parafuso de carroçaria interior no furo quadrado na plataforma após retirar o abafador de descarga (Figura 1).

Nota: Algum do hardware será utilizado para instalar os abafadores do recycler.

Nota: Guarde os abafadores e o restante hardware para utilizar quando alterar para o modo de descarga.

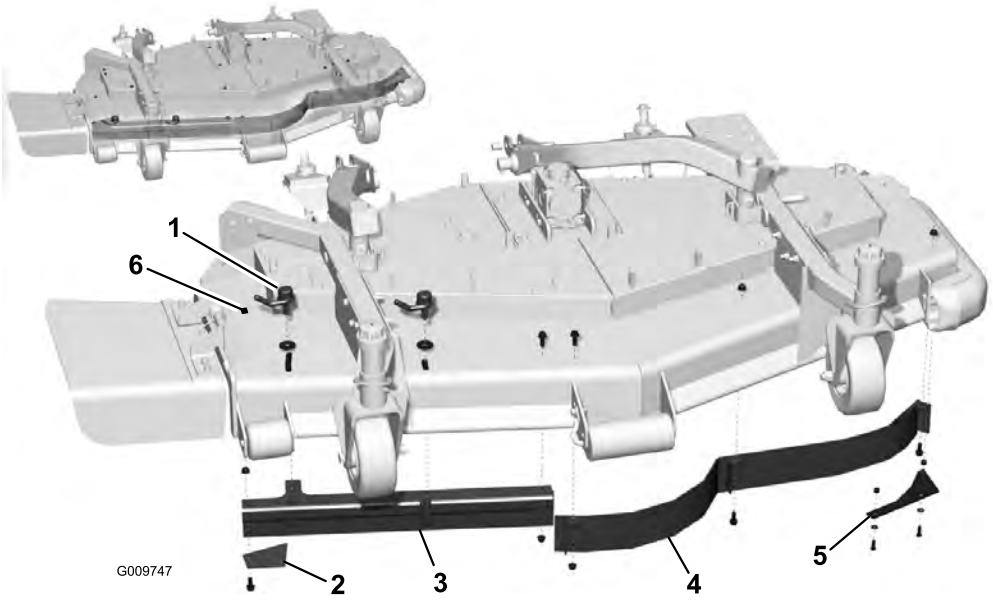

Figura 1

1. Alavanca (2) ou parafuso.
2. Abafador de descarga.
3. Abafador de fluxo regulável
4. Abafador frontal
5. Placa turbo
6. O parafuso de carroçaria e porca neste furo quadrado

3

Instalar os abafadores

Peças necessárias para este passo:

1	Abafador direito
1	Abafador esquerdo
2	Parafuso, 3/8 x 1 pol.
2	Porca flangeada, 3/8
1	Porca flangelada, 3/8 (apenas cortador de relva de 152 cm)
1	Parafuso, 1/2 x 1 pol.
1	Porca de bloqueio
1	Parafuso de carroçaria, 3/8 x 1 pol. (apenas cortador de relva de 152 cm)

Procedimento

Nota: Todos os orifícios existentes no cortador são para instalar os novos abafadores.

Nota: Instale todos os abafadores sem apertar para os alinhar com os orifícios existentes no cortador.

1. Instale o abafador direito no cortador da seguinte forma:
   - Nos cortadores de 183 cm, aperte o abafador direito na parte superior do cortador com 2 parafusos novos (1/2 x 1 pol.) e 2 porcas novas (1/2 pol.) (Figura 2).
   - Nos cortadores com 152 cm, aperte o abafador direito na parte superior do cortador com 1 parafuso novo (1/2 x 1 pol.) e 1 porca nova (1/2 pol.) (Figura 2).
   - Nos cortadores de 152 cm e 183 cm aperte as restantes abas do abafador direito na parte superior do cortador com os parafusos (3/8 x 1 pol.) e porcas (3/8 pol.) anteriormente removidos.
   - Aperte a parte de trás do abafador à parte de trás do cortador com 1 parafuso novo (3/8 x 1 pol.) e 1 porca nova (3/8 pol.) (Figura 2).
2. Instale o abafador esquerdo no cortador da seguinte forma:

- Nos cortadores de 152 cm e 183 cm utilize os parafusos (3/8 x 1 pol.) e porcas (3/8 pol.) anteriormente retiradas para apertar a aba do abafador à parte superior do cortador de relva.
- Aperte a parte de trás do abafador à parte de trás do cortador com 1 parafuso novo (3/8 x 1 pol.) e 1 porca nova (3/8 pol.) (Figura 2).

3. Apenas nos cortadores de 152 cm, aperte o abafador esquerdo ao direito com um novo parafuso de carroçaria (3/8 x 1 pol.) e uma porca flangelada (3/8) (Figura 2).
4. Aperte todas as fixações.

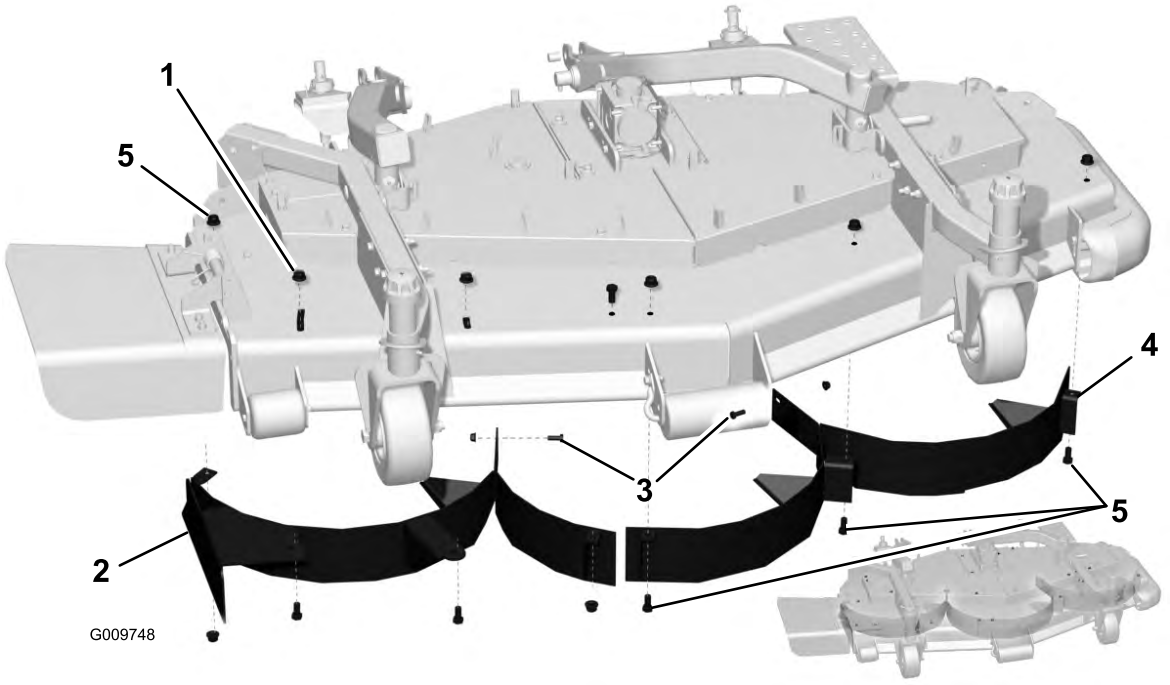

Figura 2

1. Porca e parafuso (1/2 pol.)
2. Abafador direito
3. Porca e parafuso (3/8 pol.)
4. Abafador esquerdo
5. Fixações existentes



Count on it.