Form No. 3360-850 Rev B

Recycler-sats

152-cm- och 183-cm-klippare med sidoutkast för Groundsmaster 3320, 3280-D och 7200

Modellnr 30348 (60in)

Modellnr 30347 (72in)

Monteringsanvisningar

Lösa delar

Använd diagrammet nedan för att kontrollera att alla delar finns med.

Tillvägagångssätt	Beskrivning	Antal	Användning
1	Inga delar krävs	–	Förbered klipparen.
2	Inga delar krävs	–	Ta bort de befintliga skärmarna.
3	Höger skärm	1	Montera skärmarna
	Vänster skärm	1	
	Bult, 3/8 x 1 tum	2	
	Flänsmutter, 3/8 tum	2	
	Flänsmutter, 3/8 tum (endast 152-cm-klippare)	1	
	Bult, 1/2 x 1 tum	1	
	Låsmutter	1	
	Vagnsbult, 3/8 x 1 tum (endast 152-cm-klippare)	1	

Media och extradelar

Beskrivning	Antal	Användning
Monteringsanvisningar	1	
Reservdelskatalog	1	

1

Förbereda klipparen

Inga delar krävs

Tillvägagångssätt

1. Rengör klippdäcket ordentligt. Allt skräp måste tas bort för att säkerställa att skärmarna kommer att passa ordentligt mot klippdäcket.
2. Reparera alla böjda eller skadade delar på klippdäcket och ersätt delar som saknas.

2

Ta bort de befintliga skärmarna

Inga delar krävs

Tillvägagångssätt

Obs: På bilden visas 183-cm-klipparen.

1. Ta bort spakarna eller bultarna samt brickorna och muttrarna från den justerbara utströmningsskärmen (Figur 1).

© 2008—The Toro® Company
8111 Lyndale Avenue South
Bloomington, MN 55420

Registrera din produkt på www.Toro.com.

CE

Översättning av originalet (SV)
Tryckt i USA.
Med ensamrätt

2. Ta bort bultarna och muttrarna som håller utkastarskärmen, den främre skärmen och turboplattan på plats (Figur 1).
3. Sätt tillbaka den inre vagnsbulten och muttern i det fyrkantiga hålet i däcket efter att du har tagit bort utkastarskärmen (Figur 1).

Obs: En del av fästelementen används vid monteringen av Recycler-skärmarna.

Obs: Spara skärmarna och resten av fästelementen för senare användning vid byte till sidoutkastläget.

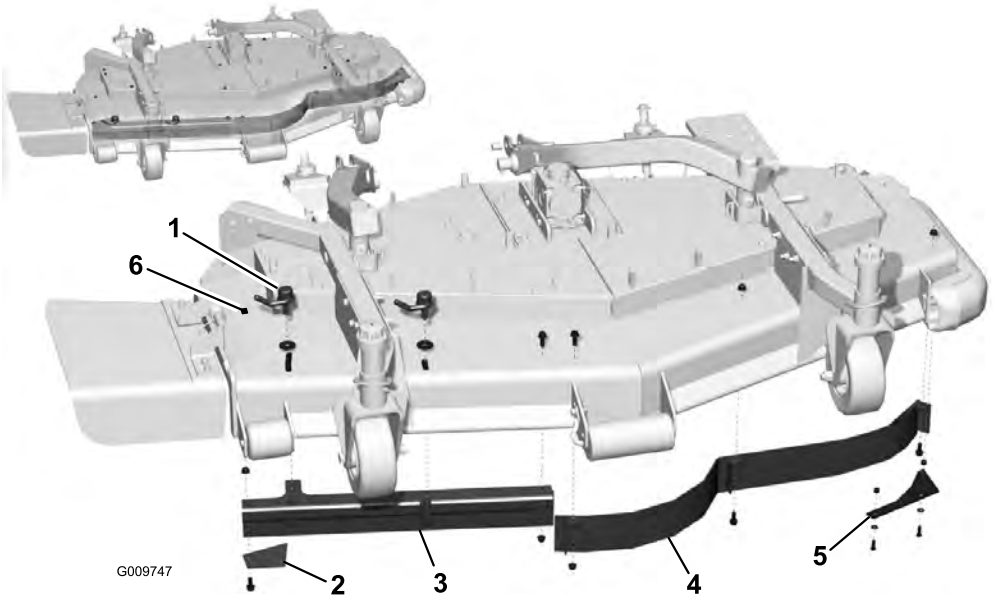

Figur 1

1. Spak (2) eller bult
2. Utkastarskärm
3. Justerbar utströmningsskärm
4. Främre skärm
5. Turboplatta
6. Vagnsbult och mutter i detta fyrkantiga hål

3

Montera skärmarna

Delar som behövs till detta steg:

1	Höger skärm
1	Vänster skärm
2	Bult, 3/8 x 1 tum
2	Flänsmutter, 3/8 tum
1	Flänsmutter, 3/8 tum (endast 152-cm-klippare)
1	Bult, 1/2 x 1 tum
1	Låsmutter
1	Vagnsbult, 3/8 x 1 tum (endast 152-cm-klippare)

Tillvägagångssätt

Obs: Alla hål som behövs för att montera de nya skärmarna finns på klipparen.

Obs: Montera skärmarna löst så att de är i linje med alla befintliga hål på klipparen.

1. Montera den högra skärmen på klipparen på följande vis:
   - På 183-cm-klippare: Fäst den högra skärmen på överdelen på klipparen med två nya bultar (1/2 x 1 tum) och två nya muttrar (1/2 tum) (Figur 2).
   - På 152-cm-klippare: Fäst den högra skärmen på överdelen på klipparen med en ny bult (1/2 x 1 tum) och en ny mutter (1/2 tum) (Figur 2).
   - På 183-cm- och 152-cm-klippare: Säkra de återstående flikarna på den högra skärmen till överdelen på klipparen med de tidigare borttagna bultarna (3/8 x 1 tum) och muttrarna (3/8 tum).
   - Fäst skärmens bakre del på klipparens bakre del med en ny bult (3/8 x 1 tum) och en ny mutter (3/8 tum) (Figur 2).
2. Montera den vänstra skärmen på klipparen på följande vis:
   - På 183-cm- och 152-cm-klippare: Säkra skärmens flik på överdelen på klipparen med hjälp av de

bultar (3/8 x 1 tum) och muttrar (3/8 tum) som togs bort tidigare.

- Fäst skärmens bakre del på klipparens bakre del med en ny bult (3/8 x 1 tum) och en ny mutter (3/8 tum) (Figur 2).

3. Endast på 152-cm-klippare: Fäst den vänstra skärmen på den högra skärmen med en ny vagnsbult (3/8 x 1 tum) och en ny flänsmutter (3/8 tum) (Figur 2).
4. Dra åt alla fästelement.

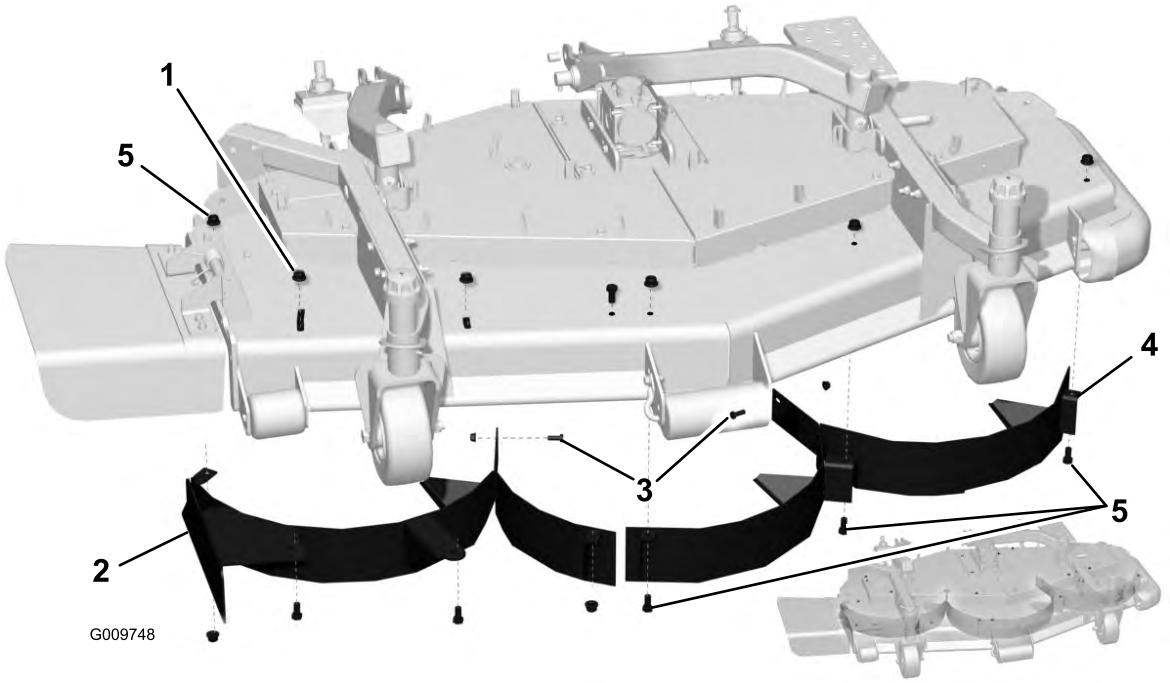

Figur 2

1. Bult och mutter (1/2 tum)
2. Höger skärm
3. Bult och mutter (3/8 tum)
4. Vänster skärm
5. Befintliga fästelement



Count on it.