Form No. 3362-664 Rev A

# Газонокосилка 55 см Recycler®

**Номер модели 20655—Заводской номер 280000001 и до**

**Номер модели 20656—Заводской номер 280000001 и до**

**Руководство оператора**

# Введение

Внимательно изучите данное руководство и научитесь правильно использовать и обслуживать машину, не допуская ее повреждения и травмирования персонала. Вы несете ответственность за правильное и безопасное использование машины.

Вы можете связаться с фирмой Toro, используя сайт www.Toro.com для получения информации о машине и вспомогательных приспособлениях, для помощи в поисках дилера или для регистрации машины.

При возникновении потребности в техническом обслуживании, запасных частях, выпущенных фирмой Toro, или в дополнительной информации вам необходимо обратиться к уполномоченному дилеру по техническому обслуживанию или в офис обслуживания фирмы Toro. Не забудьте при этом указать модель и заводской номер машины. Рисунок 1 указывает место на машине, где представлена ее модель и серийный номер.

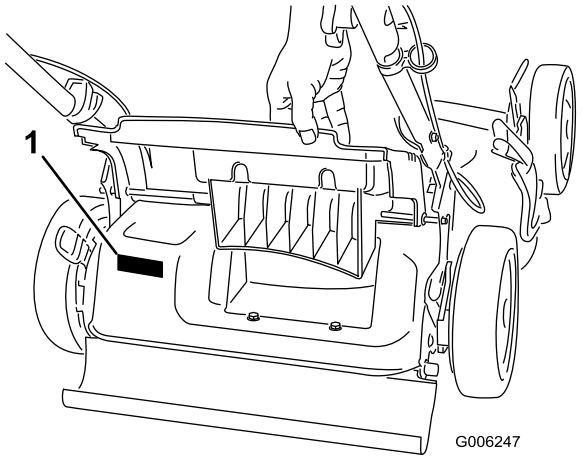


**Рисунок 1**

1. Табличка с названием модели и заводским номером

Запишите название модели и заводские номера в места, отведенные для этой цели ниже:

**Номер модели** _____

**Заводской номер** _____

В настоящем руководстве указаны потенциальные факторы опасности, связанные с машиной, и даны рекомендации по соблюдению безопасности, обозначенные символом предупреждения об опасности (Рисунок 2), который извещает об опасном состоянии, которое может привести к травме или летальному исходу, если пользователь не будет соблюдать рекомендуемые меры предосторожности.



**Рисунок 2**

1. Символ предупреждения об опасности

Для выделения информации в данном руководстве используются два слова. **Внимание** – привлекает внимание к специальной информации, относящейся к механической части машины, и **Примечание** – выделяет общую информацию, требующую специального внимания.

У моделей с указанной мощностью (в л.с.) полная мощность была установлена на основании лабораторных испытаний, проведенных изготовителем двигателя в соответствии с SAE J1940. Так как конфигурация двигателя была изменена для удовлетворения требований по безопасности, составу выхлопа и эксплуатации, фактическая мощность двигателя газонокосилки этого класса будет значительно ниже.

© 2008—The Toro® Company
8111 Lyndale Avenue South
Bloomington, MN 55420

Регистрация в www.Toro.com.

CE

Перевод исходного документа (RU)
Напечатано в США
Все права защищены

# Техника безопасности

**Неправильная эксплуатация этой газонокосилки или ее недобросовестное техническое обслуживание может стать причиной несчастного случая. Для того, чтобы уменьшить вероятность несчастного случая, соблюдайте данные инструкции по технике безопасности.**

Компания Toro спроектировала и испытала эту газонокосилку для обеспечения приемлемой безопасности в эксплуатации; однако, несоблюдение данных инструкций может стать причиной несчастного случая.

**Для обеспечения максимальной безопасности, оптимальных рабочих характеристик, а также для получения более подробной информации об изделии, вам и другому оператору газонокосилки перед запуском двигателя необходимо прочесть данное руководство, и усвоить его содержание. Особое внимание обращайте на символы предупреждения об опасности (Рисунок 2), которые означают следующее: Предостережение, Предупреждение, или Опасность – «указание по индивидуальной безопасности». Прочтите и изучите данную инструкцию, поскольку она касается безопасности. Несоблюдение данных инструкций может стать причиной несчастного случая.**

## Общие правила техники безопасности по эксплуатации газонокосилки

Представленные далее инструкции соответствуют стандарту ISO 5395.

Несоблюдение правил техники безопасности при эксплуатации данной машины, снабженной режущим блоком, может привести к травматической ампутации конечностей, а также к выбросу посторонних предметов. Несоблюдение приведенных далее инструкций по безопасности может привести к получению серьезной травмы и даже к смерти.

### Обучение

- Внимательно изучите данные инструкции. Подробно ознакомьтесь с органами управления и правилами использования оборудования.
- Не разрешайте пользоваться газонокосилкой детям, а также лицам, не ознакомленным с настоящими инструкциями. Дозволенный возраст пользователя газонокосилки устанавливается местными правилами и нормами.
- Ответственность за несчастные случаи и возникновение опасных ситуаций для людей и имущества несет оператор (пользователь).
- Изучите описание всех условных обозначений, имеющихся на газонокосилке, или использованных в инструкциях.

### Бензин

**ПРЕДУПРЕЖДЕНИЕ** – Бензин является огнеопасной жидкостью. Примите следующие меры безопасности.

- Для хранения топлива используйте контейнеры, специально предназначенные для этой цели.
- Заправку горючим осуществляйте вне помещения, не курите во время дозаправки.
- Доливайте топливо перед пуском двигателя. Никогда не снимайте крышку топливного бака, или не доливайте топливо во время работы двигателя, или когда двигатель сильно нагрет.
- В случае утечки бензина не пытайтесь запустить двигатель – сначала переместите газонокосилку из зоны разлива и проследите за тем, чтобы не возник источник загорания, до тех пор, пока пролитый бензин не испарится.
- Плотно завинчивайте крышки всех топливных баков и контейнеров.

### Подготовка

- Пользователь газонокосилки должен быть защищен прочной обувью и длинными брюками. Запрещается работать с газонокосилкой без обуви, а также в открытых сандалиях.
- Тщательно осмотрите площадку, на которой будет использоваться машина и удалите из рабочей зоны камни, палки, провода, кости и другие посторонние предметы.
- Перед использованием машины произведите ее визуальный осмотр и убедитесь в том, что ограждения и защитные устройства, такие как дефлекторы и/или устройств подбора травы, находятся на месте и правильно работают.
- Перед использованием машины обязательно произведите ее осмотр на отсутствие износа

и повреждений ножа, болтов ножа и резака в сборе. Замену изношенных или поврежденных ножей и болтов производите комплектами, во избежание нарушения балансировки.

## Пуск двигателя

- Перед пуском двигателя произведите расцепление всех муфт и установку их в нейтральное положение.
- При пуске двигателя или включении электродвигателя не наклоняйте газонокосилку, если только она не должна быть наклонена для пуска. В данном случае наклонять газонокосилку следует ровно настолько, насколько это необходимо, приподнимая только ту часть машины, которая находится дальше от оператора.
- При пуске двигателя или включении электродвигателя соблюдайте осторожность и следуйте инструкциям. Ноги должны находиться на достаточном удалении от ножей, и не перед разгрузочным желобом.

## Эксплуатация

- Запрещается использовать газонокосилку, если в непосредственной близости находятся посторонние люди (в особенности дети), а также домашние животные.
- Скашивание травы следует производить только при дневном свете или при достаточном искусственном освещении.
- Будьте готовы к тому, что в земле могут быть ямы и другие скрытые опасности.
- Держите руки и ноги на безопасном удалении от вращающихся частей машины. Не загораживайте отверстие для выброса материала.
- Запрещается приподнимать газонокосилку и переносить ее с работающим электродвигателем.
- Соблюдайте повышенную осторожность при изменении направления движения и при перемещении газонокосилки в направлении на себя.
- Двигайтесь шагом; никогда не переходите на бег.
- Работа на склонах:
  - Запрещается пользоваться газонокосилкой на очень крутых склонах.
  - Соблюдайте особую осторожность при изменении направления движения, находясь на склоне.
  - Двигайтесь поперек поверхности склонов, никогда не двигайтесь вверх или вниз по склону. При изменении направления движения на склонах будьте предельно осторожны.
  - При работе на склонах обеспечьте себе устойчивое положение.
- Останавливайте ножи, если газонокосилку необходимо наклонить для пересечения поверхностей, где нет травы, а также при транспортировке газонокосилки к скашиваемому участку и обратно.
- Не включайте двигатель в стесненном пространстве, где могут скапливаться опасные пары окиси углерода.
- Выключите двигатель
  - оставляя газонокосилку без присмотра.
  - перед дозаправкой топливом.
  - перед снятием травоподборщика.
  - перед регулировкой по высоте, если только регулировку невозможно выполнить с рабочего места оператора.
- Остановите двигатель и отсоедините провод свечи зажигания.
  - перед очисткой засорений или прочисткой желоба.
  - перед проверкой, очисткой и выполнением работ на газонокосилке;
  - после столкновения газонокосилки с посторонним предметом проверьте ее на отсутствие повреждений и при необходимости произведите ремонт перед повторным запуском и возобновлением эксплуатации;
  - в случае появления аномальной вибрации при запуске газонокосилки (немедленно произведите проверку).
- Находясь поблизости или при пересечении дорог, следите за движением по дороге.

## Техническое обслуживание и хранение

- Для обеспечения безопасного рабочего состояния оборудования следите за тем, чтобы все гайки и болты были надежно затянуты.
- Не используйте оборудование под давлением для очистки машины.
- Если в баке оборудования есть бензин, не храните оборудование в здании, где пары

бензина могут взаимодействовать с открытым огнем или искрами.

- Дайте двигателю остыть перед постановкой его на хранение в каком-либо помещении.
- Для уменьшения опасности возникновения пожара следите за тем, чтобы в двигателе, глушителе, аккумуляторном отсеке, а также в месте хранения бензина не было травы, листьев, или чрезмерного количества смазки.
- Регулярно производите проверку деталей травоподборника и ограждения выброса, заменяйте детали, рекомендованные к замене изготовителем, когда это необходимо.
- Для обеспечения безопасности своевременно заменяйте изношенные и поврежденные детали.
- Замените неисправный глушитель.
- Если необходимо опорожнить топливный бак, делайте это вне помещения.
- Не изменяйте настройку регулятора оборотов двигателя и не превышайте его допустимую частоту вращения. Работа двигателя на повышенных оборотах повышает опасность несчастного случая.
- Соблюдайте осторожность, выполняя регулировку газонокосилки, с тем, чтобы предотвратить защемление пальцев между подвижными ножами и неподвижными частями газонокосилки.
- **Для обеспечения оптимальных рабочих характеристик и безопасности всегда приобретайте только штатные запасные части и принадлежности компании Toro. Не используйте *нештатные* детали и принадлежности**; они могут создать угрозу безопасности.

# Звуковое давление

Допустимый уровень звукового давления, создаваемый машиной на органы слуха оператора, равен 88 дБА; эти данные основаны на результатах измерений, выполненных на аналогичных машинах в соответствии со стандартом EN 836 и ISO 11201.

# Уровень звукового давления

Гарантированный уровень звукового давления машины (не выше 98 дБА) основан на измерениях рабочих параметров аналогичных машин в соответствии со стандартом ISO 11094.

# Вибрация, передаваемая на кисти и руки

Уровень вибрации органов управления данной машины не превышает 2.3 м/с$^2$, эта величина основана на измерениях аналогичных машин в соответствии со стандартами EN 836 и EN 1033.

# Наклейки с правилами техники безопасности и инструкциями

**Внимание:** **Таблички с указаниями и инструкциями по технике безопасности располагаются рядом с частями машины, являющимися потенциальными источниками опасности. Заменяйте поврежденные таблички.**

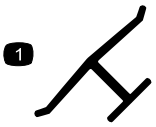


**Логотип изготовителя**

1. Означает, что нож изготовлен производителем машины.

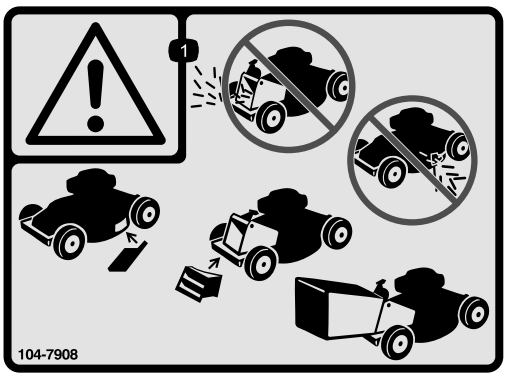


**104-7908**

1. Опасность выброса посторонних предметов – не эксплуатируйте газонокосилку без установленных на свои места заглушки заднего выброса или мешка; не эксплуатируйте газонокосилку без установленных на свои места крышки бокового выброса или отражателя.

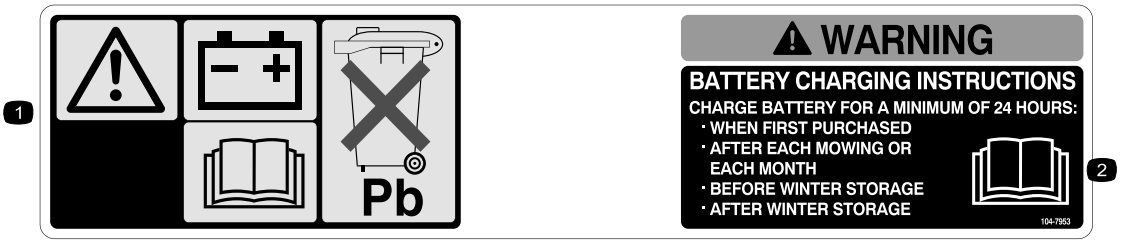


**104-7953**

Только для модели 20656

1. Предупреждение – прочитайте сведения о зарядке батарей в *Руководстве для оператора*; батареи содержат свинец, не удаляйте в бытовые отходы.
2. Прочтите *руководство по эксплуатации.*




**108-4791**

Только для модели 20656

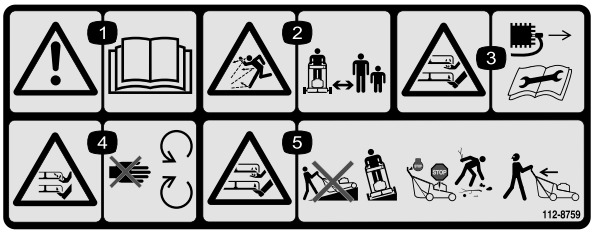


**112-8759**

1. Предупреждение—изучите *руководство по эксплуатации.*
2. Опасность выброса посторонних предметов. Посторонние лица должны находиться на безопасном расстоянии от машины.
3. Опасность травмирования или увечий рук и ног. Держитесь в стороне от движущихся частей, вынимайте ключ зажигания и изучите инструкции перед выполнением операций по уходу и техническому обслуживанию.
4. Опасность травмирования и увечий рук или ног от ножа газонокосилки – держитесь на расстоянии от движущихся частей.
5. Опасность травмирования и увечий рук или ног от ножа газонокосилки – не направляйте ее вверх или вниз по склону; перемещайте только вдоль поверхности склона; остановите двигатель, прежде чем покинуть рабочую позицию; а также осматривайте пространство позади себя при движении назад.

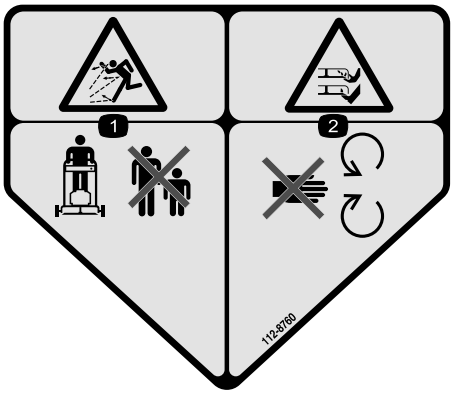


**112-8760**

1. Опасность выброса посторонних предметов. Посторонние лица должны находиться на безопасном расстоянии от машины.
2. Опасность травмирования и увечий рук или ног – держитесь подальше от движущихся частей.




**112-8867**

1. Заблокировать
2. Разблокировать

# Сборка

**Внимание: Снимите и удалите в отходы защитную пластиковую пленку, покрывающую двигатель.**

## 1. Раскладывание рукоятки

### Процедура

**В случае неправильного складывания или раскладывания рукоятки можно повредить кабели, вследствие чего работать на машине будет опасно.**

- **Складывая или раскладывая рукоятку, не повредите кабели.**
- **Если какой-либо кабель поврежден, свяжитесь с уполномоченным дилером по техническому обслуживанию.**

1. Осторожно перемещайте верхнюю рукоятку вперед до тех пор, пока половинки рукоятки не окажутся на одной линии и не сложатся вместе, как показано (Рисунок 3).

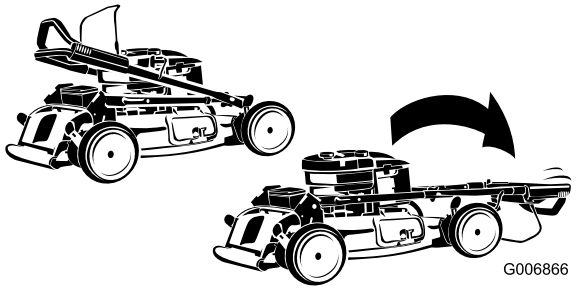


**Рисунок 3**

2. Затяните маховички на рукоятке (Рисунок 4).

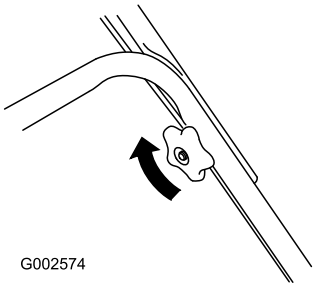


**Рисунок 4**

3. Отведите рукоятку назад (как показано) до тех пор, пока она со щелчком не встанет на место (Рисунок 5).

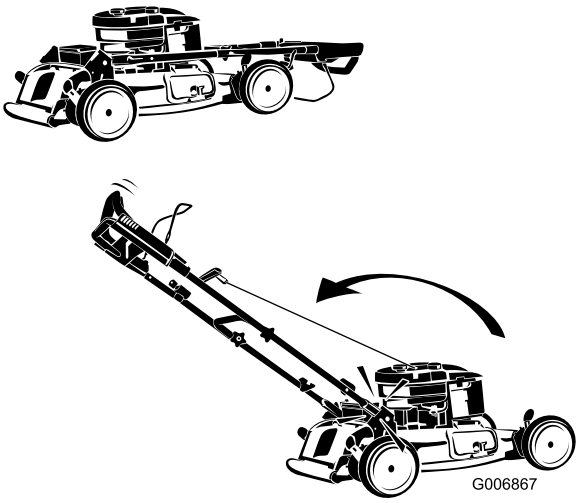


**Рисунок 5**

## 2. Заправка двигателя маслом

### Процедура

1. Извлеките масломерный щуп (Рисунок 6).

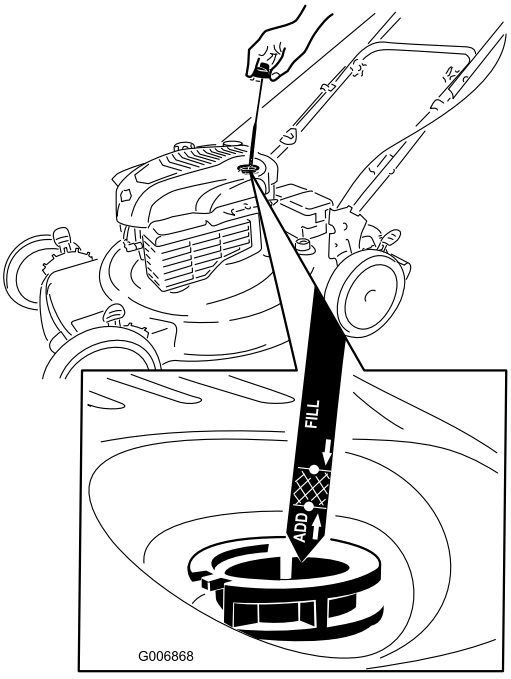


**Рисунок 6**

2. **Медленно** заливайте масло в маслозаливной патрубок до тех пор, пока уровень масла не достигнет отметки **Full (ЗАПОЛНЕНО)** на масломерном щупе (Рисунок 6). **Не допускайте**

**переполнения картера.** Макс. объем масла: 0,59 л, тип: автомобильное моющее масло (SAE 30), имеющее классификацию API: SF, SG, SH, SJ, SL и выше.

3. Надежно вставьте щуп.

**Внимание:** ***Замените масло в двигателе после первых 5-и часов работы*****, а затем меняйте масло раз в год. См. Раздел «Заправка двигателя маслом».**

# 3. Установка плавкого предохранителя

## Процедура

**Только для модели 20656**

При поставке с завода в комплект газонокосилки входит плавкий предохранитель на 40 Ампер, защищающий электрический стартер.

**Внимание: Невозможно запустить газонокосилку с помощью электрического стартера или зарядить батарею, если не установлен плавкий предохранитель.**

1. Расфиксируйте оба торца крышки батареи и снимите ее (Рисунок 7).

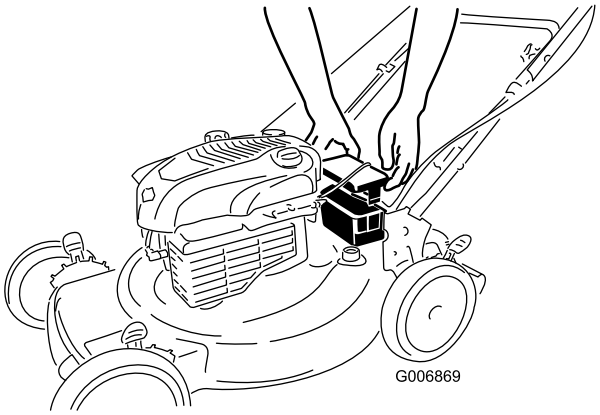


**Рисунок 7**

2. Вставьте предохранитель в держатель предохранителя (Рисунок 8).

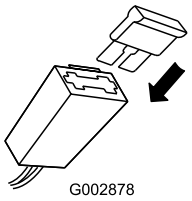


**Рисунок 8**

**Примечание:** В комплект поставки газонокосилки входит предохранитель, находящийся в пакете пользователя, и еще один предохранитель расположен в коробке с аккумуляторной батареей.

3. Установите крышку аккумулятора.

# 4. Зарядка батареи

## Процедура

**Только для модели 20656**

Смотрите подраздел «Зарядка батареи» в разделе «Техническое обслуживание».

# Знакомство с изделием

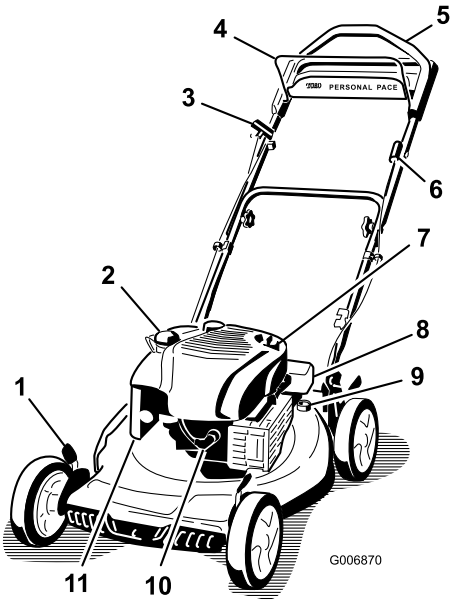


**Рисунок 9**

1. Рычаг регулировки высоты скашивания
2. Крышка топливного бака
3. Рукоятка механического стартера
4. Штанга управления ножом
5. Рукоятка
6. Ключ зажигания (только для модели 20656)
7. Заливка масла/масломерный щуп
8. Аккумуляторная батарея (только для модели 20656)
9. Отверстие для промывки
10. Свеча зажигания
11. Воздушный фильтр

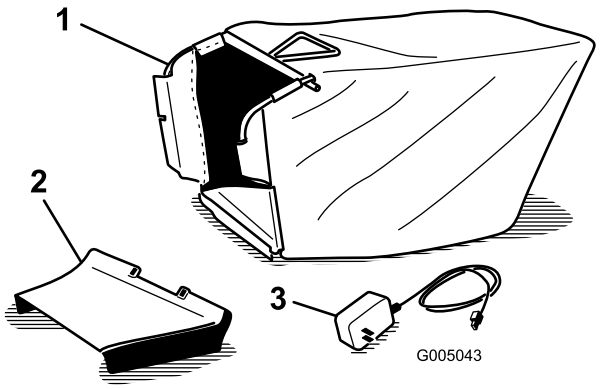


**Рисунок 10**

1. Мешок для сбора травы
2. Боковой желоб для выброса
3. Устройство для зарядки аккумуляторной батареи (только для модели 20656)

# Эксплуатация

## Заправка топливного бака

**Бензин является воспламеняющейся и крайне взрывоопасной жидкостью. Пожар или взрыв бензиновой смеси может вызвать ожоги у вас и окружающих лиц.**

- **Для предотвращения воспламенения бензина из-за разряда статического электричества перед заправкой устанавливайте емкость с бензином и/или машину непосредственно на землю, а не на подвижный или другой объект.**
- **Производите заправку бака вне помещения при холодном двигателе. Вытирайте следы пролитого бензина.**
- **Не курите при выполнении операций с бензином и не выполняйте их вблизи источников огня или искрения.**
- **Храните бензин в штатной емкости в месте, недоступном для детей.**

Заправляйте топливный бак чистым стандартным бензином, не содержащим тетраэтилсвинца, используя заправочную станцию одной из основных фирм (Рисунок 11).

**Примечание:** Никогда не используйте метанол, бензин, содержащий метанол, или бензин, содержащий более 10% этанола, поскольку может возникнуть повреждение топливной системы. Не смешивайте масло с бензином.

**Внимание: Для улучшения запуска в любое время года добавляйте стабилизатор топлива, смешивая его с бензином, полученным не ранее чем за 30 дней.**

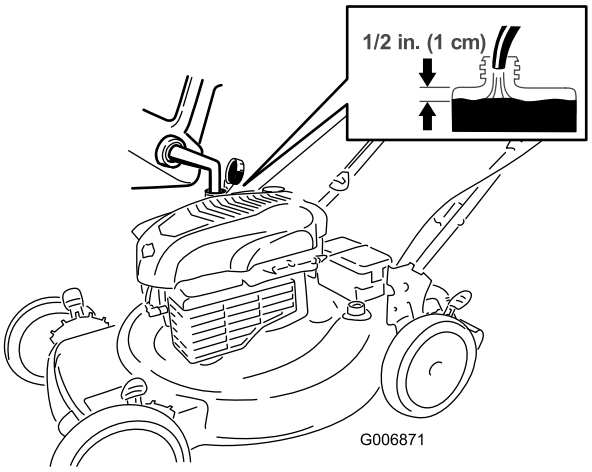


**Рисунок 11**

## Проверка уровня масла в двигателе

**Интервал обслуживания:** Перед каждым использованием или ежедневно

1. Выньте щуп для измерения уровня, вытрите его, и затем вставьте на полную глубину (Рисунок 12).

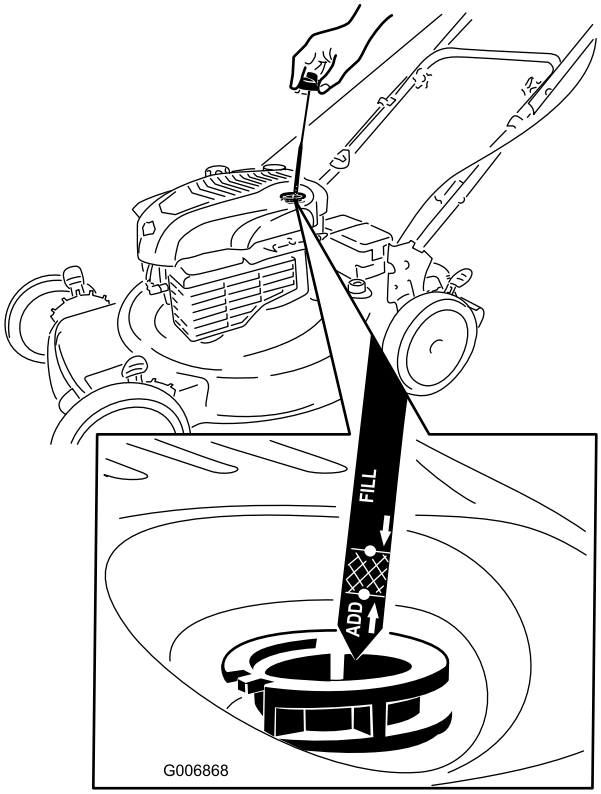


**Рисунок 12**

2. Выньте щуп и проверьте уровень масла (Рисунок 12). Если уровень масла ниже отметки **Add (ДОЛИТЬ)** на масломерном щупе, **медленно** заливайте масло в маслозаливной патрубок, чтобы поднять уровень масла до метки **Full (ЗАПОЛНЕНО)** на масломерном щупе. **Не допускайте переполнения картера.** Макс. объем масла: 0,59 л, тип: автомобильное моющее масло (SAE 30), имеющее классификацию API: SF, SG, SH, SJ, SL и выше.
3. Надежно вставьте щуп.

# Регулировка высоты скашивания

**При регулировке высоты скашивания можно коснуться движущегося ножа, что может стать причиной серьезной травмы.**

- **Выключите двигатель и подождите, пока все движущиеся части остановятся.**
- **Не помещайте пальцы под корпус при регулировке высоты скашивания.**

**Если двигатель работал, глушитель может быть горячим и вызвать серьезные ожоги. Держитесь на достаточном расстоянии от глушителя.**

Отрегулируйте высоту скашивания на требуемое значение. Отрегулируйте передние колеса на ту же высоту, что и задние колеса (Рисунок 13).

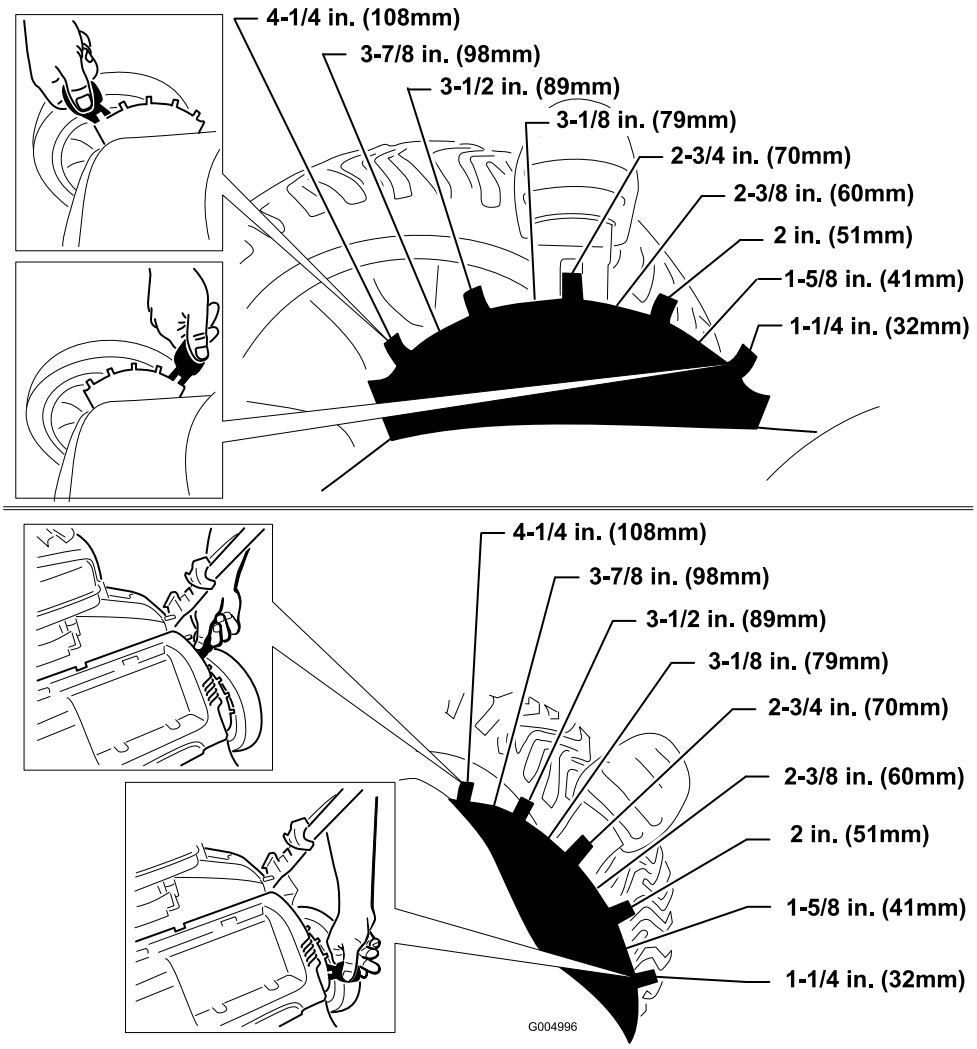


**Рисунок 13**

# Запуск двигателя

1. Удерживайте штангу управления ножом прижатой к рукоятке (Рисунок 14).

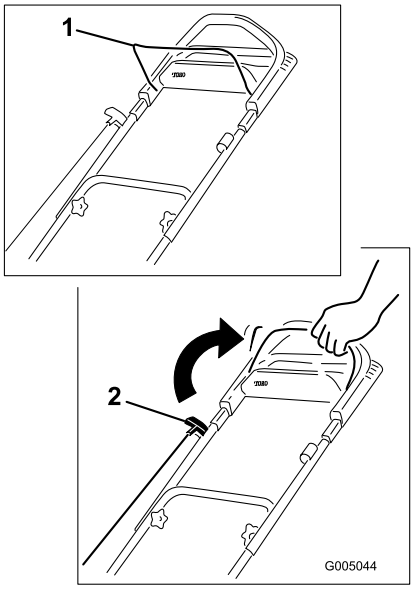


**Рисунок 14**

1. Штанга управления ножом

2. Поверните ключ зажигания (Рисунок 15) (только для модели 20656) или потяните за ручку стартера (Рисунок 16).

   **Примечание:** Когда вы тяните ручку стартера, следите за тем, чтобы ваши пальцы не оказались близко к тросу на рукоятке.

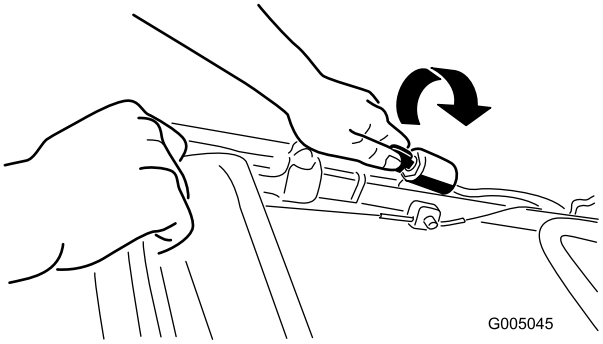


**Рисунок 15**

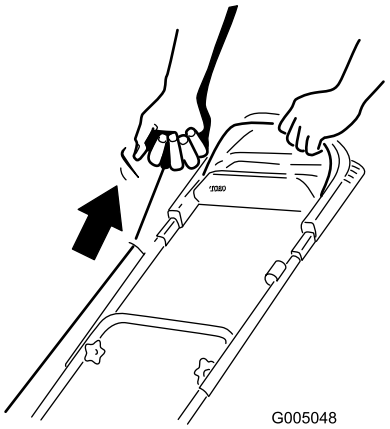


**Рисунок 16**

**Примечание:** Если газонокосилка не запускается, свяжитесь с уполномоченным дилером по техническому обслуживанию.

# Использование самоходного привода

Чтобы включить самоходный привод, просто идите, положив руки на верхнюю рукоятку и держа локти по бокам, и газонокосилка автоматически будет двигаться с вашей скоростью перемещения (Рисунок 17).

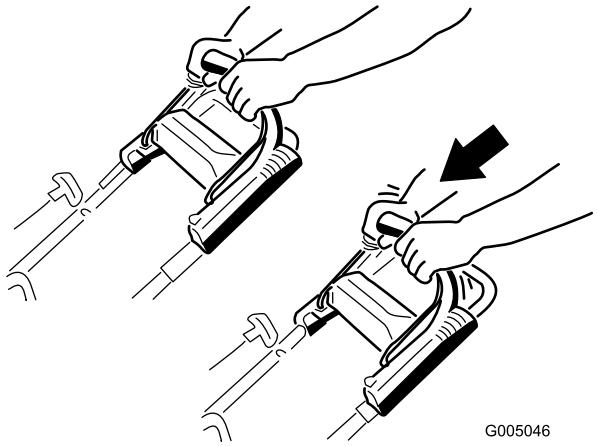


**Рисунок 17**

# Останов двигателя

**Интервал обслуживания:** Перед каждым использованием или ежедневно

Чтобы заглушить двигатель, отпустите штангу управления ножом.

**Примечание:** Отходя от газонокосилки, вынимайте ключ зажигания.

**Внимание: После отпускания штанги управления нож и двигатель остановятся в течение 3 секунд. Если остановка не происходит надлежащим образом, немедленно прекратите эксплуатацию газонокосилки и свяжитесь с уполномоченным дилером по техническому обслуживанию.**

# Утилизация срезанной травы и листьев

При поставке с завода-изготовителя газонокосилка рассчитана на утилизацию травы и срезанных листьев на том же газоне, где производится скашивание.

Если мешок для травы находится на газонокосилке, снимите его (см. раздел «Снятие мешка для травы»), прежде чем утилизировать срезанный материал. Если на газонокосилке установлен боковой желоб для выброса, снимите его и зафиксируйте боковую выпускную дверцу (см. раздел «Снятие бокового желоба для выброса»), прежде чем утилизировать срезанный материал.

# Сбор скошенной травы и листьев в мешки

Если вы хотите собрать траву и срезанные листья с газона, используйте мешок для травы.

**При использовании изношенного мешка для сбора травы мелкие камни и другой аналогичный мусор могут быть выброшены в направлении оператора или находящихся рядом людей, что может привести к тяжелым травмам или гибели.**

**Регулярно проверяйте мешок для травы. Если он поврежден, установите новый сменный мешок компании Toro.**

Если на газонокосилке установлен боковой желоб для выброса, снимите его и заблокируйте боковую выпускную дверцу (см. раздел «Снятие бокового желоба для выброса»), прежде чем собирать срезанный материал в мешки.

**При прикосновении к остро заточенному ножу возможны серьезные травмы.**

**Выключите двигатель и выждите, пока все движущиеся части остановятся, перед тем как покинуть рабочее место оператора.**

## Установка мешка для травы

1. Поднимите и удерживайте заднюю дверцу (Рисунок 18).

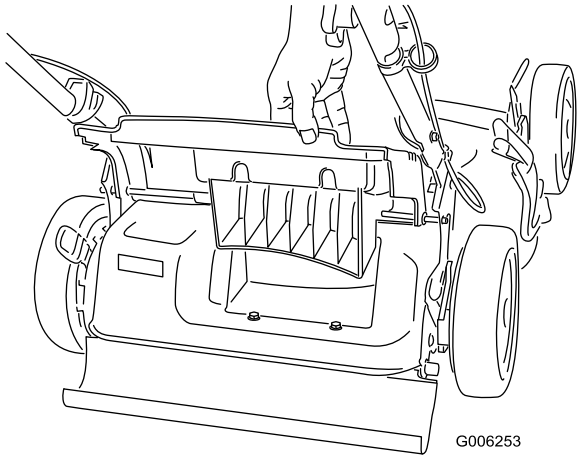


**Рисунок 18**

2. Установите мешок для травы (Рисунок 19).

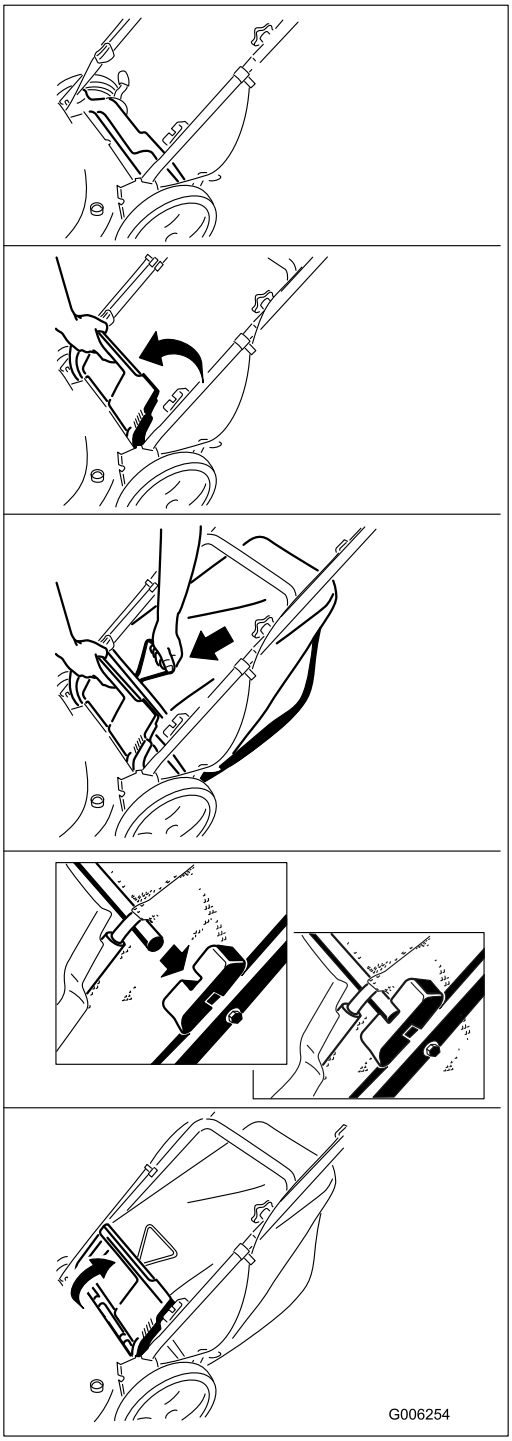


**Рисунок 19**

3. Опустите заднюю дверцу.

## Снятие мешка для травы

Для снятия мешка проделайте вышеописанные операции в обратном порядке.

# Выброс скошенной травы и листьев с боковой стороны

Используйте боковой выброс при обрезке очень высокой травы.

Если мешок находится на газонокосилке, то перед использованием бокового выброса скошенной травы и листьев снимите его.

**При прикосновении к остро заточенному ножу возможны серьезные травмы.**

**Выключите двигатель и выждите, пока все движущиеся части остановятся, перед тем как покинуть рабочее место оператора.**

## Установка желоба для бокового выброса

1. Разблокируйте боковую выпускную дверцу (Рисунок 20).

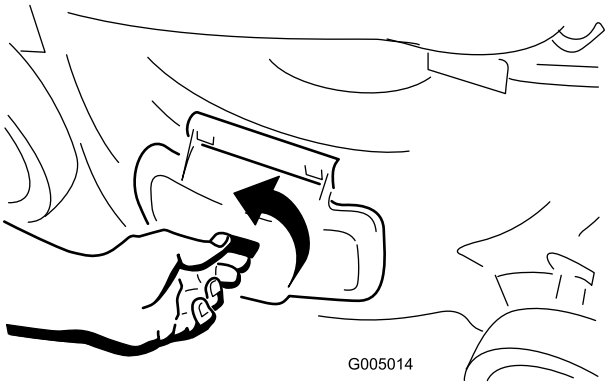


**Рисунок 20**

2. Установите желоб для бокового выброса (Рисунок 21).

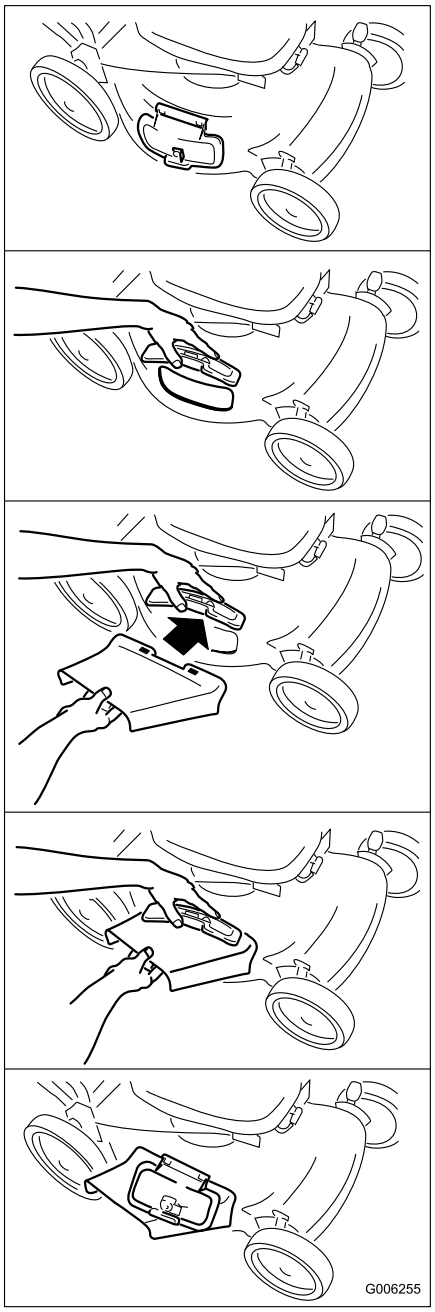


**Рисунок 21**

## Снятие бокового желоба для выброса

Чтобы снять боковой желоб для выброса, выполните указанные выше действия в обратном порядке.

**Внимание: Заблокируйте боковую выпускную дверцу после ее закрытия (Рисунок 22).**

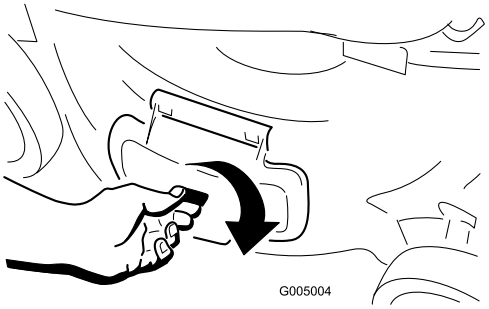


**Рисунок 22**

# Советы по эксплуатации

## Общие советы по кошению газонов

- Удалите из рабочей зоны палки, камни, проволоку, ветви и другой мусор, о который может удариться нож.
- Избегайте ударов ножа о твердые предметы. Никогда специально не производите скашивание поверх какого-либо предмета.
- Если газонокосилка ударяет предмет или начинает вибрировать, немедленно остановите двигатель, отсоедините провод от свечи зажигания и осмотрите газонокосилку на наличие повреждений.
- Для наилучших результатов устанавливайте новый нож перед началом сезона скашивания.
- По мере необходимости заменяйте нож новым сменным ножом производства компании Toro.

## Скашивание травы

- Срезайте только около одной трети высоты травы за один проход. Не производите резку травы ниже настройки 51 мм, кроме случаев, когда трава растет рассеянно, или в конце осени, когда рост травы начинает замедляться. Смотрите подраздел «Регулировка высоты скашивания».
- При скашивании травы высотой более 15 см выполняйте его на максимальной высоте скашивания и идите медленно; затем выполните повторное скашивание на более низкой настройке для получения лучшего внешнего вида газона. Если трава слишком высокая, газонокосилка может засориться и двигатель может остановиться.
- Производите скашивание только сухой травы или листьев. Влажная трава и листья слеживаются на газоне и могут привести к тому, что газонокосилка засорится и двигатель остановится.

**Влажная трава и листья могут стать причиной серьезной травмы, если вы поскользнетесь и коснетесь ножа. Производите скашивание только в сухую погоду.**

- Помните о потенциальной опасности пожара в очень сухих условиях, соблюдайте все местные противопожарные правила и очищайте газонокосилку от сухой травы и листьев.
- Попеременно изменяйте направление движения при скашивании. Это способствует однородному распределению срезанного материала по газону и более равномерному удобрению.
- Если после скашивания внешний вид газона оказался неудовлетворительным, попробуйте выполнить одно из следующих действий:
  - Замените или заточите нож.
  - При скашивании идите медленнее.
  - Увеличьте высоту скашивания на газонокосилке.
  - Производите скашивание травы более регулярно.
  - Прокладывайте полосы скошенной травы с частичным перекрытием вместо срезания полной полосы за каждый проход.
  - Установите высоту скашивания на передних колесах на одно деление ниже, чем на задних. Например, установите высоту передних колес на 51 мм, а задних – на 60 мм.

### Резка листьев

- После скашивания убедитесь, что половина поверхности газона видна сквозь слой срезанных листьев. Возможно, потребуется более чем один проход поверх листьев.
- Если на газоне слой листьев толщиной более 13 см, установите высоту скашивания спереди на одно или два деления выше, чем высоту скашивания сзади.
- Снизьте скорость движения при скашивании, если газонокосилка недостаточно точно срезает листья.

# Техническое обслуживание

**Примечание:** Определите, какая сторона машины является правой, а какая левой, по отношению к нормальному рабочему положению.

## Рекомендуемый график(и) технического обслуживания

| Периодичность технического обслуживания | Порядок технического обслуживания |
|---|---|
| Через первые 5 часа | • Замените масло в двигателе. |
| Перед каждым использованием или ежедневно | • Проверьте уровень масла в двигателе.<br>• Убедитесь, что двигатель остановился в течение 3 секунд после отпускания штанги управления ножом.<br>• Удалите обрезки травы и грязь из нижней части газонокосилки. |
| Через каждые 25 часов | • Замените воздушный фильтр; при работе в условиях сильной запыленности чаще меняйте фильтр.<br>• Зарядите аккумулятор в течение 24 часов (только для модели 20656). |
| Перед помещением на хранение | • Удалите топливо из бака перед проведением ремонта в соответствии с указаниями, а также перед ежегодным периодом хранения. |
| Ежегодно | • Замените масло в двигателе.<br>• Смажьте зубчатые колеса.<br>• Замените или заточите нож (потребуется более частая замена или заточка, если режущая кромка быстро притупляется).<br>• Сведения о дополнительных ежегодных процедурах технического обслуживания смотрите в Руководстве по двигателю для оператора. |

**Внимание:** **Обращайтесь к *руководству по эксплуатации двигателя* для получения дополнительной информации о процедурах технического обслуживания.**

# Подготовка к операциям технического обслуживания

1. Выключите двигатель и подождите, пока все движущиеся части остановятся.
2. Перед выполнением технического обслуживания отсоедините провод свечи зажигания и подвесьте его на удерживающий штырь (Рисунок 23).

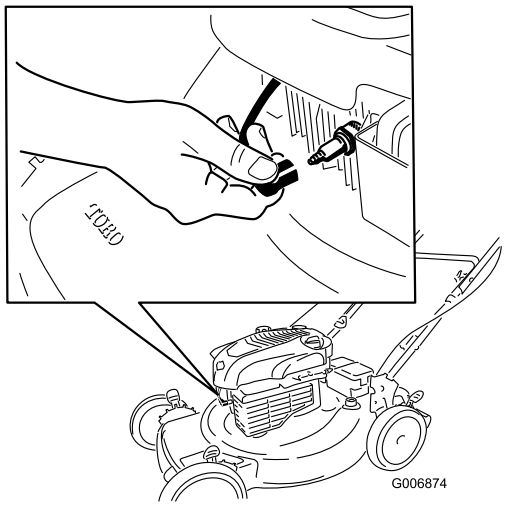


**Рисунок 23**

3. После выполнения процедур(ы) технического обслуживания подсоедините провод к свече зажигания.

**Внимание:** **Перед опрокидыванием газонокосилки для замены масла или ножа подождите, пока топливо в баке не выработается полностью в режиме нормальной работы. При необходимости опрокидывания газонокосилки до выработки топлива используйте ручной топливный насос для выкачивания топлива. Обязательно переверните газонокосилку набок воздушным фильтром вверх.**

**При опрокидывании газонокосилки топливо может вытечь. Топливо является воспламеняющейся, взрывоопасной жидкостью и может стать причиной травмы.**

**Подождите, пока топливо полностью не выработается, или откачайте его ручным насосом; запрещается использовать перелив сифоном.**

# Замена воздушного фильтра

**Интервал обслуживания:** Через каждые 25 часов

Ежегодно заменяйте воздушный фильтр; при работе в условиях сильной запыленности чаще меняйте фильтр. Смотрите подраздел «Подготовка к техническому обслуживанию».

1. Используя отвертку, откройте крышку воздушного фильтра (Рисунок 24).

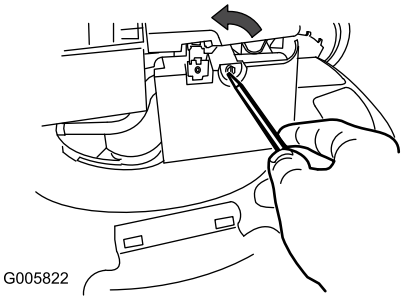


**Рисунок 24**

2. Замените воздушный фильтр (Рисунок 25).

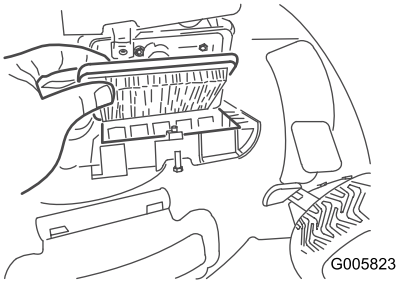


**Рисунок 25**

3. Установите крышку на место.

# Замена масла в двигателе

**Интервал обслуживания:** Через первые 5 часа

Ежегодно

**Замените масло в двигателе после первых 5-и часов работы**, а затем меняйте масло раз в год.

Перед заменой масла включите двигатель на несколько минут для прогрева. Разогретое масло обладает повышенной текучестью, что позволяет удалить большее количество загрязняющих частиц.

1. Смотрите подраздел «Подготовка к техническому обслуживанию».
2. Извлеките масломерный щуп (Рисунок 26).

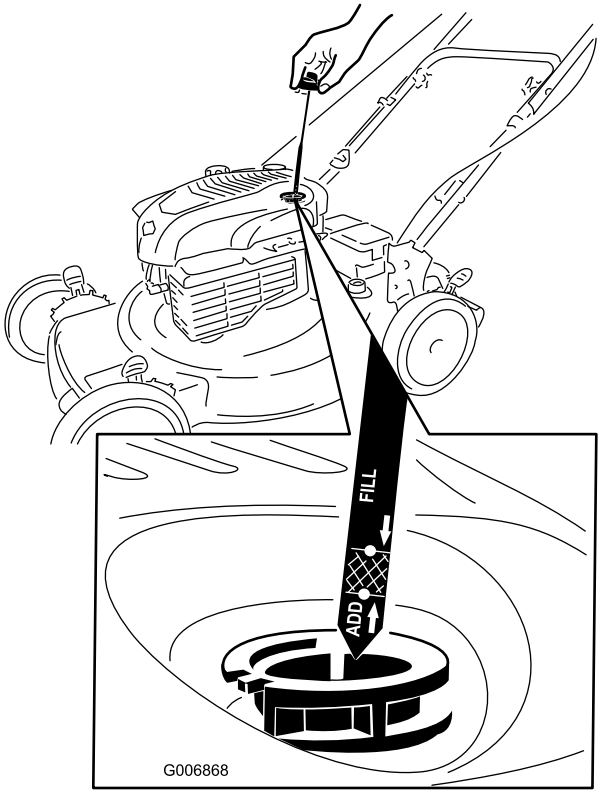


**Рисунок 26**

3. Для слива отработанного масла через маслозаливной патрубок переверните газонокосилку набок воздушным фильтром вверх (Рисунок 27).

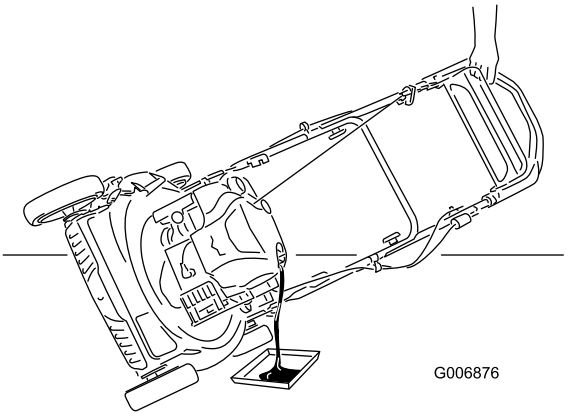


**Рисунок 27**

4. **Медленно** заливайте масло в маслозаливной патрубок до тех пор, пока уровень масла не достигнет отметки **Full (ЗАПОЛНЕНО)** на масломерном щупе (Рисунок 26). **Не допускайте переполнения картера.** Макс. объем масла: 0,59 л, тип: автомобильное моющее масло (SAE 30), имеющее классификацию API: SF, SG, SH, SJ, SL и выше.
5. Надежно вставьте щуп.
6. Сдавайте использованное масло в местный пункт по утилизации.

# Зарядка батареи

**Интервал обслуживания:** Через каждые 25 часов

**Только для модели 20656**

Первоначально зарядите батарею в течение 24 часов, затем заряжайте ежемесячно (через каждые 25 запусков) или по мере необходимости. Зарядное устройство следует всегда использовать в защищенном месте; заряжать аккумулятор по возможности надо при комнатной температуре (70°F, или 22°C).

1. Подсоедините зарядное устройство к жгуту проводки газонокосилки, расположенному под ключом зажигания (Рисунок 28).

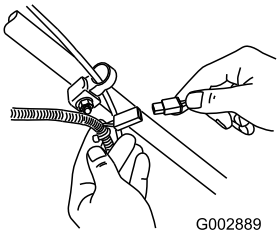


**Рисунок 28**

2. Включите удлинительный кабель в розетку на стене.

**Примечание:** Когда батарея перестанет удерживать заряд, утилизируйте или удалите батарею (свинцово-кислотного типа) в отходы в соответствии с местными нормами и правилами.

# Замена плавкого предохранителя

**Только для модели 20656**

Если аккумулятор не заряжается или двигатель не заводится с помощью электрического стартера, то возможно перегорел предохранитель. Замените его сменным предохранителем на 40 А. Смотрите раздел «Установка плавкого предохранителя».

# Смазка зубчатых колес

**Интервал обслуживания:** Ежегодно

1. Вывинтите болты на **задних** колесах и снимите задние колеса.
2. Нанесите смазочное масло на внутреннюю и внешнюю стороны зубчатого колеса, как показано на Рисунок 29.

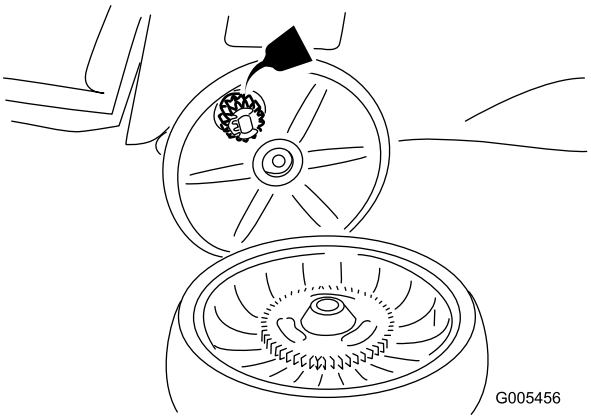


**Рисунок 29**

3. Установите задние колеса.

# Замена ножа

**Интервал обслуживания:** Ежегодно

**Внимание:** ***Для правильной установки ножа потребуется динамометрический ключ.*** **При отсутствии динамометрического ключа или условий, необходимых для выполнения этой процедуры свяжитесь с уполномоченным дилером по техническому обслуживанию.**

Осмотр ножа следует производить каждый раз после выработки очередного бака топлива. При обнаружении трещин или других повреждений нож следует немедленно заменить. Затупленный или имеющий зазубрины нож подлежит заточке или замене.

**При прикосновении к остро заточенному ножу возможны серьезные травмы.**

**При техническом обслуживании ножа используйте перчатки.**

1. Смотрите подраздел «Подготовка к техническому обслуживанию».
2. Переверните газонокосилку на одну сторону таким образом, чтобы воздушный фильтр был направлен вверх.
3. Используйте деревянную подкладку для неподвижного удерживания ножа (Рисунок 30).

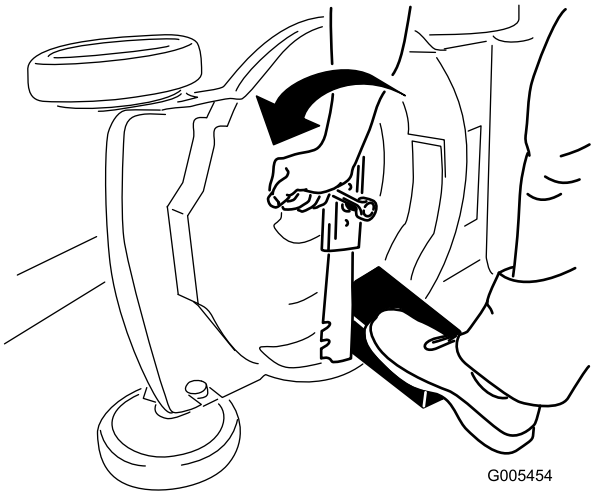


**Рисунок 30**

4. Снимите нож, сохранив все крепежные детали (Рисунок 30).
5. Установите новый нож, закрепив все крепежные детали (Рисунок 31).

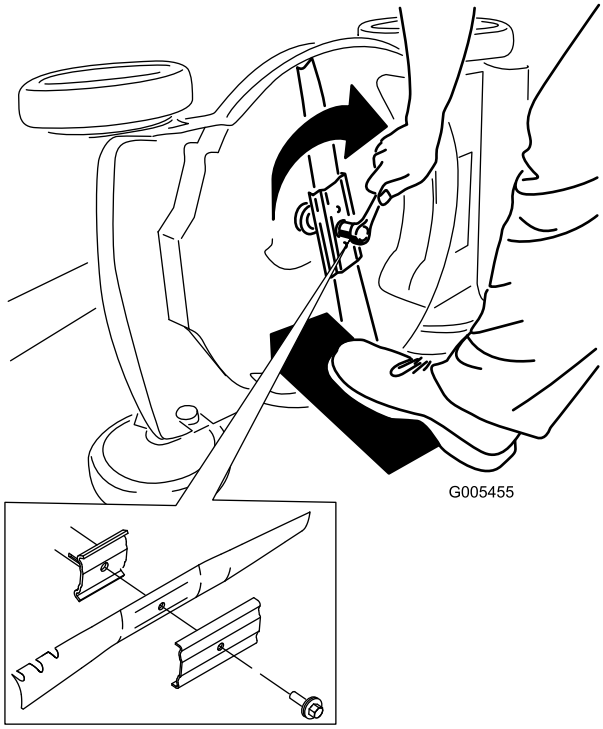


**Рисунок 31**

**Внимание: Нож должен быть расположен так, чтобы его криволинейные торцы были обращены в сторону корпуса газонокосилки.**

6. **Используйте динамометрический ключ для затягивания болта ножа с моментом 82 Нм.**

**Внимание: Затяжка болта до 82 Нм – очень тугая. Поддерживая нож деревянной подкладкой, нажмите на ключ с храповым механизмом, используя свой вес, чтобы надежно затянуть болт. Чрезмерная затяжка этого болта очень маловероятна.**

# Регулировка троса самоходного привода

После установки нового троса самоходного привода или в случае нарушения регулировки самоходного привода отрегулируйте трос самоходного привода.

1. Ослабьте гайку держателя троса (Рисунок 32).

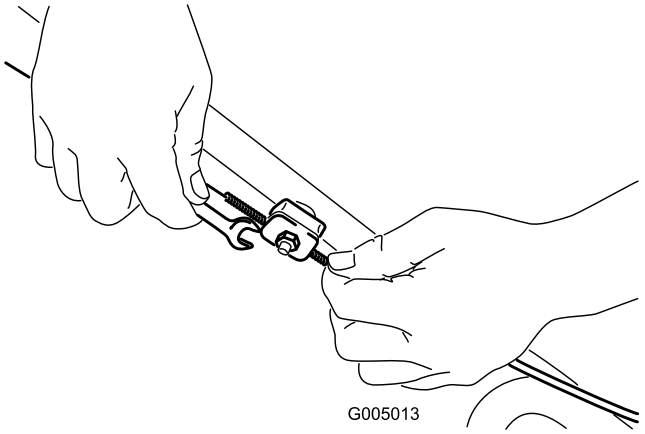


**Рисунок 32**

2. Вытягивайте оболочку троса (к газонокосилке), пока в тросе не появится слабина (Рисунок 33).

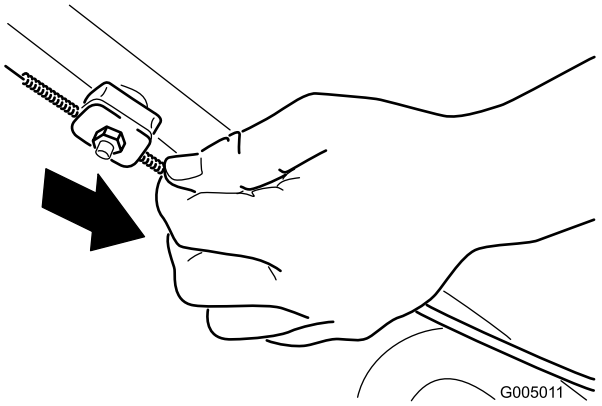


**Рисунок 33**

3. Затяните гайку на держателе троса.

# Очистка газонокосилки

**Интервал обслуживания:** Перед каждым использованием или ежедневно

**Материал может выбрасываться из-под корпуса газонокосилки при ее работе.**

- **Используйте средства защиты органов зрения.**
- **При работающем двигателе следует находиться в рабочем положении (за рукояткой).**
- **Запрещается допускать посторонних лиц в рабочую зону.**

Для получения наилучших результатов производите очистку газонокосилки вскоре после окончания скашивания.

1. Опустите газонокосилку на самую низкую высоту скашивания. Смотрите подраздел «Регулировка высоты скашивания».
2. Переместите газонокосилку на ровную, плоскую поверхность с твердым покрытием.
3. Присоедините садовый шланг, подключенный к источнику воды, к отверстию для промывки в корпусе газонокосилки (Рисунок 34).

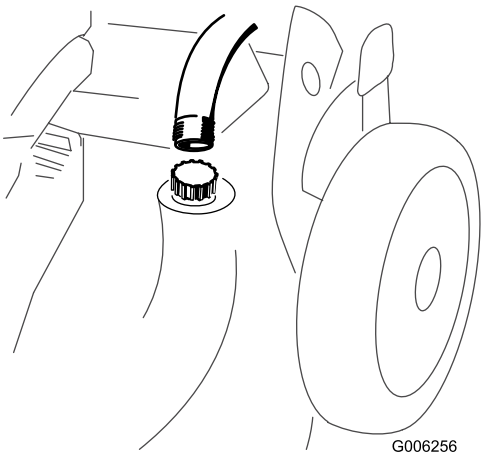


**Рисунок 34**

4. Включите подачу воды.
5. Запустите двигатель и дайте ему поработать до тех пор, пока из-под корпуса газонокосилки не перестанет выходить срезанный материал.
6. Выключите двигатель.
7. Перекройте подачу воды и отсоедините садовый шланг от газонокосилки.
8. Запустите двигатель и дайте ему поработать несколько минут, чтобы просушить корпус для предотвращения его ржавления.

# Хранение

Храните газонокосилку в прохладном, чистом и сухом месте.

## Подготовка машины к хранению

**Пары бензина взрывоопасны.**

- **Не храните бензин более 30 дней.**
- **Не ставьте машину на хранение в помещении, где используется открытый огонь.**
- **Перед установкой на хранение дайте двигателю возможность остыть.**

1. Согласно рекомендации изготовителя двигателя, перед последней в году заправкой двигателя добавьте в свежее топливо стабилизатор топлива.
2. Должным образом утилизируйте все неиспользованное топливо. Утилизируйте его в соответствии с местными правилами или используйте в вашем автомобиле.

   **Примечание:** Старое топливо в топливном баке является основной причиной затрудненного запуска. Не храните топливо без стабилизатора более 30 суток и не храните стабилизированное топливо более 90 суток.
3. Дайте возможность машине поработать до тех пор, пока двигатель не встанет из-за отсутствия топлива.
4. Снова запустите двигатель.
5. Дайте двигателю поработать до тех пор, пока он не остановится. Если вы больше не можете запустить двигатель, значит, его топливная система достаточно осушена.
6. Отсоедините провод от свечи зажигания и подсоедините его к фиксирующему стержню.
7. Выверните свечу зажигания, залейте 30 мл масла в отверстие для свечи и потяните шнур стартера плавно несколько раз для того, чтобы масло распространилось по стенкам цилиндра, предотвращая коррозию в зимний период.
8. Вверните свечу зажигания, но не затягивайте ее.
9. Затяните все гайки, болты и винты.
10. Для хранения газонокосилки в неотапливаемом помещении зарядите аккумулятор в течение

24 часов, после чего отсоедините зарядное устройство. Если вам требуется хранить газонокосилку в отапливаемом месте, необходимо перезаряжать батарею каждые 90 дней (только для модели 20656).

## Складывание рукоятки

**В случае неправильного складывания или раскладывания рукоятки можно повредить кабели, вследствие чего работать на машине будет опасно.**

- **Складывая или раскладывая рукоятку, не повредите кабели.**
- **Если какой-либо кабель поврежден, свяжитесь с уполномоченным дилером по техническому обслуживанию.**

1. Выньте ключ зажигания (только для модели 20656).
2. Ослабьте круглые рукоятки настолько, чтобы можно было свободно двигать верхнюю рукоятку.
3. Поверните верхнюю рукоятку вперед, как показано на Рисунок 35.

   **Внимание: Проведите кабели проводки к наружной части ручек на рукоятке при складывании верхней рукоятки.**

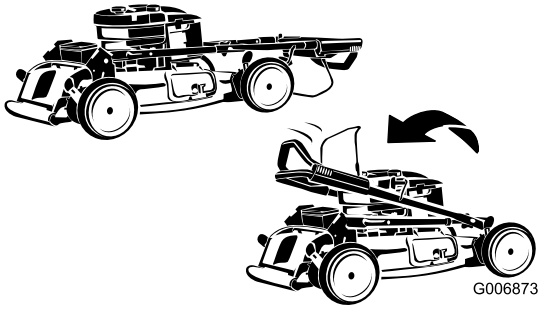


**Рисунок 35**

4. Для раскладывания рукоятки проделайте вышеописанные операции в обратном порядке.

## Расконсервация машины после хранения

1. Выверните свечу зажигания и произведите ускоренную прокрутку двигателя для удаления остатков масла из цилиндра.
2. Установите свечу зажигания и затяните ее с моментом 20 Нм.
3. Зарядите аккумулятор в течение 24 часов (только для модели 20656).
4. Присоедините провод к свече зажигания.

# International Distributor List

| Distributor: | Country: | Phone Number: |
|---|---|---|
| Atlantis Su ve Sulama Sisstemleri Lt | Turkey | 90 216 344 86 74 |
| Balama Prima Engineering Equip | Hong Kong | 852 2155 2163 |
| B-Ray Corporation | Korea | 82 32 551 2076 |
| Casco Sales Company | Puerto Rico | 787 788 8383 |
| Ceres S.A | Costa Rica | 506 239 1138 |
| CSSC Turf Equipment (pvt) Ltd | Sri Lanka | 94 11 2746100 |
| Cyril Johnston & Co | Northern Ireland | 44 2890 813 121 |
| Equiver | Mexico | 52 55 539 95444 |
| Femco S.A. | Guatemala | 502 442 3277 |
| G.Y.K. Company ltd. | Japan | 81 726 325 861 |
| Geomechaniki of Athens | Greece | 30 10 935 0054 |
| Guandong Golden Star | China | 86 20 876 51338 |
| Hako Gorund and Garden | Sweden | 46 35 10 0000 |
| Hayter Limited (U.K.) | United Kingdom | 44 1279 723 444 |
| Hydroturf Int. Co Dubai | United Arab Emirates | 97 14 347 9479 |
| Hydroturf Egypt LLC | Egypt | 202 519 4308 |
| Ibea S.p.A. | Italy | 39 0331 853611 |
| Irriamc | Portugal | 351 21 238 8260 |
| Jean Heybroek b.v. | Netherlands | 31 30 639 4611 |
| Lely (U.K.) Limited | United Kingdom | 44 1480 226 800 |
| Maquiver S.A. | Colombia | 57 1 236 4079 |
| Maruyama Mfg. Co. Inc. | Japan | 81 3 3252 2285 |
| Metra Kft | Hungary | 36 1 326 3880 |
| Mountfield a.s. | Czech Republic | 420 255 704 220 |
| Munditol S.A. | Argentina | 54 11 4 821 9999 |
| Oslinger Turf Equipment SA | Ecuador | 593 4 239 6970 |
| Oy Hako Ground and Garden Ab | Finland | 358 987 00733 |
| Parkland Products Ltd | New Zealand | 64 3 34 93760 |
| Prochaska & Cie | Austria | 43 1 278 5100 |
| RT Cohen 2004 Ltd | Israel | 972 986 17979 |
| Riversa | Spain | 34 9 52 83 7500 |
| Roth Motorgerate GmBh & Co | Germany | 49 7144 2050 |
| Sc Svend Carlsen A/S | Denmark | 45 66 109 200 |
| Solvert S.A.S | France | 33 1 30 81 77 00 |
| Spypros Stavrinides Limited | Cyprus | 357 22 434131 |
| Surge Systems India Limited | India | 91 1 292299901 |
| T-Markt Logistics Ltd | Hungary | 36 26 525 500 |
| Toro Australia | Australia | 61 3 9580 7355 |
| Toro Europe BVBA | Belgium | 32 14 562 960 |

# Гарантия компании Toro

**Условия гарантии и товары, на которые она распространяется**
Компания Toro® и Toro Warranty Company, ее дочерняя компания, в соответствии с заключенным между ними договором, совместно обещают первоначальному покупателю* отремонтировать любой товар компании Toro, используемый для обычных бытовых целей*, если в нем будет обнаружен дефект материала или производственный дефект. Начиная с даты первоначальной покупки, действуют следующие сроки:

| Товары | Гарантийный период |
|---|---|
| Колесные газонокосилки | Ограниченная гарантия 2 года |
| Самоходные газонокосилки | Ограниченная гарантия 2 года |
| Мини-тракторы для ухода за газонами и садами | Ограниченная гарантия 2 года |
| Переносное электрооборудование | Ограниченная гарантия 2 года |
| Снегоуборочные машины | Ограниченная гарантия 2 года |
| Бытовые газонокосилки с нулевым радиусом поворота | Ограниченная гарантия 2 года |

* «Первоначальный покупатель» означает лицо, которое первоначально купило товары компании Toro.
* «Обычные бытовые цели» означает использование товара в домашних условиях. Использование на более чем одном объекте считается коммерческим использованием, и при этом применяются условия гарантии при коммерческом использовании.

**Ограниченная гарантия при коммерческом использовании**
На потребительские товары и принадлежности компании Toro, используемые в коммерческих, институционных или арендных целях распространяется гарантия устранения дефектов материала или производственных дефектов в течение следующих сроков с даты первоначальной покупки:

| Товары | Гарантийный период |
|---|---|
| Колесные газонокосилки | Гарантия 90 дней |
| Самоходные газонокосилки | Гарантия 90 дней |
| Мини-тракторы для ухода за газонами и садами | Гарантия 90 дней |
| Переносное электрооборудование | Гарантия 90 дней |
| Снегоуборочные машины | Гарантия 90 дней |
| Бытовые газонокосилки с нулевым радиусом поворота | Гарантия 45 дней |

**Инструкции по обращению за гарантийным обслуживанием**
Если вы считаете, что ваш товар производства компании Toro имеет дефект материала или производственный дефект, следуйте указанной процедуре:

1. Обратитесь к продавцу для организации обслуживания товара. Если по какой-либо причине связаться с продавцом не представляется возможным, вы можете обратиться к любому Уполномоченному дистрибьютору компании Toro для того, чтобы организовать обслуживание товара.
2. Доставьте продавцу или Сервисному дилеру товар вместе с доказательством покупки (кассовым чеком).

Если вы по какой-либо причине не удовлетворены результатами анализа Сервисного дилера или оказанной вам помощью, свяжитесь с импортером компании Toro или обратитесь к нам по адресу:

Отдел по обслуживанию клиентов, Подразделение потребительских товаров
Toro Warranty Company
8111 Lyndale Avenue South
Bloomington, MN 55420-1196, USA
Менеджер: Техническая поддержка товаров: 001-952-887-8248

См. прилагаемый Список дистрибьюторов

**Обязанности владельца**
Вы обязаны осуществлять техническое обслуживание своего товара производства компании Toro в соответствии с порядком технического обслуживания, описанным в Руководстве по эксплуатации. Такое плановое техническое обслуживание, проводимое как дилером, так и вами лично, осуществляется за ваш счет.

**Изделия и условия, на которые не распространяется гарантия**
Настоящая прямая гарантия не распространяется на:
- Стоимость регулярного технического обслуживания или запасных частей, таких как фильтры, топливо, смазочные вещества, регулировочные детали, заточку лезвий, регулировку тормозов и сцепления.
- Любой товар или деталь, которые подверглись изменению, неправильно использовались, требовали замены или ремонта в результате естественного износа, аварий или недостаточного технического обслуживания.
- Ремонтные работы, которые потребовались вследствие использования неправильного топлива, наличия загрязняющих примесей в топливной системе или ненадлежащей подготовки топливной системы перед перерывом в использовании на срок более трех месяцев.
- Двигатель и коробка передач. На них распространяются соответствующие гарантии производителя , имеющие отдельные условия.

Все ремонтные работы, на которые распространяется настоящая гарантия, должны осуществляться Уполномоченным Сервисным дилером компании Toro с использованием запасных частей, разрешенных компанией Toro.

**Общие условия**
На покупателя распространяются национальные законы каждой страны. Настоящая гарантия не ограничивает права, предоставленные покупателю этими законами.