Form No. 3362-683 Rev A

Bagrulleskrabersæt

56 cm roterende klippeenhed

Modelnr. 117–0149

Monteringsvejledning

Bemærk: Maskinens venstre og højre side er som set fra den normale betjeningsposition.

Løsdele

Brug skemaet herunder til at kontrollere, at alle dele er blevet leveret.

Beskrivelse	Antal	Anvendelse
Skraber	1	Klargør plæneklipperen.
Skraberplade	2	
Bolt (3/8 x 3/4 tomme)	2	

Klargøring af plæneklipper

1. Placer maskinen på en plan flade, sænk klippeskjoldene, stands motoren, aktiver parkeringsbremsen, og tag nøglen ud af tændingen.
2. Fjern fedtniplen/bolten fra rullemontagen. Behold fedtniplen/bolten til samling.
3. Monter løst hver ende af skraberen og skraberpladen på hver rullemontage med den tidligere fjernede fedtnippel/bolt og en bolt (3/8 x 3/4 tomme) (Figur 1).
4. Skyd skraberne op eller ned, indtil der opnås en afstand på 0,5-1 mm mellem stangen og rullen. Spænd smøreniplerne for at låse justeringen. Spænd dem til 41 N-m.

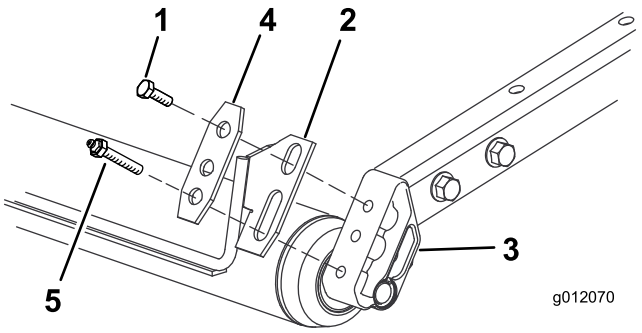

Figur 1

1. Bagrulle
2. Skraber
3. Rullemontage
4. Skraberplade
5. Fedtnippel/bolt

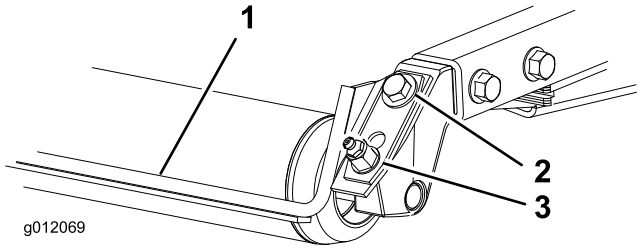

Figur 2

1. Rulleskraber
2. Monteringsskrue
3. Smørenippel

© 2009—The Toro® Company
8111 Lyndale Avenue South
Bloomington, MN 55420

Registrer dit produkt på www.Toro.com.

CE

Oversættelse af original (DA)
Trykt i USA.
Alle rettigheder forbeholdes