Form No. 3362-689 Rev A

後ローラ用スクレーパ・キット
22 インチ・ロータリー・カッティングユニット
モデル番号117-0149

取り付け要領

注 前後左右は運転位置からみた方向です。

付属部品

すべての部品がそろっているか、下の表で確認してください。

内容	数量	用途
スクレーパ	1	デッキの準備を行います。
スクレーパ・プレート	2	
ボルト (3/8 x 3/4 インチ)	2	

デッキの準備を行う

1. 平らな場所に駐車し、カッティングデッキを下降させ、エンジンを停止させ、駐車ブレーキを掛けてキーを抜き取る。
2. ローラ・マウントについているグリス・ニップル/ボルトを外す。グリス・ニップル/ボルトは組み立て時に備えて保管する。
3. 先ほど取り外したグリス・ニップル/ボルトとボルト (3/8 x 3/4 インチ) を使って、それぞれのローラ・マウントの左右にスクレーパとスクレーパ・プレートを仮止めする（図 1）。
4. スクレーパを上下させて、ロッドとローラとの間のすき間を 0.5～1.0 mm に調整する。グリス・ニップルを締めて調整を固定する。各ボルトットを 41 N.m (4.1 kg.m) にトルク締めする。

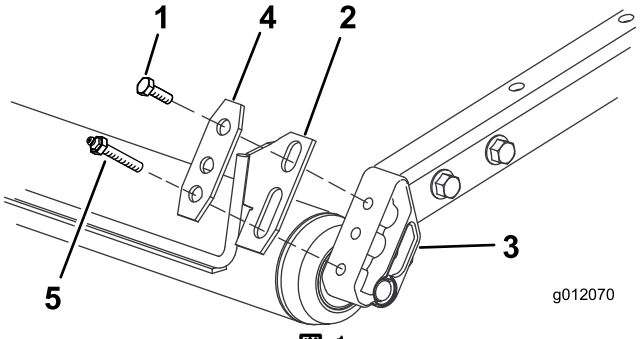

図 1

1. 後ローラ
2. スクレーパ
3. ローラ・マウント
4. スクレーパ・プレート
5. グリス・ニップル/ボルト

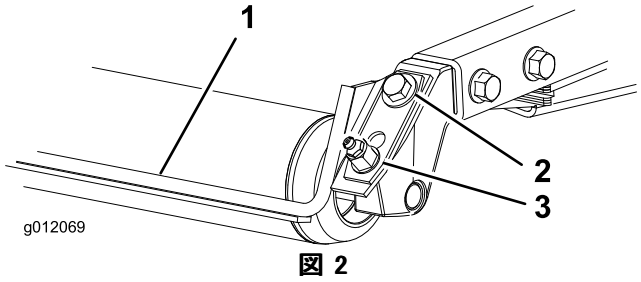

図 2

1. ローラ・スクレーパ
2. 取り付けネジ
3. グリス・ニップル

© 2009—The Toro® Company
8111 Lyndale Avenue South
Bloomington, MN 55420

製品の登録は：www.Toro.com.

CE

この文書は翻訳です。(JA)
Printed in the USA.
禁無断転載