Form No. 3362-971 Rev A

Sněhová fréza 1800 Power Curve®

Číslo modelu 38026—Výrobní číslo 290001001 a vyšší

Návod k obsluze

Úvod

Pečlivě si tuto příručku prostudujte, abyste se naučili svůj výrobek správně obsluhovat a udržovat, a předešli tak zranění a jeho poškození. Jste odpovědni za řádnou a bezpečnou obsluhu stroje.

Společnost Toro můžete kontaktovat přímo na stránkách www.Toro.com, kde získáte informace o výrobcích a příslušenství, naleznete svého prodejce nebo můžete zaregistrovat svůj výrobek.

Potřebujete-li servis, originální náhradní díly Toro nebo doplňující informace, obraťte se na autorizované prodejní a servisní středisko nebo zákaznické středisko Toro a uveďte číslo modelu a výrobní číslo svého produktu. Obrázek 1 je znázorněno umístění čísla modelu a výrobního čísla produktu. Čísla si zapište do následujícího pole.

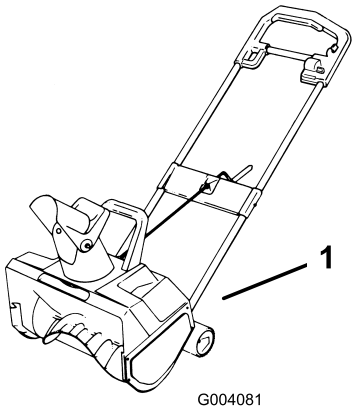

Obrázek 1

1. Štítek s číslem modelu a výrobním číslem

Číslo modelu _____

Výrobní číslo _____

Tato příručka identifikuje potenciální rizika a obsahuje bezpečnostní sdělení označená výstražným symbolem (Obrázek 2) signalizujícím riziko, které může způsobit vážný úraz nebo usmrcení, nebudete-li dodržovat doporučená opatření.



Obrázek 2

1. Varovný bezpečnostní symbol

Ke zdůraznění informací se v tomto návodu používají dva výrazy. **Důležité** je upozorněním na zvláštní informace o strojním zařízení a **Poznámka** zdůrazňuje všeobecné informace, kterým je třeba věnovat zvláštní pozornost.

Bezpečnost

Tato sněhová fréza splňuje nebo překračuje požadavky normy ISO 8437, platné v době její výroby.

Před spuštěním stroje je nezbytné, abyste si pečlivě přečetli tuto příručku a porozuměli jejímu obsahu.

⚠Toto je bezpečnostní výstražný symbol. Používá se k tomu, aby vás upozornil na hrozící nebezpečí úrazu. Dodržujte všechna bezpečnostní upozornění, která následují za tímto symbolem, abyste předešli možnému úrazu nebo usmrcení.

Při nesprávném používání nebo údržbě této sněhové frézy může dojít k úrazu nebo usmrcení. Aby se toto riziko snížilo, dodržujte následující bezpečnostní pokyny.

Následující pokyny byly zpracovány podle normy ANSI/OPEI B71.3-1995, normy ISO 8437:1989 a evropských norem EN 786:1996 a EN 60335-2-91:2002.

Zaškolení

- Pečlivě si prostudujte návod k obsluze. Seznamte se dokonale s ovládacími prvky tohoto zařízení a s jeho správným použitím. Naučte se, jak stroj rychle zastavit a vypnout ovládací prvky.
- Nikdy nedovolte, aby stroj ovládaly děti. Nikdy nedovolte, aby stroj ovládaly dospělé osoby, které nejsou řádně seznámeny s jeho používáním.

© 2009—The Toro® Company
8111 Lyndale Avenue South
Bloomington, MN 55420

Zaregistrujte svůj výrobek na adrese www.Toro.com.

CE

Překlad originálu (CS)
Vytištěno v USA
Všechna práva vyhrazena

- Lidé, zejména malé děti, a zvířata musí být vždy v bezpečné vzdálenosti od pracovní oblasti stroje.
- Dejte pozor, abyste při práci neuklouzli nebo neupadli.

Příprava

- Důkladně prohlédněte oblast, ze které budete odklízet sníh. Odstraňte rohožky, sáňky, prkna, dráty a ostatní předměty.
- Před spuštěním motoru uvolněte ovládací páku, aby se odpojil pohon rotujících nožů.
- Se sněhovou frézou pracujte pouze v řádném zimním oblečení. Noste boty, které dobře drží na kluzkém povrchu.
- Za chodu motoru nikdy neprovádějte žádné seřizování, pokud to společnost Toro výslovně nedoporučuje.
- Než začnete odklízet sníh, vyčkejte, až se motor a sněhová fréza přizpůsobí venkovní teplotě.
- Při práci s motorovými stroji hrozí nebezpečí vymrštění předmětů do očí. Při práci se sněhovou frézou, nastavování nebo opravách vždy používejte ochranné brýle nebo ochranný štít.
- Vždy se ujistěte, že větrací otvory nejsou ucpané nečistotami.
- Před spuštěním zkontrolujte, zda napájecí a prodlužovací kabel není poškozen či opotřeben.

Obsluha

- Nedávejte ruce nebo nohy do blízkosti rotujících částí nebo pod ně. Držte se v bezpečné vzdálenosti od vyhazovacího otvoru.
- Kdykoliv stroj nepoužíváte nebo dříve, než jej začnete kontrolovat, čistit nebo provádět údržbu, odpojte jej od napájení.
- Dojde-li při práci k poškození napájecího kabelu, okamžitě jej vytáhněte ze zásuvky. Než kabel vytáhnete ze zásuvky, nedotýkejte se jej.
- Je-li napájecí kabel poškozen nebo opotřeben, stroj nepoužívejte.
- Nepřibližujte se rotujícími noži k prodlužovacím kabelům.
- Stroj připojujte k domovnímu rozvodu napětí chráněnému jističem s maximálním vypínacím proudem 30 mA.
- Při přejíždění šotolinových cest či chodníků buďte mimořádně opatrní. Dávejte pozor na skrytá nebezpečí a provoz na silnici.
- Nikdy neodklízejte sníh z povrchu posypaného štěrkem nebo kamennou drtí. Tento výrobek je určen pouze k odklízení sněhu z dlážděných nebo asfaltovaných povrchů.
- Při střetu s cizím předmětem vypněte motor a než začnete sněhovou frézu znovu používat, zkontrolujte, zda není poškozena, případně ji opravte.
- Začne-li stroj nadměrně vibrovat, ihned vypněte motor a zjistěte příčinu. Vibrace všeobecně upozorňují na vznikající potíže.
- Dříve než opustíte pozici obsluhy, začnete čistit vyhazovací komín nebo provádět jakékoliv opravy, nastavování či kontrolu stroje, vypněte motor.
- Než začnete stroj čistit, opravovat nebo kontrolovat, ujistěte se, že rotující nože a všechny ostatní pohyblivé části jsou v klidu.
- Neodklízejte sníh napříč svahem. Buďte velmi opatrní při změnách směru pohybu na svazích. Nepokoušejte se odklízet sníh z příkrých svahů.
- Nikdy neprovozujte stroj s demontovanými kryty, plechy nebo dalším bezpečnostním zařízením.
- Dříve než začnete odklízet sníh v blízkosti skleněných ploch, automobilů, oken a prohlubní, nastavte bezpečný směr vyhazovacího komínu. Děti a zvířata musí být v dostatečné vzdálenosti od stroje.
- Nepřetěžujte stroj; nesnažte se odklízet sníh příliš rychle.
- Pokud se strojem couváte, dívejte se za sebe a buďte velmi opatrní.
- Vyhazovací komín nikdy neotáčejte na okolostojící osoby. Nedopusťte, aby někdo stál před strojem.
- Sněhovou frézu používejte pouze při dobré viditelnosti nebo dobrém osvětlení. Vždy stůjte pevně na zemi a rukama se pevně držte rukojeti. Pohybujte se chůzí, nikdy během.

Údržba a skladování

- V zájmu dobrého technického stavu stroje často kontrolujte, zda jsou utaženy všechny šrouby a matice.
- Chcete-li sněhovou frézu uskladnit na delší dobu, řiďte se pokyny uvedenými v této uživatelské příručce.
- Poškozené bezpečnostní štítky opravte nebo vyměňte za nové.

Bezpečnostní pokyny pro sněhové frézy Toro

Následující přehled pokynů obsahuje důležité bezpečnostní informace o výrobcích Toro a další informace, se kterými se musíte seznámit.

- Rotující čepele mohou způsobit poranění prstů či rukou. Při práci se strojem stůjte za rukojeťmi a stranou od vyhazovacího otvoru. Hlavu, ruce, nohy a ostatní části těla či oblečení udržujte v bezpečné vzdálenosti od rotujících nebo pohyblivých dílů stroje.
- Než začnete stroj seřizovat, čistit (včetně vyhazovacího komínu), opravovat či kontrolovat, vypněte motor a vyčkejte, až se zastaví veškeré pohyblivé části.
- K odstraňování nečistot či cizích předmětů z vyhazovacího komínu použijte hůl, neodstraňujte je rukama.
- Dříve než opustíte pozici obsluhy, vypněte motor a vyčkejte, až se zastaví všechny pohyblivé části stroje.
- Nenoste volné oblečení, které by mohly zachytit pohyblivé části stroje.
- Dojde-li k poškození nebo ztrátě štítu, bezpečnostního zařízení nebo bezpečnostního štítku, opravte jej nebo vyměňte dříve, než uvedete stroj do provozu. Také utáhněte všechny uvolněné šrouby a matice.
- Nepoužívejte sněhovou frézu k odklízení sněhu ze střechy.
- Provádějte pouze údržbu uvedenou v této příručce. Než začnete provádět údržbu, opravu nebo nastavení stroje, vypněte motor a napájecí kabel vytáhněte ze zásuvky. Vyžaduje-li stroj závažnější opravu, vyhledejte autorizovaného servisního prodejce.
- Kupujte výhradně originální náhradní díly a příslušenství značky Toro.

Akustický tlak

Maximální úroveň akustického tlaku u tohoto zařízení v blízkosti ucha obsluhy činí 89 dBA, jak bylo zjištěno z měření na shodných strojích podle normy EN 11201.

Akustický výkon

Zaručená úroveň akustického výkonu u tohoto zařízení činí 104 dBA, jak bylo zjištěno z měření na shodných strojích podle normy EN 3744.

Vibrace

Úroveň chvění ruky a paže řidiče u tohoto zařízení nepřekračuje 2,3 m/s^2, jak bylo vypočteno z měření provedených na shodných strojích podle směrnice EN 1033.

Bezpečnostní a instrukční štítky

Důležité: **Bezpečnostní štítky a pokyny jsou umístěny v blízkosti míst představujících potenciální nebezpečí. Poškozené štítky vyměňte.**



107-3040

1. Nebezpečí pořezání/amputace končetin, rotor, nabírací šroub – okolostojící osoby musí stát v bezpečné vzdálenosti od sněhové frézy.



107-3324

1. Nebezpečí odhozených předmětů, pořezání/amputace končetin, rotor a nabírací šroub – viz *Uživatelská příručka*. Okolostojící osoby musí být v bezpečné vzdálenosti od sněhové frézy.
2. Nebezpečí úrazu elektrickým proudem – před provedením opravy nebo údržby stroj odpojte od zdroje elektrického napětí a přečtěte si pokyny.
3. Obsahuje recyklovatelné materiály, nevyhazujte.



114-9286

Nastavení

Vyjímatelné díly

Pro ověření, že byly dodány všechny součásti, použijte tabulku níže.

Postup	Popis	Množ-ství	Použití
1.	Montážní deska	1	Namontujte vrchní část rukojeti a ovládací kliku vyhazovacího komínu.
	Klika vyhazovacího komínu	1	
	Šestihranná matice	2	
	Pojistná matice	2	
2.	Deflektor vyhazovacího komínu	1	Namontujte vyhazovací komín.
	Gumová podložka	2	
	Vratový šroub	2	
	Kovová podložka	2	
	Pojistná matice	2	

Poznámka: Levou a pravou stranu stroje určujte z normální pracovní pozice.

1. Montáž vrchní části rukojeti a ovládací kliky vyhazovacího komínu

1	Montážní deska
1	Klika vyhazovacího komínu
2	Šestihranná matice
2	Pojistná matice

Postup

1. Sněhovou frézu postavte na kola a nasaďte vrchní části rukojeti.
2. Zkontrolujte stav odkrytých kabelů motoru. Jsou-li poškozeny, nepokračujte v montáži. Kontaktujte autorizované servisní středisko.

Během montáže může dojít k poškození elektrických kabelů, které mohou způsobit vážný úraz při obsluze stroje.

- **Montáž provádějte opatrně, abyste elektrickou instalaci nepoškodili.**
- **Je-li elektrická instalace poškozena, nepokračujte v montáži stroje. Kontaktujte autorizované servisní středisko.**

3. Do pravého dílu vrchní části rukojeti zasuňte pravý díl spodní části rukojeti (Obrázek 3).

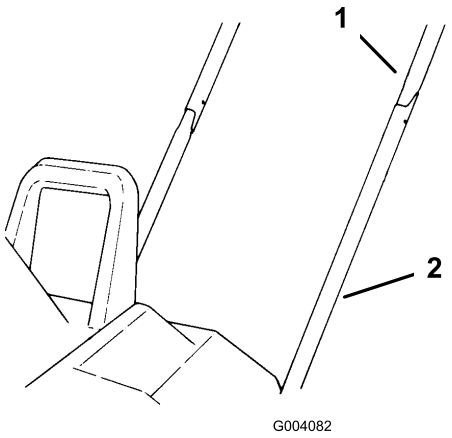

Obrázek 3

1. Vrchní část rukojeti
2. Spodní část rukojeti

4. Do levého dílu spodní části rukojeti zasuňte levý díl vrchní části rukojeti (Obrázek 3).
5. Obě strany vrchní části rukojeti přitiskněte k sobě a jemnými pohyby zasouvejte vrchní díly rukojeti do spodní tak, aby do sebe zapadly montážní otvory na obou dílech (Obrázek 3).
6. Na rukojeti připevněte montážní desku (Obrázek 4).

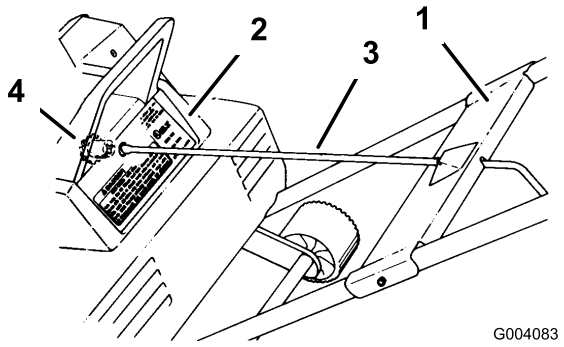

Obrázek 4

1. Montážní deska
2. Ochranný kryt
3. Klika vyhazovacího komínu
4. Ozubené kolo

7. Otvory na montážní desce přiložte k otvorům na vrchní a spodní části rukojeti.
8. Konec kliky vyhazovacího komínu zasuňte do otvoru v ochranném krytu.
9. Pomalu otáčejte klikou vyhazovacího komínu tak, aby se zploštělé zakončení zasunulo do otvoru ozubeného kola. Poté silně zatlačte na kliku, aby zapadla na své místo v otvoru ozubeného kola (Obrázek 4 a Obrázek 5).

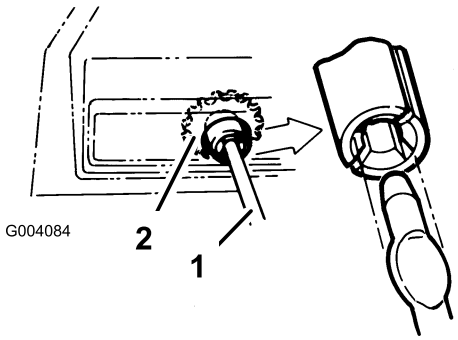

Obrázek 5

1. Klika vyhazovacího komínu
2. Ozubené kolo kliky vyhazovacího komínu

10. Vrchní a spodní díl rukojeti a montážní desku spojte pomocí 2 šestihranných matic a 2 pojistných matic.

    Poznámka: Šrouby zasuňte z vnější strany montážní desky. Dejte pozor, abyste šrouby nepoškodili elektrickou instalaci stroje. Pokud elektrické kabely blokují otvor pro šroub, uvolněte jej pomocí tupého předmětu o průměru 3 mm.

2. Montáž vyhazovacího komínu

1	Deflektor vyhazovacího komínu
2	Gumová podložka
2	Vratový šroub
2	Kovová podložka
2	Pojistná matice

Postup

1. Na vyhazovací komín nasaďte deflektor tak, aby do sebe zapadaly montážní otvory (Obrázek 6).

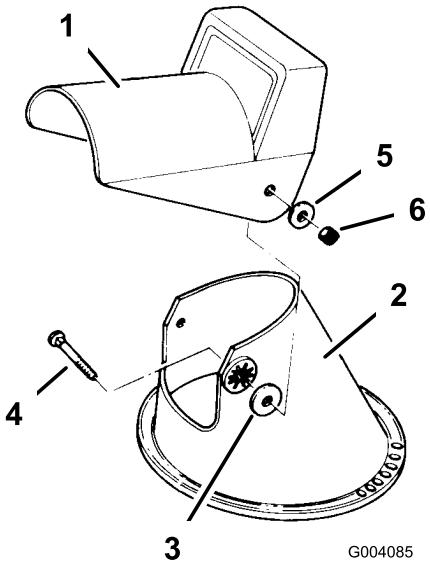

Obrázek 6

1. Deflektor vyhazovacího komínu
2. Vyhazovací komín
3. Gumová podložka (2)
4. Vratový šroub (2)
5. Kovová podložka (2)
6. Pojistná matice (2)

2. Mezi montážní otvory deflektoru a vyhazovacího komínu vložte gumové podložky. Dbejte, aby otvory zůstaly v ose (Obrázek 6).
3. Pomocí dvou vratových roubů, dvou kovových podložek a dvou pojistných matek připevněte deflektor k vyhazovacímu komínu.

    Poznámka: Přesvědčte se, zda jsou čtvercové patky vratových šroubů zasazeny v prolisech vyhazovacího komínu. Z vnější strany deflektoru nasaďte kovové podložky, viz Obrázek 6. Šrouby nepřetahujte.

Součásti stroje

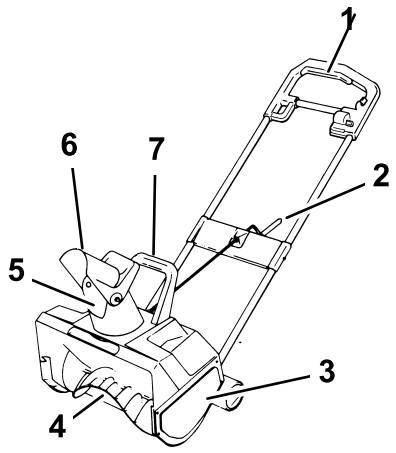

Obrázek 7

1. Ovládací páka
2. Klika vyhazovacího komínu
3. Kryt řemene
4. Rotor
5. Vyhazovací komín
6. Deflektor vyhazovacího komínu
7. Pomocná rukojeť

Obsluha

Před spuštěním

V zájmu zajištění bezpečnosti a účinnosti stroje používejte pouze prodlužovací kabel doporučený pro venkovní použití. Používejte pouze prodlužovací kabel o průřezu 2,5 mm a maximální délce 25 m.

Kontakt s vodou může při práci se sněhovou frézou zapříčinit úraz nebo usmrcení elektrickým proudem.

Se zástrčkou nebo strojem nemanipulujte s mokrýma rukama nebo pokud stojíte ve vodě.

Poznámka: Dříve než napájecí kabel zapojíte do konektoru stroje, připevněte jej k oku v horní části stroje, abyste zabránili jeho nechtěnému odpojení (Obrázek 8).

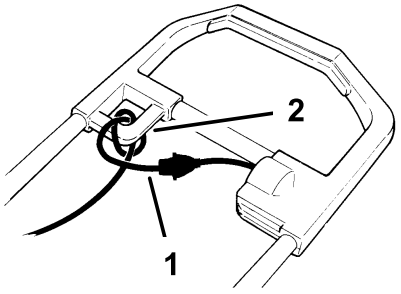

Obrázek 8

1. Prodlužovací kabel
2. Oko

Poškozený napájecí kabel může způsobit poranění nebo vznik požáru.

Před použitím sněhové frézy napájecí kabel důkladně zkontrolujte. Je-li napájecí kabel poškozen, stroj nepoužívejte. Ihned jej opravte nebo vyměňte. Kontaktujte autorizované servisní středisko.

Spuštění a zastavení stroje

1. Stisknutím ovládací páky aktivujte rotor (Obrázek 9).

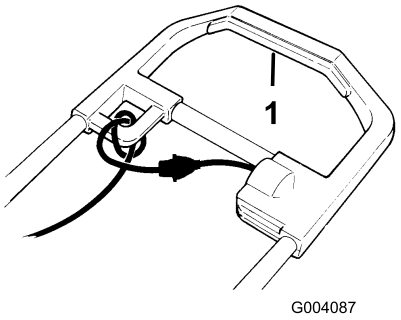

Obrázek 9

1. Ovládací páka

2. Uvolněním ovládací páky rotor zastavte.

Provozní tipy

Pokud stroj při odklízení sněhu narazí na cizí předmět, může jej odmrštit ve směru obsluhy nebo okolostojících osob. Odhozené předměty mohou způsobit vážné poranění.

Z prostoru, ze kterého chcete odklízet sníh, odstraňte předměty, které by mohly rotující čepele stroje zachytit a odmrštit.

- Před zahájením práce zkontrolujte, zda se rotor sněhové frézy volně otáčí.
- Sníh odklízejte v bezpečné vzdálenosti od zvířat a dětí.
- Z prostoru, ze kterého chcete odklízet sníh, odstraňte kameny, hračky nebo jiné předměty, které by mohly rotující čepele stroje zachytit a odmrštit Jakmile by zapadly sněhem, obtížně by se hledaly. Pokud sněhová fréza narazí při odklízení na cizí předmět, vypněte motor, vytáhněte napájecí kabel ze zásuvky, odstraňte cizí předmět a zkontrolujte, zda nedošlo k poškození stroje.
- Chcete-li vyhazovací komín natočit doleva, otáčejte klikou po směru hodinových ručiček. Chcete-li jej natočit doprava, otáčejte proti směru hodinových ručiček.

  Poznámka: Klika vyhazovacího komínu vydává při otáčení zvuky. To je obvyklé.
- Vertikální směr odhazovaného sněhu nastavte rukojetí deflektoru (Obrázek 10).

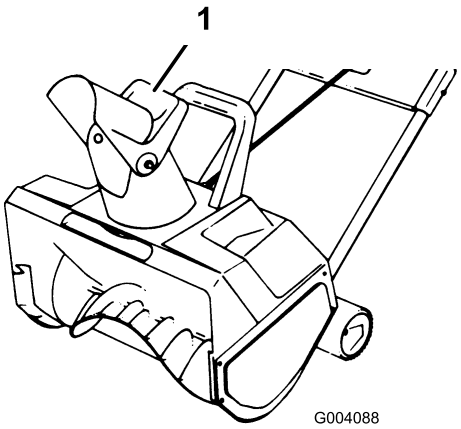

Obrázek 10

1. Rukojeť deflektoru

Sníh a cizí předměty mohou odlétnout otvorem mezi vyhazovacím komínem a deflektorem směrem k obsluze stroje. Odhozené předměty mohou způsobit vážné poranění.

- **Nesklápějte deflektor příliš dopředu tak, aby mezi vyhazovacím komínem a deflektorem vznikl otvor.**
- **Nepřetahujte pojistné matice, kterými je připevněn deflektor.**

- Sníh začněte odklízet nejblíže k elektrické přípojce a postupujte směrem od ní. Postupujte ve směru zády k přípojce.
- Na konci záběru překročte napájecí kabel a otočte sněhovou frézu.
- Jednotlivé záběry překrývejte. Je-li to možné, odhazujte sníh směrem po větru.
- Chcete-li „seříznout“ vysokou závěj, zdvihněte frézu za hlavní a pomocnou rukojeť (Obrázek 11) a položte ji na závěj. Pohybujte strojem dopředu a dozadu a nechte stroj vlastní vahou závěj ukrajovat.

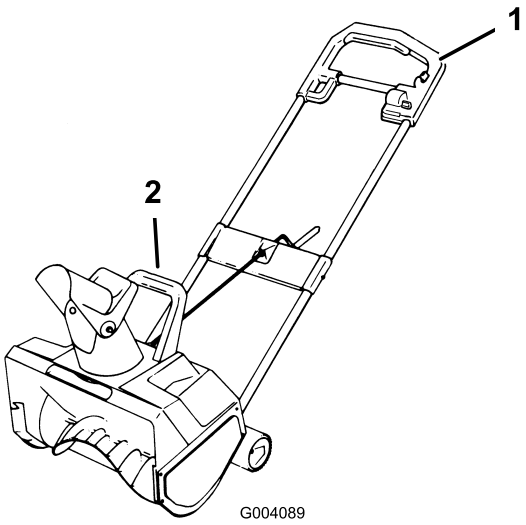

Obrázek 11

1. Hlavní rukojeť
2. Pomocná rukojeť

- Při odklízení sněhu ze schodů uchopte frézu za hlavní a pomocnou rukojeť a pohybujte jí kývavým („zametacím“) pohybem.

Držíte-li stroj za pomocnou rukojeť, nemiřte nikdy vyhazovací komín na sebe nebo okolostojící osoby. Sněhová fréza může odmrštit předměty a způsobit závažná poranění.

Držíte-li stroj za pomocnou rukojeť, vždy otočte vyhazovací komín do opačného směru, než stojíte vy a osoby ve vaší blízkosti.

- Zabraňte, aby se napájecí kabel dotýkal překážek, ostrých předmětů a veškerých pohyblivých dílů. Netrhejte za napájecí kabel. Vždy s ním zacházejte opatrně. Pravidelně kontrolujte, zda napájecí kabel není poškozen. Mohlo by dojít k úrazu elektrickým proudem. Je-li napájecí kabel poškozen, vyměňte jej.
- Za mrazu a při sněžení mohou některé ovládací prvky a pohyblivé části stroje zamrznout. Pokud jde s některým ovládacím prvkem obtížně manipulovat, vypněte motor, odpojte napájecí kabel a zkontrolujte, které díly jsou zamrzlé. Snažíte-li se rozhýbat zamrzlé díly, nepoužívejte hrubou sílu. Než začnete odklízet sníh, uvolněte všechny ovládací prvky a pohyblivé součásti.
- Při odklízení sněhu nakloňte stroj mírně dopředu tak, aby kola visela asi 2,5 cm nad zemí. Omezíte tak usazování sněhu na kolech.
- Po dokončení práce nechte motor několik minut běžet, aby pohyblivé části stroje nezamrzly. Poté motor vypněte, vyčkejte, až se všechny pohyblivé části zastaví a očistěte stroj od sněhu a ledu. Několikrát otočte klikou vyhazovacího komínu, aby se sníh uvolnil.

Údržba

Důležité: Veškeré opravy elektrických součástí stroje smí provádět pouze autorizované servisní středisko.

Poznámka: Levou a pravou stranu stroje určujte z normální pracovní pozice.

Je-li napájecí kabel připojen ke stroji, mohl by jej někdo neúmyslně spustit a způsobit vážné poranění osobě, která provádí údržbu.

Před prováděním údržby vždy odpojte prodlužovací kabel.

Mazání sněhové frézy

Sněhovou frézu není třeba mazat. Ložiska jsou promazána od výrobce a toto mazání vydrží po celou životnost stroje.

Výměna shrnovače

Shrnovač je namontován na spodní straně skříně rotoru, viz Obrázek 12.

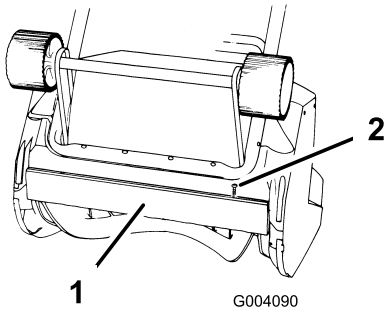

Obrázek 12

1. Shrnovač
2. Šroub (2)

1. Vyšroubujte dva šrouby, kterými je shrnovač připevněn k fréze (Obrázek 12).
2. Nasaďte nový shrnovač a připevněte jej dvěma šrouby.

Výměna rotoru

1. Vyšroubujte tři šrouby, kterými je k rámu frézy připevněn pravý boční kryt a kluzná lišta (Obrázek 13).

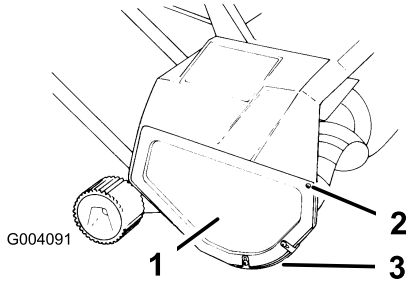

Obrázek 13

1. Pravý boční kryt
2. Šroub
3. Kluzná lišta

2. Držte rotor a pomocí 14mm klíče otáčejte hřídelí rotoru po směru hodinových ručiček (levotočivý závit) (Obrázek 14).

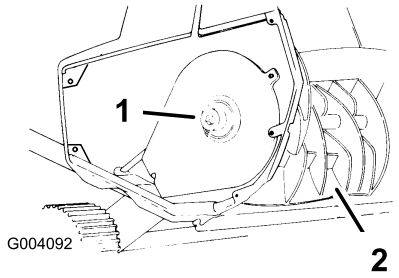

Obrázek 14

1. Hřídel rotoru
2. Rotor

Poznámka: Nelze-li hřídel rotoru uvolnit, poklepejte na klíč kladivem. Rotor zajistěte proti otáčení holí nebo násadou kladiva.

Poznámka: Pokud nelze uvolnit hřídel rotoru, držíte-li rotor, odstraňte levý boční kryt a kluznou lištu (Obrázek 15).

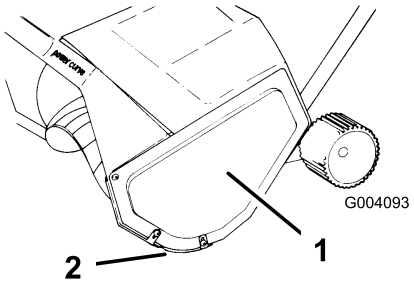

Obrázek 15

1. Levý boční kryt
2. Kluzná lišta

3. Podržte šestihrannou matici pomocí 7/8 in. klíče a uvolněte hřídel rotoru (Obrázek 16).

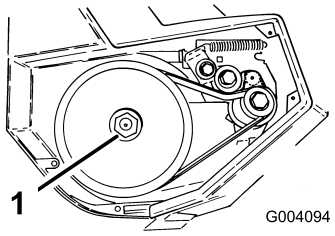

Obrázek 16

1. Šestihranná matice

4. Držte rotor a vytáhněte hřídel.
5. Vyjměte rotor.
6. Levou stranu nového rotoru přiložte k upínacímu prvku.

Poznámka: Tři nálitky rotoru musí zapadnout do otvorů upínacího prvku (Obrázek 17).

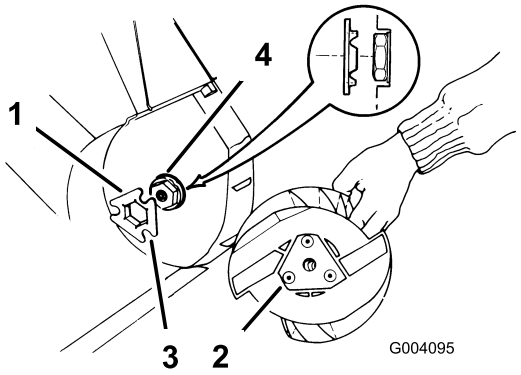

Obrázek 17

1. Upínací prvek
2. Nálitek
3. Otvor
4. Náhon rotoru

Poznámka: Jazýčky upínacího prvku přilote k vnitřní straně náhonu rotoru.

7. Pravou stranu rotoru zasuňte do montážní polohy.
8. Rotorem protáhněte hřídel a zkontrolujte, zda hřídel zapadla do ložiska na pravé straně.
9. Utáhněte na moment nejméně 14 Nm.
10. Namontuje kryt a kluznou lištu.

Výměna velkého řemene

1. Vyšroubujte tři šrouby, kterými je boční kryt připevněn k rámu sněhové frézy (Obrázek 15).
2. Odstraňte boční kryt a kluznou lištu.

Uvolněná předpínací pružina se může vymrštit a způsobit poranění.

Při manipulaci s předpínací pružinou použijte ochranné brýle.

3. Vodící kladku sejměte z raménka (Obrázek 18).

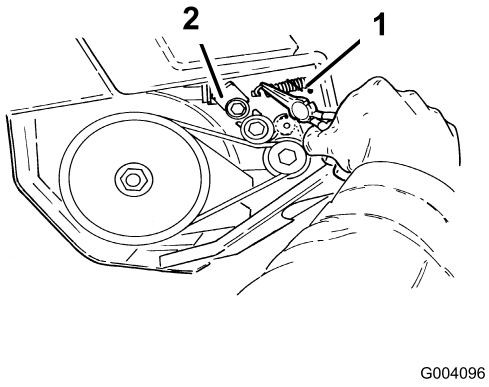

Obrázek 18

1. Předpínací pružina
2. Raménko předpínací pružiny

4. Levou rukou otáčejte rotorem a pravou rukou přitom sejměte řemen z velké řemenice (Obrázek 19).

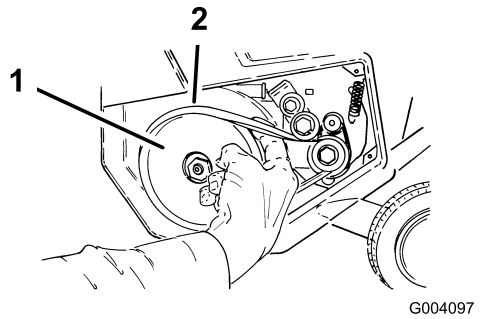

Obrázek 19

1. Velká řemenice
2. Řemen

5. Nový řemen nasaďte na malou řemenici (Obrázek 20).

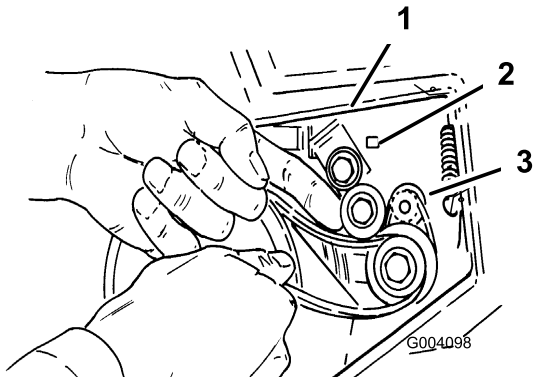

Obrázek 20

1. Raménko předpínací pružiny
2. Napínací řemenice
3. Malá řemenice

6. Zdvihněte raménko napínací řemenice a řemen protáhněte pod napínací řemenicí (Obrázek 20).
7. Levou rukou otáčejte rotorem a pravou rukou přitom navlékněte řemen na velkou řemenici (Obrázek 21).

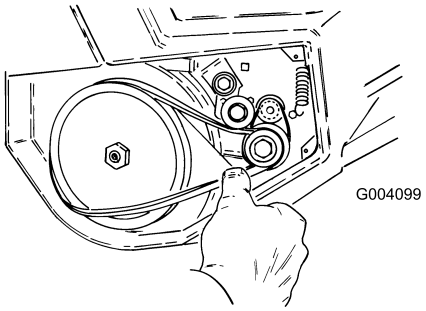

Obrázek 21

8. Nasaďte předpínací pružinu (Obrázek 18), která drží řemen na napínací řemenici.
9. Třemi šrouby připevněte boční kryt a kluznou lištu.

Výměna malého řemene

1. Vyšroubujte šrouby, kterými je boční kryt připevněn k rámu sněhové frézy (Obrázek 15).
2. Odstraňte boční kryt a kluznou lištu.
3. Velký řemen pomalu stáhněte z malé řemenice (viz obr. Obrázek 19).

   Poznámka: Viz kroky 2 a 3 v oddíle Výměna velkého řemene.
4. Otáčením po směru hodinových ručiček odstraňte upevňovací šroub malé řemenice (levotočivý závit).
5. Odstraňte dvě podložky a malou řemenici (Obrázek 22).

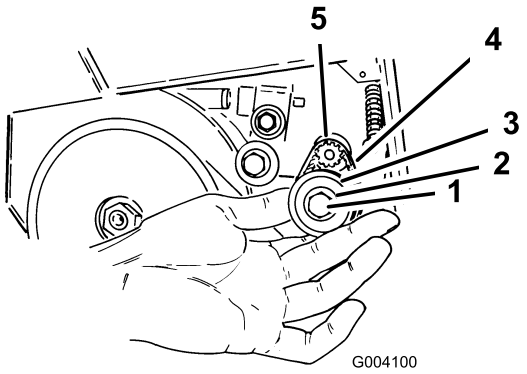

Obrázek 22

1. Šroub (levotočivý závit)
2. Podložky
3. Malá řemenice
4. Malý řemen
5. Řemenice motorové hřídele

6. Odstraňte a vyhoďte malý řemen (Obrázek 22).
7. Na šroub nasaďte dvě podložky a šroub zasuňte do malé řemenice.

   Poznámka: Šroub musí přiléhat k ložiskům malé řemenice.
8. Na malou řemenici nasaďte nový řemen.
9. Nasaďte řemen na řemenici hřídele motoru (Obrázek 22).
10. Šroub utáhněte momentem 2,8 až 3,4 Nm. Šroub nepřetahujte.

    Poznámka: Šroub, hlava šroubu a podložky musí být v ose malé řemenice.
11. Velký řemen nasaďte na malou řemenici (Obrázek 22). Viz oddíl Výměna velkého řemene.

Uskladnění

1. Spusťte sněhovou frézu na několik minut, aby roztál usazený sníh.
2. Napájecí kabel odpojte od sněhové frézy.
3. Pozorně prohlédněte napájecí kabel, zda není poškozen nebo opotřeben. Je-li poškozen nebo opotřeben, vyměňte jej.
4. Zkontrolujte, zda na stroji nejsou opotřebené, uvolněné nebo poškozené díly. Potřebujete-li některé díly opravit nebo vyměnit, kontaktujte autorizovaného servisního prodejce.
5. Napájecí kabel uložte v blízkosti sněhové frézy.
6. Stroj uskladněte na suchém a čistém místě.

Poznámky:

Poznámky:

International Distributor List

Distributor:	Country:	Phone Number:
Atlantis Su ve Sulama Sisstemleri Lt	Turkey	90 216 344 86 74
Balama Prima Engineering Equip	Hong Kong	852 2155 2163
B-Ray Corporation	Korea	82 32 551 2076
Casco Sales Company	Puerto Rico	787 788 8383
Ceres S.A	Costa Rica	506 239 1138
CSSC Turf Equipment (pvt) Ltd	Sri Lanka	94 11 2746100
Cyril Johnston & Co	Northern Ireland	44 2890 813 121
Equiver	Mexico	52 55 539 95444
Femco S.A.	Guatemala	502 442 3277
G.Y.K. Company ltd.	Japan	81 726 325 861
Geomechaniki of Athens	Greece	30 10 935 0054
Guandong Golden Star	China	86 20 876 51338
Hako Ground and Garden	Sweden	46 35 10 0000
Hako Ground and Garden	Norway	47 22 90 7760
Hayter Limited (U.K.)	United Kingdom	44 1279 723 444
Hydroturf Int. Co Dubai	United Arab Emirates	97 14 347 9479
Hydroturf Egypt LLC	Egypt	202 519 4308
Ibea S.p.A.	Italy	39 0331 853611
Irriamc	Portugal	351 21 238 8260
Irrigation Products Int'l Pvt Ltd	India	86 22 83960789
Jean Heybroek b.v.	Netherlands	31 30 639 4611
Lely (U.K.) Limited	United Kingdom	44 1480 226 800
Maquiver S.A.	Colombia	57 1 236 4079
Maruyama Mfg. Co. Inc.	Japan	81 3 3252 2285
Metra Kft	Hungary	36 1 326 3880
Mountfield a.s.	Czech Republic	420 255 704 220
Munditol S.A.	Argentina	54 11 4 821 9999
Oslinger Turf Equipment SA	Ecuador	593 4 239 6970
Oy Hako Ground and Garden Ab	Finland	358 987 00733
Parkland Products Ltd	New Zealand	64 3 34 93760
Prochaska & Cie	Austria	43 1 278 5100
RT Cohen 2004 Ltd	Israel	972 986 17979
Riversa	Spain	34 9 52 83 7500
Roth Motorgerate GmBh & Co	Germany	49 7144 2050
Sc Svend Carlsen A/S	Denmark	45 66 109 200
Solvert S.A.S	France	33 1 30 81 77 00
Spypros Stavrinides Limited	Cyprus	357 22 434131
Surge Systems India Limited	India	91 1 292299901
T-Markt Logistics Ltd	Hungary	36 26 525 500
Toro Australia	Australia	61 3 9580 7355
Toro Europe BVBA	Belgium	32 14 562 960

The Toro Warranty

Conditions and Products Covered

The Toro® Company and its affiliate, Toro Warranty Company, pursuant to an agreement between them, jointly promises to the original purchaser* to repair any Toro Product used for normal residential purposes* if defective in materials or workmanship. The following time periods apply from the date of original purchase:

Products	Warranty Period
Walk Power Mowers	2-year limited warranty
Rear Engine Riders	2-year limited warranty
Lawn & Garden Tractors	2-year limited warranty
Electric Hand Held Products	2-year limited warranty
Snowthrowers	2-year limited warranty
Consumer Zero Turn	2-year limited warranty

* "Original purchaser" means use the person who originally purchased Toro products.

* "Normal residential purposes" means use of the product on the same lot as your home. Use at more than one location is considered commercial use, and the commercial use warranty would apply.

Limited Warranty for Commercial Use

Toro Consumer Products and attachments used for commercial, institutional, or rental use are warranted against defects in materials or workmanship for the following time periods from the date of original purchase:

Products	Warranty Period
Walk Power Mowers	90 day warranty
Rear Engine Riders	90 day warranty
Lawn & Garden Tractors	90 day warranty
Electric Hand Held Products	90 day warranty
Snowthrowers	90 day warranty
Consumer Zero Turn	45 day warranty

Instructions for Obtaining Warranty Service

If you think that your Toro Product contains a defect in materials or workmanship, follow this procedure:

1. Contact your seller to arrange service of the product. If for any reason it is impossible for you to contact your seller, you may contact any Toro Authorized Distributor to arrange service.
2. Bring the product and your proof of purchase (sales receipt) to your seller or the Service Dealer.

If for any reason you are dissatisfied with the Service Dealer's analysis or with the assistance provided, contact the Toro importer or contact us at:

Customer Care Department, Consumer Division
Toro Warranty Company
8111 Lyndale Avenue South
Bloomington, MN 55420-1196
Manager: Technical Product Support: 001-952-887-8248

See attached Distributor List

Owner Responsibilities

You must maintain your Toro Product by following the maintenance procedures described in the operator's manual. Such routine maintenance, whether performed by a dealer or by you, is at your expense.

Items and Conditions Not Covered

This express warranty does not cover:

- Cost of regular maintenance service or parts, such as filters, fuel, lubricants, tune-up parts, blade sharpening, brake and clutch adjustments.
- Any product or part which has been altered or misused or required replacement or repair due to normal wear, accidents, or lack of proper maintenance.
- Repairs necessary due to improper fuel, contaminants in the fuel system, or failure to properly prepare the fuel system prior to any period of non-use over three months.
- Engine and transmission. These are covered by the appropriate manufacturer's guarantees with separate terms and conditions.

All repairs covered by this warranty must be performed by an Authorized Toro Service Dealer using Toro approved replacement parts.

General Conditions

The purchaser is covered by the national laws of each country. The rights to which the purchaser is entitled with the support of these laws are not restricted by this warranty.